BIULETYN

URZĘDU PATENTOWEGO

Wydawnictwo Urzędu Patentowego
Polskiej Rzeczypospolitej Ludowej

Nr 7 (49) Warszawa 1975

Urząd Patentowy PRL — na podstawie art. 33 i art. 78 ustawy z dnia 19 października 1972 r. o wynalazczości (Dz. U. PRL Nr 43, poz. 272) — dokonuje ogłoszenia w „Biuletynie Urzędu Patentowego" o zgłoszonych wynalazkach i wzorach użytkowych. Zgodnie z § 26 ust. 4 zarządzenia Prezesa Urzędu Patentowego PRL z dnia 21.XH.1972 r. w sprawie ochrony wynalazków i wzorów użytkowych (MP z 1973 r. nr 1, poz. 4; ogłoszenia o zgłoszeniach drukowane w „Biuletynie" zawierają następujące dane:

— oznaczenie klasy i podklasy według klasyfikacji patentowej narodowej oraz międzynarodowej,
~ numer zgłoszenia wynalazku lub wzoru użytkowego,
— datę zgłoszenia wynalazku lub wzoru użytkowego,
— datę i kraj uprzedniego pierwszeństwa oraz numer zgłoszenia dokonanego za granicą lub oznaczenie wystawy — jeżeli je zastrzeżono,
— imię i nazwisko lub nazwę zgłaszającego,
— miejsce zamieszkania lub siedzibę oraz kraj zgłaszającego,
— imię i nazwisko wynalazcy (wynalazców),
— tytuł wynalazku lub wzoru użytkowego,
— skrót opisu wynalazku lub wzoru użytkowego wraz z figurą rysunku najlepiej obrazującego wynalazek lub wzór użykowy, a do zgłoszeń dokonanych przed 1 stycznia 1973 r. niezależne zastrzeżenia patentowe lub ochronne zgłoszenia,
— liczbę zastrzeżeń.

* * *

Ogłoszenia dotyczące zgłoszeń o patenty tymczasowe zostały oznaczone literą T za numerem zgłoszenia. Jeżeli po dniu takiego ogłoszenia zostanie złożony wniosek o udzielenie patentu (art. 26 ust. 3 u. ow.), Urząd Patentowy ogłasza o wniosku w „Wiadomościach Urzędu Patentowego".

Od dnia ogłoszenia o zgłoszeniu wynalazku lub wzoru użytkowego, osoby trzecie mogą:

1) zapoznać się ze wskazanym opisem wynalazku lub wzoru użytkowego, zastrzeżeniami patentowymi lub ochronnymi i rysunkami oraz sporządzić z nich odpisy:
2) w terminie sześciu miesięcy — nadsyłać do Urzędu Patentowego swoje uwagi co do istnienia przeszkód uniemożliwiających udzielenie patentu (prawa ochron-
do istnienia przeszkód uniemożliwiających udzielenie patentu (prawa ochron-
nego.

Odpowiednio uzasadnione pod względem faktycznym (dokumentacja dowodowa) i prawnym, uwagi należy nadsyłać w dwóch egzemplarzach na adres: Urząd Patentowy PRL — 00-950 Warszawa, Al Niepodległości 188.

Informuje się, że odbitki kserograficzne dokumentów wymienionych w pkt. 1 można zamawiać w Urzędzie Patentowym, przy czym w zamówieniu należy:

a) podać numer „Biuletynu Urzędu Patentowego", w którym dokonano ogłoszenia o zgłoszeniu oraz numer stronicy,
b) wskazać numer zgłoszenia, klasę patentową i tytuł wynalazku lub wzoru użytkowego.

Urząd Patentowy PRL podaje do wiadomości konta w NBP:

1. Urząd Patentowy PRL — NBP V O/M w Warszawie
konto: 1529-91-53856 cz. 54 dz. 91 rozdz. 9111 5 77 — opłaty związane z rejestracją i ochroną wynalazków, wzorów użytkowych, wzorów zdobniczych, znaków towarowych;
opłaty za skargi i odwołania;
2. Urząd Patentowy PRL, Centralny Ośrodek Informacji Patentowej — NBP V O/M w Warszawie
konto: 1529-91-53853 cz. 54 dz. 74 rozdz. 7511
§ 45 — wpłaty z tytułu sprzedaży wydawnictw
§ 44 — wpłaty za usługi poligraficzne i mikrofilmowe:
3. Urząd Patentowy PRL — NBP V O/M w Warszawie konto: 1529-98-53856 — wpłaty za powołanie biegłego.

Egzemplarze zdezaktualizowane można nabywać w Urzędzie Patentowym PRL — Centralny Ośrodek Informacji Patentowej, 00-950 Warszawa, Al. Niepodległości 188

URZĄD PATENTOWY POLSKIEJ RZECZYPOSPOLITEJ LUDOWEJ
Numer oddano do składu w kwietniu 1975 r. Podp. do druku w lipcu 1975 r. Ark. wyd. 34,16; ark. druk. 27,5. Papier druk. sat. V kl. 70 g, 61X86. Nakład 2710+25 egz.
Cena 45 zł

INDEKS 35436/35326

Olsztyńskie Zakłady Graficzne im. Seweryna Pieniężnego — 10-417 Olsztyn, ul. Towarowa 2. Lz. 85J

BIULETYN
URZĘDU PATENTOWEGO

Warszawa, dnia 01.07.1975 r. **Nr 7 (49) Rok III**

Ogłoszenia o zgłoszonych w Polsce
I. Wynalazkach do opatentowania
II. Wzorach użytkowych do ochrony

I. WYNALAZKI

la; **B07b** P. **166307** T **02.11.1973**

Zgłoszenie dodatkowe do patentu nr 48842

Biuro Studiów i Projektów Hutnictwa „Biprostal", Kraków Polska (Kazimierz **Kemmer,** January Gawinek).

Sposób sortowania spieku i innych materiałów wchodzących w skład mieszanek spiekanych oraz urządzenie do stosowania tego sposobu

Sposób i urządzenie do sortowania spieku i innych materiałów wchodzących w skład mieszanek spiekanych według patentu nr 48842 umożliwia uzyskanie maksymalnej ilości frakcji drobnej. Sposób polega na tym, że wydzieloną sposobem według patentu nr 48842 frakcję drobną poddaje się dodatkowo sortowaniu wykańczającemu na przesiewaczu (8), najlepiej wibracyjnym o oczkach kalibrowanych, znajdującym się w dolnej części zbiornika (1). (2 zastrzeżenia)

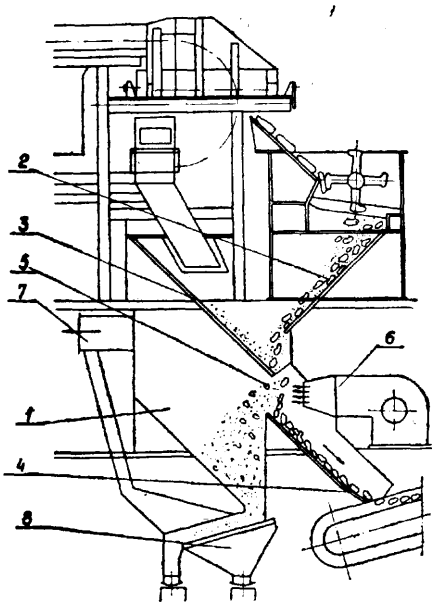

1a; E21b P. 167061 05.12.1973

Zakład Mechaniki Górotworu Polska Akademia Nauk, Warszawa Polska (Zygmunt Pindel)

Urządzenie do elektrohydraulicznego rozdrabniania z klasyfikatorem hydrocyklonowym

Przedmiotem wynalazku jest urządzenie do elektrohydraulicznego rozdrabniania z klasyfikatorem hydrocyklonowym, przeznaczone do rozdrabniania ziarnistych części stałych do żądanej wielkości ziarna, znajdujące zastosowanie na przykład w wytwórniach proszków ściernych. Urządzenie według wynalazku charakteryzuje się tym, że komora (1) elektrohydraulicznie połączona jest osiowo z kształtowym otworem wylewowym (3) hydrocyklonu (4) tak, że osie hydrocyklonu (4) i elektrohydraulicznej komory (1) pokrywają się. (1 zastrzeżenie)

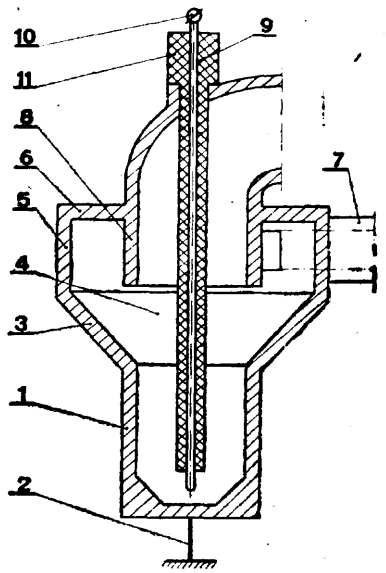

1a; B03b **P.** 173395 T 09.08.1974

Centralny Ośrodek **Badawczo-Projektowy** Wzbogacania i Utylizacji Kopalin „Separator", Katowice, Polska (Władysław Mironowicz, Antoni **Jędo,** Jan Raszyński, Ernest Gryc).

Pokład sitowy strunowy

Pokład sitowy strunowy przeznaczony do klasyfikacji materiałów sypkich, zwłaszcza węgla o dużym zawilgoceniu i zanieczyszczeniach ilastych zestawiony jest z segmentów składających się z ram i równoległych strun stalowych (4) ułożonych wzdłuż i w poprzek warstwami jedna na drugiej na ramie segmentu.

Mocowanie i napinanie strun stalowych (4) odbywa się przy pomocy zacisków grzebieniastych (3) zaopatrzonych na bocznej powierzchni w pionowe rowki, w które zakładane są wyprofilowane końcówki strun (4) oraz śrub mocująco-napinających (5). Jedna para zacisków grzebieniastych (3) mocuje i napina od kilku do kilkunastu strun stalowych (4).

(2 zastrzeżenia)

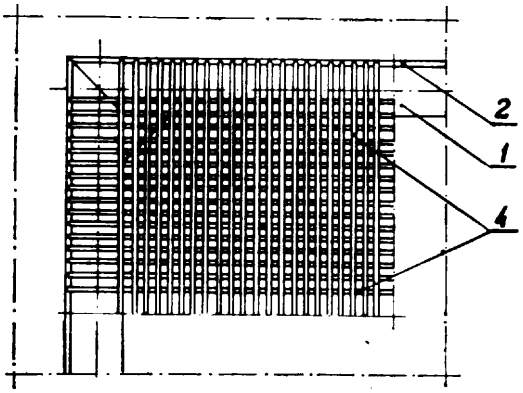

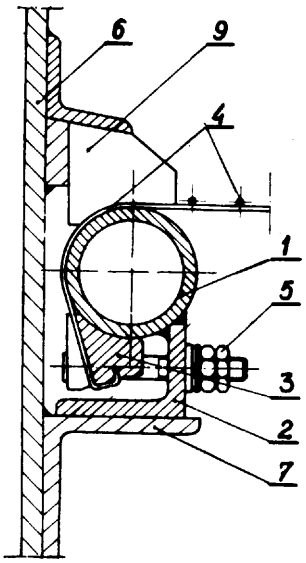

c; B03d P. 173436 T 12.08.1974

Centralny Ośrodek Badawczo-Projektowy Wzbogacania i Utylizacji Kopalin „Separator", Katowice, Polska (Kazimierz Makula, Piotr Wasilewski, Lesław Hofman, Eugenia Szklorz).

Sposób otrzymywania środka do flotacji węgli kamiennych

Sposób otrzymywania środka do flotacji węgli kamiennych według wynalazku polega na tym, że ropę naftową lub produkty jej destylacji poddaje się w całości utlenianiu na znanym katalizatorze w wyniku czego następuje utlenianie n-alkanów i alkilocyklonaftenów zawartych w surowcu. Równocześnie w trakcie utleniania reguluje się przy pomocy temperatury zawartość tlenu w produkcie do najkorzystniejszej ilości 1—5%.

W wyniku katalitycznego utleniania uzyskuje się produkt zawierający związki hydroksylowe, przede wszystkim grupy alifatycznej, a także związki alkilonaftenohydroksylowe w tym pochodne alkilocyklopentanu i alkilocykloheksanu.

Powstała mieszanina łączy w sobie cechy zbierające i pianotwórcze a obecność w niej związków alkilonaftenohydroksylowych wpływa korzystnie na przebieg flotacji. (1 zastrzeżenie)

3b; A41d P. 167049 04.12.1973

Akademia Wychowania Fizycznego im. Gen. K. Swierczewskiego, Warszawa, Polska (Kazimierz Fidelus, Wiktor Nowak, Lechosław Skorupski).

Amortyzator części ciała narażonych na uderzenie

Przedmiotem wynalazku jest amortyzator części ciała narażonych na uderzenie zwłaszcza głowy, ręki, kolan, łokcia. Amortyzator według wynalazku składa się z tworzywa porowatego z kanalikami łączącymi pory oraz z integralnie związanej szczelnej warstwy wierzchniej. (1 zastrzeżenie)

3d; A41h P. 169523 T 13.03.1974

Centralne Laboratorium Odzieżownictwa, Łódź, Polska (Stefan Workert, Henryk Kaniera).

Prasa do sklejania elementów odzieży

Prasa według wynalazku posiada górną płytę grzewczą (1) wyposażoną w obejmy (2) z rolkami (3), o które oparte są resory (4). Resory (4) są umieszczone w wycięciach w końcach dźwigni dwuramiennych (5) połączonych płaskimi przegubami (6) z dźwigniami (7) złączonymi także płaskimi przegubami (8) z belkami (9). Belki (9) są na swych końcach złączone przegubami (10) z kolumnami (11) ułożyskowanymi w korpusie (12) prasy i połączonymi z kolei układem dźwigniowym (13) z siłownikiem (14).

Resory (4) oraz dźwignie (5) i (7) mają swobodę obracania się wzdłuż osi podłużnych lub poprzecznych oraz przesuwania się w niewielkich granicach względem siebie. (1 zastrzeżenie)

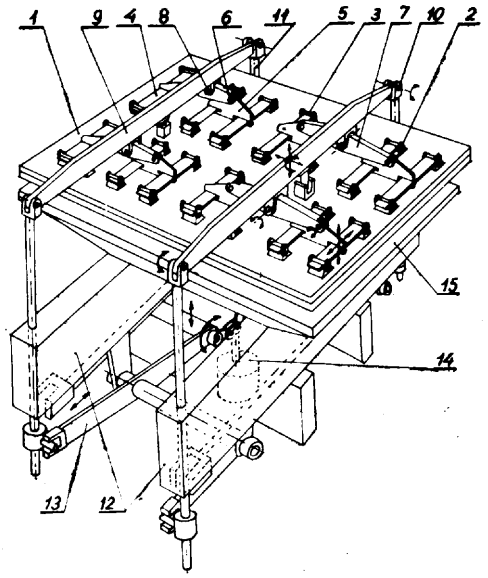

4a; F23d P. 173072 T 25.07.1974

Spółdzielnia Inwalidów im. Gen. K. Swierczewskiego, Kędzierzyn, Polska (Jan Bożkiewicz, Tadeusz Malinowski, Władysław Domarecki, Marian Koś).

Sposób formowania wkładów świetlnych do spalania knotowego w pojemnikach

Sposób formowania/ wymiennych wkładów świetlnych zwłaszcza iluminacyjnych, do spalania knotowego, wytwarzanych z substancji palnych o konsystencji stałej i pasujących do dowolnego kształtu pojemników, w których są spalane polega na tym, że wkłady te są formowane dopiero w samych pojemnikach (1) po umieszczeniu w nich dwóch składników stanowiących zestaw knota (3) w podpórce (4) i substancji palnej o konsystencji stałej, której nadano uprzednio postać granulatu (2) i którą obsypuje się knot (3) w celu utrzymania go w pozycji pionowej. Sposób stosuje się głównie do wyrobu zniczy nagrobkowych. (2 zastrzeżenia)

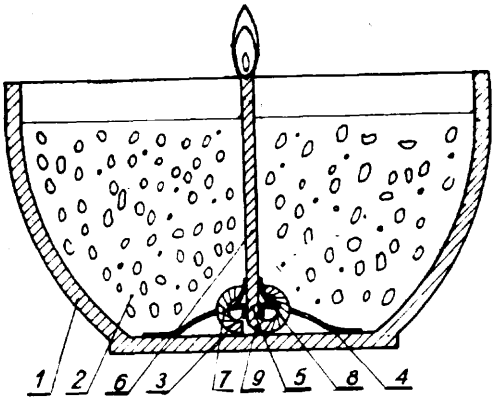

4d; F23d P. 167848 31.12.1973

Ośrodek Badawczo-Rozwojowy Suszarnictwa Płodów Rolnych „Suprol", Rogoźno Wlkp., Polska (Przemysław Malinowski, Bogdan Popiel-Machnicki).

Zapalnik elcktrogazowy do rozruchu palnika na paliwo ciekłe zwłaszcza do suszarni sypkich płodów rolnych

Przedmiotem wynalazku jest zapalnik elektrogazowy do rozruchu palnika na paliwo ciekłe zwłaszcza do suszarni sypkich płodów rolnych, rozpalanych dotychczas przy użyciu żagwi.

Zapalnik elektrogazowy według wynalazku składa się z głowicy (1) z dyszą (17), zaopatrzonej w świecę zapłonową (2) z elektrodą (3) rozmieszczoną osiowo we wnętrzu głowicy, inżektorowego mieszalnika (4) oraz instalacji doprowadzających gaz i powietrze, przy czym instalacja doprowadzająca gaz zaopatrzona jest w główny zawór odcinający (7), filtr (8) gazu, elektromagnetyczny zawór odcinający (9) ciśnienia gazu, natomiast instalacja doprowadzająca powietrze posiada zawór dławiąco-odcinający (14). (4 zastrzeżenia)

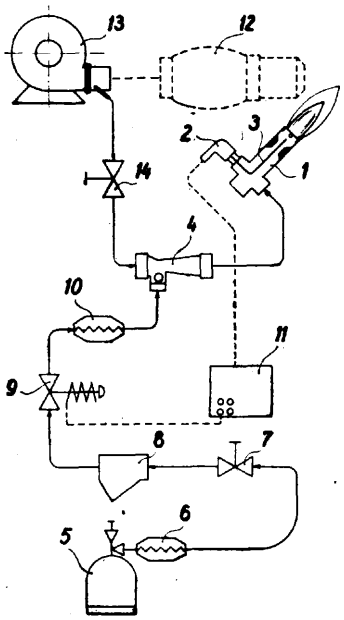

4g; F23d P. 161225 12.03.1973

Instytut Szkła Filia w Krakowie, Kraków, Polska (Stanisław Gawlik, Andrzej Grzenia, Mieczysław Czerwiak).

Uniwersalny palnik dla gazów o wysokiej zawartości składnika inertnego

Palnik według wynalazku posiada komorę mieszania (1) powietrza z gazem, urządzenia mieszające (4), dyszę (5) w kształcie stożka ściętego oraz nakrętkę stabilizującą (6). Komora mieszania (1) składa się z części cylindrycznych (7), konfuzera (8) zwiększającego prędkość przepływu mieszaniny i dyfuzora (9) zmniejszającego prędkość tego przepływu. Dysza (5) ma gwint wewnętrzny do nakręcania jej na komorę mieszania (1), otwór centryczny (10), otwory skręcone (11) względem osi palnika oraz otwory (12) w części stożkowej. (1 zastrzeżenie)

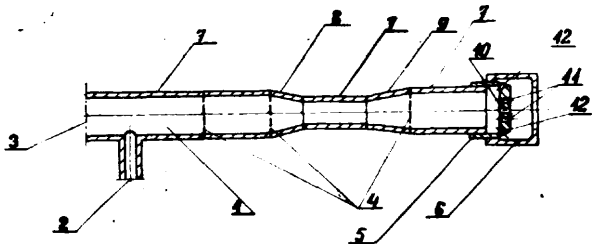

5a; E21b P. 170009 T 01.04.1974

Główne Biuro Studiów i Projektów Górniczych, Biuro Projektów Górniczych, Kraków, Polska (Lucjan Kruszecki, Karol Maczuga, Stanisław Pamuła, Jerzy Rogacz, Ryszard Ślifierz).

Wiertnica elektryczna do wiercenia otworów kotwiowych w skałach stropowych, zwłaszcza w wyrobiskach górnictwa węglowego

Przedmiotem wynalazku jest wiertnica elektryczna z mechanicznym posuwem przeznaczona do wiercenia otworów kotwiowych w skałach stropowych ze skał miękkich i średniotwardych łatwozwiercalnych, takich jak węgiel, łupek i gruboziarnisty piaskowiec, zwłaszcza w wyrobiskach górnictwa węglowego.

Wiertnica według wynalazku składa się z wiertarki (1) i podpory (2) zabudowanych ze sobą we wspólnej obudowie i sprzężonych poprzez śrubę pociągową (22), zespół sprzęgłowy (8), (16), (17), (18)(i (19) wraz z zespołem kół zębatych (7) stanowiących przekładnię mechanicznego przeniesienia napędu ruchu głównego na wrzeciono (14) i ruchu posuwowego, ä nadto posiadające urządzenie (9) (szczegół „A") przeznaczone do czyszczenia gwintu śruby pociągowej z nagromadzonych zwiercin i innych zanieczyszczeń, przy czym istotną cechą urządzenia (9) jest zabudowany w nim skrobak (27) i otwory (28) do odprowadzenia zanieczyszczeń. Nadto wiertnica posiada przegubowo związaną stopę z podporą i przedłużaczem (23) co umożliwia pewne ustawienie wiertnicy na mało stabilnym podłożu.

Wiertnica uwidoczniona jest na fig. 2 i fig. 3 ujawniających istotę wynalazku. (2 zastrzeżenia)

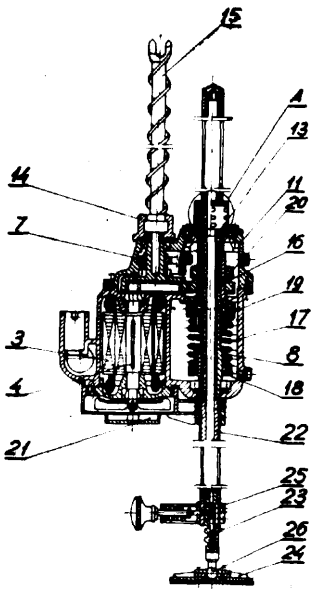

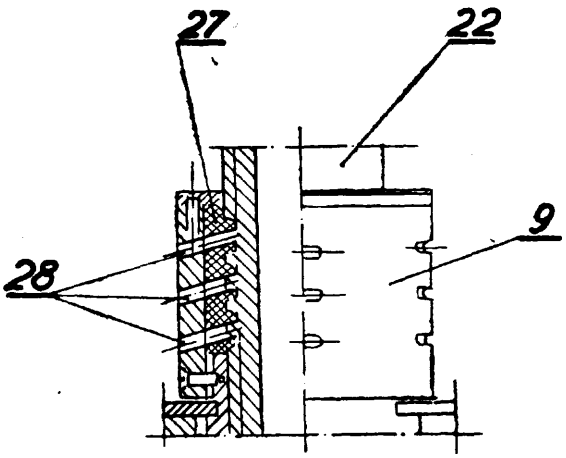

5a; E21b P. 173221 T 01.08.1974

Instytut Naftowy, Kraków, Polska (Tadeusz Turek, Ludwik Szostak, Józef Ginalski).

Urządzenie do amortyzowania drgań, zwłaszcza drgań przewodu wiertniczego

Przedmiotem wynalazku jest urządzenie do amortyzowania drgań, zwłaszcza drgań przewodu wiertniczego, powstających przy zwiercaniu skały narzędziem skrawającym, w czasie wiercenia otworu wiertniczego.

Urządzenie składa się z rurowej obudowy górnej (4) i dolnej (12), z trzona nośnego (9), górnej wewnętrznej tulei (7) z otworami przepływowymi (7a) w kołnierzu, tłoka pływającego (6) i pierścienia uszczelniającego (10), tłoka kompensacyjnego **(14)** w przestrzeni cylindrycznej (13) zamkniętej pierścieniem oporowym (15) z wlotem płuczkowym (16). Elementami amortyzującymi drgania są tłok kompensacyjny, trzon nośny oraz poduszka gazowa-płynowa w komorach (5,8,8a) i przestrzeni cylindrycznej (13). (1 zastrzeżenie)

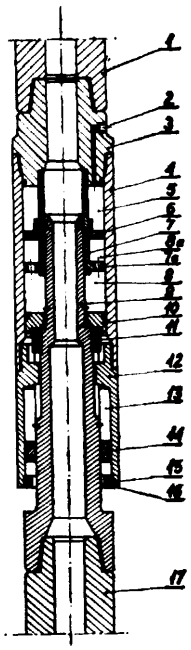

5a; E21b P. 173243 T 03.08.1974

Instytut Naftowy, Kraków, Polska (Władysław Kozik).

Sposób pomiaru krzywych elektrometrycznych w otworach wiertniczych i urządzenie do pomiaru krzywych elektrometrycznych w otworach wiertniczych

Sposób według wynalazku dotyczy pomiaru krzywych elektrometrycznych w otworach wiertniczych. Sposób polega na tym, że dokonuje się jednocześnie kompleksowych pomiarów oporności pozornej skał w otworze wiertniczym za pomocą sondy indukcyjnej, potencjałowej sondy z polem sterowanym i gradientowej sondy z polem sterowanym. Na podstawie otrzymanych krzywych z pomiarów wylicza się oporność rzeczywistą skał.

Urządzenie do pomiaru krzywych elektrometrycznych w otworach wiertniczych charakteryzuje się tym, że przyrząd wgłębny stanowią sonda indukcyjna (I) i sonda do pomiarów polem sterowanym (II). Sonda indukcyjna (I) składa się z generatora (7), do którego połączona jest cewka nadawcza (8), od której sygnał powstający w wyniku przewodności skał przechodzi poprzez cewką odbiorczą (9) do wzmacniacza wstępnego (10), detektora fazowego (11) i wzmacniacza końcowego (12), który przesyła sygnał za pośrednictwem kabla pomiarowego do części naziemnej **(III).** Sonda do pomiarów polem sterowanym (II) składa się z układu elektrodowego, który stanowią elektroda centralna **AO)** i para elektrod zewnętrznych (A1, A2) wytwarzających pole elektryczne, dwie pary elektrod pomiarowych **(M1, N1** i M2, N2) oraz elektroda odniesienia **(NO).** (2 zastrzeżenia)

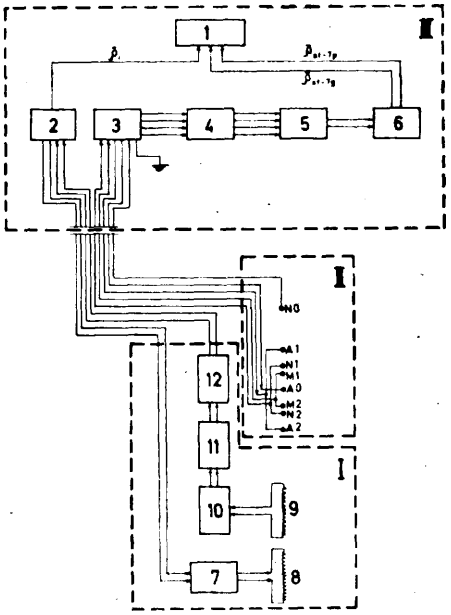

5a; E21b P. 173480 T 14.08.1974

Kopalnia Soli im. T. Kościuszki — Przedsiębiorstwo Państwowe, Wapno, Polska (Marian Kolonko, Franciszek Seyda, Wacław Pajor).

Sposób uszczelniania otworów wiertniczych i uszczelniacz wgłębny do uszczelniania otworów wiertniczych

Sposób dotyczy uszczelniania otworów wiertniczych. Sposób polega na wprowadzeniu uszczelniacza wgłębnego osadzonego na żerdzi wiertniczej w głąb otworu ruchem posuwistym, po czym, nadając ruch prawoskrętny obrotowy-swobodny, powoduje się zakleszczenie w ściany otworu członu zakleszczającego, a z kolei uszczelnienie otworu, przez pozostawienie uszczelniacza wgłębnego w głębi otworu wiertniczego.

Uszczelniacz wgłębny do uszczelniania otworów wiertniczych składa się z członu zakleszczającego i członu uszczelniającego połączonych przegubowo złączką na stałe. Człon zakleszczający zawiera koło zębate (1) osadzone na wałku (2) z czopem kulowym, wraz z wpustem (3), przy czym wałek (2) dociskany jest sprężyną (5), a na kole zębatym (1) osadzona jest zapadka zębata (13) dociskana przez sprężynę (6). Na czopie kulowym wałka (2) opiera się zwalniak (8) częściowo osadzony w sworzniu (7), który zakończony jest grzybkiem dociskanym sprężyną (9), na którym

opierają się kleszcze (10) prowadzone w korpusie (4) i dociskane dociskaczem grzybkowym (11) z bezpiecznikiem (12). Człon uszczelniający posiada tuleję gwintowaną (18) z bezpiecznikiem (19), w której wmontowany jest zawór zwrotny składający się z kulki (22), piasty (21), sprężyn (23) i prowadników (24), uruchamiany popychaczem (25) za pomocą złączki (27) z bezpiecznikiem (28). (4 zastrzeżenia)

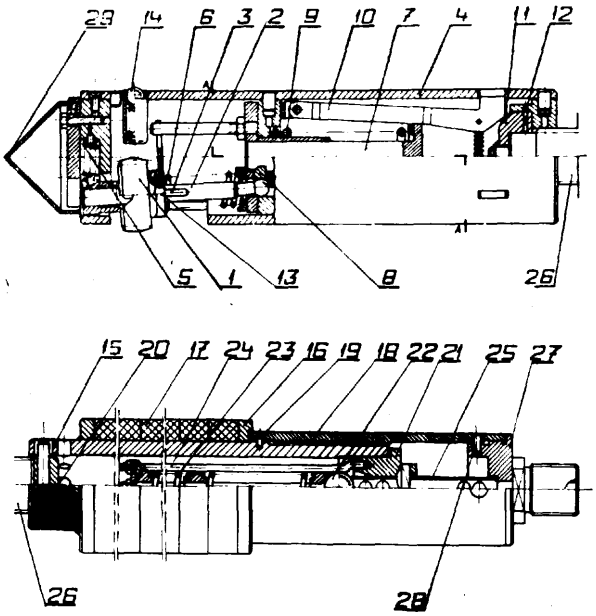

5a; E21b P. 173605 T 21.08.1974

Instytut Naftowy, Kraków, Polska (Stefan Geroń, Stanisław Rażniewski, Stanisława Czerwińska, Józef Gumułczyński, Zdzisław Jaracz, Stanisława Kozner, Wojciech Jaślar, Danuta Jasińska).

Sposób sporządzania płuczki wiertniczej stosowanej zwłaszcza do przewiercania skał pęczniejących i sypliwych

Przedmiotem wynalazku jest sposób sporządzania płuczki wiertniczej, stosowanej do przewiercania skał pęczniejących i sypliwych oraz do dowiercania kolektorów roponośnych o szczególnie dużym lepiszczu ilastym.

Sposób polega na tym, że wytwarza się 10-procentową zawiesinę bentonitu w wodzie, którą następnie dysperguje się wodorotlenkiem potasu KOH lub węglanem potasu K_2CO_3 w ilości najkorzystniej 0,1—0,5% wagowo w stosunku do objętości zawiesiny, po czym zadaje się ją koloidem ochronnym, najkorzystniej polimerem preparowanym związkami potasu, jak polimerem skrobiowym w ilości około 2% lub huminianem potasu w ilości około 5% wagowo w stosunku do objętości mieszaniny, przy czym najkorzystniej jest, aby zawartość jonów potasu K+ w płuczce nie przekraczała 7%. (1 zastrzeżenie)

5a; E21b P. 173914 T 06.09.1974

Kopalnia Węgla Kamiennego „Wawel", Ruda Śl., Polska (Edward Macheta, Kazimierz Madziarczyk, Czesław Wagner, Ryszard Balicki, Janusz Latoska).

Urządzenie do wiercenia otworów strzałowych

Przedmiotem wynalazku jest urządzenie przeznaczone do wiercenia otworów strzałowych w kamieniu przodków kamienno-węglowych wyrobisk korytarzowych.

Istota urządzenia według wynalazku polega na zastosowaniu siłownika hydraulicznego (2) dwustronnego działania, osadzonego uchylnie w korpusie podstawy (1). Siłownik ten u dołu jest połączony z wychylającą śrubą (4), a u góry ma zamocowaną prowadnicę (5) wyposażoną w podnoszącą śrubę (6) połączoną z ramą (7) wiertnicy. Przez uchylne osadzenie siłownika w korpusie podstawy, przy jednym ustawieniu urządzenia można wywiercić wszystkie otwory strzałowe w górnej części wyrobiska korytarzowego będącego w popędzie. (1 zastrzeżenie)

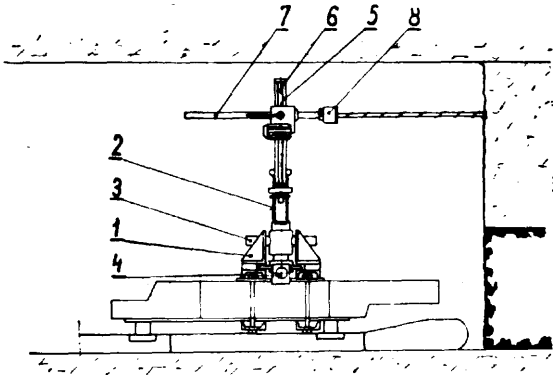

5a; E21b P. 174072 T 13.09.1974

Centralny Ośrodek Badawczo-Projektowy Wzbogacania i Utylizacji Kopalin „Separator", Katowice, Polska (Jerzy Winnicki, Kazimierz Markiel, Jadwiga Grajner, Stanisława Czerwińska, Józef Gumułczyński, Tadeusz Półchłopek).

Sposób wykorzystania niskojakościowych iłów do sporządzania płuczek wiertniczych

Sposób wykorzystania niskojakościowych iłów bentonitowych do sporządzania płuczek wiertniczych, zwłaszcza do wierceń głębokich polega na tym, że do rozdrobnionych, wysuszonych i sproszkowanych iłów niskojakościowych zawierających aktywator dodaje się do 50% koncentratu montmorillonitowego w postaci dyspersji o dowolnym stopniu uwodnienia lub w postaci proszku. (2 zastrzeżenia)

5b; E21c P. 165058 05.09.1973

Kopalnia Węgla Kamiennego „Szczygłowice", Knurów, Polska (Henryk Smyczek, Rudolf Trzeja, Paweł Kinder, Zdzisław Chrobok, Janusz Sedlaczek, Wiesław Łapiński, Andrzej Błażewicz, Józef Knyć).

Układ zabezpieczający górniczą maszynę urabiającą pracującą na wyrobiskach nachylonych

Przedmiotem wynalazku jest układ zabezpieczający górniczą maszynę urabiającą wyposażoną w hydrauliczny napęd posuwu, zwłaszcza kombajn węglowy pracujący w wyrobiskach nachylonych.

Układ ten składa się z cięgna (1) rozpiętego wzdłuż urabianego wyrobiska i zamocowanego na jego końcach oraz z naprowadzająco-zaciskowego zespołu (2) przytwierdzonego do urabiającej maszyny, przy czym naprowadzająco-zaciskowy zespół (2) posiada rolki (5), które nakierowują cięgno (1) tak, że przechodzi ono między szczękami (6) i (7) usytuowanymi między rol-

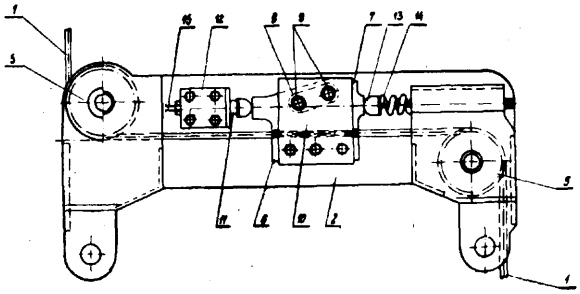

karni (5). Szczęki (6) i (7) zaciskane są na cięgnie (1) pod wpływem działania sprężyny (14) zaś zwalniają one zacisk cięgna (1) w wyniku działania hydraulicznego siłownika (12) zasilanego medium z roboczego obiegu hydraulicznego napędu posuwu urabiającej maszyny (3). (2 zastrzeżenia)

5b; E21c P. 173197 02.08.1974

Pierwszeństwo: 02.08.1973 — Szwecja (nr 7310634—6)

Atlas Copco Aktiebolag, Stockholm, Szwecja (Carl Gösta Bernhard, Sven Ingemar Johansson).

Urządzenie hydrauliczne udarowe

Urządzenie hydrauliczne udarowe przeznaczone jest do wiercenia skał. Urządzenie zawiera obudowę (1) podzieloną na sekcję (2) hydrauliczną i sekcję (3) niehydrauliczną oraz tłok udarowy (4). Sekcja (3) niehydrauliczna ma pierścieniową przestrzeń utworzoną w szczelinie narzędziowej (12) oraz otwór wylotowy (48) przed tuleją uchwytową (13) dla utworzenia przedniej i tylniej przegrody sprężonego powietrza. (4 zastrzeżenia)

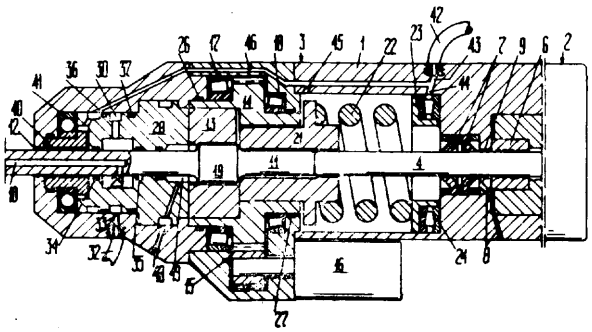

5b; E21c P. 173212 T 01.08.1974

Główny Instytut Górnictwa, Katowice, Polska (Jerzy Rauk, Leonard Pluta, Kazimierz Dziunikowski).

Sposób ogrzewania **podkładu** węgla w procesie hydrozgazowania, ekstrakcji i uwodornienia

Sposób ogrzewania w procesie hydrozgazowania, ekstrakcji i uwodornienia pokładu węgla udostępnionego z powierzchni rzędami pionowych otworów w dolnych częściach połączonych kanałami, polega na tym że ogrzewanie prowadzi się w kanałach pomiędzy dwoma wewnętrznymi rzędami pionowych otworów, przez doprowadzenie prądu elektrycznego na elektrody zabudowane w otworach rzędów zewnętrznych.

Równocześnie łączy się otwory dolnego skrajnego rzędu z otworami rzędu niżej leżącego, przy czym otwory rzędów skrajnych, przez które doprowadza się prąd elektryczny, utrzymuje się pod ciśnieniem gazu obojętnego równym lub większym od ciśnienia w strefie reakcji. (1 zastrzeżenie)

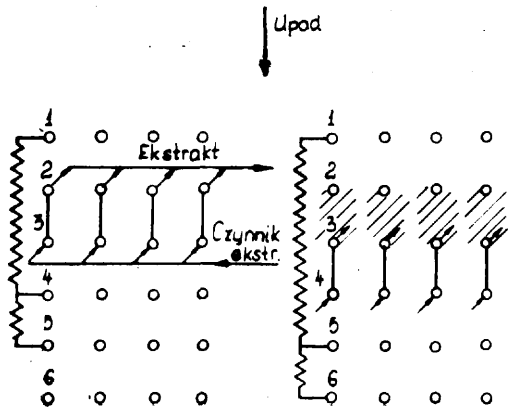

5b; E21c P. 173214 T 01.08.1974

Główny Instytut Górnictwa, Katowice, Polska (Jerzy Rauk, Leonard Pluta, Kazimierz Dziunikowski).

Sposób zgazowania węgla

Sposób zgazowania pokładu węgla polega na doprowadzeniu tlenu z CO_2 do podziemnego generatora (1), skąd wzbogacony gaz uchodzi do kolektora (4) zasilanego równocześnie parą wodną. Z kolektora (4) gaz z parą wodną są kierowane do pionowego reaktora (5), do którego dolne[4] części doprowadza się rozdrobniony węgiel (6). Nośnikiem węgla w kierunku powierzchni, jak również źródłem ciepła w strefie reakcji reaktora (5) jest gaz z podziemnego zgazowania. (1 zastrzeżenie)

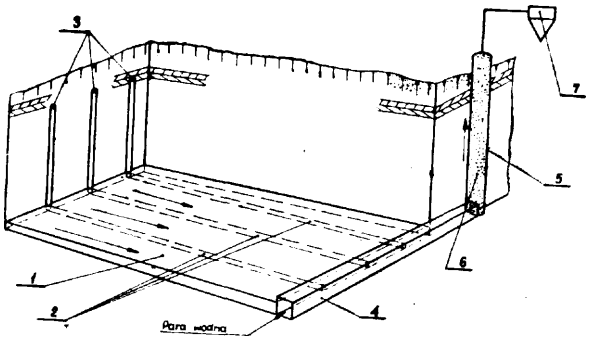

5b; E21c P. 173475 T 14.08.1974

Zakłady Konstrukcyjno-Mechanizacyjne Przemysłu Węglowego, Gliwice, Polska (Krzysztof Masłowski, Zdzisław Szpilka, Marian Kobierski, Jan Kalyta).

Sposób sterowania mechanizmu nawrotnego działania

Sposób sterowania mechanizmu nawrotnego działania, za pośrednictwem zderzaków ograniczających przesuw mechanizmu stosuje się w górnictwie do otwierania i zamykania tam trakcyjnych, przelotów kubłowych itp. Sposób polega na tym, że wyłączanie, a następnie przełączanie silnika (1) następuje po zadziałaniu przekaźnika (11) nadprądowego w chwili wzrostu prądu silnika do nastawionej wartości na skutek ugięcia jednego z amortyzowanych zderzaków ograniczających ruch posuwisto-zwrotny lub obrotowo-zwrotny mechanizmu (4) wykonawczego. Wartość nastawionego prądu przekaźnika (11) nadprądowego jest mniejsza, względnie równa wartości prądu znamionowego silnika. (2 zastrzeżenia)

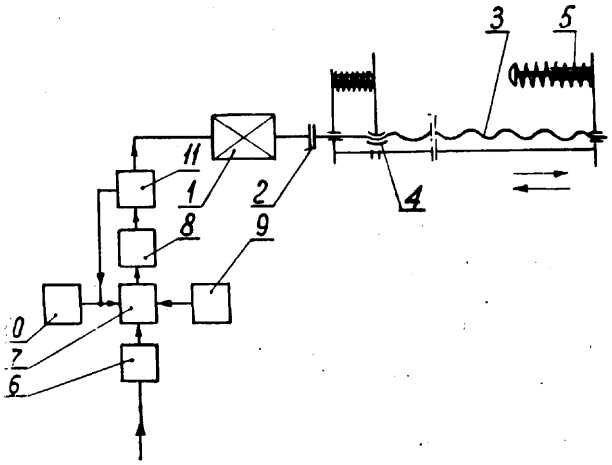

5b E21c P. 173476 T 14.08.1974

Zakłady Konstrukcyjno-Mechanizacyjne Przemysłu Węglowego, Gliwice, Polska (Tadeusz Kalinecki, Wincenty Rudnicki, Stanisław Klimkowski).

Urządzenie do układania przewodów

Urządzenie do układania przewodów przeznaczone jest dla maszyny urabiającej, którą te przewody zasilają w energię elektryczną i wodę.

Urządzenie składa się z dwóch kół (2), (3) prowadzących, opasanych cięgnem (1), które za pośrednictwem zwrotnych krążków (6) i łącznika (5) jest zamocowane w chodniku. Przypadkowa nierównomierność posuwu urządzenia jest łagodzona przez amortyzator (8), umieszczony między krążkiem zwrotnym a zamocowaniem naciągu cięgna. (2 zastrzeżenia)

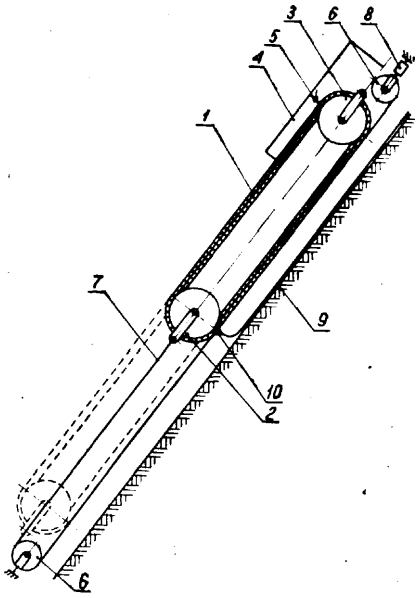

5b; E21c P. 173512 T 15.08.1974

Zakłady Konstrukcyjno-Mechanizacyjne Przemysłu Węglowego, Gliwice, Polska (Józef Roman Chlęch, Henryk Sojka, Edmund Szala).

Organ urabiający kombajnu węglowego

Organ urabiający stosowany jest w kombajnie węglowym. Organ wiruje na osi poziomej i ma na wspólnej' piaście umieszczone dwa przeciwstawne ślimaki (1, 2). Ślimak (1) ma krawędzie obwodowe zwojów uzbrojone nożami (40), a drugi ma krawędzie nie uzbrojone. Ślimak nie uzbrojony służy do zbierania urobku ze spągu, podnoszenia go i ładowania na przenośnik. Żeby przeciwstawny ślimak uzbrojony (1) nie przenosił urobku w kierunku przeciwnym, co druga przestrzeń między zwojami jest zamknięta łącznikiem o postaci blaszanego wycinka (5) cylindra. Co druga przestrzeń otwarta od strony obwodowej zawiera blaszany łącznik stanowiący wycinek (6) stożka ściętego sięgający do piasty. Zwoje silnika (2) mają wzdłużnie przymocowane płaskowniki przestawne w kierunku promieniowym. (2 zastrzeżenia)

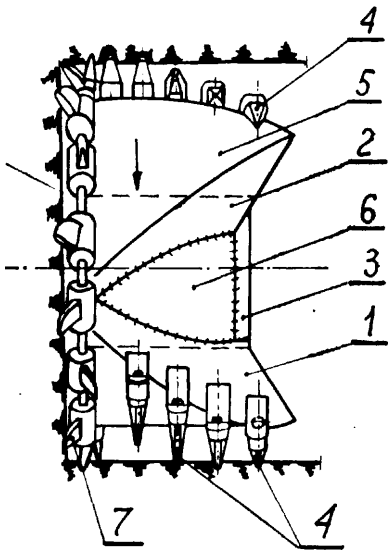

5b; E21c P. 173842 T 03.09.1974

Zakłady Konstrukcyjno-Mechanizacyjne Przemysłu Węglowego, Gliwice, Polska (Werner Kitel, Stanisław Kostrzewski, Alojzy Śmieja, Jan Fedyszak, Zbigniew Bijak, Jan Maciejczyk).

Urządzenie do urabiania grubych pokładów węgla

Urządzenie do urabiania grubych pokładów węgla zaopatrzone jest w przechylne sanie, zawierające górną ramę (3) symetrycznie zamocowaną przegubem (4) na dolnej ramie (5), przy czym na tejże ramie (5) zamocowane są kierujące koła (7) łańcuchowe. (2 zastrzeżenia)

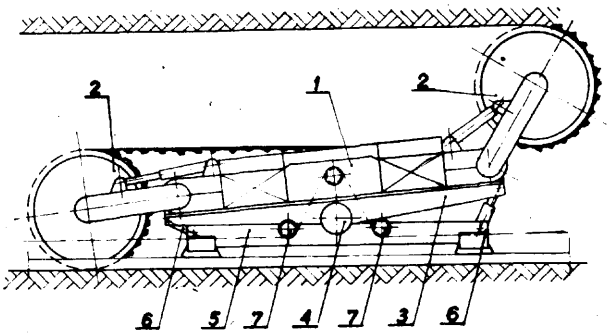

5b; E21c P. 173946 T 07.09.1974

Zakłady Konstrukcyjno-Mechanizacyjne Przemysłu Węglowego, Gliwice, Polska (Zbigniew Bijak, Jan Fedyszak, Jan Maciejczyk, Werner Kitel, Stanisław Kostrzewski, Alojzy Śmieja).

Urządzenie do urabiania grubych pokładów węgla

Urządzenie do urabiania grubych pokładów węgla składa się z zestawu maszyn urabiających: górnej ze sztywnymi głowicami i dolnej z głowicami ramionowymi, przy czym pomiędzy tymi maszynami znajduje się rama jezdna umożliwiająca przesuwanie górnej maszyny urabiającej względem maszyny dolnej, stanowiącej podstawę zestawu maszyn. (1 zastrzeżenie)

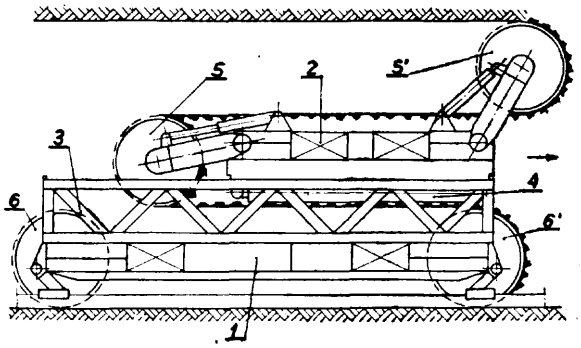

5b; E21c P. 174037 12.09.1974

Pierwszeństwo: 12.09.1973 — RFN (nr P 2345884.6)

Ruhrkohle Aktiengesellschaft, Essen, Republika Federalna Niemiec (Hans — Joachim Hochheimer, Hans-Ludwig Jacob, Hans Haas, Benhard **Wülk,** Paul Helling).

Sposób badania przedpola w trakcie eksploatacji pokładów węgla i urządzenie do stosowania tego sposobu

Sposób polega na tym, że wytwarza się impulsy dźwiękowe skierowane za pomocą nadajnika w kierunku badanego przedpola, które po odbiciu się od płaszczyzn granicznych wracają i są odbierane przez aparaturę. W sposobie tym mierzony jest czas między wywołaniem impulsu i powrotem fali odbitej.

Wytwarza się przy tym kilka monochromatycznych, koherentnych impulsów dźwiękowych o zgodnej częstotliwości w paśmie akustycznym, które po sformowaniu w wiązkę dźwiękową o maczugowatej charakterystyce promieniowania skierowane zostają do badanego przedpola według tej charakterystyki. Podczas badania zmienia się zależność fazowa między monochromatycznymi falami impulsów, przez co zmienia się kierunek źródła dźwięków, a przedpole jest stopniowo sprawdzane. Odbite kierunkowe fale dźwiękowe odbiera się, a tym samym analizuje się badane przedpole.

Urządzenie według wynalazku charakteryzuje się tym, że zawiera zespół (7) wytwarzania impulsów, nadajniki (9) zasilane jednakowymi impulsami i jeden z jednakowych nadajników (9) dźwięku lub dodatkowy czujnik dźwiękowy pracujący z zespołem (10) rejestrowania odbitych fal. Z zespołem (7) wytwarzania impulsów jak również z zespołem **(10)** jest sprzężony miernik (11) czasu przelotu. (6 zastrzeżeń)

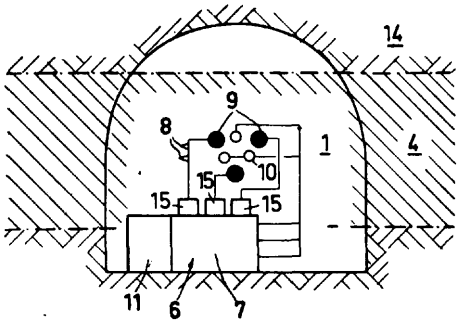

5c; E21d P. 167664 27.12.1973

Zgłoszenie dodatkowe do zgłoszenia nr P. 144434

Główny Instytut Górnictwa, Katowice, Polska (Zygmunt Dabiński, Józef Hejmanowski, Stanisław Łaboński, Piotr Podsiadło, Wiktor Trębacz):

Układ hydrauliczny sterowania obudowy zmechanizowanej

Układ hydrauliczny sterowania obudowy zmechanizowanej ma suwakowy rozdzielacz (3), którego dwupołożeniowe suwaki (3a) służą do rabowania i rozpierania podpór (1) obudowy, a **trójpołożeniowy** suwak (3b) połączony jest z rozporami (la) tamy podsadzkowej. Rozdzielacz (3) zestawu **(K)** obudowy jest odcięty od magistralnego zasilającego przewodu (19) za pomocą zaworu (5) o dużej szczelności i połączony sterującym przewodem (7), który ma zabudowany dodatkowy sterowany zwrotny zawór (9), z blokiem (10) zaworowego rozdzielacza (8) sąsiedniego zestawu **(K+1).** Blok (11) rozdzielacza (8) poprzez blok (13) zestawu (K) w neutralnym położeniu (a) zaworów **(11a, 11b)** jest połączony ze spływowym przewodem (6), natomiast w położeniu (b) tych zaworów przewodem (17) z **nadtłokową** przestrzenią przesuwnika (16) zestawu (K). Ponadto **przewód** (17) połączony jest poprzez zawór (18) z podtłokową przestrzenią przesuwnika (16), z którą to przestrzenią, również poprzez zawór (18), połączony jest blok (12) zaworowego rozdzielacza (8) zestawu (K) obudowy. (1 zastrzeżenie)

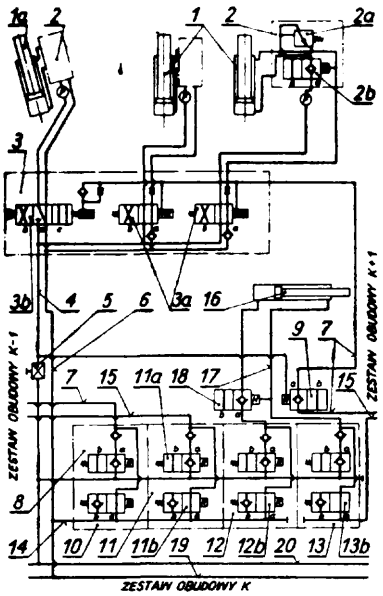

5c; E21d P. 167812 T 31.12.1973

Główny Instytut Górnictwa, Katowice, Polska (Zygmunt **Dabiński,** Stanisław Łaboński, Jan Perek, Andrzej Raczyński).

Układ zasilająco-sterujący kroczącej obudowy górniczej

Układ zasilająco-sterujący według wynalazku jest zaopatrzony w jedno- lub wieloblokowy rozdzielacz (5). Rozdzielacz ten w każdym bloku ma trójpołożeniowy suwak **(6),** sterowany zasilająco-upustowy zawór (7) oraz przelewowy zawór (8) i jest zaopatrzony w parę łącznikowych przewodów (9) z odcinającymi zaworami (10). Przewody te poprzez dwudrożne szybkozłącze (11) są łączone z gniazdem o odrębnej drożności dwóch bloków (12) zaworów zwrotnych, połączonych z pod- i nadtłokową przestrzenią hydraulicznego siłownika (13) dwustronnego działania osadzonego w znany sposób na ciernym stojaku (14). Tak skonstruowany układ rozwiązuje zagadnienie rozpierania i przemieszczania w wyrobisku ścianowym obudowy zaopatrzonej w siłowniki **hydrauliczne** przystawiane do stojaków ciernych. (1 zastrzeżenie)

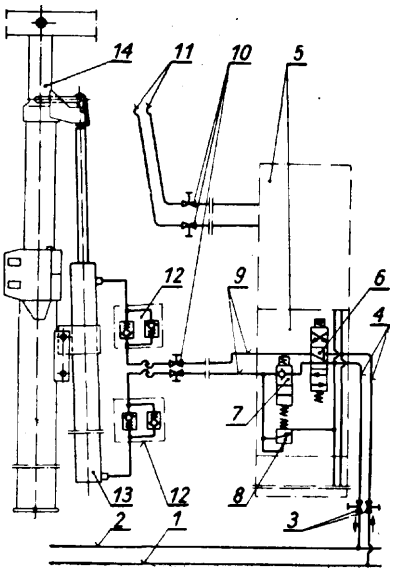

5c; E21d P. 170810 T 04.05.1974

Kopalnia Rudy Żelaza „Grodzisko", Grodzisko, Polska (Stanisław Kulejewski, Ryszard Dobringer).

Podkładka do obudowy kotwiowej

Przedmiotem **wynalazku jest podkładka do obudowy** kotwiowej wykonana w postaci płyty kształtowej umożliwiająca skuteczne ustawienie się żerdzi kotwi w stosunku do płaszczyzny wyrobiska górniczego zapewniając prawidłowe kotwienie skał i warstw złoża kopaliny.

Istotę wynalazku najlepiej przedstawia rysunek, na którym podkładka (1) w części środkowej ma kształt stożka ściętego (2), którego mniejsza podstawa posiada otwór stożkowy (3), przy czym w otworze stożkowym (3) osadzona jest czasza kulista (4) żerdzi (5), zaś wzdłuż przekątnych płyta (1) ma kształtowe usztywnienia (9). (1 zastrzeżenie)

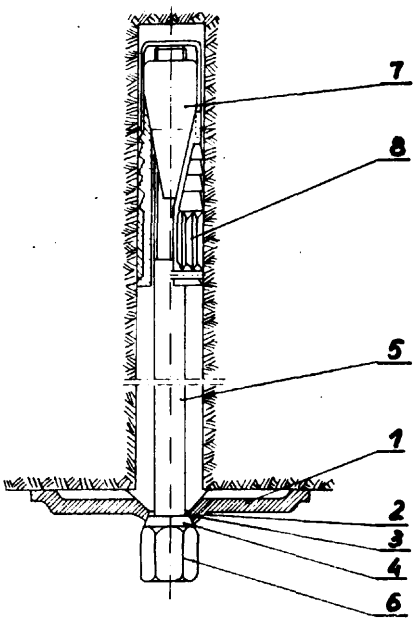

5c; **E21d P. 173264 T** 03.08.1974

Zakłady Konstrukcyjno-Mechanizacyjne Przemysłu Węglowego, Gliwice, Polska (Edward Mikuła, Zbigniew Korecki, Zbigniew Zawada, Franciszek Podleśny).

Urządzenie do osadzania kotwi w stropach i ociosach wyrobisk górniczych

Urządzenie do osadzania kotwi w stropach i ociosach wyrobisk górniczych przeznaczone jest w szczególności do współpracy z kombajnem drążącym wyrobiska korytarzowe, zwłaszcza wyrobiska o przekroju prostokątnym. Urządzenie stanowią dwie ramy skokowo postępujące przy ociosach po obu stronach kombajnu (6). Każda rama składa się; z dwóch rozpór (2) i (3) połączonych ze sobą teleskopową belką (1). Wewnątrz belki znajduje się siłownik hydrauliczny o dużym skoku, który przesuwa do przodu albo wycofuje rozporę przednią (2) podczas gdy tylna jest rozparta, bądź też podciąga tylną rozporę (3), gdy przednia jest rozparta. Końce belki (1) są sztywno połączone z kadłubami (11) i (12). Przez kadłuby te przewleczone są rozpory (2) i (3). Rozpory i kadłuby wsparte są przegubowo na stopach (8). Obydwie przednie rozpory (2) połączone są pod stropem teleskopową belką (13), zaś tylne rozpory belką (4). Na przednich kadłubach (11) osadzone są znane wysięgniki (9) z wiercąco-kotwiącymi kolumnami (10). W odmianie wykonania urządzenia stopy (8) prowadzone są po specjalnych torach układanych na spągu. W innym rozwiązaniu urządzenia rama podwieszona jest pod stropem w ten sposób, że każda rozpora zawieszona jest na wózku przesuwnym po torze zamocowanym na już osadzonych w stropie kotwiach. (3 zastrzeżenia)

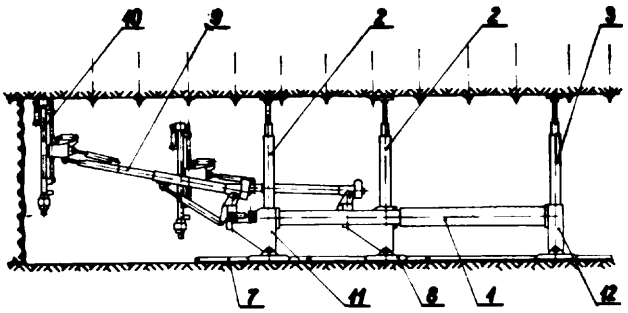

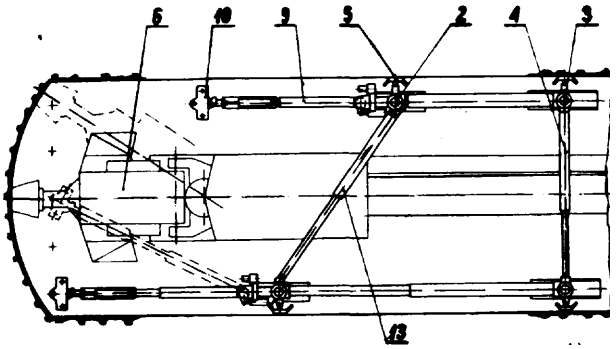

5c; E21d P. 173312 T 06.08.1974

Politechnika Śląska im. Wincentego Pstrowskiego, Gliwice, Polska (Wiesław Zadęcki, Mirosław Chudek, Zenon Szczepaniak, Jerzy Stanek, Ryszard Jurkiewicz, Ryszard Lipiński, Henryk Bałut).

Sposób wykonywania górniczych obudów

Sposób wykonywania górniczych obudów polega na tym, że szalunek od strony wypełnienia masą cementową lub betonową pokrywa się wodnym roztworem soli sodowej karboksymetylocelulozy, korzystnie z dodatkiem związku obniżającego napięcie powierzchniowe. Stosuje się nie mniej niż 0,1 część wagową soli sodowej karboksymetylocelulozy na 100 części wagowych wody i powyżej 0,0001 część wagową związku powierzchniowo-czynnego.

Odmiana sposobu według wynalazku polega na pokryciu szalunku emulsją składającą się z wodnego roztworu soli sodowej karboksymetylocelulozy ewentualnie zawierającego związek obniżający napięcie powierzchniowe i mieszaniny olejów alifatycznych i/lub aromatycznych z emulgatorem nierozpuszczalnym w wodzie, korzystnie estrami sorbitu z kwasami tłuszczowymi nasyconymi. Stosunek wodnego roztworu soli sodowej karboksymetylocelulozy do olejów jest większy niż 100:1 w częściach wagowych, a stosunek olejów do emulgatora nierozpuszczalnego w wodzie wynosi poniżej 1:1 w częściach wagowych.

W innej odmianie sposobu według wynalazku postępuje się jak wyżej z tym, że stosuje się dodatkowo parafinę w ilości 0,01 części wagowych na 100 części wagowych olejów. (3 zastrzeżenia)

5c; E21d P. 173412 T 09.08.1974

Ośrodek Badawczo-RozWojowy Budownictwa Górniczego „Budokop" Mysłowice, Polska (Bogusław Ciałkowski, Teofil Pałucki, Jan Mateja, Kazimierz Rulka, Jerzy Motyka, Hubert Anczok).

Obudowa górniczych wyrobisk korytarzowych z płaskim stropem

Obudowa górniczych wyrobisk korytarzowych z płaskim stropem przeznaczona jest do stosowania w podziemnym budownictwie górniczym.

Obudowa według wynalazku stanowi konstrukcję (2) wspierającą strop, podpartą aktywnymi podporami (5) pośrednimi, wspartymi na usytuowanym pod nią cięgnem (3). Cięgna (3) jedno- lub wieloczłonowe mają końce (19) zamocowane do górotworu lub do konstrukcji wspierającej strop. (3 zastrzeżenia)

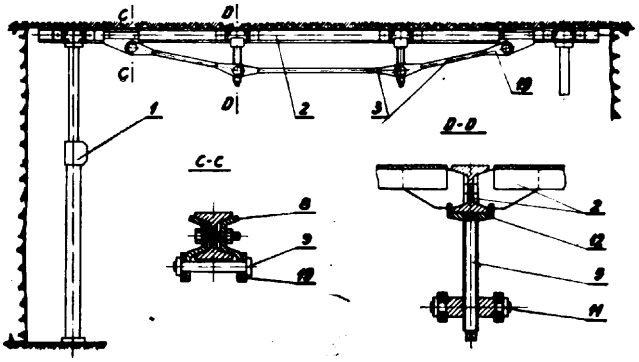

5c; **E21d** **P. 174024** 11.09.1974

Pierwszeństwo: 08.10.1973 — RFN (nr P. 2350401.0)

Rheinstahl Aktiengesellschaft, Essen, Republika Federalna Niemiec.

Obudowa krocząca wyrobiska

Przedmiotem wynalazku jest obudowa krocząca wyrobiska, przeznaczona do eksploatacji pod ziemią.

Obudowa składa się z niezależnych od siebie zestawów obudowy (3, **31—34**) uszeregowanych w kierunku nachylenia ściany wybierkowej i mogących przesuwać się krokowo za pomocą przesuwnika (10), przy czym do unieruchamiania jednej części przesuwnika (10) służy belka oporowa (4). Belka oporowa (4) jest ukształtowana jako wieloczęściowa i przebiega na całej długości ściany. Każdemu zestawowi **(3, 31—34)** obudowy przyporządkowana jest część **(41—44)** belki oporowej (4), przy czym części te są ze sobą połączone przegubowo w ten sposób, że są odchylne tylko w jednej płaszczyźnie prostopadłej do spodka i poprzecznej do kierunku przesuwania. (7 zastrzeżeń)

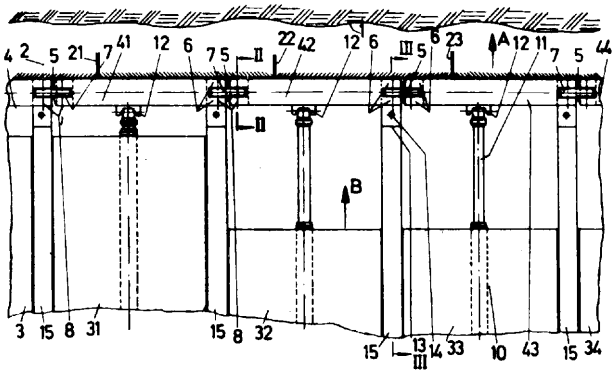

5c; E21d **P. 171238 T** 18.05.1974

Główne Biuro Studiów i Projektów Górniczych Biuro Projektów Górniczych, Katowice, Polska (Emil Świst).

Sposób kotwienia obudowy wyrobisk podziemnych oraz kotew kablowa i wtryskarka tłokowa

Sposób kotwienia obudowy wyrobisk podziemnych polega na wprowadzeniu do wywierconego w górotworze otworu kotwy kablowej składającej się ze strun stalowych, rozmieszczonych wokół rurki iniekcyjnej, połączonych głowicą stożkową i głowicą kotwiącą, głowicy napinającej, rury osłonowej i rurki odpowiedniej, zamocowaniu w górotworze za pomocą substancji wiążącej głowicy kotwiącej, napięciu i zakleszczeniu w głowicy napinającej strun stalowych kotwy i wypełnieniu wolnej przestrzeni między elementami kotwy a górotworem substancją wiążącą.

Substancje wiążące stanowić mogą zaprawy cementowe lub szybko utwardzalne żywice syntetyczne wtryskiwane za pomocą wtryskarki tłokowej składającej się z cylindra z poruszającym się wewnątrz tłokiem, głowicy i dyszy połączonej z cylindrem rozłącznie oraz z wymiennego pojemnika o kształcie cylindra zawierającego substancję szybko utwardzalną w ilości odpowiedniej dla wielkości iniektowanego otworu, przy czym tłok poruszany jest sprężonym powietrzem. (3 zastrzeżenia)

5c; **E21d** **P. 174208 T** 19.09.1974

Kopalnia Węgla Kamiennego „Bytom", Bytom, Polska (Krzysztof Krajewski, Wojciech Łakomy, Stanisław Dynaś, Gerard Fabian, Franciszek Swierc, Roman Kafka).

Urządzenie do zabudowy stropnic stalowo-członowych

Urządzenie przeznaczone do zabudowy stropnic stalowo-członowych z miejsc zabezpieczonych obudową ostateczną, wyposażone w napęd hydrauliczny względnie pneumatyczny, ma kształtową płytę (1) mocowaną do stropnicy obudowy ostatecznej za pomocą zacisku (2). Z płytą (1) jest połączone przegubowo ramię podnoszące (5), zaopatrzone w rolkę prowadzącą, podpierającą podczas podnoszenia zobudowywaną stropnicę oraz cylinder siłownika (6), którego tłoczysko jest połączone również przegubowo z drugim końcem ramienia podnoszącego (5) w miejscu zabudowania rolki. (1 zastrzeżenie)

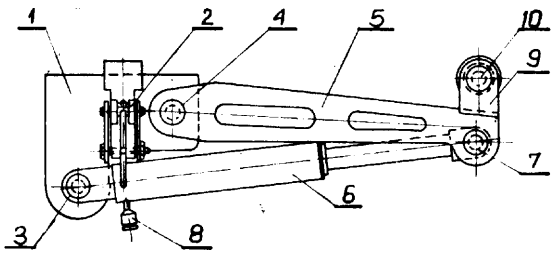

5c; E21d P. 174269 T 09.07.1974

Zakłady Konstrukcyjno-Mechanizacyjne Przemysłu Węglowego, Gliwice, Polska (Leszek Szafrański, Stefan Zawisza).

Kotew **wklejana** z odzyskiwalnym cięgłem

Kotew wklejana składa się z głowicy (1) wykonanej z pręta ożebrowanego zaopatrzonej w zamek (2) z uszczelnieniem (3), złączonej z cięgłem (4) połączeniem gwintowym. Cięgło (4) w swej dolnej części jest wyposażone w podkładkę (5), nakrętkę (6) oraz uchwyt (7). Wklejaniu podlega tylko przedni odcinek kotwy tj. głowica. (1 zastrzeżenie)

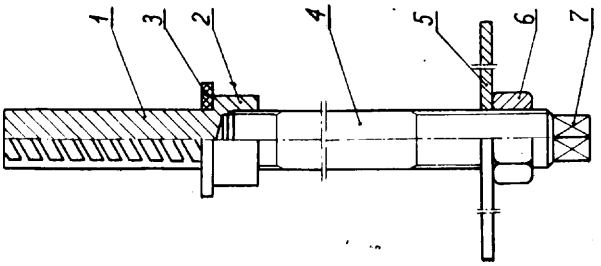

5d; E21f P. 173029 T 25.07.1974

Kopalnia Węgla Kamiennego „Szombierki", Bytom, Polska (Stanisław Budzowski, Teofil Winskowski).

Urządzenie do somoczyszczenia wozów kopalnianych

Przedmiotem wynalazku jest urządzenie do samoczyszczenia wozów kopalnianych z nawarstwionego stwardniałego miału przeważnie węglowego. Istotą urządzenia jest wykorzystanie energii ruchu posuwisto-zwrotnego zderzaków wózków kopalnianych do poruszania sitem lub zgrzebłami umieszczonymi na dnie wozu. Zderzak wózka w składzie jadącego pociągu, uderzając o zderzak sąsiedniego wozu i zgniatając sprężynę umieszczoną na swej osi, przesuwa równocześnie za pośrednictwem sworznia sito lub zgrzebła. Zwolnienie nacisku na zderzak powoduje rozprężenie sprężyny i powrót sita do pozycji wyjściowej. Konstrukcja urządzenia nie dopuszcza do tworzenia się grubej warstwy stwardniałego miału na dnie wózka. Ponieważ wszystkie wózki w zamkniętym obiegu kopalnianym przechodzą przez wywroty, to zawartość ich zostaje całkowicie usunięta. (1 zastrzżenie)

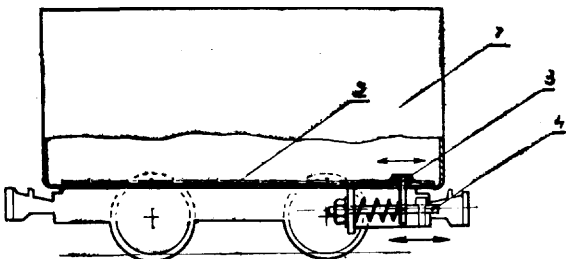

5d; E21f P. 173356 T 07.08.1974

Główny Instytut Górnictwa, Katowice, Polska (Henryk Bytroń, Piotr Markefka, Władysław Janczyk, Wiesław Babicz, Stanisław Księżelok, Maksymilian Tarabura, Wincenty Zając).

Sposób wyeliminowania szkodliwego wpływu przewietrzania wyrobisk przygotowawczych na warunki klimatyczne w wyrobiskach eksploatacyjnych

Sposób wyeliminowania szkodliwego wpływu przewietrzania wyrobisk przygotowawczych na warunki klimatyczne w wyrobiskach eksploatacyjnych, polega na odprowadzeniu lutniociągiem (4) powietrza zużytego z przygotowawczego wyrobiska (1) do wyrobiska (5) z prądem opływowym nie płynącym do wyrobisk eksploatacyjnych. (1 zastrzeżenie)

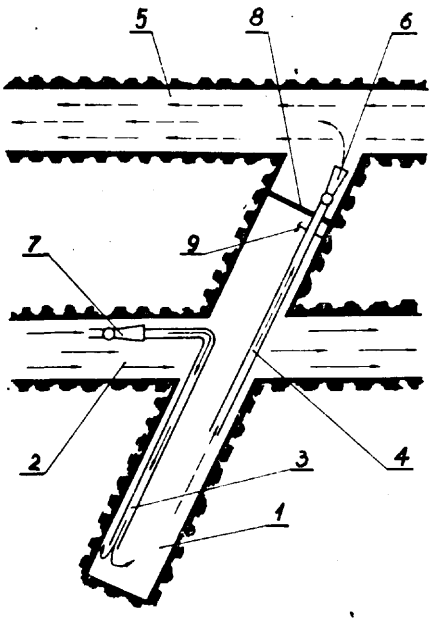

5d; E21f P. 173444 13.08.1974

Pierwszeństwo: 14.08.1973 — Wielka Brytania (nr 38342/73)

Coal Industry (Patents) Limited, Londyn, Wielka Brytania (Charles William High, Darid Garner).

Urządzenie do przenoszenia urobku w podziemnych kopalniach

Urządzenie do przenoszenia urobku w podziemnej kopalni składające się z pomostu wyposażonego w zespół podnośnikowy oraz lej przystosowany do przenoszenia urobku, charakteryzuje się tym, że samowyładowczy lej (18) jest umieszczony pod pomostem (16) w sposób przystosowany do przejmowania urobku spadającego z pomostu, a przesuwny płaski zgarniacz (30) połączony z hydraulicznym taranem (31) przystosowany jest do przesuwania urobku z leja w kierunku poziomo utworzonego korytarza. (6 zastrzeżeń)

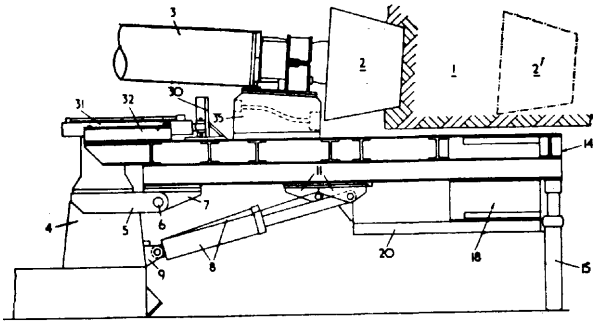

5d; E21f P. 173539 T 17.08.1974

Kombinat Górniczo-Hutniczy Miedzi, Zakłady Badawcze i Projektowe Miedzi „Cuprum" Wrocław, Polska (Jędrzej Lehman, Zenon Kochanowski).

Górnicza tama wentylacyjna

Górnicza tama wentylacyjna z drzwiami dwuskrzydłowymi chowanymi we wnękach odciosów służy do zatrzymywania świeżego prądu powietrza.

Uszczelnienie jej drzwi (3), polega na zastosowaniu elastycznego węża (4), który umieszczony wokół krawędzi drzwi i między nimi a odrzwiami (6) tamy jest w stanie zamkniętym drzwi (3) tamy wypełniony wodą lub powietrzem do stanu styku jego powierzchni z drzwiami (3) i odrzwiami (6) tamy. (4 zastrzeżenia)

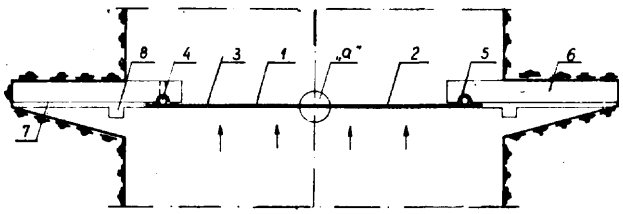

5d; E21f P. 173541 T 16.08.1974

Główne Biuro Studiów i Projektów Górniczych, Biuro Projektów Górniczych Kraków, Kraków, Polska (Józef Łukaszewicz).

Konstrukcja odciążająca ściany budowli podziemnych, obciążonych spełzaniem gruntu sypkiego, od szkód górniczych

Przedmiotem wynalazku jest konstrukcja odciążająca ściany budowli podziemnych, obciążonych spełzaniem gruntu sypkiego, od szkód górniczych. Konstrukcja zbudowana jest z elementów prefabrykowanych (3) umieszczonych pomiędzy gruntem a ścianą (1) budowli podziemnej. Elementy prefabrykowane ułożone na całej powierzchni ściany posiadają poziome półki (2) umieszczone jedna nad drugą. Półki są

tak usytuowane, żeby skarpa gruntu (4) wytworzona przez zewnętrzne krawędzie pólek wyżej położonych spoczywała na półce niżej położonej. Półki są tak z wymiarowane, że odległość krawędzi (5) podstawy wolnej skarpy (4) gruntu od ściany (1) budowli jest większa od wielkości maksymalnego przewidywanego względnego przesunięcia ściany względem gruntu.

(1 zastrzeżenie)

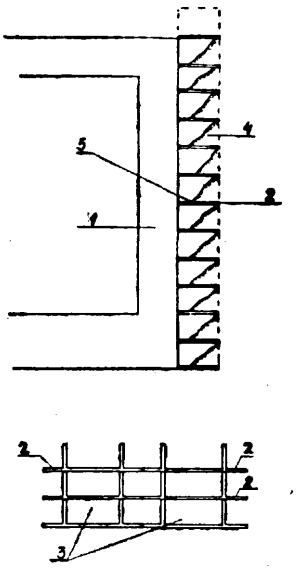

5d; E21f **P. 173808 T** 02.09.1974

Kombinat Górniczo-Hutniczy Miedzi Zakłady Badawcze i Projektowe Miedzi „Cuprum" Wrocław, Polska (Piotr Maćkow, Mieczysław Wierzchoń, Stanisław Wołczyk, Zdzisław Gromada, Kazimierz Krasiczyński, Konrad Wanielista, Alfred Kosiorowski, Jan Krasiczyński, Jan Michałowski).

Krocząca tama podsadzkowa

Krocząca tama podsadzkowa, budowana w formie zwartych segmentów grupowanych po kilka w niezależne sekcje, wielokrotnie powtarzane wzdłuż podsadzanego wyrobiska, ma zgodnie z wynalazkiem zespół kroczący utworzony z trzech elementów sprzęgniętych przegubowo w każdym segmencie oraz belki poziomej przystropowej (6) łączącej wszystkie segmenty w sekcji. Belki nośne (1) są zawsze dłuższe od podsadzanego wyrobiska, w stanie pracy tamy rozparte są obrotowymi stopami (2, 3) o strop (5) i spąg (4) wyrobiska. Dwa elementy w każdym segmencie są siłownikami (7 i 8) i są połączone z belką nośną (1) i z belką poziomą (6) w sposób przegubowy.

(2 zastrzeżenia)

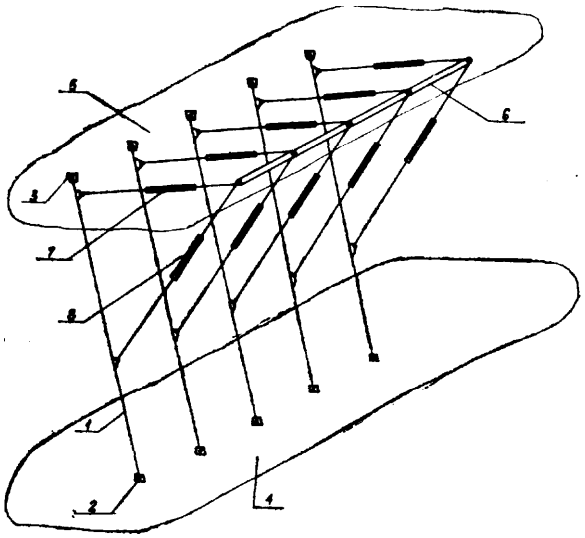

5d; E21f **P. 174290 T** 23.09.1974

Kopalnia Węgla Kamiennego „BOBREK", Bytom, Polska (Tadeusz Chrzan, Ginter Kitel, Jan Kucharczyk).

Urządzenie do ochrony kierowcy dołowej lokomotywy elektrycznej

Przedmiotem wynalazku jest urządzenie przeznaczone do ochrony kierowcy lokomotywy elektrycznej przed urazami powstającymi w podziemiach kopalń, zwłaszcza wskutek niebezpiecznego wychylania się poza obrys kabiny.

Istota urządzenia według wynalazku polega na tym, że w obwodzie elektrycznym lokomotywy, pomiędzy bezpiecznikiem (2) i wyłącznikiem (3) nadmiarowym, włączono szeregowo zespół (1) zabezpieczeń sterujących i wyłączających. Zespół ten jest wyposażony w główny wyłącznik, który w obwodzie zasilania cewki ma element blokady nastawnika (4) połączony szeregowo z jednej strony z przekaźnikiem obecności, umieszczonym pod siedzeniem kierowcy. Natomiast z drugiej strony element blokady nastawnika (4) jest połączony z elementami fotoelektrycznymi. Poza tym obwód cewki jest zbocznikowany przez wyłączający zespół i przez optyczno-akustyczny zespół sygnalizujący zadziałanie zespołu zabezpieczeń.

Urządzenie według wynalazku nadaje się do zastosowania we wszystkich typach lokomotyw stosowanych w przewozie dołowym. (1 zastrzeżenie)

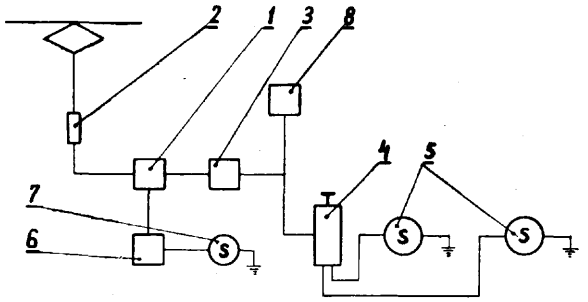

6a; C12c **P. 173162 T** **30.07.1974**

Instytut Zootechniki, Kraków, Polska (Jan Kryściak).

Sposób przeróbki odcieku podrożdżowego

Sposób przeróbki odcieku podrożdżowego ma na celu odzyskanie betainy glicyny.

Sposób według wynalazku polega na tym, że do odcieku wprowadza się chlorek wapnia dla usunięcia jonów fosforanowych względnie siarczanowych. Po wymieszaniu i odstaniu się odcieku oddziela się powstały osad, zawierający wodorofosforany wapnia względnie siarczany wapnia, pozostały zaś roztwór poddaje się procesowi elektrodialitycznego odsolenia a następnie odparowaniu. (1 zastrzeżenie)

6a; C12d **P. 173810 T** 02.09.1974

Politechnika Łódzka, Łódź, Polska (Edward Galas, Alina Krystynowicz, Andrzej Jakubowski).

Sposób otrzymywania ciepłostałej α-amylazy

Sposób wytwarzania ciepłostałej α-amylazy bakteryjnej stosowanej w przemyśle spożywczym, tekstylnym, papierniczym polega na tym, że szczep bakterii Bacillus subtilis przeszczepia się na podłoże hodowlane o składzie 2% laktozy, 2% odtłuszczonej śruty sojowej, 1% kiełków słodowych, 0,04% uwodnionego siarczanu magnezu oraz wody wodociągowej i prowadzi hodowlę inoculum w czasie 22—24 godzin w temperaturze 36—37°C. Tak otrzymaną zawiesinę bak-

terii przeszczepia się ponownie na podłoże hodowlane o wyżej podanym składzie w ilości 2% objętościowych inoculum w stosunku do podłoża oraz prowadzi hodowlę w czasie 22—24 godzin w temperaturze 36—37°C w obecności środków przeciwdziałających pienieniu, jak emulsje silikonowe. W czasie hodowli doprowadza się powietrze w ilości 1 część objętościowa powietrza na 1 część objętościową podłoża w czasie 1 minuty. Po zakończeniu fermentacji oddziela się składniki podłoża i bakterii przez wirowanie i filtrację w obniżonej temperaturze oraz suszy otrzymany osad fi-amylazy. (1 zastrzeżenie)

6a; C12c P. 174035 T 12.09.1974

Pierwszeństwo: 13.09.1973 — NRD (nr WP C12d/173971)

VEB Chemieanlagenbau — und Montagekombinat Leipzig, Lipsk, NRD (Günter Heinze, Gerhard Lehmann, Dieter Beck, David Moisejewitsch Itkin, Anatoli Grigorijewitsch Neschtchadim).

Sposób usuwania węglowodorów i biotwórczych substancji treściowych komórek z wysuszonej biomasy

Wynalazek dotyczy sposobu usuwania węglowodorów i biotwórczych substancji treściowych komórek z wysuszonej biomasy, wyhodowanej na podłożu zawierającym węglowodory, na drodze ekstrakcji za pomocą rozpuszczalników.

Sposób według wynalazku charakteryzuje się tym, że jako rozpuszczalnik stosuje się trójskładnikową mieszaninę azeotropową węglowodór-aceton-woda, a stosunek suchej substancji biomasy do mieszaniny rozpuszczalników wynosi od 1:3 do 1:1. (7 zastrzeżeń)

6a; C07g P. 174120 T 16.09.1974

Instytut Przemysłu Zielarskiego, Poznań, Polska (Jerzy Lutomski, Henryk Speichert, Bolesław Dąbrowski).

Sposób wytwarzania układu enzymatycznego do regulowania aktywności biologicznej pochodnych izosiarkocyjanianowych

Przedmiotem wynalazku jest sposób wytwarzania układu enzymatycznego z nasion roślin rodziny Cruciferae, przeznaczonego do dowolnego regulowania aktywności biologicznej pochodnych izosiarkocyjanianowych pochodzenia naturalnego i/lub syntetycznego. Sposób według wynalazku polega na tym, że rozdrobnione nasiona ekstrahuje się wodą w temperaturze nie przekraczającej 40°C, a następnie po oddzieleniu od składników nierozpuszczalnych, otrzymany wyciąg wodny suszy się lub wytrąca z niego zespół enzymów etanolem lub acetonem. (3 zastrzeżenia)

7a; B21b P. 173938 T 06.09.1974

Huta Warszawa, Warszawa, Polska (Grzegorz Barski, Mieczysław Todzio, Franciszek Borkowski, Włodzimierz Strzałkowski).

Wymienny łącznik do napędu walcarek

Wymienny łącznik do napędu walcarek, przeznaczony do przenoszenia momentu obrotowego z reduktora na walce robocze, składa się z trzonu (1) i przesuwnie osadzonych na nim widełek (2), które połączone są poprzez krzyżak (3) z widełkami głowicy (5). Głowica połączona jest z wkładkami kłowymi (6) i czopem walców roboczych, lub wałkiem wyjściowym reduktora. Między krzyżakiem, a trzonem łącznika umieszczony jest siłownik hydrauliczny, utrzymujący stałą długość łącznika w czasie pracy walcarki, zaś powodujący jego skrócenie przy przezbrajaniu walcarki. (1 zastrzeżenie)

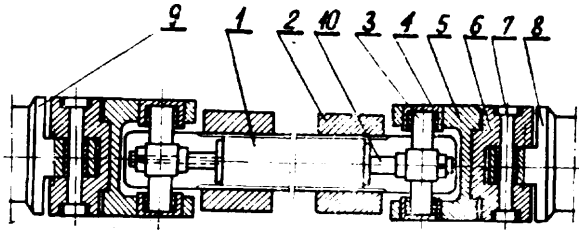

7a; B21b P. 174311 T 24.09.1974

Huta Warszawa, Warszawa, Polska (Jan Płaziński, Jerzy Ostrowski, Grzegorz Barski).

Nastawna prowadnica wlotowa do walcowanej bednarki

Nastawna prowadnica wlotowa do walcowanej bednarki przeznaczona jest do prowadzenia pasma w czasie walcowania bednarki. Prowadnica posiada podstawę (1), w której przesuwnie ułożyskowana jest para sanek (2) związanych z przepustnicami (3) wyłożonymi wymiennymi wkładkami (4). Wkładki (4) ograniczają położenie walcowanej bednarki (5). Na podstawie zamocowana jest obudowa łożyska, w której ułożyskowana jest śruba dwustronna z prawym i lewym gwintem. (1 zastrzeżenie)

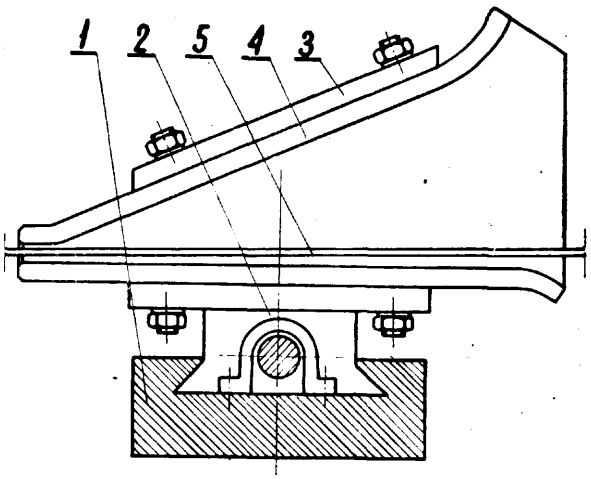

7b; B21c P. 165039 05.09.1973

Zakłady Przemysłowe „Komuna Paryska", Radomsko, Polska (Władysław Wiśniewski, Witold Bęczkowski, Henryk Drążkiewicz).

Układ do mechanicznego formowania zwojów drutu w pakiety

Układ do mechanicznego formowania zwojów drutu w pakiety według wynalazku składa się z samotokowego podajnika (1) usytuowanego na poziomie stołu (2) hydraulicznej prasy (3), wyposażonej w poziome prowadnice oraz formujący stempel (5), umieszczony pomiędzy pionowymi prowadnicami, zaopatrzonymi w rowki, w których jest umieszczona stalowa taśma do wiązania uformowanego pakietu drutu. Poza prasą (3) znajduje się samotokowy transporter (8) z zabierakiem prowadzącym wzdłuż transportera (8) podstawy (10), na których ustawia się formowane zwoje drutu. Na końcu transportera (8) znajduje się widłowy hydrauliczny wyrzutnik (11), który zmienia położenie paczki drutu o około 90° i powoduje jej przeniesienie na wózek transportowy. Zabieraki są napędzane poprzez łańcuch za pomocą elektrycznego układu napędowego. (1 zastrzeżenie)

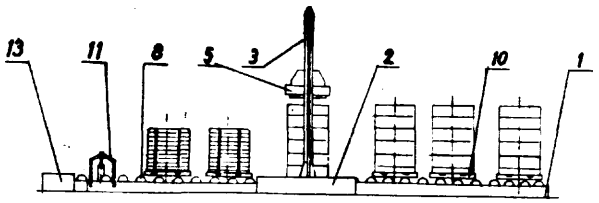

7c; B21d P. 166740 23.11.1973

Huta im. Lenina, Kraków, Polska (Stanisław Merc).

Urządzenie do wykonywania elementów opakowań blaszanych

Urządzenie do wykonywania elementów opakowań blaszanych, zwłaszcza urządzenie do wykonywania narożników jednostronnych i dwustronnych, służących do zabezpieczenia naroży paczek arkuszy blach przed uszkodzeniami mechanicznymi, wyposażone jest w wózek (9) posiadający nastawne płyty (10) z odpowiednimi szczelinami (11) i z wymienną wkładką (12), której długość uzależniona jest od wielkości wykonywanych narożników. Wózek (9) przemieszczany jest tłoczyskiem (14) siłownika (15) wzdłuż bieżni (8), obok której zamocowane są stojaki (2) z poziomą rolką (6) oraz pionowymi rolkami (4) zamocowanymi w nastawnych ramionach (3). Na dodatkowym stojaku (18) znajdującym się w tylnej części urządzenia, osadzona jest ruchoma obudowa (20) rolek (19) zakończona ramieniem (22) współpracującym okresowo z tłoczyskiem (14) siłownika (15). (1 zastrzeżenie)

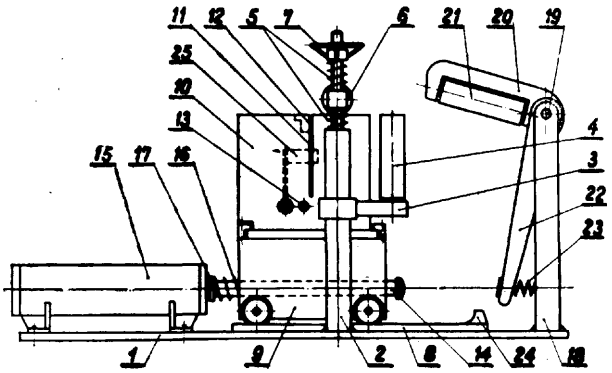

7c; B21d P. 167440 19.12.1973

Zakłady Mechaniczne im. Nowotki, Warszawa, Polska (Zbigniew Kondracki).

Sposób plastycznego kształtowania na gorąco części metalowych oraz urządzenie do plastycznego kształtowania na gorąco części metalowych

Sposób według wynalazku polega na tym, że część przeznaczoną do ukształtowania przesuwa się ze stanowiska kształtowania ostatecznego (II) na jedno ze stanowisk kształtowania wstępnego (I, III), gdzie nagrzewa się ją i wstępnie kształtuje, następnie przesuwa się ją na stanowisko kształtowania ostatecznego (II), gdzie ostatecznie kształtuje się ją i wyrzuca. Następną część dostarcza się do drugiej matrycy, gdy znajdzie się ona na stanowisku kształtowania ostatecznego (II) i przesuwa się ją na drugie stanowisko kształtowania wstępnego (III) umieszczone po przeciwnej stronie stanowiska kształtowania ostatecznego (II), w wyniku czego dwie matryce współpracują stale z trzema tymi samymi jednostkami kształtującymi.

Urządzenie do stosowania sposobu składające się z przesuwnego stołu oraz stanowisk kształtowania wstępnego i ostatecznego charakteryzuje się tym, że stanowisko kształtowania wstępnego składa się z prasy kolanowej (4), stanowisko kształtowania ostatecznego składa się z prasy śrubowej (5), a przesuwny stół (1) składa się z dwumatrycowych modułów (3), przy czym stanowiska kształtowania wstępnego znajdują się po obu stronach stanowiska kształcenia ostatecznego. (3 zastrzeżenia)

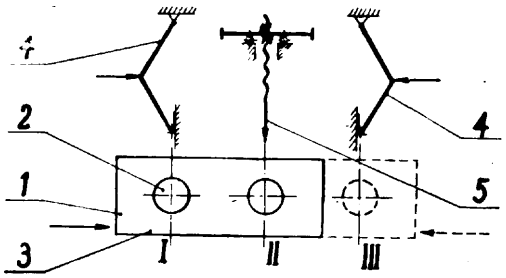

7c; B21d P. 170102 T 04.04.1974

Ośrodek Badawczo-Rozwojowy Sprzętu Elektrotechnicznego „Elgos", Czechowice-Dziedzice, Polska (Franciszek Grygierczyk).

Sposób i urządzenie do wykonywania drobnych elementów przez tłoczenie

Sposób wykonywania drobnych elementów przez tłoczenie na urządzeniu przedstawionym na fig. 1 polega na tym, że poszczególne elementy, wykrojone uprzednio z taśmy, a przeznaczone do dalszych operacji kształtowania, wkłada się do wnęk (8) bębna (7), stanowiącego przystawkę do matrycy (6) tłocznika, który to bęben, obracając się skokami, powoduje przemieszczanie się tych elementów w kierunku stempla (1), przy czym po opuszczeniu bębna przesuwanie tych elementów następuje przez element aktualnie opuszczający ten bęben, popychany ząbkiem (17). Bęben (7) uzyskuje ruch obrotowo-skokowy, dostosowany do rytmu skoków stempla, poprzez odpowiedni układ przenoszący ruch stempla na oś bębna. (2 zastrzeżenia)

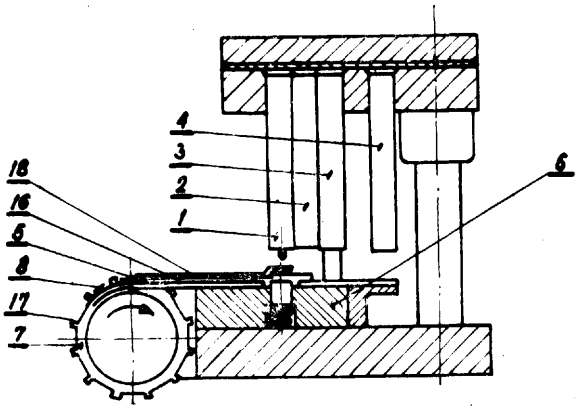

7c; B21d P. 173795 T 31.08.1974
81e; B65g

Biuro Projektów Przemysłu Metali Nieżelaznych „Bipromet", Katowice, Polska (Bogumił Szmitt).

Sposób podawania rur i prętów do prostownicy skośnorolowej

Przedmiotem wynalazku jest sposób podawania pojedynczych metalowych półfabrykatów okrągłych, jak rury i pręty, do przelotowej prostownicy skośnorolkowej. Sposób jest stosowany zwłaszcza w tych przypadkach, gdy poszczególne półfabrykaty są zwichrzone w tak dużym stopniu, że nie mogą się toczyć po belkach nośnych urządzenia podającego.

Sposób jest realizowany za pomocą urządzenia podającego, w którym zamiast belek nośnych są zespoły przenośników typu łańcuchowego. Każdy zespół składa się z dwóch przenośników zabudowanych w układzie posobnym. Część pojemnikową urządzenia stanowią załadowcze przenośniki (5), współpracujące z nimi podające przenośniki (4) przesuwają pojedyncze półfabrykaty do załadowczej rynny (3), z której już bezpośrednio wprowadza się końce półfabrykatów pomiędzy rolki prostujące prostownicy (1). Prędkość podających przenośników (4) jest większa od prędkości składowiskowych przenośników (5). Sposób znamienny jest tym, że półfabrykaty (11) przemieszcza się składowiskowymi przenośnikami (5) powoli, a podającymi przenośnikami (4) z prędkością większą, na skutek czego przechodzą one z ułożenia wielowarstwowego w ułożenie jednowarstwowe i przyjmują określone odległości między sobą. (1 zastrzeżenie)

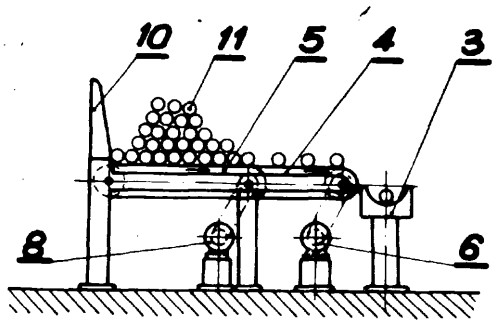

7f; B21h P. 170089 T 03.04.1974

Krakowskie Zakłady Armatur, Kraków, Polska (Mieczysław Oleksy, Emil Dudek, Kazimierz Pradel, Eustachy Małyniak).

Urządzenie do walcowania profili gwintowych z rur cienkościennych, a zwłaszcza przyłączy elastycznych armatur

Urządzenie do walcowania profili gwintowych z rur cienkościennych a zwłaszcza przyłączy elastycznych armatur składa się z napędu głowicy z rolkami (7), z przekładnią (18) pasową i siłownikiem (17) pneumatycznym oraz z zespołu konstrukcji nośnej urządzenia stanowiącego przesuwną ramę, w skład której wchodzą przesuwna tuleja (6), wspornik (12), prowadzące kolumny (13) i oprawa zamka (8). Przesuw tego zespołu dokonywany jest za pomocą nagwintowanego trzpienia (16), wirującej głowicy (15) oraz wzorników (14).

Urządzenie charakteryzuje się tym, że posiada gładki rdzeń (1) z tulejką (2) redukcyjną i sprężyną (3). Rdzeń wsparty jest na trzpieniu (5) osadzonym w przesuwnej tulei (6) zamocowany drugim końcem w przesuwnym zamku (11) na odległość „H" i odchylny o kąt α. (3 zastrzeżenia)

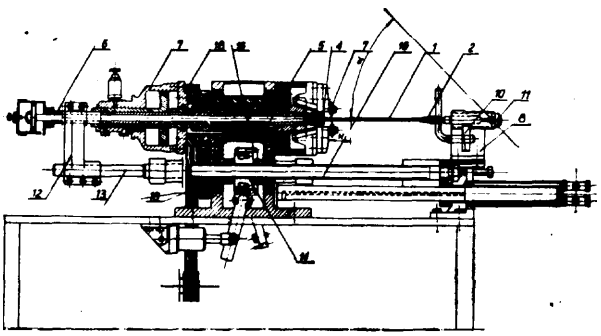

7g; B21j P. 172355 T 01.07.1974

Kieleckie **Zakłady Wyrobów Metalowych, Kielce, Polska (Edward Musikowski, Wiesław Białecki, Stanisław Broda, Bogdan Tamioła, Wiesław Weroński).**

Narzędzie do tłoczenia na gorąco głębokich czasz grubościennych

Narzędzie do tłoczenia na **gorąco** głębokich czasz grubościennych, **posiada** pierścień ciągowy, którego promienie ciągowe (r1 i r2) zostały dobrane empirycznie tak, aby powodował obciąganie **materiału na** stemplu matrycy (4) w procesie tłoczenia. Część robocza (5) stempla matrycy (4) posiada kształt o promieniu (r3) znacznie większym od połowy jego średnicy, a wierzchołek (6) posiada kształt płaski lub wklęsły. (2 zastrzeżenia)

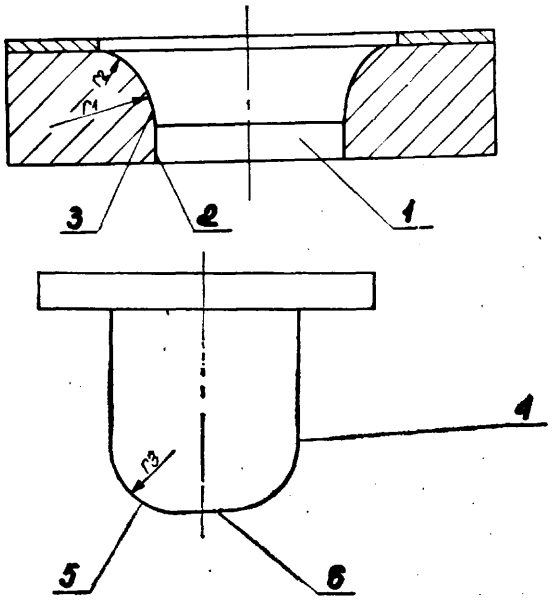

7g; **B21j P. 172362 T** 01.07.1974

Politechnika Częstochowska, Częstochowa, Polska (Andrzej Ordon, Krzysztof Tubielewicz).

Głowica do nagniatania otworów walcowych i stożkowych

Głowica do nagniatania otworów walcowych i stożkowych, zawiera korpus (1), na obwodzie którego

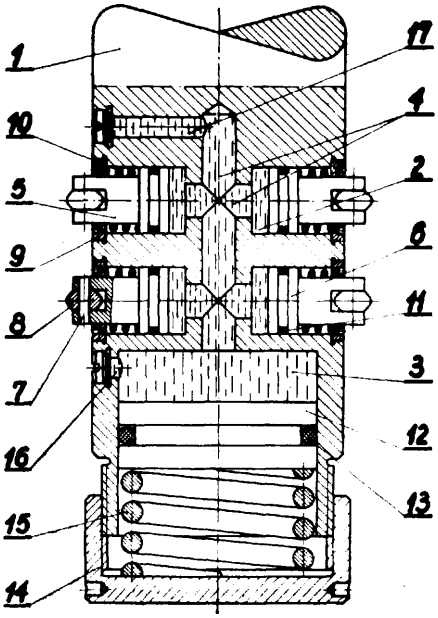

znajdują się otwory (2) z osadzonymi przesuwnie tłokami (5) zaopatrzonymi w trzpienie (7), na których osadzone są elementy nagniatające (8). Otwory (2) połączone są ze sobą i zbiornikiem (3) kanałami (4) wypełnionymi czynnikiem ciekłym. Zbiornik wyposażony jest w tłok (12), który przemieszczając się zmienia ciśnienie czynnika ciekłego, dzięki czemu uzyskuje się zmianę siły dociskania elementów (8) do nagniatanej powierzchni. Głowica umożliwia nagniatanie otworów, których osie przemieszczone są względem osi głowicy i zapewnia płynną regulację siły nagniatania przy jednakowej sile docisku wszystkich elementów (8) do nagniatanej powierzchni. (1 zastrzeżenie)

8a; B05c P. 167149 07.12.1973

Dolnośląska Fabryka Maszyn Włókienniczych, Kamienna Góra Polska (Marian Czapla, Henryk Lawenda).

Włókienniczy pojemnik do barwienia motków przędzy i włóczki

Pojemnik według wynalazku charakteryzuje się tym, że jego środkowa rura (1) zaopatrzona jest w dolnej części w przepustnicę kąpieli, której otwory (3) przysłaniane są obejmą (4) do górnego obrzeża rury (1) zamocowana jest głowica (6) w kształcie walca wykonanego z perforowanej blachy. Głowica (6) obejmując swoją zewnętrzną powierzchnią całkowicie otwory (7) i komorę (8) rury (1) tworzy przedłużenie prowadnicy kąpieli tłoczonej pompą na perforowane sito (5). (2 zastrzeżenia)

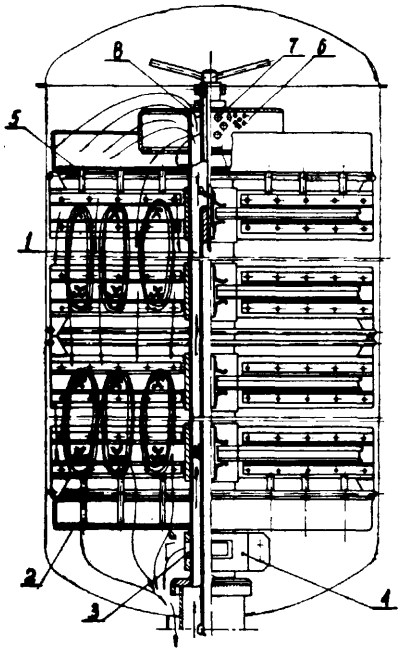

8c; B41f P. 167826 31.12.1973

Centralne Laboratorium Dziewiarstwa, Łódź, Polska (Zdzisław Pawelec, Marek Olechnowicz, Jerzy Starzewski).

Sposób drukowania

Przedmiotem wynalazku jest sposób drukowania wyrobów włókienniczych polegający na tym, że pastę drukarską zawierającą żywice silikonowe oraz barwniki zawiesinowe posiadające własności termicznego utrwalania nanosi się w postaci wielobarwnego wzoru na papier uprzednio powleczony emulsją zawierającą zemulgowane żywice silikonowe. Następnie papier z wzorem układa się na wyrobie włókienniczym i poddaje się działaniu temperatury w granicach 140—210°C oraz ciśnieniu rzędu 3—7 atmosfer. (1 zastrzeżenie)

8f; D06h P. 163769 02.07.1973

Centralne Laboratorium Przemysłu Lniarskiego, Żyrardów, Polska (Franciszek Jurasz, Czesław Hadryś, Tadeusz Wojtkowski, Jan Warchoł).

Urządzenie do analizowania grubych taśm z włókien roślin łykowych

Urządzenie do analizowania grubych taśm z włókien roślin łykowych, w których nierównomierność analizowana jest przy pomocy pary wałków (2) i (3) między którymi przechodzi badana taśma (1), a przebieg zmian grubości rejestrowany jest przez rejestrator (6) charakteryzuje się tym, iż jest wyposażany w czujnik (4) sprzęgnięty z wałkiem górnym (3) w taki sposób, że w czasie pionowego ruchu wałka (3) w czujniku (4) wytwarza się sygnał proporcjonalny do wielkości wychylenia wałka (3), w integrator (5) w którym sygnał elektryczny jest wzmocniony i przetworzony, oraz posiada liczniki (7), (8) i (9). (1 zastrzeżenie)

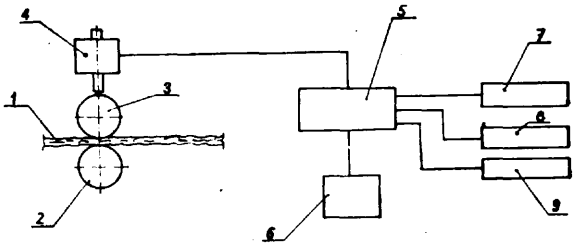

8c; B41f P. 173325 T 06.08.1974

Zgłoszenie dodatkowe do zgłoszenia P. 169084

Instytut Włókiennictwa, Łódź, Polska (Marian Okoniewski, Lucjan Propfer, Jadwiga Sójka).

Sposób otrzymywania jedno- lub wielobarwnych efektów punktowych na wyrobach włókienniczych

Sposób według wynalazku polega na nanoszeniu na wyroby włókiennicze wodnych farb drukarskich lub kąpieli farbiarskich, zawierających obok podstawowych składników, jakimi są zagęszczenie i środki pomocnicze, zawiesinę substancji barwnej o rozmiarach cząsteczek od 5—150μ, stanowiącą mieszaninę barwnika kwasowego lub barwnika bezpośredniego z nośnikiem lub nośnikami według zgłoszenia P. 169084, przy czym barwniki przeprowadza się najpierw w postać nierozpuszczalną w wodzie. (2 zastrzeżenia)

8i; D061 P. 165691 06.10.1973

Centralne Laboratorium Przemysłu Lniarskiego, Żyrardów, Polska (Jadwiga Zielińska, Andrzej Wilkowski, Witold Marszałkowski).

Sposób bielenia przędzy lnianej

Sposób bielenia przędzy lnianej wytwarzanej z włókien lnianych oraz lnianych z domieszką włókien poliestrowych polega na tym, że obgotowaną uprzednio przędzę bieli się w wodnym roztworze dwutlenku chlorku, podwyższając temperaturę kąpieli aż do osiągnięcia 150°C. Następnie przędzę płucze się i suszy. (2 zastrzeżenia)

10b; C10l P. 173664 T 26.08.1974

Uniwersytet im. Adama Mickiewicza, Poznań, Polska (Zdzisław Czechowski, Zdzisław Dudzik, Leopold Górski, Marek Kiełczewski).

Sposób wykorzystania odpadowych surowców roślinnych

Sposób wykorzystania odpadowych surowców roślinnych umożliwia wykorzystanie takich odpadów jak słoma, łuski ziaren słonecznika, kaczany kuku-

rydzy, bogassa, opiłki drewna, kora i słoma rzepakowa. Sposób polega na poprzedzeniu zasadniczego procesu karbonizacji, procesem dwustopniowej katalitycznej hydrolizy parowej lub wodno-parowej, a następnie katalitycznej dehydratacji pentoz zawartych w odpadowym surowcu roślinnym. Istota sposobu polega na tym, że hydrolizę parową lub wodno-parową surowca, prowadzi się w temperaturze od 105 do 170°C, w czasie od 30 do 100 min., następnie dehydratację właściwą pentoz prowadzi się w temperaturze od 180 do 195°C, w czasie od 30 do 120 min. W obydwóch stopniach procesu używa się do dehydratyzacji roztwory kwasów organicznych, nieorganicznych i/lub dwutlenku siarki w ilości od 1 do 3% w stosunku do surowca i wody. Dwutlenek siarki jest podawany w postaci roztworu wodnego o stężeniu 2—3%, do którego dodawane są katalizatory przyspieszające proces tworzenia się furfurolu. Stosowanymi katalizatorami, których ilość zawiera się od 0,01 do 3% wagowo w stosunku do bezwzględnego suchego surowca, są sole glinu, chromu, miedzi, cynku i magnezu. Ponadto w procesie dehydratacji pentoz, jako inhibitorów rozkładu furfurolu używa się etanoloaminy w ilościach od 0,01 do 0,5% w stosunku do zawiesiny produktów roślinnych. Produkty poreakcyjne rozdziela się na stałe i ciekłe. Odprasowaną masę lignocelulozy poddaje się w stanie wilgotnym procesowi granulacji z /lub bez dodatku lepiszcza, po czym suszy się i karbonizuje . przy ograniczonym dostępie powietrza w temperaturze 450°C w czasie 3 godz. Uzyskane granule karbonizatu aktywuje się parą wodną w temperaturze 850°C. Otrzymane produkty ciekłe z procesu hydrolizy jak również kondensat wodny z procesu karbonizacji poddaje się w znany sposób destylacji frakcjonowanej na poszczególne składniki, to jest na furfurol, kwas octowy i pozostałości. Frakcje kwasu octowego najkorzystniej jest w dalszym procesie połączyć z powstającą w procesie dehydratacji pentoz frakcją metanolową i uzyskiwać octan metylu. (2 zastrzeżenia)

10b; C10c **P. 174192 T** 18.09.1974

Akademia Górniczo-Hutnicza im. Stanisława Staszica, Kraków, Polska (Zygmunt Drzymała, Wiesław Zapałowicz, Roman Dec, Marek Hryniewicz, Teodor Maślanka).

Urządzenie do wibracyjnego brykietowania materiału drobnoziarnistego

Urządzenie do wibracyjnego brykietowania materiału drobnoziarnistego zawiera dwa walce robocze (1 i 2) sprzężone osiowo pierścieniowym połączeniem wpustowym (15). Pierwszy walec roboczy (1) ma z obu końców wnęki pierścieniowe (9). W ścianach tego walca (1), utworzonych wnękami (9), są wykonane wgłębienia tworzące matryce (10) oraz przelotowe prowadnice popychaczy (12) stempli przesuwnych (13), usytuowanych w matrycach (10). Na pobocznicy drugiego walca roboczego (2) są wykonane występy tworzące stemple stałe (16), odpowiadające matrycom w pierwszym walcu roboczym (1). Na końcach popychaczy przesuwnych (12), wystających poza ich prowadnice są napięte wstępnie sprężyny dociskowe. (1 zastrzeżenie)

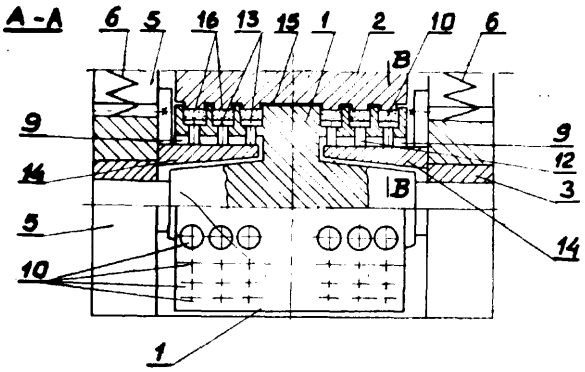

10c; C10l **P. 173634 T** 22.08.1974

Biuro Studiów i Projektów Przemysłu Włókienniczego, Łódź, Polska (Tadeusz Wdowiak, Tadeusz Trebiński, Tadeusz Wróblewski, Jerzy Wypych, Bolesław Nowak, Zbigniew Górski).

Sposób wytwarzania materiału opałowego z odpadków powstających w przędzalniach lniarskich

Sposób wytwarzania materiału opałowego z odpadków powstających w przędzalniach lniarskich, a zwłaszcza z odpadków powstających w procesie produkcji wykładzin podłogowych, polega na tym, że odpadowe włókna i pył są nasycane organicznym lepiszczem, a następnie są prasowane pod ciśnieniem co najmniej 30 atn. Lepiszczem jest zmiękczacz albo mieszanina zmiękczacza z płynnymi materiałami palnymi i/lub ze ścinkami wykładzin podłogowych, które są rozpuszczane w zmiękczaczu w temperaturze do 100°C. (1 zastrzeżenie)

11c; B42c **P. 167509** 20.12.1973

Ośrodek Badawczo-Rozwojowy Przemysłu Poligraficznego, Warszawa, Polska (Hieronim Kubera, Ignacy Pietruczuk).

Sposób złamywania arkuszy, zwłaszcza arkuszy papieru oraz mechanizm ziarnujący do stosowania tego sposobu

Przedmiotem wynalazku jest sposób złamywania arkuszy, zwłaszcza arkuszy papieru oraz mechanizm złamujący do stosowania tego sposobu, znajdującego zastosowanie w dziedzinie introligatorstwa oraz wszędzie tam, gdzie zachodzi konieczność składania arkuszy metodą ich złamywania.

Arkusz złamywany według wynalazku wprowadza się pomiędzy dwie rolki złamujące (3), obracające się z jednakową prędkością w przeciwnych kierunkach, poprzez działanie na linię złamania arkusza (4) strumieniami gazu pod ciśnieniem.

Mechanizm złamujący realizujący ten sposób, posiada kolektor (1) sprężonego gazu, skierowany swoim wylotem (2) lub wylotami gazu na linię styku rolek ziarnujących (3). (2 zastrzeżenia)

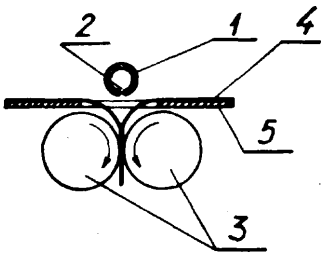

12a; B01d **P. 167578** **22.12.1973**

Treadwell Corporation, Nowy Jork, Stany Zjednoczone Ameryki.

Sposób frakcjonowanej destylacji substancji o różnej lotności oraz urządzenie do stosowania tego sposobu

Sposób frakcjonowanej destylacji substancji o różnej lotności z mieszaniny, która zawiera co najmniej część pary, polega na tym, że przepuszcza się mieszaninę przez sekcję rektyfikacji, odprowadzając ciepło z tej sekcji i powodując w niej częściowe skroplenie pary, przeprowadza się ciecz z sekcji rektyfikacji do sekcji odpędzania dodając ciepło do tej sekcji i powodując częściowe odparowanie cieczy, reguluje się ciśnienie wewnątrz sekcji rektyfikacji i sekcji odpędzania powodując powstanie różnicy temperatur, która wzbudza przepływ ciepła z sekcji rektyfikacji do sekcji odpędzania.

Urządzenie do frakcjonowanej destylacji substancji o różnej lotności z mieszaniny zawierającej co najmniej część pary, zawiera wiele przestrzeni oddzielonych od siebie za pomocą przewodzących ciepło ścian, przy czym na przemian rozmieszczone przestrzenie połączone są odpowiednio z częściami sekcji rektyfikacji i sekcji odpędzania. (13 zastrzeżeń)

12c; B01j **P.** 174043 12.09.1974

Pierwszeństwo: 14.09.1973 — Szwecja (nr 7312533-8)

Astra Protein Products AB, Mölndal, Szwecja (Tryggve L. Knutsen, Sven-Olof Österman).

Sposób wydzielania rozpuszczalnika z substancji białkowych

Sposób wydzielania rozpuszczalnika z substancji białkowej ekstrahowanej rozpuszczalnikiem polega na potraktowaniu substancji białkowej powietrzem zawierającym wodę i o takiej temperaturze oraz wilgotności względnej, że zostaje dostarczona energia wystarczająca do odparowania rozpuszczalnika z jednoczesnym skondensowaniem wody z powietrza zastępującej odparowywany rozpuszczalnik.

Sposobem według wynalazku otrzymuje się zdolne do koagulacji i pęcznienia nie zawierające rozpuszczalnika białka zwierzęce z ryb lub białka roślinne z fasoli sojowej i rzepaku. (15 zastrzeżeń)

12c; B01d P. 174151 17.09,1974

Pierwszeństwo: 17.09.1973 — St. Zjedn. Am. (nr 398119)

Hercules Incorporated Wilmington, St. Zjedn. Ameryki (Richard Ch. Bennett).

Sposób ciągłej krystalizacji substancji oraz układ do ciągłej krystalizacji substancji

Sposób ciągłej krystalizacji substancji z jej roztworu w rozpuszczalniku znacznie bardziej lotnym od wody i w temperaturze znacznie powyżej temperatury wrzenia roztworu pod ciśnieniem atmosferycznym przez oziębienie roztworu, w którym strumień cyrkulacyjny doprowadza się do i odprowadza od materiału krystalizującego a strumień zasilający roztworu, doprowadza się do strumienia cyrkulacyjnego w temperaturze znacznie wyższej od temperatury strumienia cyrkulacyjnego polega na tym, że strumień cyrkulacyjny doprowadza się pod ciśnieniem, które w momencie łączenia się strumienia cyrkulacyjnego ze strumieniem zasilającym jest co najmniej równe różnicy pomiędzy ciśnieniem pary rozpuszczalnika w temperaturze strumienia zasilającego a ciśnieniem pary rozpuszczalnika w temperaturze strumienia cyrkulacyjnego osiąganej w momencie łączenia.

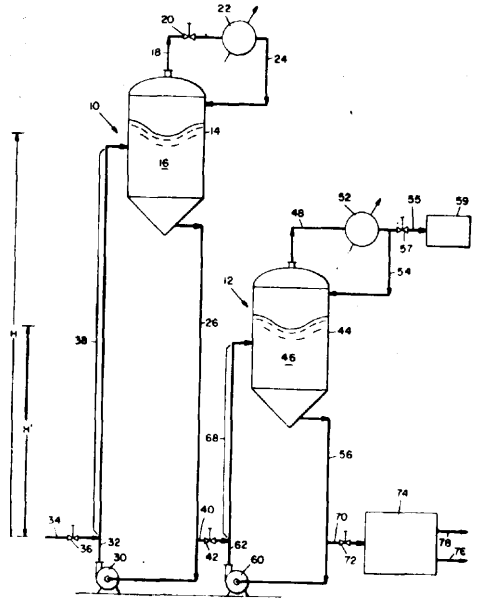

Układ do ciągłej krystalizacji substancji zawierający naczynia (14) dla pomieszczenia materiału krystalizującego (16), posiadające wylot zawiesiny i wlot strumienia zmieszanego, przewód strumienia cyrkulacyjnego i pompę (30) połączoną z wylotem zawiesiny, środki dla oziębiania co najmniej jednego z materiałów i strumienia cyrkulacyjnego, środki dla usuwania strumienia zawiesiny z jednego z materiałów, środki dla wprowadzania strumienia zasilającego roztwór do strumienia cyrkulacyjnego, środki do ustalania i utrzymywania ciśnienia hydrostatycznego strumienia cyrkulacyjnego w momencie gdy strumień zasilający łączy się ze strumieniem cyrkulacyjnym. (11 zastrzeżeń)

12d; B01d P. 163077 T 04.06.1973

Biuro Projektów Przemysłu Hutniczego BIPROHUT Przedsiębiorstwo Państwowe, Gliwice, Polska (Mieczysław Panz, Józef Serwiński).

Zestaw urządzeń do filtracji emulsji walcowniczych zwłaszcza oleju w wodzie

Zestaw urządzeń stanowią: co najmniej potrójny przelewowy zbiornik emulsji (1) z przelewami (18 i 17) z sekcji emulsji czystszej do sekcji z emulsją mniej czystą, przy czym sekcja emulsji najbardziej czystej ma połączenie poprzez pompę (8) z rurociągiem obiegowym emulsji czystej. Sekcja (10) emulsji wstępnie oczyszczonej, łączy się poprzez pompę (7) filtr (3) najlepiej świecowy, z rurociągiem (15) łączącym się z sekcją (11) emulsji czystej, a sekcja (9) emulsji brudnej poprzez pompę (6) i szczelinowy filtr ma połączenie z rurociągiem (13) emulsji wstępnie oczyszczonej. (4 zastrzeżenia)

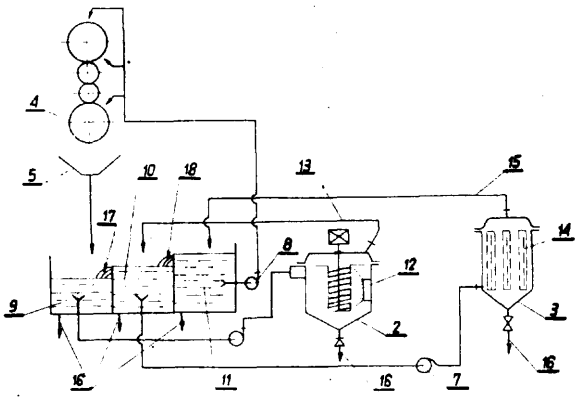

12d; B01d P. 167769 29.12.1973

Theodorus Henderikus Holthuis i Nederlandse Industrie voor Baggerwerktuigen NIVOBA B. V. Veendam, Holandia.

Filtr wyciskający

Filtr według wynalazku składa się z pewnej liczby bębnów mających dziurkowaną powierzchnię cylindryczną i obracających się wokół równoległych do siebie osi, z zamkniętej, bezkońcowej taśmy, która na skutek wytworzonego nacisku obiega znaczną część każdego bębna, oraz z elementów doprowadzających papkę między każdy bęben a taśmę, jak również z elementów odprowadzających ciecz z bębnów i substancję stałą poza każdym bębnem.

Filtr według wynalazku charakteryzuje się tym, że ma elementy do odbierania wyciskanej stałej substancji przy każdej cylindrycznej powierzchni bębna, w pobliżu tego miejsca, gdzie taśma oddala się od tej powierzchni cylindra, oraz elementy, które przynajmniej podczas procesu wyciskania służą do utrzymywania takiego samego nacisku na wyciśniętą substan-

cję, który był wytwarzany na papkę, przy czym nacisk ten jest utrzymywany dotąd, aż substancja ta zostanie usunięta z powierzchni bębna.

Elementy odbierające wyciśniętą stałą substancję mają nóż zbierający, leżący na cylindrycznej powierzchni bębna, a elementy utrzymujące nacisk zaopatrzone są w rozciągający się na całej czynnej szerokości noża element podający. (12 zastrzeżeń)

12d; B01d **P. 167805** **29.12.1973**

Krakowskie Zakłady Armatur Przedsiębiorstwo Państwowe, Kraków, Polska (Tadeusz Gecowicz, Czesław Pyrchla, Franciszek Kołodziejczyk, Emil Dudek, Aleksander Legerski, Jan Snieżyński, Eustachy Małyniuk).

Filtr do oczyszczania **wody wodociągowej**

Przedmiotem wynalazku jest filtr do oczyszczania wody wodociągowej do bezpośredniego spożycia z zanieczyszczeń chemicznych a głównie z chloru.

Filtr do indywidualnego oczyszczania wody wodociągowej, charakteryzuje się tym, że w zbiorniku (1) pomiędzy dwoma przegrodami (5) znajduje się w woreczku siatkowym wkład (6) węgla aktywnego, a w dolnej części zbiornika (1) usytuowana jest dysza dławiąca i zawór (7) zwrotny. (1 zastrzeżenie)

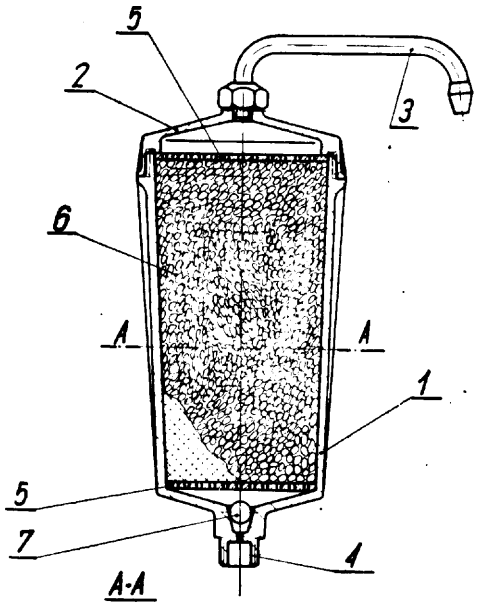

12d; B01d **P. 173847 T** 03.09.1974

Ośrodek Badawczo-Rozwojowy Maszyn i Urządzeń Chemicznych „Metalchem", Toruń, Polska (Henryk Rzaza, Joachim Stasiek, Bronisław Subotowicz, Jan Rosochowicz).

Urządzenie do filtrowania, zwłaszcza stopionego tworzywa sztucznego

Przedmiotem wynalazku jest urządzenie do filtrowania stopionego tworzywa sztucznego termoplastycznego, instalowane w linii wytłaczarkowej między cylindrem wytłaczarki a głowicą.

Urządzenie wg wynalazku charakteryzuje się tym, że wyloty otworu do osadzenia nośnika (2) sit (3) filtracyjnych są wyposażone w pierścieniowe komory (4) ciśnieniowe, do których doprowadzony jest czynnik pod ciśnieniem powodując odkształcenie wewnętrznych ścianek komór (4). (1 zastrzeżenie)

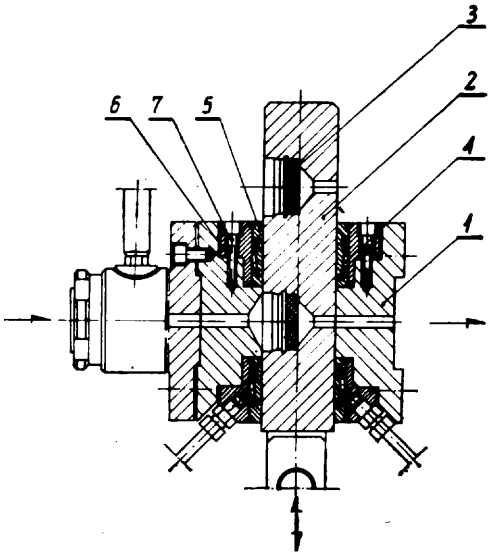

12e; B01j **P. 167179** 10.12.1973

Ośrodek Naukowo-Produkcyjny Materiałów Półprzewodnikowych, Warszawa, Polska (Halina Strojewska, Danuta Woźnica).

Sposób wytwarzania pochłaniacza zanieczyszczeń w gazach szlachetnych

Przedmiotem wynalazku jest sposób wytwarzania pochłaniacza zanieczyszczeń w gazach szlachetnych. Sposób wg wynalazku polega na tym, że sproszkowany stop ceru i lantanu z aluminium zaktywowany dodatkiem samaru, w ilości 15—20% wagowych miesza się ze sproszkowanymi: torem w ilości 40—45% wagowych, wodorkiem cyrkonu lub tytanu w ilości 20—25% wagowych, niklem w ilości 15—20% wagowych, a następnie mieszaninę tę prasuje się pod ciśnieniem 1200—2000 kG/cm^2 i spieka się w próżni w temperaturze 800—1000°C oraz rozdrabnia. (1 zastrzeżenie)

12e; **B03c** **P. 167499** 19.12.1973

Zakłady Azotowe im. F. Dzierżyńskiego w Tarnowie Tarnów, Polska (Mieczysław Stoś, Piotr Malczyk, Wiesław Sosnowski, Natella Amas-Amirbekowa, Barbara Sosnowska).

Sposób zapobiegania wytrącaniu się osadów z gazu surowego

Celem zapobieżenia wytrącaniu się osadów z gazu surowego uzyskiwanego z przerobu węgla, ropy naftowej lub gazu ziemnego, po jego schłodzeniu w płuczce, podczas przesyłania gazu rurociągiem z płuczki do oczyszczania selektywnego wtryskuje się według wynalazku do strumienia gazu parę wodną i wodę lub zamiast nich wodę gorącą w ilości i o temperaturze uniemożliwiającej spadek temperatury gazu poniżej temperatury, jaką ten gaz osiągnął przy początkowym schłodzeniu. (4 zastrzeżenia)

12e; **B01d** **P. 170233 T** 09.04.1974

Pierwszeństwo: 09.04.1973 — NRD (nr nr WP C 12b/170033, WP B01d 170035, WP B01d/170036)

VEB Gärungschemie Dessau, Dessau, Niemiecka Republika Demokratyczna.

Sposób **odgazowywania dyspresji gazowo-cieczowych i urządzenie do wykonania tego sposobu**

Przedmiotem wynalazku jest sposób odgazowywania dyspersji gazowo-cieczowych i urządzenie do wykonywania tego sposobu.

Sposób odgazowywania zgodnie z wynalazkiem odbywa się w zbiorniku, do którego górnej lub środkowej części ciągle dopływa ciecz i gaz a całkowicie lub częściowo odgazowana ciecz wypływa z dna lub w pobliżu dna zbiornika. Odgazowana mieszanka cieczowo-gazowa prowadzona jest wewnątrz lub na zewnątrz zbiornika w czasie trwania do 1 minuty, w zależności od stabilności mieszanki cieczowo-gazowej i od żądanej skuteczności oddzielenie, poziomo lub w nachyleniu do linii poziomej. Utworzone frakcje odprowadzane są ze stref i tak frakcja o zmniejszonej gęstości ze strefy oddzielenia przez rurę wznośną na powierzchnię lub w pobliże powierzchni, a frakcja o zwiększonej gęstości odprowadzana jest zę strefy oddzielania przez rurę spadową lub przez przewód ssący zespołu przenoszącego.

Urządzenie według wynalazku posiada komorę oddzielającą (3) w kształcie lejkowym, z rozszerzeniem ku dołowi, komora umieszczona jest na dnie (2) zbiornika (1) oraz posiada rurę wznośną (4) podłączoną pionowo lub skośnie, której wylot kończy się nad powierzchnią, na powierzchni lub pod powierzchnią piany zawartej w zbiorniku. (13 zastrzeżeń)

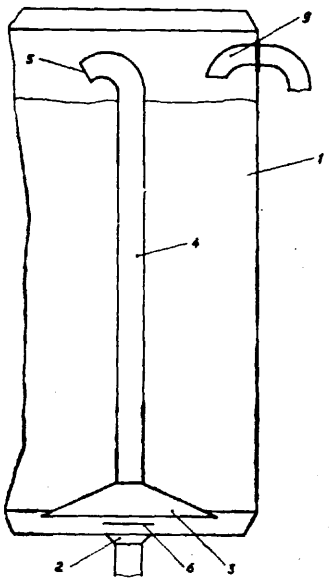

12e; B01d P. 173490 15.08.1974

Pierwszeństwo: 17.08.1973 — RFN (nr P 23 41 789.2)

Siemens AG, Monachium, Republika Federalna Niemiec (Heinrich Klein, Rudolf Pieper).

Urządzenie do odzyskiwania energii na wylocie oczyszczonego gazu z cyklonu

Przedmiotem wynalazku jest urządzenie do odzyskiwania energii na wylocie oczyszczonego gazu z cyklonu. Urządzenie wg wynalazku charakteryzuje się tym, że współosiowa rura wylotowa oczyszczonego gazu jest rozszerzona mniej więcej stożkowato w kierunku przepływu i wpada do czołowo zamkniętego pierścieniowego pomieszczenia (10), obejmującego co najmniej stożkowate rozszerzenie (9), przy czym na końcu stożkowatego rozszerzenia (9) osadzona jest rozciągająca się promieniowo płyta (11) o mniejszej średnicy niż średnica pierścieniowego pomieszczenia (10), a w cylindrycznych ściankach (12) pierścieniowego pomieszczenia (10) mniej więcej na wysokości promieniowej płyty (11), przewidziany jest króciec wylotowy (15) dla oczyszczonego gazu, natomiast z czołowej płyty nakrywkowej (13) wystaje stożkowaty element przepływowy (14), wchodzący do stożkowatego rozszerzenia (9). * (6 zastrzeżeń)

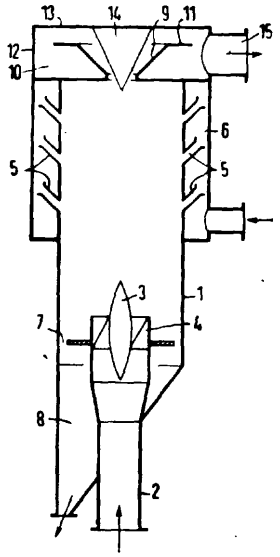

12f; B01j P. 165747 09.10.1973

Bogusław Przywara, Będków, Polska (Bogusław Przywara).

Przelewacz cieczy

Urządzenie służy do przelewania cieczy z nieruchomego zbiornika do naczynia niżej położonego.

Przelewacz jest rurką z materiału elastycznego posiadającą w jednym końcu zgrubienie w kształcie gruszki. (1 zastrzeżenie)

12g; B01j P. 173203 T 01.08.1974

Uniwersytet im. Adama Mickiewicza, Poznań, Polska (Wieńczysław Kuczyński, Antoni Andrzejak, Jerzy Janiak, Romuald Guczalski).

Sposób wytwarzania nośnika katalizatora do produkcji octanu winylu w fazie gazowej

Sposób wytwarzania nośnika katalizatora do produkcji octanu winylu w fazie gazowej polega na tym, że jako surowiec do karbonizacji stosuje się substancje łupin orzechów lub pestek, przy czym najpierw prowadzi się jego karbonizację w temperaturze 300—400°C, a następnie uzyskany produkt poddaje się aktywacji w temperaturze 600—900° C, zwłaszcza w obecności pary wodnej i/lub dwutlenku węgla, amoniaku lub innych gazów obojętnych, albo też drewno z łupin orzechów lub pestek impregnuje się roztworem chlorku cynku, a następnie praży w temperaturze 300—400° C, po czym aktywuje w temperaturze do 860° C, a następnie odmywa związki cynku i ewentualnie ponownie aktywuje w temperaturze do 920° C, zwłaszcza w obecności pary wodnej i/lub dwutlenku węgla. (3 zastrzeżenia)

12g; B01j P. 173498 15.08.1974

Pierwszeństwo: 17.08.1973 — RFN (nr P 23 41 624.2)

Deutsche Gold- u. Silber-Scheideanstalt vormals Roessler, Frankfurt n'Menem, Republika Federalna Niemiec.

Katalizator do utleniania amoniaku

Katalizator do utleniania amoniaku w celu wytwarzania kwasu azotowego, składa się z pakietu siatek drucianych, zawierających druty ze stopów platyny z rodem oraz druty z odpornych na utlenianie, żaroodpornych stopów metali nieszlachetnych, wykazujący przedłużony czas użytkowania, przy czym druty z metali nieszlachetnych, korzystnie ze stopu żelaza z dodatkiem 20—25% chromu i 3—5% aluminium, mogą stanowić zarówno wątek, jak i osnowę w siatce. (5 zastrzeżeń)

12g; B01j P. 174185 T 17.09.1974

Akademia Rolnicza, Poznań, Polska (Stefan Kinastowski, Zbigniew Morze, Anna Cendrowska).

Sposób zobojętniania katalizatorów kwasowych stosowanych w procesie utwardzania żywic **mocznikowo-formaldehydowych**

Sposób zobojętniania katalizatorów kwasowych stosowanych w procesie utwardzania żywic mocznikowo-formaldehydowych polega na tym, że do żywicy lub mieszaniny zawierającej żywicę mocznikowo-formaldehydową dodaje się oprócz katalizatora kwasowego również co najmniej jedną sól nietrwałego w temperaturach utwardzania kwasu z pierwiastkami alkalicznymi lub ziem alkalicznych, a zwłaszcza sól potasowców kwasu chlorowco-karboksylowego, przy czym tak uzyskaną mieszaninę poddaje się w znany sposób utwardzeniu w podwyższonej temperaturze.

(1 zastrzeżenie)

12h; B01k P. 167442 17.12.1973

Politechnika Szczecińska, Szczecin, Polska (Urszula Glabisz, Marek Kowalski, Lech Kacalski).

Sposób regeneracji stałej **elektrody** do anodowego utleniania substancji organicznych

Przedmiotem wynalazku jest sposób regeneracji stałej elektrody do anodowego utleniania substancji organicznych, polegający na tym, że oczyszczanie prowadzi się na drodze elektrochemicznego utleniania produktów reakcji blokujących czynną powierzchnię elektrody poprzez przyłożenie do anody odpowiedniego, w zależności od rodzaju roztworu regenerującego, potencjału, najkorzystniej w zakresie od 1 do 3V.

(2 zastrzeżenia)

12i; C01b P. 124715 16.01.1968

Ośrodek Badawczo-Rozwojowy Monokryształów, Warszawa, Polska (Tadeusz Niemyski, Jurij Paderno, Izabela Prucka, Jan Jun).

Sposób wytwarzania prętów sześcioborku wapnia **CaB_6**

Sposób wytwarzania sześcioborków wapnia (CaB_6), posiadających zastosowanie w przemyśle elektronicznym jako materiał półprzewodnikowy, polega na otrzymywaniu sześcioborku wapnia z tlenku wapnia i boru w procesie syntezy metodą grzania indukcyjnego, w próżni, w pojemnikach metalowych chłodzonych wewnątrz cieczą — w temperaturze około 1600° C, a jego topienie i oczyszczanie dla uzyskania czystego materiału półprzewodnikowego dokonywane jest w tym samym urządzeniu metodą strefowego topienia w temperaturze około 2300° C. (3 zastrzeżenia)

12i; C01b P. 167573 21.12.1973

Zakłady Chemiczne „Tarnowskie Góry", Tarnowskie Góry, Polska (Paweł Jędruś, Marian Kijanowski, Tadeusz Nowak, Waldemar Nowakowski, Joachim Strzys).

Sposób wytwarzania kwasu borowego o wysokiej czystości **zwłaszcza** do kondensatorów elektrolitycznych

Przedmiotem wynalazku jest sposób wytwarzania kwasu borowego o wysokiej czystości, zwłaszcza do kondensatorów elektrolitycznych. Sposób według wynalazku polega na oczyszczaniu technicznego kwasu borowego na kolumnach zawierających złoże kationitu i anionitu, który grupy funkcyjne są w znany sposób uaktywnione, a następnie poddane wstępnemu procesowi formowania, mającemu na celu uzyskanie kompleksu borowego. Oczyszczony kwas borowy na masach jonitowych poddaje się bezpośrednio procesowi krystalizacji. (4 zastrzeżenia)

12i; C01b P. 174030 T 11.09.1974

Pierwszeństwo: 15.09.1973 — RFN (nr P 2346580.7)

Zgłoszenie dodatkowe do patentu nr 70767

Metallgesellschaft AG, Frankfurt, RFN.

Sposób usuwania fluorowodoru

Sposób usuwania fluorowodoru z gazów przy pomocy znajdujących się w stanie fluidyzacji substancji stałych (adsorbentów), w którym gazy zawierające fluorowodór wprowadza się do reaktora fluidalnego z taką szybkością, że substancja stała tworzy silnie wzburzone złoże fluidalne o malejącym stężeniu substancji stałej od dołu ku górze, a substancje stałe w przeważającej części unoszone są ku górze, według patentu głównego nr 70 767, charakteryzuje się tym, że substancje stałe unoszone z gazami oddziela się w podłączonym bezpośrednio filtrze elektrostatycznym, przy czym zawiesinę substancji stałej w gazie nawilża się w celu oddzielenia pyłu przez wprowadzenie wody do uzyskania oporności zawiesiny pyłowej poniżej 10^{12} om • cm, korzystnie poniżej 10^{11} om • cm.

(11 zastrzeżeń)

12k; C01c P. 167368 15.12.1973

Instytut Nawozów Sztucznych, Puławy, Polska (Włodzimierz Granowski, Andrzej Kłapouszczak, Teodor Salinger, Stanisław Radzik, Jan Nieścioruk).

Kocioł z utleniaczem amoniaku

Kocioł z utleniaczem amoniaku jako utylizator z wymuszonym obiegiem wody posiadający wyjmowany wkład rurowy, charakteryzuje się tym, że dolna część ciśnieniowego płaszcza (6) jest zaopatrzona w komory zbiorcze (8) zakończone dnami sitowymi (7) a te z kolei są połączone przewodami z wężownicami wkładu rurowego (5). (1 zastrzeżenie)

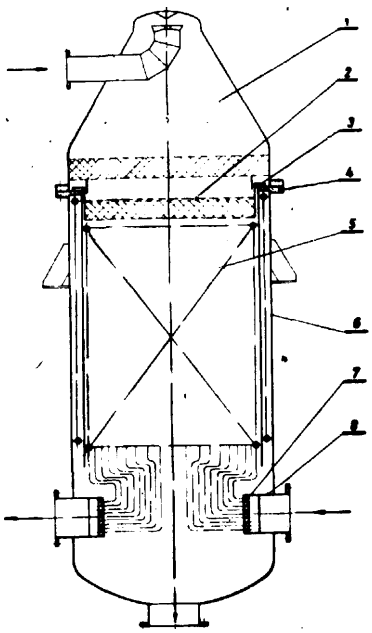

12k; C01c P. 167597 22.12.1973

Instytut Nawozów Sztucznych, Puławy, Polska, (Włodzimierz Granowski, Andrzej Kłapouszczak, Jan Nieścioruk, Stanisław Radzik).

Kocioł z utleniaczem amoniaku

Przedmiotem wynalazku jest kocioł z utleniaczem amoniaku z wymuszonym obiegiem wodnym, służący do schładzania gazów poreakcyjnych i produkcji prze-

grzanej pary wodnej, stosowany zwłaszcza w urządzeniach chemicznych. Kocioł wg wynalazku charakteryzuje się tym, że posiada podwójny ekran rurowy (3 i 4) i podwójne osłony cylindryczne (1 i 6), przy czym cały ten zespół jest zawieszony na pierścieniu nośnym (2), natomiast końcówki rur opadowych i wznoszących (7 i 8) są zamocowane na stałe na obwodzie komór (9 i 10) w dolnej części kotła.

(1 zastrzeżenie)

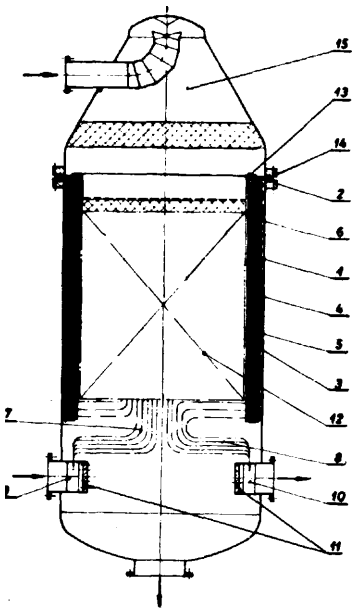

12k; C01c P. 174116 T 14.09.1974

Krakowskie Zakłady Sodowe, Kraków, Polska (Alfred Nowakowski, Zygmunt Walasek, Leszek Tarczyński).

Sposób na zmniejszenie zanieczyszczeń związkami żelaza w salmiaku produkowanym z ługu pofiltracyjnego

Sposób według wynalazku polega na wykorzystaniu zdolności adsorbcyjnych kryształów węglanu wapniowego otrzymywanych na drodze działania chlorkiem wapniowym na węglany amonowe zawarte w ługu pofiltracyjnym posodowym kierowanym do produkcji salmiaku. (1 zastrzeżenie)

12l; C01d P. 167624 22.12.1973

Przedsiębiorstwo Projektowania i Dostaw Kompletnych Obiektów Przemysłowych „Chemadex", Oddział w Krakowie, Kraków, Polska (Józef Strzelski).

Sposób kalcynacji bikarbonatu w procesie wytwarzania sody oraz kalcynator do realizacji sposobu

Sposób kalcynowania bikarbonatu w procesie wytwarzania sody amoniakalnej polega na tym, że proces mieszania bikarbonatu z sodą zwrotną wydziela się poza każdy z kalcynatorów wchodzących w skład linii kalcynacji i tworzy się oddzielny węzeł przygotowania mieszanki o właściwej do dalszego procesu kalcynowania wilgotności, przy czym urządzenia do przygotowania mieszanki lokalizuje się po stronie odbioru sody z kalcynatorów w celu łatwego zapewnienia podgrzewania tych urządzeń odzyskiwanym ciepłem kondensatu. Kalcynator wg wynalazku charakteryzuje się tym, że ma oddzielne zespoły: bębna (1), komory załadowczej (2) i komory wyładowczej (3), przy czym zespoły komór: załadowczej (2) i wyładowczej (3), nieobrotowe, są połączone z obrotowym zespołem bębna (1) układami kół tocznych stożkowych (19) i (20). Zespół komory (2) i zespół komory (3) jest zamocowany przesuwnie w stosunku do zespołu bębna na wózku (54) i (66). Między komorą (2) i (3) a bębnem (1) są pierścieniowe uszczelnienia (11) i (18), korzystnie teflonowe. Bęben (1) kalcynatora ma segmentowy wymiennik ciepła, powstający z identycznych segmentów wymiennikowych (21), przy czym każdy segment (21) składa się z warstw użebrowanych rur (22) o równej długości zagiętych w kształcie litery „U", usytuowanych zagięciami po stronie komory załadowczej (2). Zakończeniem segmentów (21) od strony komory wyładowczej (3) są głowice wymiennikowe (23), korzystnie spawane, z których każda ma postać o kształcie pryzmatycznego wycinka walcowego ograniczonego płaską płytą sitową i dennicową (25) oraz podzielonego przegrodą na komorę parową (29) od strony płaszcza (4) bębna (1) i komorę kondensatu (30) od strony osi bębna (1). Wyloty rur (22) w każdej warstwie U-rur są zamocowane w otworach płyty sitowej tak, że wyloty rur zbliżonych do płaszcza (4) bębna (1) są połączone z komorą parową (29) a wyloty rur zbliżonych do osi bębna (1) są połączone z komorą kondensatu (30). (8 zastrzeżeń)

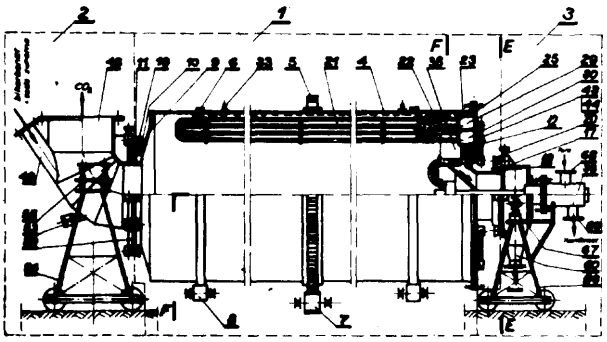

12l; C01d P. 167640 27.12.1973

Instytut Chemii Nieorganicznej, Gliwice, Toruńskie Zakłady Przemysłu Nieorganicznego „Polchem", Toruń, Polska (Tadeusz Kaczmarek, Irena Kustra, Józef Giziński, Ryszard Dobrowolski, Heronim Czubak, Polikarp Romanowski, Teofil Ciemiński).

Sposób otrzymywania pirosiarczynów i siarczynów metali alkalicznych

Przedmiotem wynalazku jest sposób otrzymywania pirosiarczynów i siarczynów metali alkalicznych z ługów pokrystalicznych zawierających zanieczyszczenia metalami ciężkimi, głównie żelazem.

Sposób według wynalazku polega na tym, że do kwaśnych ługów pokrystalicznych po oddzieleniu produktu dodaje się żelazocyjanku metalu alkalicznego i ustala wartość pH roztworu poniżej 5, korzystnie dodaje się do roztworu substancji białkowej w ilości wystarczającej do skoagulowania osadu i oddziela osad, a oczyszczone ługi zawraca się do procesu wytwarzania siarczynów i pirosiarczynów metali alkalicznych. (2 zastrzeżenia)

12n; C01g P. 167841 T 31.12.1973

Zgłoszenie dodatkowe do patentu nr 67866

Instytut Chemii Przemysłowej, Warszawa, Polska (Witold Zieliński).

Sposób wytwarzania wzmacnianego poliamidu

Sposób otrzymywania wzmocnionego poliamidu według patentu PRL nr 67866 polegający na impregnacji włókna nieorganicznego (przed jego przetłoczeniem z poliamidem), laktamami, bądź mieszaninami laktamów ze zmiękczaczami, bądź środkami smarującymi upraszcza się znacznie przez zmniejszenie dodawanych laktamów do ilości od 0,1 do 1% w przeliczeniu na włókno nieorganiczne. W związku z czym zbędną się staje operacja usuwania wprowadzonych laktamów z gotowego produktu, (1 zastrzeżenie)

12n; C01g P. 174295 T 23.09.1974

Politechnika Łódzka, Łódź, Polska (Stefan Jabłoński, Andrzej Korczyński, Tadeusz Sobierajski, Rajmund Sołoniewicz).

Sposób otrzymywania wodnego roztworu z selenkiem alkalicznym

Sposób według wynalazku polega na tym, że metaliczny selen poddaje się redukcji metalicznym glinem w wodnym roztworze wodorotlenku metalu alkalicznego, na przykład wodorotlenku sodu. Roztwór otrzymany sposobem według wynalazku stosuje się jako joden z produktów wyjściowych przy otrzymaniu półprzewodników selenkowych stosowanych w warstwach elektrofotograficznych. (1 zastrzeżenie)

12o; C07c P. 164532 06.08.1973

Pierwszeństwo: 07.08.1972 — RFN (nr P 22 38 870.1)

Hoechst Aktiengesellschaft, Frankfurt nad Menem, Republika Federalna Niemiec.

Sposób wytwarzania **benzenosulfonylo-moczników**

Przedmiotem wynalazku jest sposób wytwarzania benzenosulfonylomoczników o wzorze 1, w których X oznacza ewentualnie podstawiony 1-2 grupami metylowymi i/albo skondensowany z benzenem heteroaromatyczny pierścień pięcio- lub sześcioczłonowy, który obok atomu azotu może zawierać dalszy atom azotu, atom tlenu lub siarki i w położeniu sąsiadującym z atomem azotu jest związany z pozostałą częścią cząsteczki, R oznacza rodnik alkilowy o 1-3 atomach węgla, R^1 oznacza rodnik alkilowy o 3-6 atomach węgla, rodnik cykloalkilowy, alkilocykloalkilowy, cykloalkiloalkilowy, cykloalkenylowy, alkilocykloalkenylowy o 5-9 atomach węgla, cykloheksenylometylowy, chlorocykloheksylowy, bicykloheptenylometylowy, bicykloheptylometylowy, bicykloheptenylowy, bicykloheptylowy, nortrójcyklilowy, adamantylowy, benzylowy.

Sposób według wynalazku polega na tym, że podstawione grupą o wzorze 2 w położeniu 4 benzenosulfonyloizocyjaniany, estry kwasu benzenosulfonylotiolokarbaminowego, benzenosulfonylomoczniki, benzenosulfonylosemikarbazydy lub benzenosulfonylosemikarbazony poddaje się reakcji z aminą o wzorze R^1NH lub jej solami albo sulfonamidy o wzorze 3 lub ich sole poddaje się reakcji z podstawionymi podstawnikiem R^1 izocyjanianami, estrami kwasu karbaminowego, estrami kwasu tiolokarbaminowego, halogenkami kwasu karbaminowego lub mocznikami i produkty reakcji ewentualnie traktuje się środkami alkalicznymi w celu wytworzenia soli. (1 zastrzeżenie)

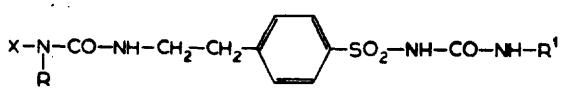

WZÓR 1

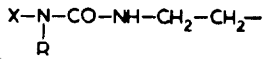

WZÓR 2

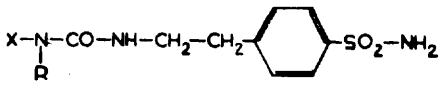

WZÓR 3

12o; C07C P. 165410 25.09.1973

Instytut Chemii Organicznej PAN, Warszawa, Polska (Marian Kocór, Andrzej Daniewski).

Sposób wytwarzania rac-3-alkoksy-l4 **α-hydroksy-8 α-estra-1,3,5,(10)-trien-11,17-dionu** i jego pochodnych

Przedmiotem wynalazku jest nowy sposób wytwarzania rac-3-alkoksy-14 α-hydroksy-8 α-estra-1,3,5(10)-trlen-ll,17-dionu o wzorze 1, w którym R oznacza niższą grupę alkilową zwłaszcza metylową lub etylową oraz jego pochodnych o wzorze 3 i 4, w których R ma takie same znaczenie jak we wzorze 1.

Sposób wg wynalazku polega na tym, że związek o wzorze 2, w którym R ma wyżej podane znaczenie poddaje się dehydratacji kwasami mineralnymi lub organicznymi otrzymując związek o wzorze 3, w którym R ma wyżej podane znaczenie, który po wyodrębnieniu lub bezpośrednio redukuje się wodorem na katalizatorze palladowym lub niklu Raney'a, a otrzymany związek o wzorze 4 po wyodrębnieniu lub bezpośrednio utlenia się w znany sposób.

Powyższy sposób umożliwia otrzymanie związku o wzorze 1 w jednej odmianie epimerycznej. (1 zastrzeżenie)

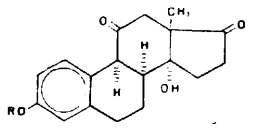

Wzor 1

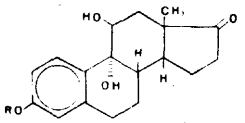

Wzór 2

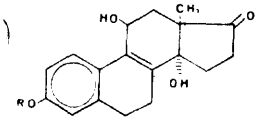

Wzór 3

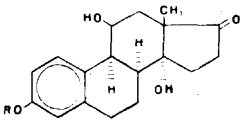

Wzor 4

12o; C07c P. 166989 30.11.1973

Akademia Medyczna, Gdańsk, Polska (Roman Kalisszan, Ewa Hać).

Sposób otrzymywania klatratów leczniczych ureidów cyklicznych i alifatycznych z bromkiem wapniowym zwłaszcza barbitalu i carbromalu

Przedmiotem wynalazku jest sposób otrzymywania klatratów leczniczych ureidów cyklicznych i alifatycznych z bromkiem wapniowym, zwłaszcza barbitalu i carbromalu, który polega na tym, że odpowiedni ureid, np. barbital, carbromal itp. rozpuszcza się w wodzie lub w rozpuszczalniku organicznym, mieszającym się z wodą, korzystnie w metanolu lub acetonie, zlewa z roztworem wodnym bromku wapniowego, sączy i pozostawia do krystalizacji izotermicznej, a wykrystalizowany klatrat oddziela od cieczy znanymi sposobami i suszy. (1 zastrzeżenie)

12o; C07c P. 166996 01.12.1973

Instytut Przemysłu Organicznego, Warszawa, Polska (Ryszard Andruski, Wiesław Cieślewski, Maria Jędraska, Barbara Witkowska).

Sposób otrzymywania
2,2-dwubromohalogenoacetofenonów

Przedmiotem wynalazku jest sposób otrzymywania 2,2-dwubromowych pochodnych halogenoacetofenonów przez bromowanie odpowiedniego halogenoacetofenonu w środowisku 2,2-dwubromowej pochodnej halogenoacetofenonu użytego do syntezy oraz oczyszczania otrzymanej mieszaniny poreakcyjnej — po uprzednim odpędzeniu z niej tworzącego się podczas reakcji bromowodoru — przez przepuszczenie jej przez warstwę żywicy jonitowej. Otrzymywane 2,2-dwubromohalogenoacetofenony stosowane są jako półprodukty do dalszych syntez organicznych, w szczególności syntez środków ochrony roślin z grupy enolofosforanów.

(3 zastrzeżenia)

12o; C07c P. 167156 08.12.1973

Pfizer Inc., Nowy Jork, St. Zjedn. Ameryki.

Sposób wytwarzania *co* — **pentanorprostaglandyn**

Wynalazek dotyczy wytwarzania *co* — pentanorprostaglandyn oraz ich epimerów w pozycji C-15 o wzorze 1, w którym A oznacza grupę cykloalkilową zawierającą od 3 do 10 atomów węgla, grupę adamantylową-1, norbornylową-2, (1, 2, 3, 4-czterohydronaftylową)-2, przy czym grupy te są racemiczne lub optycznie czynne, grupę indanylową-2 lub podstawioną grupę indanylową-2 podstawnikiem takim jak chlorowiec, grupa trójfluorometylowa, niższa grupa alkilowa lub alkoksylowa, R oznacza wodór lub niższą grupę alkilową, n oznacza liczbę od 0 do 5, W oznacza wiązanie pojedyncze lub wiązanie cis-podwójne, Z oznacza wiązanie pojedyncze lub wiązanie trans-podwójne, M oznacza grupę ketonową, ugrupowanie <HOH lub <OHH, N i L razem oznaczają pojedyncze wiązanie lub N oznacza grupę *α*-hydroksylową, wtedy gdy L oznacza wodór, X oznacza ugrupowanie: jako pierwszą podgrupę —COR', w której R' oznacza wodór, grupę alkilową zawierającą od 1 do 10 atomów węgla, grupę aralkilową zawierającą od 7 do 9 atomów węgla, grupę cykloalkilową zawierającą od 3 do 8 atomów węgla, *α*- lub *β*-naftylową, grupę indanylową-5, fenylową lub jednopodstawioną grupę fenylową podstawnikiem takim jak chlorowiec, niższa grupa alkilowa, niższa grupa alkoksylowa lub grupa fenylowa; jako drugą podgrupę grupę tetrazoilową-5 lub jako trzecią podgrupę -CNHR", w której R" oznacza grupę alkanoilową zawierającą od 2 do 10 atomów węgla lub grupę cykloalkanoilową zawierającą od 4 do 8 atomów węgla; grupę aryoilową zawierającą od 7 do 11 atomów węgla lub podstawnikiem takim jak grupa metylowa, chlorowiec lub grupa metoksylowa, grupa alkilosulfonylowa zawierającą od 1 do 7 atomów węgla, grupa arylosulfonylowa lub podstawiona grupa arylosulfonylowa, podstawnikiem takim jest grupa metylowa, chlorowiec lub grupa metoksylowa, estry formylowe, niższe alkanoilowe lub benzoilowe wolnych grup hydroksylowych w pozycji C-9, C-11 i C-15 oraz dopuszczalne w lecznictwie sole (zasady) tych związków, w których X oznacza -COOH a L, M i N są tak dobrane, aby związek odpowiadał swą budową prostaglandynom serii A, E lub F. Powyższe związki stosuje się w lecznictwie. (8 zastrzeżeń)

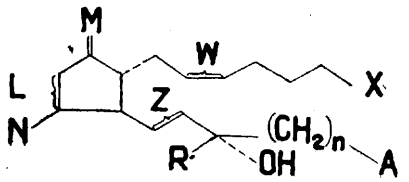

Wzór 1

12o; C07C P. 167337 14.12.1973

Pfizer Inc. Nowy Jork, St. Zjedn. Ameryki.

Sposób wytwarzania nowych analogów prostaglandyn

Przedmiotem wynalazku jest sposób wytwarzania nowych analogów prostaglandyn o wzorze 1 i ich epimerów C_{15}, w którym Ar oznacza rodnik fenylowy ewentualnie podstawiony atomem chlorowca, rodnikiem trójfluorometylowym, rodnikiem fenylowym, lub niższym rodnikiem alkoksylowym, rodnik 3, 4-dwumetoksyfenylowy, rodnik 3, 4-metylenodwuoksyfenylowy, rodnik 3, 4, 5-trójmetoksyfenylowy oraz rodnik 1- lub 2-naftylowy, R oznacza atom wodoru lub niższy rodnik alkilowy, n i m oznaczają liczby całkowite od 0 do 3, przy czym suma n i m nie może być większa od 3, W oznacza wiązanie pojedyncze lub wiązanie podwójne cis, Z oznacza wiązanie pojedyncze lub wiązanie podwójne trans, M oznacza grupę ketonową, grupę o wzorze 2 lub grupę o wzorze 3, N i L razem tworzą wiązanie pojedyncze lub też N oznacza grupę a-hydroksylową gdy L oznacza atom wodoru, X oznacza grupę o wzorze -C/=O/-O-R', w którym R' oznacza atom wodoru, rodnik alkilowy zawierający 1—10 atomów węgla, rodnik aryloalkilowy zawierający 7—9 atomów węgla, rodnik cykloalkilowy zawierający 3—8 atomów węgla, rodnik 1- lub 2-naftylowy, rodnik fenylowy ewentualnie podstawiony atomem chlorowca, niższym rodnikiem alkilowym, niższym rodnikiem alkoksylowym lub rodnikiem fenylowym lub też R' oznacza rodnik tetrazolilowy, bądź też X oznacza grupę o wzorze -C/=O/NHR", w którym R" oznacza rodnik alkanoilowy zawierający 2—10 atomów węgla, rodnik cykloalkanoilowy zawierający 4—8 atomów węgla, rodnik aroilowy zawierający 7—11 atomów węgla ewentualnie podstawiony rodnikiem metylowym, atomem chlorowca lub grupą metoksylową, rodnik alkilosulfonylowy zawierający 1—7 atomów węgla, rodnik arylosulfonowy ewentualnie podstawiony rodnikiem metylowym, atomem chlorowca lub grupą metoksylową, a L, M i N są tak dobrane, aby uzupełniły strukturę prostoglandyny z serii A, E lub F. Powyższe związki stosuje się w lecznictwie. (10 zastrzeżeń)

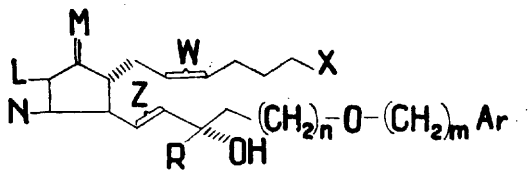

Wzór 1

Wzór 2 Wzór 3

12o; C07f P. 167365 15.12.1973

Instytut Ciężkiej Syntezy Organicznej „Blachownia" Kędzierzyn, Polska (Zofia Kubica, Krzysztof Rudnicki, Edward Grzywa, Sylwester Chybowski, Włodzimierz Podstawa, Wojciech Zagórski, Marianna Lisiak-Spadło, Andrzej Sadowiński).

Sposób wytwarzania hydroksyalkilofosforanów, zwłaszcza do tworzyw poliuretanowych

Sposób wytwarzania hydroksyalkilofosforanów, zwłaszcza do tworzyw poliuretanowych o ogólnych wzorach 1 i 2, w których R oznacza H, rodnik CH_3-, rodnik CH_2Cl, n oznacza liczbę całkowitą zawartą między 1 a 2 określającą ilość moli tlenku alkielenu natomiast Ar oznacza rodnik arylowy lub alkiloarylowy, w którym alkil zawiera od 1—4 atomów węgla,

polega na kondensacji 1 mola hydroksyalkilofosforanu z 1 molem produktu reakcji tlenochlorku fosforu lub trójchlorku fosforu z tlenkami alkenowymi, epichlorowcohydryną, alkoholami, lub fenolami, przy czym proces kondensacji prowadzi się bezrozpuszczalnikowo lub w obecności rozpuszczalników na przykład CCl_4 i benzenu. (1 zastrzeżenie)

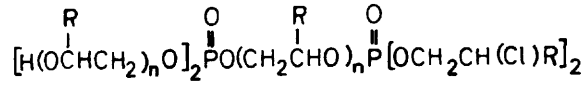

Wzór 1

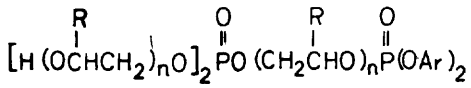

Wzór 2

12o; C07c P. 167396 17.12.1973

Pfizer Inc., Nowy Jork, Stany Zjednoczone Ameryki.

Sposób wytwarzania nowych analogów prostaglandyn

Przedmiotem wynalazku są sposoby wytwarzania estrów p-bifenylowych ω-pentanorprostaglandyn. Powyższe związki wykazują aktywność biologiczną, taką jaką odpowiadające im prostaglandyny charakteryzując się jednak mniejszym działaniem ubocznym. Można zatem je stosować jako środki przeciwnadciśnieniowe, rozszerzające oskrzela oraz środek działający na mięśnie gładkie (wywołujący poród, jak również wywołujący poronienie). (5 zastrzeżeń)

12o; C07c P. 168528 T 01.02.1974

Pierwszeństwo: 24.12.1973 — RFN (nr P. 23 64 447.5)

Merc Patent GmbH, Darmstadt, Republika Federalna Niemiec.

Sposób wytwarzania nowych pochodnych kwasu prostenowego

Wynalazek dotyczy sposobu wytwarzania nowych pochodnych kwasu prostenowego o wzorze 1, w którym R^1 oznacza atom wodoru lub rodnik alkilowy o co najwyżej 4 atomach węgla, A oznacza grupę —C/=/O— lub —CH/OH/—, p oznacza liczbę 0 lub 1, n oznacza liczbę 4, 5, 6 lub 7, k oznacza liczbę 1, 2, 3, 4 lub 5 i w przypadku gdy p stanowi 1 oznacza też liczbę 0, a linia falista ∼∼ wskazuje, że nią przedstawione wiązanie zajmuje położenie α lub β, oraz ich farmakologicznie dopuszczalnych soli.

Sposób według wynalazku polega na tym, że związek o wzorze 2, w którym R^2 oznacza wolną lub funkcyjnie przekształconą grupę —COOH, B oznacza wolną lub funkcyjnie przekształconą grupę —C/=O/—, albo wolną funkcyjnie przekształconą grupę —CH/OH/—, i w którym B tylko wtedy oznacza wolną grupę —C/=O/— lub —CH/OH/—, gdy R^2 ma inne znaczenie niż grupa —$COOR^1$, a n, p i k mają wyżej podane znaczenie, poddaje się reakcji ze środkiem solwolizującym lub hydrogenolizującym, albo że związek o wzorze 3, w którym a oznacza liczbę 0 lub 1, b oznacza liczbę 1 lub 0, a R^1, p, n i k mają wyżej podane znaczenie, lub jedną z jego soli, poddaje się reakcji ze związkiem o wzorze 4, w którym c oznacza liczbę 0 lub 1, d oznacza liczbę 1 lub 0, M oznacza metal alkaliczny, grupę MgCl, MgBr lub MgJ, symbole n, p i k mają wyżej podane znaczenie i zachowana jest równość (a+b)=(c+d)=(a+c)=1.

Związki otrzymane sposobem według wynalazku można stosować jako leki oraz jako półprodukty do wytwarzania leków. (1 zastrzeżenie)

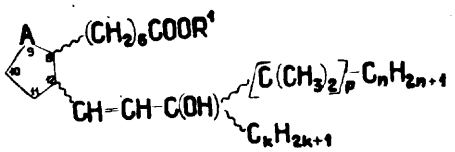

Wzór 1

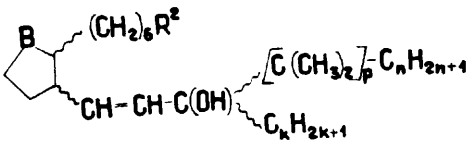

Wzór 2

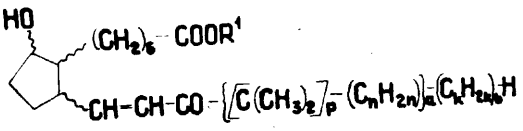

Wzór 3

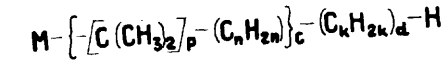

Wzór 4

12o; C07c P. 172849 18.07.1974

Pierwszeństwo: 18.08.1973 — Japonia (nr 92702/73)

Chemical Industry Co., Ltd., Tokio, Japonia.

Sposób wytwarzania pochodnych 0-metylobenzanilidu oraz środek bakteriobójczy zawierający te związki

Wynalazek dotyczy sposobu wytwarzania 2-metylobenzanilidu o ogólnym wzorze 1, w którym R oznacza grupę alkilową o 1—12 atomach węgla, grupę alkenylową, alkinylową, benzylową lub chlorobenzylową polegającego na reakcji związku o ogólnym wzorze 2 w którym X oznacza atom chlorowca takiego jak chlor, brom lub jod ze związkiem o wzorze 3, w którym R oznacza grupę alkilową o 1—12 atomach węgla, grupę alkenylową, alkinylową, benzylową lub chlorobenzylową lub na reakcji związku o wzorze 5 ze związkiem RY, w którym R ma wyżej podane znaczenie a Y oznacza atom chlorowca taki jak chlor,

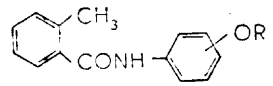

WZÓR 1

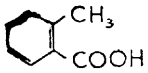

WZÓR 2

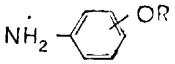

WZÓR 3

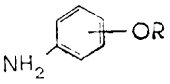

WZÓR 4

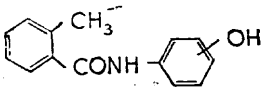

WZÓR 5

brom lub jod lub na reakcji związku o ogólnym wzorze 4, w którym R ma wyżej podane znaczenie z kwasem o-toluilowym w obecności środka owadniającego.

Ponadto, wynalazek dotyczy środka bakteriobójczego zawierającego jako substancję czynną 2-metylo-benzanilid o ogólnym wzorze 1, w którym R oznacza grupę alkilową o 1—12 atomach węgla, grupę alkenylową, alkinylową, benzylową lub chlorobenzylową oraz obojętny nośnik. (5 zastrzeżeń)

12o; C07C P. 173235 T 02.08.1974

Politechnika Łódzka, Łódź, Polska (Bogusław Król, Stanisław Zagrodzki).

Sposób otrzymywania glukozy i fruktozy

Sposób otrzymywania glukozy i fruktozy z roztworu mieszaniny glukozy i fruktozy, korzystnie cukru inwertowanego, na drodze krystalizacji z wodnych lub wodnoalkoholowych roztworów tych cukrów polega na tym, że mieszaniny cukrów glukozy i fruktozy o stężeniu powyżej 50% i temperaturze 30—90°C poddaje się rozdzielaniu na frakcje glukozowe i fruktozowe. Uzyskane frakcje glukozowe i fruktozowe w zależności od czystości, poddaje' się po zagęszczeniu krystalizacji z roztworów alkoholowych lub wodnych w temperaturze 55—20°C w czasie 70—150 godzin. Natomiast rozdzielanie roztworu mieszaniny cukrów dokonuje się w kolumnach wypełnionych kationitem polistyrenosulfonowym o wysokości złoża 1—2,5 m, przy czym rozdzielanie następuje w wyniku przepuszczania przez kationit w podwyższonej temperaturze stężonego roztworu mieszaniny cukrów i wody na przemian w przeciwnych kierunkach z szybkością 2—40 cm^3/dcm^3 złoża/minutę. (2 zastrzeżenia)

12o; C07c P. 173310 07.08.1974

Pierwszeństwo: 07.08.1973 — Wielka Brytania (nr 37 367/73)

Imperial Chemical Industries Limited, Londyn, Wielka Brytania.

Sposób wytwarzania amidów

Przedmiotem wynalazku jest sposób wytwarzania amidów, zwłaszcza N,N-dwualkiloamidów przy użyciu związku metalu alkalicznego jako katalizatora, polegający na tym, że pozostałości katalizatora zawierającego metal alkaliczny usuwa się z surowego produktu reakcji przez poddanie mieszaniny poreakcyjnej kontaktowi z żywicą kationitową. (10 zastrzeżeń)

12o; C10g P. 173364 09.08.1974

Pierwszeństwo: 09.08.1973 — St. Zjedn. Am. (nr 387 217)

Mobil Oil Corporation, Nowy Jork, Stany Zjednoczone Ameryki.

Sposób konwersji tlenku węgla na benzynę

Sposób konwersji tlenku węgla na benzynę polega na tym, że syntezowy gaz, czyli tlenek węgla zmieszany z wodorem, doprowadza się się do zetknięcia z mieszaniną katalizatora uwodornienia tlenku węgla i katalizatora kwasowej dehydratacji dla wytworzenia produktu pierwszego etapu zawierającego eter metylowy oraz na doprowadzeniu tego produktu pierwszego etapu, korzystnie w całości, do zetknięcia z krystalicznym glinokrzemianem mającym stosunek molowy krzemionki i tlenku glinowego wynoszący co najmniej około 12 oraz współczynnik ograniczenia wynoszący około 1 do 12 dla przeprowadzenia jego konwersji na wysokooktanową benzynę. (7 zastrzeżeń)

12o; C07 P. 173486 T 14.08.1974

Pierwszeństwo: 15.08.1973 — Węgry (nr 12566)

Richter Gedeon Vegyészeti Gyár R.T., Budapeszt, Węgry (Edit Tóth, József Törley, Sándor Görög, Lászlo Szporny, Eva Pálosi, Szabolos Szeberényi).

Sposób wytwarzania α-etynylo-benzhydrolu i jego podstawionych pochodnych

Wynalazek dotyczy nowego sposobu wytwarzania α-etynylo-benzhydrolu i jego pochodnych podstawionych w pierścieniu.

Sposób wg wynalazku polega na tym, że benzofenon ewentualnie jego pochodne podstawione w pierścieniu poddaje się reakcji z acetylenem w obecności III-rzędowego alkoholanu metalu alkalicznego w środowisku bezprotonowego rozpuszczalnika organicznego, ewentualnie w obniżonej lub podwyższonej temperaturze.

Otrzymane związki wykazują własności farmakologiczne. (5 zastrzeżeń)

12o; C07C P. 173536 17.07.1971

Pierwszeństwo: 17.07.1970 — Szwajcaria (nr 10905/70)

F. Hoffmann — La Roche u.Co. AG, Bazylea, Szwajcaria.

Sposób wytwarzania pochodnych naftochinonu

Wynalazek dotyczy sposobu wytwarzania pochodnych naftochinonu o wzorze ogólnym 1, w którym R oznacza atom wodoru, chlorowca lub niższą grupę alkoksylową a R_1 oznacza grupę o wzorze 2 lub 3, w której R_2 oznacza atom wodoru, niższą grupę alkilową, ewentualnie podstawioną grupę fenylową, lub niższą grupę fenyloalkilową, który polega na tym, że związek o wzorze ogólnym 4, w którym R i R_1 posiadają powyżej podane znaczenie, utlenia się i ewentualnie, w związku o wzorze 1, w którym R oznacza atom wodoru lub chlorowca, różnego od chloru, rodnik R wymienia na atom chloru.

Związki otrzymane sposobem wg wynalazku posiadają własności amebobójcze i bakteriostatyczne, zwłaszcza w stosunku do bakterii Gram ujemnych. (4 zastrzeżenia)

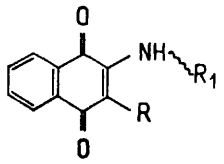

Wzór 1

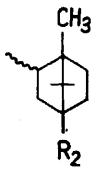

Wzór 2

Wzór 3

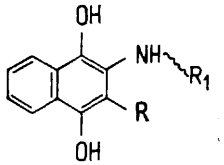

Wzór 4

12o; C07c P. 173538 T 17.08.1974

Instytut Przemysłu Farmaceutycznego, Warszawa, Polska (Czesława Danuta Księżny, Maria Skibińska, Teresa Uszycka-Harawa, Edward Stochlak).

Sposób wytwarzania **9α-fluoro-11ß-hydroksylowych** pochodnych steroidowych

Przedmiotem wynalazku jest sposób wytwarzania **9α-fluoro-11β-hydroksylowych** pochodnych steroidowych na drodze działania na **9β, 11ß-epoksydowe** pochodne steroidowe trójskładnikowym roztworem, składającym się z fluorowodoru, wody i rozpuszczalnika organicznego tworzącego z wodnym roztworem fluorowodoru mieszaninę homogenną, przy czym stosunek składników w roztworze wynosi odpowiednio **1:0,1—2,5:0,1—4** korzystanie **1:0,4—0,7:0,2—1—2.**

Związki te są znanymi lekami przeciwzapalnymi lub stanowią cenne produkty pośrednie w syntezie związków biologicznie czynnych. (2 zastrzeżenia)

12o; C07c P. 173568 T 19.08.1974

Pierwszeństwo: 21.08.1973 — RFN (nr P. 23 42 118.3)

Merc Patent GmbH, Darmstadt, RFN.

Sposób wytwarzania nowych pochodnych kwasu fenoksypropionowego

Wynalazek dotyczy sposobu wytwarzania nowych pochodnych kwasu fenoksypropionowego o ogólnym wzorze 1, w którym Q oznacza H, F, Cl, Br lub J, R oznacza H lub CH_3, Z oznacza —OH, OR^1 lub $—NHCH_2CH_2OH$ i R^1 oznacza **alkil** o 1—4 atomach węgla lub **1-metylo-4-piperydyl**, oraz ich fizjologicznie dopuszczalnych soli z kwasami lub zasadami.

Sposób według wynalazku polega na tym, że fenol o wzorze 2, w którym Q ma wyżej podane **znaczenie**, poddaje się reakcji ze związkiem o wzorze 3, w którym X oznacza Hal lub wolną lub zestryfikowaną grupę —OH, a Hal oznacza Cl, Br lub J, zaś R i Z mają wyżej podane znaczenie, lub z postacią chlorowcową i acetonem w obecności środka kondensującego, albo fenol o wzorze 4, w którym Q ma wyżej podane znaczenie, poddaje się reakcji ze związkiem o wzorze 5, w którym X, R i Z mają wyżej podane znaczenie, albo w związku o wzorze 6, w którym W oznacza grupę dającą się przekształcić w rodnik **—CO—Z**, a Q, R i Z mają wyżej podane znaczenie, przekształca się **grupę** W w rodnik **—CO—Z.**

(1 zastrzeżenie)

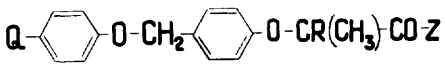

Wzór 1

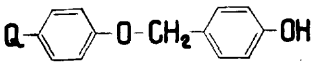

Wzór 2

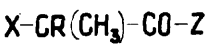

Wzór 3

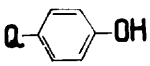

Wzór 4

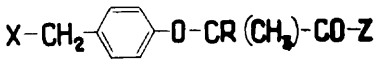

Wzór 5

12o; C07c P. 173834 03.09.1974

Pierwszeństwo: 05.09.1973 — RFN (nr P. 2344736.1)

Bayer AG, **Leverkusen**, RFN.

Sposób wytwarzania **1-nitroantrachinonu**

Wynalazek dotyczy sposobu wyodrębnienia **1-nitroantrachinonu** z mieszanin antrachinonu z mieszaninami nitrującymi w stężonym kwasie azotowym, polegającego na tym, że do mieszanin nitrujących zawierających **10—90%**, korzystnie **30—70%** wagowych kwasu azotowego dodaje się sulfolan w ilości **90—10%**, korzystnie **30—70%** wagowych oraz oddziela się nierozpuszczalny **1-nitroantrachinon.** (10 zastrzeżeń)

12o; C07f P. 173896 18.02.1972

Pierwszeństwo: 19.02.1971 — RFN (nr P. 2107936.7)

ASTA — WERKE Aktiengesellschaft Chemische Fabrik, Brackwede, Republika Federalna Niemiec.

Sposób wytwarzania nowych estrów kwasu alkilosulfonowego związków 1, 3, **2-oksazafosfacyklicznych**

Wynalazek dotyczy sposobu wytwarzania nowych estrów kwasu alkilosulfonowego związków 1, 3, 2-oksazafosfacyklicznych o ogólnym wzorze 1, w którym R oznacza atom chlorowca, albo grupę niższego kwasu alkilosulfonowego o niższym prostym lub rozgałęzionym łańcuchu alkilowym o **1—6** atomach węgla, R_2 oznacza atom wodoru lub niskocząsteczkowy rodnik alkilowy o 1—4 atomach węgla, który może zawierać atom chlorowca albo grupę niższego kwasu alkilosulfonowego o **1—6** atomach węgla w niższym prostym lub rozgałęzionym łańcuchu alkilowym, przy czym grupa niższego kwasu alkilosulfonowego występuje co najmniej jeden raz w cząsteczce o wzorze 1, **alk** oznacza grupę alkilową o łańcuchu prostym lub rozgałęzionym o **2—3** atomach węgla w łańcuchu i o łącznie **3—4** atomach węgla przy rozgałęzieniu, X oznacza atom tlenu lub siarki, Z oznacza atom wodoru lub niższą grupę alkilową o **1—4** atomach węgla, a m oznacza liczbę 2 lub 3.

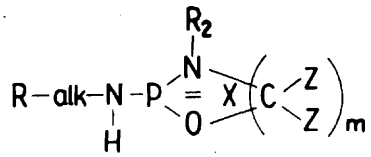

Wzór 1

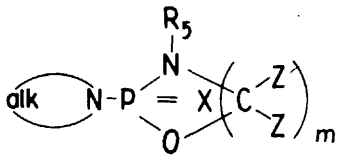

Wzór 6

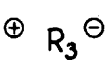

Wzór 7

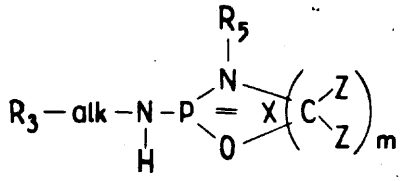

Wzór 8

Cechą sposobu według wynalazku jest to, że związek o ogólnym wzorze 6, w którym R_5 ma to samo znaczenie co R_1 we wzorze 1 lub oznacza niskocząsteczkowy rodnik alkilowy o 1—4 atomach węgla podstawiony grupą hydroksylową, a X, Z alk i m mają to samo znaczenie co we wzorze 1, poddaje się reakcji ze związkiem o ogólnym wzorze 7, w którym R_3 ma to samo znaczenie co R we wzorze 1 lub oznacza grupę hydroksylową, i w otrzymanych związkach o wzorze 8, w których jeden lub więcej z podstawników R_3 i R_5 oznacza lub zawiera grupę hydroksylową, w znany sposób jedną lub kilka z tych grup hydroksylowych przekształca się w atom chlorowca lub w grupę o wzorze $—OSO_2R_6$, w którym R_6 oznacza prostą lub rozgałęzioną grupę alkilową o 1—6 atomach węgla, a w otrzymanych związkach o wzorze 8, w których jeden lub więcej z podstawników R_3 i R_5 oznacza lub zawiera atom chlorowca, wymienia się ewentualnie jeden lub kilka z tych atomów chlorowca na grupę o wzorze $—OSO_2R_6$ na drodze reakcji ze związkiem o ogólnym wzorze $MeOSO_2R_6$, w którym R_6 ma wyżej podane znaczenie i Me oznacza metal pierwszej lub drugiej grupy głównej albo podgrupy układu okresowego. (5 zastrzeżeń)

12o; C07f **P. 173897** 18.02.1972

Pierwszeństwo: 19.02.1971 — RFN (nr P 2107 936.7)

ASTA — WERKE Aktiengesellschaft Chemische Fabrik, Brackwede, Republika Federalna Niemiec.

Sposób wytwarzania nowych estrów kwasu alkilosulfonowego związków **-oksazafosfacyklicznych**

Wynalazek dotyczy sposobu wytwarzania nowych estrów kwasu alkilosulfonowego związków 1,3,2-oksazafosfa-cyklicznych o ogólnym wzorze 1, w którym R oznacza atom chlorowca albo grupę niższego kwasu alkilosulfonowego o niższym prostym lub rozgałęzionym łańcuchu alkilowym o 1—6 atomach węgla, R_1 i R_2 oznaczają atom wodoru lub niskocząsteczkowy rodnik alkilowy o 1—4 atomach węgla, który może zawierać atom chlorowca albo grupę niższego kwasu alkilosulfonowego o 1—6 atomach węgla w niższym prostym lub rozgałęzionym łańcuchu alkilowym, przy czym R_1 i R, mogą być jednakowe lub różne a grupa niższego kwasu alkilosulfonowego występuje co najmniej jeden raz w cząsteczce o wzorze 1, alk oznacza grupę alkilenową o łańcuchu prostym lub rozgałęzionym o 2—3 atomach węgla w łańcuchu i o łącznie 3—4 atomach węgla przy rozgałęzieniu, X oznacza atom tlenu lub siarki, Z oznacza atom wodoru lub niższą grupę alkilową o 1—4 atomach węgla, a m oznacza liczbę 2 lub 3.

Cechą sposobu według wynalazku jest to, że związek o ogólnym wzorze 6, w którym R_3 ma to samo znaczenie co R we wzorze 1 lub oznacza grupę hydroksylową, R_4 ma to samo znaczenie co R_1 we wzorze 1 lub oznacza niskocząsteczkowy rodnik alkilowy o 1—4 atomach węgla podstawiony grupą hydroksylową, a alk ma to samo znaczenie co we wzorze 1, poddaje się reakcji ze związkiem o ogólnym wzorze 7, w którym X_1 oznacza atom chlorowca, korzystnie atom chloru, R_5 ma to samo znaczenie co R_4 we wzorze 6, a X, Z i m mają to samo znaczenie co we wzorze 1, i w otrzymanych związkach o wzorze 8, w których jeden lub kilka podstawników R_3, R_4 i R_5 oznacza lub zawiera grupę hydroksylową, w znany sposób jedną lub kilka z tych grup hydroksylowych przekształca się w atom chlorowca lub w grupę o wzorze $—OSO_2R_6$, w którym R_6 oznacza prostą lub rozgałęzioną niższą grupę alkilową o 1—6 atomach węgla, a w otrzymanych związkach o wzorze 8, w których jeden lub kilka z podstawników R_3, R_4 i R_5 oznacza lub zawiera atom chlorowca, wymienia się ewentualnie jeden lub kilka z tych atomów chlorowca na grupę o wzorze $—OSO_2R_6$ na drodze reakcji ze związkiem o ogólnym wzorze $MeOSO_2R_6$, w którym R_6 ma wyżej podane znaczenie i Me oznacza metal pierwszej lub drugiej grupy głównej albo podgrupy układu okresowego.

(5 zastrzeżeń)

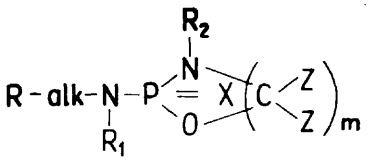

Wzór 1

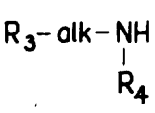

Wzór 6

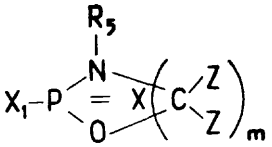

Wzór 7

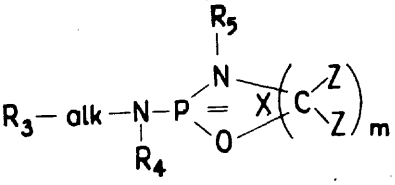

Wzór 8

12o; **C07c** **P. 173987** 10.09.1974

Pierwszeństwo: 19.09.1973 — RFN (nr P 23 47 097.5)

Ruhrchemie AG, Oberhausen, RFN.

Sposób odwodorniania alkoholi alifatycznych i cykloalifatycznych do związków karbonylowych

Sposób odwodarniania alkoholi alifatycznych i cykloalifatycznych do związków karbonylowych w obecności katalizatorów miedziowych, w temperaturze 200—450°C, charakteryzuje się tym, że reakcję prowadzi się w obecności 2—27% objętościowych wody, w odniesieniu do objętości ciekłych alkoholi, a także w obecności małych ilości, korzystnie 0,1—2 Nra^3, a zwłaszcza 0,2—1Nm^3 gazu obojętnego albo mieszaniny gazów obojętnych na każdy kg substratu.

(3 zastrzeżenia)

12o; **C07c** **P. 174031** 12.09.1974

Pierwszeństwo: 12.09.1973 — Węgry (nr CJ-1408)

Chinoin Gyógyszer és Vegyészeti Termékek Gyára R.T.

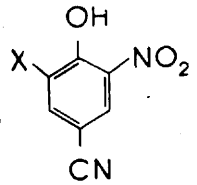

WZÓR 1

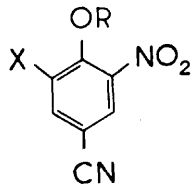

WZÓR 2

Sposób wytwarzania pochodnych **4-hydroksybenzonitrylu**

Przedmiotem wynalazku jest sposób otrzymywania związków o wzorze 1, w którym X oznacza atom wodoru, chlorowca grupę nitrową, polegający na rozszczepieniu związku o ogólnym wzorze 2, w którym X ma wyżej podane znaczenie a R oznacza grupę alkilową o 1—4 atomach węgla. Sposób według wynalazku polega na tym, że rozszczepienie prowadzi się solą metalu alkalicznego kwasu alkanokarbonowego zawierającego 1—6 atomów węgla, a jako rozpuszczalnik stosuje się N,N-dwumetyloformamid. (4 zastrzeżenia)

12o; C07c P. 174092 13.09.1974

Pierwszeństwo: 15.09.1973 — RFN (nr P 2346 560.3)

Dynamit Nobel Aktiengesellschaft, Troisdorf, Republika Federalna Niemiec.

Sposób wytwarzania jasnobarwnego dwubenzoesanu glikolu dwupropylenowego

Cechą sposobu według wynalazku jest to, że benzoesan metylowy, o zawartości ponad 80% wagowych, otrzymywany jako techniczny produkt uboczny, poddaje się przeestryfikowaniu z glikolem dwupropylenowym w obecności alkanolanów glinowych i/lub alkanolanów glinowokrzemowych jako katalizatorów, najlepiej w obojętnej atmosferze, w temperaturze ponad 150°C, a po zakończonym odszczepieniu metanolu oddestylowuje się związki wrzące niżej od dwubenzoesanu glikolu dwupropylenowego, najlepiej pod zmniejszonym ciśnieniem, produkt przeestryfikowania ochłodzony do temperatury poniżej 150°C w razie potrzeby ozonizuje się w celu poprawienia zabarwienia i ewentualnie oczyszcza w znany sposób. (2 zastrzeżenia)

12o; C07c P. 174097 13.09.1974

Pierwszeństwo: 14.09.1973 — RFN (nr P 23 46 317.4)

Bayer Aktiengesellschaft, Leverkusen, Republika Federalna Niemiec.

Sposób wytwarzania dwunitroantrachinonów

Przedmiotem wynalazku jest sposób wytwarzania dwunitroantrachinonów przez nitrowanie antrachinonu.

Cechą tego sposobu jest to, że proces nitrowania prowadzi się w obecności obojętnego rozpuszczalnika organicznego. (9 zastrzeżeń)

12o; C07c P. 174229 09.06.1971

Pierwszeństwo: 16.10.1970 — RFN (nr P 20 50 798.6)

BASF Aktiengesellschaft, Ludwigshafen, Republika Federalna Niemiec.

Sposób wytwarzania antrachinonu

Sposób wytwarzania antrachinonu za pomocą reakcji utleniania tlenem w fazie gazowej w obecności katalizatora polega na tym, że utlenianie pochodnej dwufenylometanu odbywa się w obecności związków pięciowartościowego wanadu i ewentualnie dodatkowo związków potasu, boru, talu, antymonu i/albo cezu. (2 zastrzeżenia)

12o; C07c P. 174301 T 24.09.1974

Instytut Chemii Przemysłowej, Warszawa, Polska (Barbara Rybczyńska, Irena Mazgajska, Wojciech Siemiaszko, Henryk Staniak).

Sposób wytwarzania dimerów kwasów tłuszczowych

Przedmiotem wynalazku jest sposób wytwarzania dimerów kwasów tłuszczowych przez ogrzewanie pod ciśnieniem jedno- lub dwunienasyconych kwasów tłuszczowych w obecności katalizatora glinokrzemianowego, który uprzednio aktywuje się za pomocą kwasów. Jako katalizator stosuje się glinokrzemiany pochodzenia naturalnego, stosowane dotychczas jako ziemia bieląca, zawierające poniżej 20% tlenków metali trójwartościowych (Al_2O_3, Fe_2O_3), przy czym stosunek Al_2O_3 do Fe_2O_3 wynosi w granicach od 7,0 do 9,0. Katalizator może zawierać tlenki innych metali jak FeO, TiO_2, CaO, Mg, Na_2O i K_2O. (2 zastrzeżenia)

12o; C07c P. 174319 25.09.1974

Pierwszeństwo: 26.09.1973 — St. Zjedn. Am. (nr 400999)

Monsanto Company, St. Louis. Stany Zjednoczone Ameryki.

Sposób ciągłego wytwarzania etyiobenzenu

Przedmiotem wynalazku jest sposób ciągłego wytwarzania etyiobenzenu w reakcji benzenu i etylenu, w obecności bardzo małych ilości chlorku glinowego jako katalizatora w ciekłym homogennym systemie alkilacji-transalkilacji przy stosunkowo długich czasach reakcji i wysokich temperaturach, z szybkością podawania etylenu tak regulowaną, aby nie było w dowolnym momencie żadnego nadmiaru etylenu w alkilatorze podczas mieszania reagentów i katalizatora w temperaturze reakcji. Sprecyzowane warunki wykluczają obecność oddzielnej fazy kompleksu katalitycznego, zapobiegając w ten sposób istnieniu etapu usuwania i zawracania tego materiału. (4 zastrzeżenia)

12o; C07c P. 174336 T 25.09.1974

Zakłady Chemiczne w Bydgoszczy, Bydgoszcz, Polska (Leonard Szczepkowski, Tadeusz Lesiak, Stanisław Harnacki, Tadeusz Cieśla, Henrietta Rink, Maria Mierzwa).

Nowe kompozycje poliizocyjanowe

Przedmiotem wynalazku jest sposób otrzymywania nowych kompozycji poliizocyjanianowych na drodze jednoczesnej trimeryzacji i blokowania *E*-kaprolaktamem grup izocyjanianowych w 2,4- i 2,6-toluilenodwu-izocyjanianie. Proces prowadzi się metodą jednoetapową, w obecności katalizatorów trimeryzacji z użyciem *E*-kaprolaktamu w ilościach stechiometrycznych lub w pewnym nadmiarze. Otrzymany quasi-prepolimer wykazuje dużą stabilność w temperaturze pokojowej i stosowany jest do utwardzania tworzyw poliuretanowych w podwyższonych temperaturach. (3 zastrzeżenia)

12o; C07c P. 174366 T 26.09.1974

Pierwszeństwo: 26.09.1973 — RFN (nr 23 49 024.6)

Schering Aktiengesellschaft, Bergkamen, RFN i Berlin Zachodni (Ulrich Kerb, Rufolg Wiechert, Leo Alig, Andor Fuerst, Marcel Mueller, Peter Keller).

Sposób wytwarzania 6ß, **7β-epoksy-1α, 2α-metyleno-D-homo-4-pregneno-dionu-3,20**

Przedmiotem wynalazku jest sposób wytwarzania związków o wzorze 1, w którym R oznacza atom wodoru lub resztę acylową. Sposób według wynalazku polega na reakcji związków o wzorze 2, w którym R ma wyżej podane znaczenie, a X oznacza atom chloru lub bromu, z zasadami w rozpuszczalnikach obojętnych wobec reagentów i ewentualnie estryfikuje się wolną grupę 17a hydroksylową. (1 zastrzeżenie)

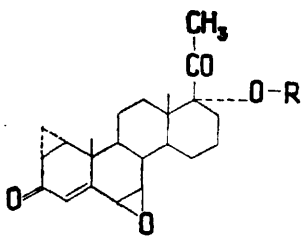

Wzór 1

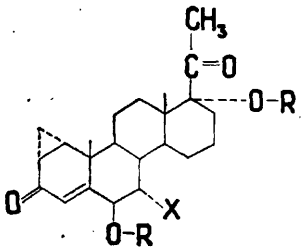

Wzór 2

12o; C07c P. 174393 T 26.09.1974

Wyższa Szkoła Inżynierska im. Jana Jędrzeja Śniadeckich Bydgoszcz, Polska (Mirosław Bądzyński, Ryszard Bardyga, Marek Domoradzki, Wojciech Korpal, Edward Sobczak, Eugeniusz Góralczyk, Jerzy Ossowski, Zbigniew Błoński, Kazimierz Grządkowski, Stanisław Chojnacki).

Sposób wytwarzania kwasów arylosulfonowych

Sposób wytwarzania kwasów arylosulfonowych przez sulfonację arylozwiązków z inhibitowaniem powstawania sulfonów polega na tym, że do środowiska reakcji wprowadza się sole metali alkalicznych i metali ziem alkalicznych produkowanych kwasów arylosulfonowych. (1 zastrzeżenie)

12o; C07c P. 174401 T 26.09.1974

Wyższa Szkoła Inżynierska im. Jana i Jędrzeja Śniadeckich Bydgoszcz, Polska (Jerzy Gaca, Kazimierz Kozłowski, Jurij Moskwiczew).

Sposób otrzymywania kwasu dwufenylosulfonylo-3,3'-dwuchlorodwukarboksylowego-4,4'

Sposób według wynalazku polega na tym, że 3,3'-dwusulfochlorek-4,4'dwumetylodwufenylosulfonu poddaje się chlorowaniu gazowym chlorem w czterochlorku węgla wobec katalizatora lub światła UV w czasie 2—10 godzin, a następnie otrzymany produkt hydrolizuje się w 5—25% wodnym roztworem alkalii w temperaturze od 100 do 200°C w czasie 5—15 godzin wobec niewielkich dodatków środków utleniających.

Kwas otrzymany sposobem według wynalazku jest stosowany jako produkt wyjściowy dla tworzyw poliarylenosulfimidowych charakteryzujących się podwyższoną termoodpornością. (1 zastrzeżenie)

12o; C07c P. 174442 18.11.1970

Pierwszeństwo: 01.05.1970 — St. Zjedn. Am. (nr 33972)

Merck & Co. Inc., Rahway, Stany Zjednoczone Ameryki.

Sposób wytwarzania kwasu 5-fluoro-2-metylo-l-/p-metylo-sulfinylobenzylideno/-3-indenylooctowego

Sposób, wytwarzania kwasu 5-fluoro-2-metylo-l-/p-metylosulfinylobenzylideno/-3-indenylooctowego polega na reakcji pochodnej kwasu 5-fluoro-l-keto-3-metylo-3-indenylooctowego z pochodną p-metylosulfinylobenzylu. (4 zastrzeżenia)

12p; C07d P. 166775 24.11.1973

Politechnika Gdańska, Gdańsk-Wrzeszcz, Polska (Wojciech Gruszecki, Zbigniew Makowski, Edward Borowski).

Sposób otrzymywania estrów antybiotyków ß-laktamowych z gliceryną i jej pochodnymi

Przedmiotem wynalazku jest sposób otrzymywania estrów antybiotyków beta-laktamowych z gliceryną i jej pochodnymi o wzorze 1 i 1', w których R^1 oznacza zasadniczą część cząsteczki antybiotyku beta-laktamowego o wzorze 2, w którym R^4 oznacza dowolny acyl o znanym, korzystnym działaniu farmakologicznym, np. tienyloacetyl, fenyloacetyl, fenylomalonyl bądź jego półester, fenoksyacetyl i inne, zaś Z jest resztą cząsteczki antybiotyku przedstawioną wzorami 3 lub 4, w którym X jest znaną grupą, stosowaną w tych związkach celem poprawienia ich własności farmakologicznych i może oznaczać np. atom wodoru lub grupę acyloksylową, hydroksylową, alkoksylową, alkilotio i tym podobne, a R^2 i R^3 w cząsteczce estru są takie same lub różne i oznaczają to, co R^1, atom wodoru, acyl kwasów tłuszczowych o prostym łańcuchu od C-1 do C-18, łatwo usuwalne grupy, jak np. benzyl, benzhydryl, trójmetylosilil i tym podobne, względnie stanowią pierścień zamknięty o charakterze acetalu o wzorze 5 lub 6, w których R^5 i R^6 są takie same lub różne i oznaczają atom wodoru, alkil od C-l do C-4, , cykloalkil, aryl lub aralkil.

Sposób otrzymywania tych estrów polega na działaniu na glicerynę lub jej pochodne aktywnymi pochodnymi na grupie karboksylowej antybiotyków beta-laktamowych, zdolnymi do utworzenia wiązania estrowego, w środowisku rozpuszczalnika organicznego, korzystnie pirydyny i wyizolowaniu uzyskanego estru ze środowiska reakcji znanymi sposobami, przy czym w uzasadnionych przypadkach dokonuje się znanymi sposobami transformacji powstałego estru z ugrupowaniem przedstawionym na wzorze 3 na ester z ugrupowaniem przedstawionym na wzorze 4. (1 zastrzeżenie)

wzór 1 wzór 1

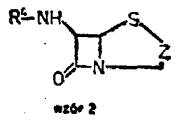

wzór 2

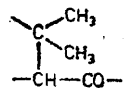

wzór 3

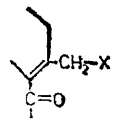

wzór 4

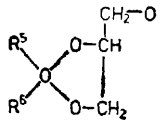

wzór 5

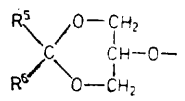

wzór 6

12p; C07d P. 167697 28.12.1973

Tarchomińskie Zakłady Farmaceutyczne „Polfa" Przedsiębiorstwo Państwowe, Warszawa i Politechnika Warszawska, Warszawa, Polska (Anna Jaszkowska, Barbara Serafinowa, Bogdan Morawski).

Sposób wytwarzania nowych pochodnych 1,4-benzodwuazepinonu-2

Sposób wytwarzania nowych pochodnych 1,4-benzodwuazepinonu-2 o ogólnym wzorze 1, w którym R_1 oznacza grupę karbometoksylową lub benzoilową, a R_2 oznacza atom chlorowca, polega na tym, że związki o ogólnym wzorze 2, w którym R_1 i R_2 mają wyżej podane znaczenie poddaje się reakcji z sześciometylenoczteroaminą w roztworze niższego alkoholu alifatycznego lub wodnego roztworu niższego alkoholu alifatycznego o zawartości wody od 0 do 25% wagowych, korzystnie etanolu w podwyższonej temperaturze.

Związki otrzymane sposobem według wynalazku wykazują działanie na centralny układ nerwowy.

(3 zastrzeżenia)

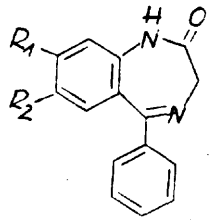

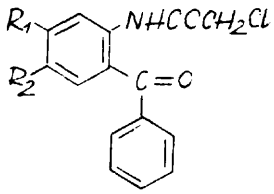

12p; C07d **P. 168191 T** 18.01.1974

Instytut Przemysłu Farmaceutycznego, Warszawa, Polska (Alicja Świrska, Leszek Krzywosiński, Marian Bogdal).

Sposób wytwarzania nowych alkiloaminoalkiloamidów kwasów 2-/4-chlorowcoanilino/-nikotynowych

Przedmiotem wynalazku jest sposób wytwarzania nowych alkiloaminoalkiloamidów kwasów 2-/4-chlorowcoanilino/-nikotynowych o wzorze ogólnym 1,

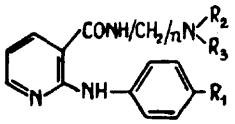

Wzór 1

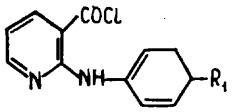

Wzór 2

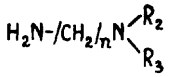

Wzór 3

w którym R_1 oznacza atom chlorowca, n oznacza liczbę 2 lub 3 R_2 i R_3 oznaczają niższe rodniki alkilowe, które łącznie z atomem azotu mogą ewentualnie tworzyć pierścień heterocykliczny, przy czym pierścień ten może zawierać drugi heteroatom taki jak tlen, oraz ich soli addycyjnych z kwasami.

Sposób wg wynalazku polega na tym, że chlorek kwasu 2-/4-chlorowcoanilino/-nikotynowego o wzorze ogólnym 2, w którym R_1 oznacza atom chlorowca, poddaje się reakcji z aminą o wzorze ogólnym 3, w którym R_2, R_3 i n mają podane wyżej znaczenie.

Otrzymane związki można stosować jako środki lecznicze działające na ośrodkowy układ nerwowy, w szczególności jako środki przeciwdrgawkowe.

(3 zastrzeżenia)

12p; C07d **P. 168193 T** 18.01.1974

Instytut Przemysłu Farmaceutycznego, Warszawa, Polska (Jerzy Wrotek, Janina Piechaczek).

Sposób wytwarzania nowych estrów naftylowych kwasów 2-hydroksynikotynowych

Sposób wytwarzania nowych estrów naftylowych kwasów hydroksynikotynowych o wzorze ogólnym 1, w którym R oznacza atom wodoru lub niższą grupę alkilową polega na tym, że kwas 2-naftoksynikotynowy o wzorze ogólnym 3, w którym R ma podane wyżej znaczenie, poddaje się działaniu kwasu polifosforowego, po czym produkt wyodrębnia się i oczyszcza.

Związki otrzymane sposobem w/g wynalazku stosuje się w lecznictwie. (1 zastrzeżenie)

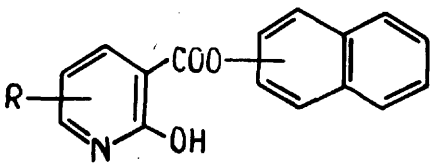

Wzór 1

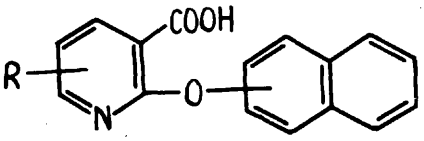

Wzór 3

12p; C07d **P. 173309** 04.08.1971

Pierwszeństwo: 06.08.1970 — Szwajcaria (nr 11922/70)
01.06.1971 — Szwajcaria (nr 7915/71)

Wander AG, Berno, Szwajcaria.

Sposób wytwarzania nowych dwubenzoksazepin

Przedmiotem wynalazku jest sposób wytwarzania nowych dwubenzoksazepin o wzorze przedstawionym na rysunku, w którym A oznacza rodnik alkilenowy o prostym lub rozgałęzionym łańcuchu zawierającym 1—3 atomów węgla, a R1 oznacza nasycony lub nienasycony rodnik alifatyczny o prostym lub rozgałęzionym łańcuchu zawierającym 3—18 atomów węgla oraz ich soli addycyjnych z kwasami.

Sposób według wynalazku polega na reakcji odpowiednio podstawionych dwubenzo [b,f] [1,4] oksazepin z odpowiednio podstawionymi piperazynami.

Otrzymane związki wykazują korzystne działanie na ośrodkowy układ nerwowy oraz działanie neuroleptyczne i przeciwwymiotne. (2 zastrzeżenia)

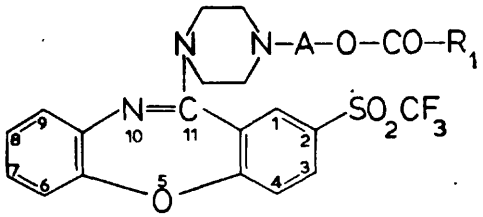

12p; C07d P. 173528 T 16.08.1974

Pierwszeństwo: 17.08.1973 — Szwajcaria (nr 11871/73)

Ciba-Geigy AG, Bazylea, Szwajcaria.

Sposób wytwarzania dezacetoksycefalosporyny C

Wynalazek dotyczy sposobu wytwarzania dezacetoksycefalosporyny C (kwas 3-metylo-7-/δ-aminoadypoilo/-cefemo-3-karboksylowy) o wzorze 1 oraz jej soli.

Sposób według wynalazku polega na tym, że hoduje się w znany sposób mutanta mikroorganizmu produkującego cefalosporynę C, przy którym przeprowadzenie dezacetoksycefalosporyny C w cefalosporynę C jest całkowicie lub częściowo wstrzymane i wyodrębnia dezacetoksycefalosporynę C.

Korzystnie jako mutant stosuje się niepełny mutant hydroksylazy dezacetoksycefalosporyny C I27a/2.

Związki o wzorze 1 są cennymi substratami do wytwarzania farmakologicznie czynnych związków o wzorze 2, w którym R oznacza grupę acylową inną niż grupa amino-adypoilowa. (15 zastrzeżeń)

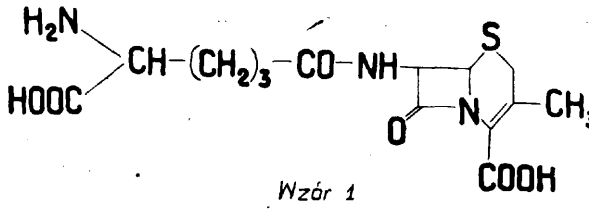

Wzór 1

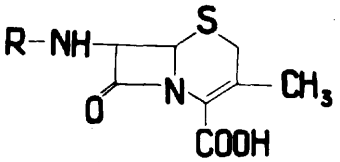

Wzór 2

12p; C07d **P. 173892** 05.09.1974

Pierwszeństwo: 21.09.1973 — St. Zjedn. Ameryki (nr 399679)

Eli Lilly and Company, Indianapolis, St. Zjedn. Ameryki.

Sposób wytwarzania
2-amino-5-alkilo-1,3,4-tiadiazoli

Przedmiotem wynalazku jest sposób wytwarzania 2-amino-5-alkilo-1,3,4-tiadiazoli o wzorze 1 w którym R oznacza rodnik alkilowy o 1—7 atomach węgla, a R^1 oznacza atom wodoru lub rodnik alkilowy o 1—6 atomach węgla. Sposób w/g wynalazku charakteryzuje się tym, że reakcję kwasu alifatycznego o wzorze RCOOH, w którym R ma wyżej podane znaczenie, z pochodną tiosemikarbazydu o wzorze 2, w którym R^1 ma wyżej podane znaczenie, prowadzi się w kwaśnym środowisku stanowiącym mieszaninę 15—35% wagowych kwasu siarkowego i 65—85% wagowych kwasu polifosforowego. Związki wytwarzane sposobem według wynalazku mają zastosowanie jako produkty wyjściowe do wytwarzania środków chwastobójczych.

(8 zastrzeżeń)

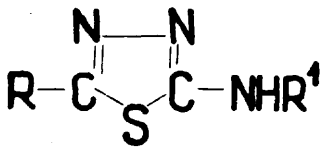

Wzór 1

Wzór 2

12p; C07d P. 173899 T 06.09.1974

Pierwszeństwo: 06.09.1973 — W. Brytania (nr 41964/73) 30.07.1974 — Szwajcaria (nr 10475/74)

Ciba-Geigy AG, Bazylea Szwajcaria.

Sposób wytwarzania nowych **nitrochromenopirazoli**

Przedmiotem wynalazku jest sposób wytwarzania nowych nitrochromenopirazoli o ogólnym wzorze 1, w którym R_1 i R_2 są jednakowe lub różne i oznaczają atomy wodoru, grupy alkilowe o 1-12 atomach węgla, alkoksylowe o 2—8 atomach węgla, cykloalkilowe o 5—6 atomach węgla, rodnik benzylowy lub fenylowy, a X i Y, które są takie same lub różne, oznaczają grupy alkilowe o 1—12 atomach węgla, alkoksylowe o 1—12 atomach węgla, rodnik fenylowy, albo fenyl podstawiony grupę alkilową o 1—4 atomach węgla, grupą nitrową, chlorowcem, grupą aminową lub podstawiony rodnik fenylowy o grupie aminowej mono- lub dwupodstawionej grupą alkilową o 1—12 atomach węgla, acylową o 2—12 atomach węgla lub benzylową.

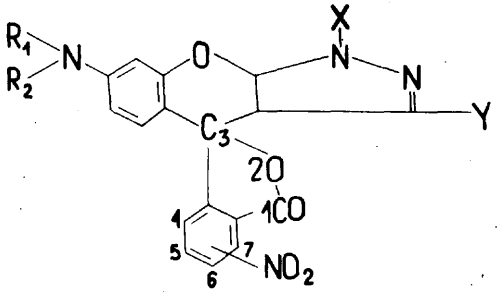

Wzór 1

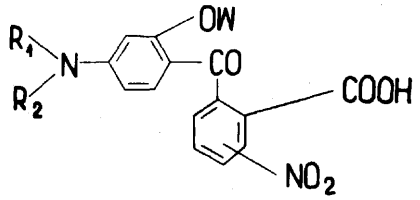

Wzór 4

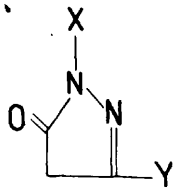

Wzór 5

Sposób według wynalazku polega na reakcji pochodnej benzofenonu o wzorze 4, w którym W oznacza atom wodoru lub rodnik alkilowy o 1—4 atomach węgla, a R_1 i R_2 mają wyżej podane znaczenie, z pirazolonem o wzorze 5, w którym X i Y mają wyżej podane znaczenie. Otrzymane związki są odpowiednie do wytwarzania wrażliwych na nacisk lub na temperaturę materiałów do rejestracji zapisu.

(5 zastrzeżeń)

12p; C07d P. 173985 10.08.1973

Pierwszeństwo: 11.08.1972 — Wielka Brytania (nr 37550/72)

Imperial Chemical Industries Limited, Londyn, Wielka Brytania.

Sposób wytwarzania nowych pochodnych **morfoliny**

Przedmiotem wynalazku jest sposób wytwarzania nowych pochodnych morfoliny o wzorze 1, w którym R^1 oznacza H, R^2—H lub alkil o 1—6 C, R^3 — chlorowiec, alkil o 1—4 C, —OCH_3, —SCH_3 lub CF_3 —, polegający na hydrolizie związku o wzorze 2, w którym R^6 oznacza H lub acyl do 11 C, R^7 —H, alkil o 1—6 C lub acyl do 11 C.

Nowe pochodne morfoliny wykazują działanie uspokajające. (2 zastrzeżenia)

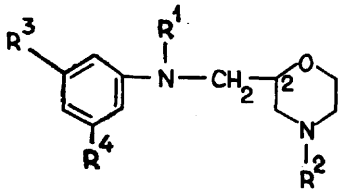

WZÓR 1

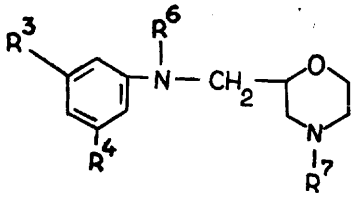

WZÓR 2

12p; C07d P. 174147 16.06.1972

Pierwszeństwo: 16.06.1972 — Wielka Brytania (nr 15849/72)

Imperial • Chemical Industries Limited/ Londyn, Wielka Brytania

Sposób wytwarzania związków pośrednich do otrzymywania tetramizolu

Wynalazek dotyczy wieloetapowego procesu wytwarzania 2-imino-3-(2-hydroksy-2-fenyloetylo)-tiazolidyny, stanowiącego związek pośredni do otrzymywania tetramizolu, będącego środkiem przeciwko robakom.

Sposób według wynalazku polega na poddaniu reakcji N-(2-hydroksyetylo)-N-(2-hydroksy-2-fenyloetylo)-aminy i/lub jej izomeru ze środkiem halogenującym, następnie poddaniu otrzymanej halogenopochodnej reakcji z wodą, ewentualnie w obecności kwasu, po czym poddaniu reakcji otrzymanego produktu z tiomocznikiem lub kwasem tiocyjanowym.

(5 zastrzeżeń)

12p; C07d P. 174166 T 18.09.1974

Instytut Przemysłu Farmaceutycznego, Warszawa, Polska (Zofia Ozdowska).

Sposób wytwarzania **4-karbetoksy-3-piperydonów**

Sposób wytwarzania 4-karbetoksy-3-piperydonów o *wzorze* ogólnym 1, w którym R oznacza resztę arylo-alkilową z rodnikiem alkilenowym o 1—3 atomach węgla, znajdujących zastosowanie jako produkty pośrednie w syntezie środków przeciwbólowych, przeciwzapalnych i psychotropowych oraz działających na układ krążenia, polega na tym, że kwas N-aryloalkiloaminomasłowy poddaje się działaniu etanolu w obecności chlorku tionylu lub chlorowodoru, otrzymany chlorowodorek estru etylowego kwasu N-aryloalkiloaminomasłowego poddaje się reakcji z halogenooctanem etylu w obecności bezwodnego węglanu metalu alkalicznego, a wytworzony ester etylowy kwasu N-aryloalkilo-N-karbetoksymetyloaminomasłowego poddaje się cyklizacji za pomocą etanolanu sodowego.

(1 zastrzeżenie)

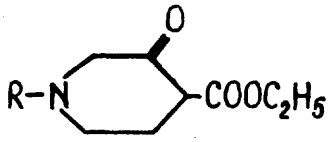

Wzór 1

12p; C07d P. 174297 24.09.1974

Pierwszeństwo: 25.09.1973 — RFN (nr P 2348104.1)

Hoechst Aktiengesellschaft, Frankfurt nad Menem, Republika Federalna Niemiec.

Sposób wytwarzania eterów **2-karbalkoksyamino--benzimidazolilo-5(6)-aminofenylowych** o działaniu przeciwczerwiowym

Przedmiotem wynalazku jest sposób otrzymywania eterów 2-karbalkoksy-amino-benzimidazolilo-5(6)-aminofenylowych o wzorze 1, w którym R_1 oznacza rodnik alkilowy o 1—4 atomach węgla R_2 oznacza każdorazowo niezależnie od siebie wodór, rodnik alkilowy o 1—4 atomach węgla grupę hydroksylową, grupę alkoksylową o 1—4 atomach węgla, chlorowiec albo grupę trójfluorometylową, n oznacza wartości liczbowe 0,1 albo 2 i X oznacza tlen albo siarkę.

Sposób według wynalazku polega na tym, że odpowiednią pochodną o -fenyleno-dwuaminy podaje się kondensacji albo z karboksylanem alkilo-S-metylotiomocznika albo z karboksylanem cyjanamidu utrzymując pH reakcji w granicach 1—6. Otrzymane etery 2-karbalkoksyaminobenzimidazolilo 5-(6)-acetaminofenylowe podaje się zmydleniu. Związki otrzymane sposobem według wynalazku są substancjami chemoterapentycznymi i działają szczególnie przeciwko pasożytom u ludzi i zwierząt. (1 zastrzeżenie)

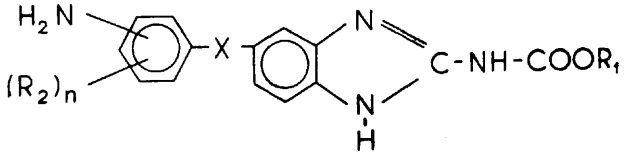

WZÓR 1

12p; C07d P. 174302 T 24.09.1974

Instytut Chemii Przemysłowej, Warszawa, Polska (Ryszard Heropolitański, Jolanta Sochacka, Stanisław Pięta, Anna Galewicz).

Sposób wyodrębniania czystej amidopiryny

Przedmiotem wynalazku jest sposób wydzielania i oczyszczania amidopiryny z surowej cieczy po syntezie zawierającej sól amidopiryny oraz szereg ubocznych produktów barwnych i smolistych.

Sposób polega na tym, że w surowej cieczy poreakcyjnej rozpuszcza się sól sodową lub potasową dobrze rozpuszczalną w wodzie, powodując tym zmniejszenie rozpuszczalności przede wszystkim substancji wielkocząsteczkowych i barwnych, po czym przepuszcza się ją przez złoże żywicy sorpcyjnej. Następnie wytrąca się surową amidopirynę i rozpuszcza ją w rozpuszczalniku niewodnym zwłaszcza alkoholu, niższych ketonach, węglowodorach aromatycznych lub octanach. Roztwór amidopiryny w rozpuszczalniku niewodnym przepuszcza się przez złoże anionitu w formie wodorotlenowej a następnie przez złoże kationitu w formie amidopirynowej. (5 zastrzeżeń)

12p; C07d P. 174358 06.07.1970

Pierwszeństwo: 08.07.1969 — Szwajcaria (nr 10403/69)

Sandoz AG, Bazylea, Szwajcaria.

Sposób wytwarzania nowych związków heterocyklicznych

Sposób wytwarzania nowych związków heterocyklicznych o wzorze ogólnym 1, w którym R_1 oznacza atom wodoru lub niższy rodnik alkilowy, R_2 oznacza atom wodoru, fluoru, chloru, bromu, niższy rodnik alkilowy niższą grupę alkoksylową lub niższą grupę alkilotio, grupę aminową albo trójfluorometylową, polega na tym, że związki o wzorze 2, w którym R_2 posiada wyżej podane znaczenie, poddaje się reakcji ze związkami o wzorze 3, w którym R_1 posiada wyżej podane znaczenie, w środowisku obojętnego w warunkach reakcji rozpuszczalnika i w obecności zasadowego środka kondensującego, a otrzymany produkt reakcji poddaje się hydrolizie.

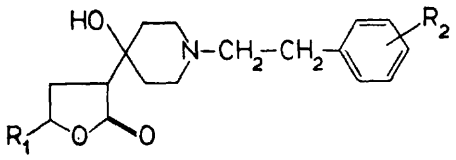

WZÓR 1

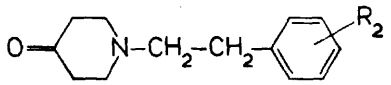

WZÓR 2

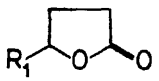

WZÓR 3

Związki o wzorze 1 wykazują interesujące właściwości farmakodynamiczne, na przykład działanie przeciwbólowe i w związku z tym mogą był stosowane jako środki lecznicze. (1 zastrzeżenie)

12p; C07d P. 174363 23.10.1969

Pierwszeństwo: 24.10.1968 — Japonia (nr 77500/68)

Sankyo Company Limited, Tokio, Japonia.

Sposób wytwarzania nowych pochodnych benzodwuazepiny

Przedmiotem wynalazku jest sposób wytwarzania nowych pochodnych benzodwuazepiny o ogólnym wzorze 1, w którym R_1, R_2 i R_3 są jednakowe lub różne i oznaczają atomy wodoru, rodniki alkilowe o 1—4 atomach węgla, rodnik fenylo-alkilowy o 1—4 atomach węgla, atomy chlorowca lub grupy nitrowe, R_4 oznacza atom wodoru, rodnik alkilowy o 1—4 atomach węgla rodnik fenyloalkilowy o 1—4 atomach węgla w rodniku alkilowym albo grupę fenyloacylową, R_5 oznacza atom wodoru lub rodnik alkilowy o 1—4 atomach węgla, A oznacza prosty lub rozgałęziony rodnik alkilenowy o 2—6 atomach węgla. a Y oznacza atom tlenu lub siarki.

Związki te działają uspokajająco na ośrodkowy układ nerwowy, przeciwdziałają stanom depresji i powodują psychiczne odprężenie.

Związki o wzorze 1, w którym wszystkie symbole mają wyżej podane znaczenie sposobem według wynalazku wytwarza się przez ogrzewanie związków o* ogólnym wzorze 2, w którym R_1, R_2, R_3, R_4, R_5, A i Y mają wyżej podane znaczenie. X- oznacza anion. a Z_1, Z_2 i Z_3 są jednakowe lub różne i oznaczają niższe rodniki alkilowe lub rodniki fenylowe, albo Z_1, Z_2 i Z_3 razem z atomem azotu, z którym są połączone, tworzą grupę piradylową, albo przez ogrzewanie tautomerów tych związków w ogólnym wzorze 2a, w którym R_1, R_2, R_3, R_4, R_5 A, Y, X-, Z_1, Z_2 i Z_3 mają Wyżej podane znaczenie. (1 zastrzeżenie)

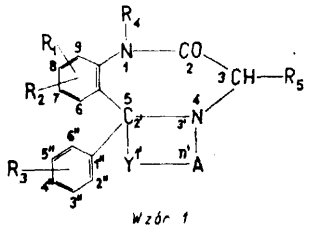

Wzór 1

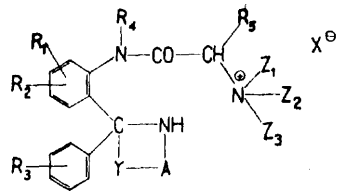

Wzór 2

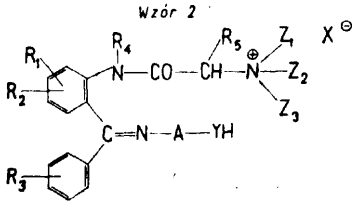

12p; C07d P. 174970 13.09.1973

Pierwszeństwo: 14.09.1972 — RFN (nr P 22 45 141.8)

C.H. Boehringer Sohn, Ingelheim nad Renem, Republika Federalna Niemiec.

Sposób wytwarzania nowych N-(heteroarylometylo)-dezoksynormorfin i -norkodein

Sposób wytwarzania nowych N-(heteroarylometylo)-dezoksynormorfin i -norkodein o wzorze ogólnym 1. w którym R oznacza wodór, grupę metylową lub acetylową, R oznacza grupę metylową, a X oznacza tlen. polega na reakcji związków o wzorze ogólnym 2, w którym R ma wyżej podane znaczenie, z związkami

o wzorze ogólnym 3, w którym R' oznacza grupę metylową, a X oznacza tlen, w obecności formaldehydu.

Nowe związki wykazują wartościowe właściwości terapeutyczne, zwłaszcza antagonistyczne działanie wobec morfiny. (2 zastrzeżenia)

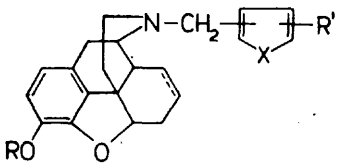

WZÓR 1

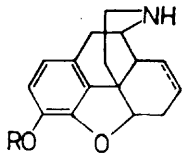

WZÓR 2

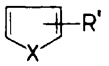

WZÓR 3

12p; C07d P. 174971 13.09.1973

Pierwszeństwo: 14.09.1972 — RFN (nr P 2245 141.8)

C.H. Boehringer Sohn, Ingelheim nad Renem, Republika Federalna Niemiec.

Sposób wytwarzania nowych N-(heteroarylometylo)-**-dezoksynormorfin** i -norkodein

Sposób wytwarzania nowych N-(heteroarylometylo)-**-dezoksynormorfin** i -norkodein o wzorze ogólnym 1, w którym R oznacza wodór, grupę metylową lub acetylową, R' oznacza wodór lub grupę metylową, a X oznacza tlen lub siarkę, polega na redukcji produktów alkilowania związków o wzorze ogólnym 2, w którym R, R' i X mają wyżej podane znaczenie, W oznacza tlen lub siarkę, A- oznacza anion kwasu nieorganicznego, a R^2 oznacza niższą grupę alkilową o 1—6 atomach węgla.

Nowe związki wykazują wartościowe właściwości terapeutyczne, zwłaszcza antagonistyczne działanie wobec morfiny. (2 zastrzeżenia)

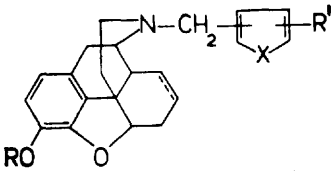

WZÓR 1

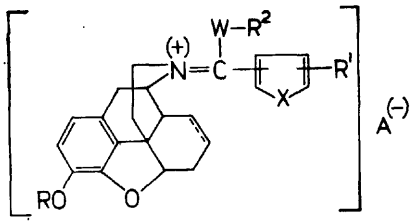

WZÓR 2

12p; C07d P. 174972 13.09.1973

Pierwszeństwo: 14.09.1972 — RFN (nr P 22 45 141.8)

C.H. Boehringer Sohn, Ingelheim nad Renem, Republika Federalna Niemiec.

Sposób wytwarzania nowych N-(heteroarylometylo)-**-dezoksynormorfin** i -norkodein

Sposób wytwarzania nowych N-(heteroarylometylo)-dezoksynormorfin i -norkodein, o wzorze ogólnym 1, w którym R oznacza wodór, R' oznacza wodór lub grupę metylową, a X oznacza atom tlenu lub siarki, polega na eterowym lub estrowym rozszczepieniu związku o wzorze 2, w którym R' i X mają wyżej podane znaczenie, a R^2 oznacza grupę acylową.

Nowe związki wykazują wartościowe właściwości terapeutyczne, zwłaszcza antagonistyczne działanie wobec morfiny. (1 zastrzeżenie)

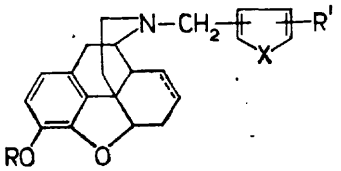

WZÓR 1

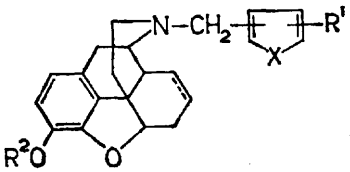

WZÓR 2

12p; C07d P. 174974 13.10.1973

Pierwszeństwo: 14.09.1972 - RFN (nr P 22 45 141.8)

C.H. Boehringer Sohn, Ingelheim nad Renem, Republika Federalna Niemiec.

Sposób wytwarzania nowych **N-(heteroarylometylo)-**-dezoksynormorfin 1 -norkodein

Sposób wytwarzania nowych N-(heteroarylometylo)-dezoksy-normorfin i -norkodein o wzorze ogólnym 1, w którym R oznacza wodór, grupę metylową lub acetylową. R' oznacza wodór lub grupę metylową, a X oznacza tlen lub siarkę, polega na uwodornieniu N-(heteroarylometylo)-Δ^7-dezoksy-normorfiny lub -norkodeiny.

Nowe związki wykazują wartościowe właściwości terapeutyczne, zwłaszcza antagonistyczne działanie wobec morfiny. (2 zastrzeżenia)

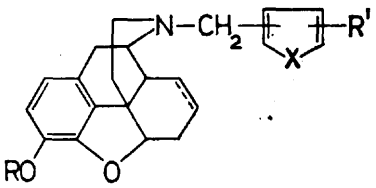

WZÓR 1

12q; C07c P. 166968 29.11.1973

Krakowskie Zakłady Farmaceutyczne „Polfa", Kraków, Polska (Julian Mirek, Mieczysław Adamus, Daniel Kulig).

Sposób wytwarzania nowych estrów **N,N'-dwumetylo-**etyleno-dwuamino-N,N'-bis **(3-propanolu)**

Przedmiotem wynalazku jest sposób wytwarzania nowych estrów N,N'-dwumetyloetyleno-dwuamino-N. N'-bis (3-propanolu) o wzorze 1, w którym R oznacza grupę tiofenową lub furanową. Sposób polega na tym że N,N' -dwumetylenodwuamino-N,N"-bis (3-propanoll poddaje się reakcji z chlorowcopochodną kwasu 2-tioferokarboksylowego lub 2-furanokarboksylowego w środowisku bezwodnego rozpuszczalnika. Związki otrzymane sposobem w/g wynalazku wykazują działanie zwalniające rytm serca oraz spasmolityczne.

(1 zastrzeżenie)

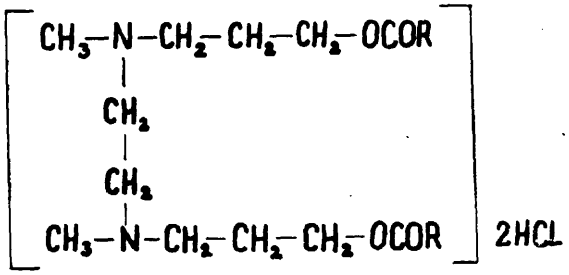

WZÓR 1

12q; **C07c** P. 169608 T 16.03.1974

Politechnika Gdańska, Gdańsk, Polska (Tadeusz Płoński, Andrzej Chimiak).

Sposób otrzymywania N-hydroksyaminokwasów lub ich estrów

Przedmiotem wynalazku jest sposób otrzymywania N-hydroksyaminokwasów lub ich estrów. Sposób ten polega na tym, że na estry aminokwasów działa się aldehydem anyżowym, a powstałe zasady Schiffa utlenia się nadkwasami, np. kwasem mononadftalowym do oksaziryny. Na oksazirydyny działa się następnie silnymi kwasami uzyskując N-hydroksyaminokwasy, względnie p-toluenosulfonianem hydroksyloaminy, uzyskując p-toluenosulfoniany ich estrów.

(1 zastrzeżenie)

12q; C07c P. 173960 07.09.1974

Pierwszeństwo: 08.09.1973 — RFN (nr 2345443.5)

Zgłoszenie dodatkowe do zgłoszenia P. 169511

Dr Karl Thomae GmbH, Biberach, RFN.

Sposób wytwarzania **2-amino-benzyloamin**

Sposób wytwarzania 2-amino-benzyloamin o wzorze ogólnym 1, w którym Hal oznacza atom bromu lub chloru, R_1 oznacza atom wodoru lub bromu, R_2 oznacza grupę cykloheksylową, hydroksycykloheksylową lub morfolinokarbonylometylową i R_3 oznacza atom wodoru lub grupę metylową oraz ich fizjologicznie dopuszczalnych soli z nieorganicznymi lub organicznymi kwasami, polega na reakcji odpowiednio podstawionego eteru z aminą, ewentualnie w obecności kwasowego katalizatora.

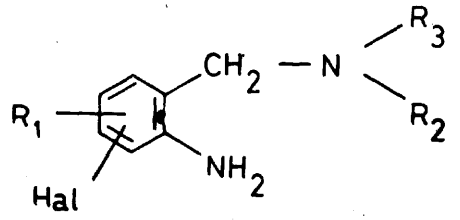

Wzór 1

Związki o wzorze ogólnym 1 wykazują działanie sekretolityczne i/albo uśmierzające kaszel.

(5 zastrzeżeń)

12q; C07d P. 173983 09.09.1974

Pierwszeństwo: 11.09.1973 Szwajcaria (nr 13023/73)

Sandoz AG, Bazylea, Szwajcaria.

Sposób wytwarzania nowych związków heterocyklicznych

Sposób wytwarzania nowych związków heterocyklicznych o wzorze 1, w którym R_1 oznacza atom wodoru lub niższy rodnik alkilowy, R_2 oznacza atom wodoru, niższy rodnik alkilowy, niższą grupę alkoksylową, niższą grupę alkilotio, atom fluoru, chloru bromu lub grupę trójfluorometylową, a R_3 oznacza atom wodoru lub chloru, niższy rodnik alkilowy lub niższą grupę alkoksylową oraz ich soli addycyjnych z kwasami, polega na tym, że od związków o wzorze 2, w którym R_1, R_2 i R_3 mają znaczenie wyżej podane, odszczepia się wodę i otrzymane związki c wzorze 1 przeprowadza się ewentualnie w sole addycyjne z kwasami.

Związki otrzymane sposobem według wynalazku można stosować jako środki lecznicze uśmierzające bóle różnego pochodzenia. (1 zastrzeżenie")

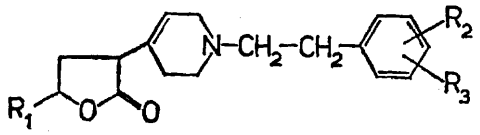

WZÓR 1

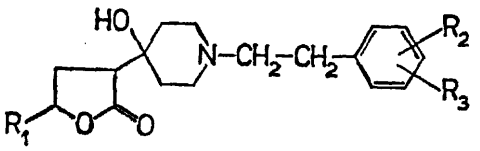

WZÓR 2

12q; C07c P. 173990 T 10.09.1974

Pierwszeństwo: 11.09.1973 Szwajcaria (nr 12968/73)

Zgłoszenie dodatkowe do zgłoszenia P. 162551

Laboratorios del Dr. Estève, S.A. Barcelona, Hiszpania.

Sposób wytwarzania nowych mono- i dwuestrów kwasu 2,5 **dwuhydroksy-benzenosulfonowego**

Sposób według wynalazku polega na tym, że sól pirydynową jednotosylonu lub dwubenzoesanu kwasu 2,5-dwuhydroksy-benzenosulfonowego poddaje się reakcji wymiany z zasadowym związkiem metalu alkalicznego lub metalu ziem alkalicznych, amoniakiem albo podstawioną lub nie podstawioną aminą o łańcuchu otwartym lub cykliczą.

Związki otrzymane sposobem według wynalazku można stosować w lecznictwie jako środki powodujące obniżenie we krwi poziomu cholesterolu, trój glicerydów i lipidów. (3 zastrzeżenia)

12r; C10g P. 167217 11.12.1973

The Lummus Company, Bloomfield, St. Zjedn. Ameryki (Morgan. C. Sze, George J. Snell).

Sposób oddzielania nierozpuszczalnego materiału od produktu upłynniania węgla

Sposób oddzielania nierozpuszczalnego materiału od produktu upłynniania węgla, zwłaszcza sposób odpopielania tego produktu polega na tym, że produkt upłynniania węgla i ciekły aktywator wprowadza się do strefy grawitacyjnego osadzania, przy czym 5% objętościowych aktywatora destyluje w temperaturze co najmniej około 121°C, 95% objętościowych destyluje w temperaturze co najmniej około 177°C ale nic przekraczającej około 399°C, a aktywator ma charakterystyczny współczynnik K wynoszący co najmniej 9,75 przy czym $K=\frac{\sqrt[3]{T_B}}{G}$, gdzie T_B jest molową średnią temperaturą wrzenia w stopniach R, a G jest ciężarem właściwym w temperaturze 16°C.

Ponadto charakterystyczny współczynnik ciekłego aktywatora jest większy od charakterystycznego współczynnika rozpuszczalnika upłynnienia węgla a ilość dodawanego ciekłego aktywatora jest wystarczająca do rozpoczęcia i utrzymywania grawitacyjnego osadzania nierozpuszczalnego materiału, przy czym ze strefy osadzania górnego odzyskuje się produkt zasadniczo pozbawiony nierozpuszczalnego materiału a z dalszego odpływu odprowadza się produkt zawierający nierozpuszczalny materiał. (20 zastrzeżeń)

12r; C10g P. 167218 11.12.1973

The Lummus Company, Bloomfield, St. Zjedn. Ameryki (Morgan C. Sze, George J. Snell).

Sposób oddzielania nierozpuszczalnego materiału od produktu upłynniania węgla

Sposób według wynalazku polega na tym, że nierozpuszczalny materiał oddziela się od produktu upłynniania węgla za pomocą ciekłego aktywatora przygotowywanego z frakcji produktu upłynniania węgla. Ciekły aktywator przygotowuje się z frakcji, której 5% objętościowych destyluje w temperaturze wynoszącei co najmniej 121°C i której 95% objętościowych destyluie w temperaturze wynoszącej co najmniej 177° i nie większej od 399°C za pomocą uwodornienia co naimniej części tej frakcji dla wytworzenia ciekłego aktywatora o charakterystycznym współczynniku większym od charakterystycznego współczynnika rozpuszczalnika upłynniania węgla, przy czym wartość tego współczynnika wynosi co najmniej 9.75. (14 zastrzeżeń)

14b; F01d P. 162153 16.04.1973

Feliks Jamuła, Rzeszów, Polska (Feliks Jamuła).

Turbina orbitalna

Turbina według wynalazku charakteryzuje się tym, że ma komory rozprężania ustawione mimośrodowo do centrycznie obracających się wirników (2). Wirniki są dwudzielne, składane wieloklinami do siebie i połączone śrubami. Osie mimośrodów (5) połączone są ze sobą i z obudową turbiny nieruchomo wieloklinami a cylindry (1) są od strony zewnętrznej połączone listwami za pomocą śrub. Pokrywy boczne i wirniki (2) posiadają otwory do chłodzenia powietrzem wnętrza turbiny, przy czym boki otworów chłodzenia wirników (2) skierowane są ukośnie w celu wypychania gorącego powietrza.

Wirniki (2) połączone są z wałkami wieloklinami, a wałki ułożyskowane są w dwóch miejscach — wewnątrz i zewnątrz. W zbiorniku znajduje się olej silnikowy do smarowania, którego dopływ regulowany jest kurkiem. Ilość obrotów turbiny w jednostce czasu zależy od ciśnienia oraz od średnicy cylindrów (1). Turbina działa na zasadzie różnicy ciśnień w poszczególnych komorach rozprężeniowych. (1 zastrzeżenie)

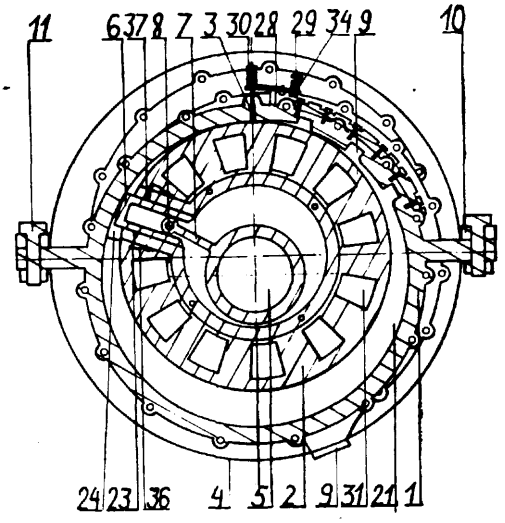

14b; F01d P. 162154 16.04.1973

Feliks Jamuła, Rzeszów, Polska (Feliks Jamuła).

Turbina orbitalna spalinowa z ruchomymi łopatkami

Turbina według wynalazku charakteryzuje się tym. że posiada cylindry (1) ustawione mimośrodowo do centrycznie obracających się wirników (2). W wirnikach (2) umieszczone są mimośrody (5), które wyprowadzają ruchome łopatki (6) za pomocą korbowodów (7) i sworzni (8) do ruchu przy gładzi cylindrów (1).

Osie mimośrodów (5) połączone są ze sobą i z obudową turbiny wieloklinami. Cylindry (1) od strony zewnętrznej połączone są listwami za pomocą śrub. Pokrywy boczne oraz wirniki (2) posiadają otwory do chłodzenia powietrzem, przy czym boki otworów w wirnikach są ukośne w celu wypychania gorącego powietrza. Mieszanka paliwowo-powietrzna wprowadzana jest do turbiny dwoma otworami (10), z których mniejszy ma wylot usytuowany w pobliżu listwy uszczelniającej (3). Sprężona mieszanka przepuszczana jest przez zawory kulkowe (14) do głowicy (9) i do komory spalania za pomocą wałka rozrządu. Ilość obrotów turbiny w jednostce czasu zależy od średnicy cylindrów (1). Listwy uszczelniające (3) odciągane są za pomocą wałków popychaczy, dźwigni prostych (36),

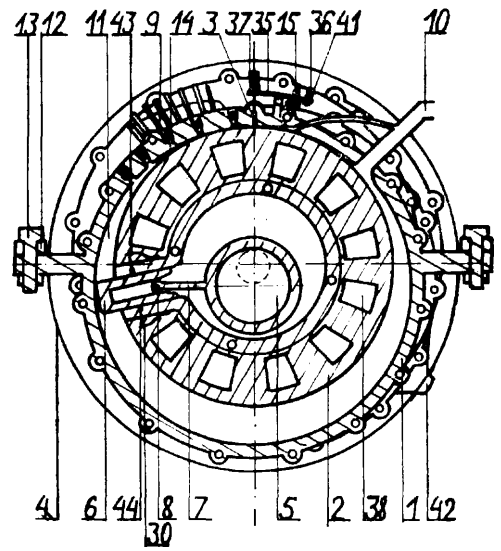

sprężyn (41) i dźwigni łukowych widełkowych (35) w momentach przesuwania się łopatek (6) pod listwami uszczelniającymi cylindry i wirniki. Cylindry chłodzone są powietrzem z dmuchawy lub wodą. Do smarowania służy olej silnikowy znajdujący się w zbiorniku, którego dopływ regulowany jest kurkiem.

(1 zastrzeżenie)

14b; F01c P. 173410 T 10.08.1974

Ośrodek Badawczo-Rozwoj owy „Hydropneumat" przy Zjednoczonych Zakładach „Archimedes", Wrocław, Polska (Jan Galar, Mirosław Kopeć, Roman Charko).

Maszyna z tłokiem obrotowa, zwłaszcza silnik pneumatyczny

Maszyna z tłokiem obrotowym, zwłaszcza silnik pneumatyczny posiada cylinder (10) i (11), przegrodę (12) oraz wirniki (6) i (7) osadzone nieobrotowo względem wału maszyny. Czynnik napędowy na przykład sprężone powietrze przechodzi przez kanał (19) i wlot (20) do cylindra (11), w którym rozpręża się obracając wirnik za pośrednictwem łopatki (14). Następnie sprężone powietrze z komory (15), kanałem (18) i wlotem (17) przechodzi do cylindra (10) i za pośrednictwem łopatki (13) porusza wirnik (6), a następnie opuszcza silnik poprzez komorę (16) i wylot (21). Przy odpowiednim doborze objętości roboczych cylindrów (10) i (11) uzyskuje się sumowanie wytworzonych mocy we wspomnianych cylindrach na wspólnym wale (1) silnika.

Wynalazek ma główne zastosowanie w urządzeniach poruszanych sprężonym powietrzem. (1 zastrzeżenie)

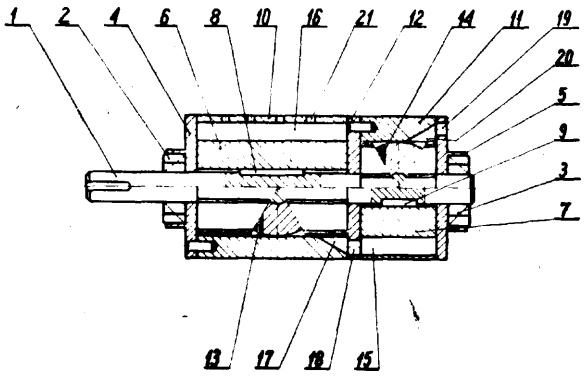

14h; F01k P. 168606 T 05.02.1974

Stanisław Gryglewicz, Warszawa, Polska (Stanisław Gryglewicz).

Sposób przechowywania i wykorzystania ciepła wody odprowadzanej przez elektrownie, do ogrzewania szklarni

Sposób według wynalazku umożliwia gromadzenie w lecie ciepła z wody i wykorzystanie go następnie w okresie zimowym, łącznie z bieżącym ciepłem, do ogrzewania szklarni.

Według sposobu, w terenie pod dachem dużej szklarni, wykonuje się równomiernie rozmieszczone co kilkanaście metrów studnie. W lecie do jednych studni wpuszcza się ciepłą wodę a z sąsiednich studni wypompowuje się wodę, co powoduje przesiąkanie wody przez grunt z równomiernym, głębokim jego nagrzewaniem. W zimie pobiera się z tych studni ciepłą wodę i przepuszcza przez ułożone na ziemi szklarni grzejniki w postaci spiralnie zwiniętych rurek szklanych.

Takie same grzejniki ogrzewa się też ciepłą wodą bezpośrednio z elektrowni. Dach szklarni na noc przykrywany jest zasłoną termiczną zwijaną na dzień przy pomocy silniczków w rulon. Krawędź tej zasłony posiada listwę do odgarniania śniegu a sąsiednie płaszczyzny dachu opadają w kierunku znajdującego się między nimi koryta, w którym znajduje się przesuwna taśma do usuwania śniegu, (1 zastrzeżenie)

14k; F01n P. 166520 13.11.1973

Zakłady Naprawcze Taboru Kolejowego, Pruszków Polska (Zygmunt Jabłoński, Bogusław Skórki).

Urządzenie do sprawdzania tłumików zwłaszcza hydraulicznych stosowanych w pojazdach szynowych

Urządzenie wg wynalazku posiada silnik (1), z którego napęd przekazywany jest poprzez przekładnię pasową (2) na sprzęgło (3), a następnie na przekładnię zębatą (4). Z wykorbionego wałka (5) przekładni zębatej (4) napęd przekazywany jest na korbowód (6), który połączony jest z dźwignią (17) zamocowaną na ramie (8). W celu umożliwienia sprawdzenia tłumików o różnych parametrach zastosowano śrubowy zestaw teleskopowy (9) zakończony uchwytem (10) do mocowania tłumika (11). Dla ograniczenia jego stopni swobody został połączony z ramą (8) dźwignią (12). W celu umożliwienia sprawdzenia tłumików w położeniu ich pracy rama (8) jest zamocowana obrotowo na łożysku (13) usytuowanym na korpusie (14). Na ramie osadzono układ rejestracyjny (15) oraz układ pomiarowy (16) połączony z uchwytem (17) do mocowania tłumika (11) za pomocą dźwigni (18). Układ pomiarowy (16) stanowi drążek skrętny osadzony na stałe i połączony z układem rejestracyjnym (15).

(3 zastrzeżenia)

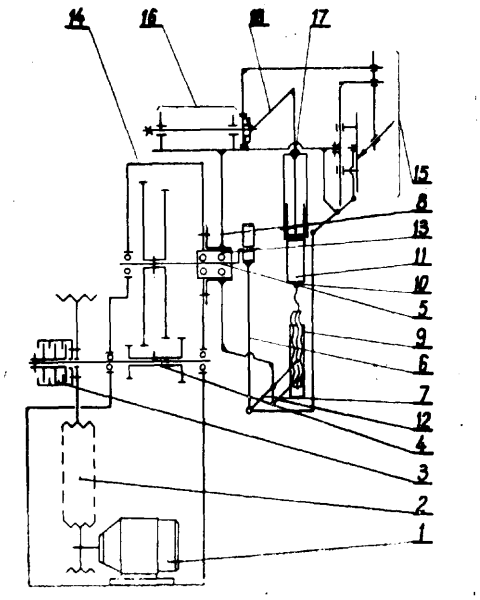

14k; F01n P. 173673 T 26.08.1974

Ośrodek Badawczo-Rozwoj owy „Hydropneumat" przy Zjednoczonych Zakładach „Archimedes", Wrocław, Polska (Irena Herman, Roman Charko, Ryszard Wawrzyniak).

Tłumik hałasu zwłaszcza tłumik hałasu ręcznych narzędzi pneumatycznych

Tłumik hałasu posiada obudowę (1) osadzoną na narzędziu pneumatycznym (2) oraz nieruchomą przegrodę (3), w której wykonane są blisko siebie położone otwory (6). Przegroda (3) osadzona jest wewnątrz obudowy (1) i tworzy komorę rozprężania (4) i (5). Stosunek objętości komory (5) do komory (4) powinien zawierać się w granicach 3,5 do 5.

Wynalazek znajduje zastosowanie do tłumienia hałasu wytwarzanego przez wychodzące do atmosfery sprężane powietrze, zwłaszcza z ręcznych wysokoobrotowych narzędzi pneumatycznych, (1 zastrzeżenie)

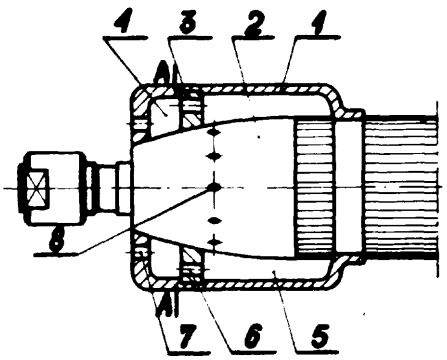

14k; F01n P. 173802 T 31.08.1974

Ośrodek Badawczo-Rozwojowy „Hydropneumat", Wrocław, Polska (Irena Herman, Roman Charko, Ryszard Wawrzyniak).

Tłumik hałasu zwłaszcza tłumik hałasu ręcznych narzędzi pneumatycznych

Tłumik hałasu zwłaszcza tłumik hałasu ręcznych narzędzi pneumatycznych według wynalazku posiada wewnątrz obudowy (1) przegrody (2), (6) i (9) z otworami i lub kanałami (3), (7) i (10) oraz co najmniej dwa występy (12) i (13). Płaszczyzny czołowe następujących po sobie przegród i występów nie są do siebie równoległe. Sprężone powietrze wychodząc z korpusu narzędzia trafia do komory (4), dalej poprzez kanały (3) w przegrodzie (2) do komory (5). Z komory (5) do komory (8) kanałami (7) w przegrodzie (6), a dalej do komory (11) kanałami (10) w przegrodzie (9), aż wreszcie do atmosfery wylotami (14).

Tłumik według wynalazku pozwala na znaczne wyciszenie pracy urządzeń, szczególnie narzędzi pneumatycznych zużywających dużą ilość sprężonego powietrza. (3 zastrzeżenia)

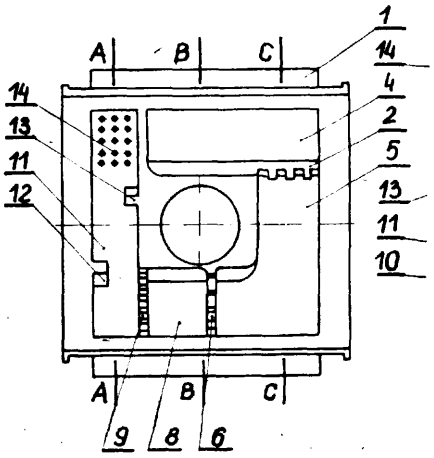

14k; F01n P. 174268 T 21.09.1974

Ośrodek Badawczo-Rozwojowy „Hydropneumat", pnzy Zjednoczonych Zakładach „Archimedes", Wrocław, Polska (Irena Herman, Roman Charko, Stanisław Nieć).

Tłumik hałasu, zwłaszcza tłumik hałasu ręcznych narzędzi pneumatycznych

W obudowie (1) w sposób trwały rozdzielone są od siebie komory (3) i (4), w których umieszczone są przegrody (5), (6) i (7) z otworami i/lub kanałami. W przestrzeni (18) następuje rozdział strumienia rozprężanego czynnika na dwa strumienie. Jeden strumień przedostaje się od razu przelotem (10) do komory (4) i dalej poprzez kanały w przegrodach (7) do atmosfery wylotem (12). Drugi strumień przedostaje się najpierw do przestrzeni (19) skąd przelotem (11) do wspomnianej komory (4) i do atmosfery. Kanały iAub otwory w przegrodach (7) są przesunięte względem siebie przez co strumień rozprężanego czynnika nie ma swobodnego przelotu do kanału wylotowego (12).

Tłumik wg wynalazku służy do wyciszania pracy ręcznych narzędzi pneumatycznych, których silniki wymagają dostarczania dużych ilości sprężanego powietrza. (4 zastrzeżenia)

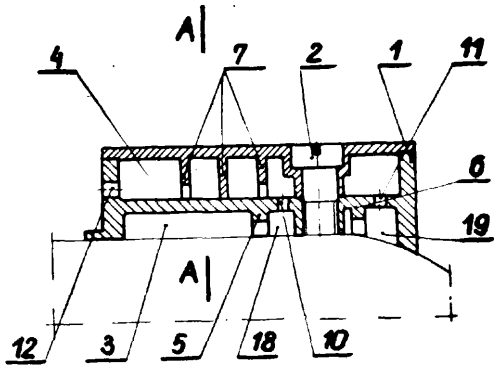

14k; F01n P. 174325 25.09.1974

Pierwszeństwo: 26.09.1973 — St. Zjedn. Am. (nr 401023)

Engelhard Minerals and Chemicals Corporation, Murray Hill, Stany Zjednoczone Ameryki.

Katalizator do oczyszczania gazów spalinowych

Urządzenie według wynalazku przeznaczone jest do oczyszczania gazów wytwarzanych podczas reakcji spalania zachodzących w silnikach spalinowych. Urządzenie zawiera cylindryczną obudowę (12), wlotowy przewód (18), który jest połączony ze stożkowym zamknięciem (14) oraz wylotowy przewód (20), który jest połączony ze stożkowym końcowym zamknięciem (16). Przewody (18) i (20) umożliwiają połączenie katalitycznego urządzenia (10) z przewodem wylotowego gazu, np. spalin uchodzących z silnika spalinowego. Wlotowe otwory (24) rozmieszczone są na całej wlotowej przestrzeni (30), utworzonej z ceramicznego elementu (28) jednolicie porowatego, przystosowanego do oksydacji. Stożkowe zamknięcia (16) i (14) posiadają podobne wymiary, umożliwiające swobodny przepływ gazu poprzez kanały (26) do wylotowych otworów (32) utworzonych na wylotowej końcowej powierzchni (34) katalitycznego układu (28). Gaz po przejściu przez kanały oczyszczające zostaje oczyszczony i pozbawiony szkodliwych składników. (54 zastrzeżenia)

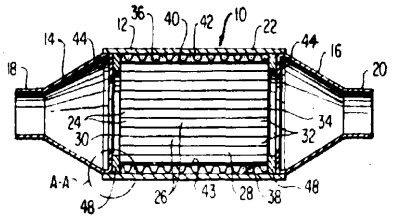

15e; B41n P. 172620 T 10.07.1074

Huta im. F. Dzierżyńskiego Przedsiębiorstwo Państwowe, Dąbrowa Górnicza, Polska (Józef Puchrowicz, Tadeusz Borowik).

Sposób regeneracji płyt offsetowych

Sposób regeneracji płyt offsetowych polega na zanurzeniu zapisanej płyty w kąpieli stężonego kwasu siarkowego z dodatkiem pięciu procent, licząc objęto-

ściowo, stężonego kwasu azotowego. Płytę przetrzymuje się około trzech minut w kąpieli lekko nią poruszając, a następnie myje się ją najlepiej w bieżącej wodzie gąbką i/lub watą oraz dokładnie suszy. Dla lepszego oczyszczenia płyty zabieg należy powtórzyć. (1 zastrzeżenie)

15l; B41n **P. 173660 T** 23.08.1974

Ośrodek Badawczo-Rozwojowy Przemysłu Poligraficznego Warszawa, Polska (Barbara Chołuj, Zbigniew Łażewski, Maria Oleniacz).

Roztwór nawilżający, zwłaszcza do nawilżania offsetowych form drukowanych i sposób otrzymywania tego roztworu

Roztwór nawilżający, zwłaszcza do nawilżania offsetowych form drukowych zawiera bufor w ilości od 5% do 0,1% i/lub środek powierzchniowo-czynny w ilości od 0,05% do 0,3% wagowych. Bufor stanowią aniony cytrynowe i fosforanowe oraz kationy pierwiastków pierwszej grupy układu okresowego i/lub kation amonowy, przy czym jony te stanowią od 42% do 62% wagowych buforu, a stosunek wagowy anionu cytrynowego do anionu fosforanowego zawiera się w zakresie 0,68÷0,84, stosunek wagowy kationów metali pierwszej grupy układu okresowego i/lub kationu amonowego do sumy anionów cytrynowego i fosforanowego zawiera się w zakresie 0,21—0,42. Środek powierzchniowo-czynny stanowi sól sodowa kwasu alkilonaftalenosulfonowego i/lub kopolimer blokowy tlenków olefinowych i/lub pochodna tego kopolimeru.

Roztwór nawilżający otrzymuje się przez zmieszanie substancji krystalicznych zawierających znane jony, a następnie rozpuszczenie ich w wodzie lub substancji suchych i/lub krystalicznych z odpowiednią ilością wody lub przez wprowadzenie do wody wodorotlenku sodowego, kwasu cytrynowego i kwasu fosforowego.

Roztwór stosowany jest do zwilżania płyt cynkowych, aluminiowych, dwu- i trój metalowych. (6 zastrzeżeń)

16e; C05g **P. 167482** 20.12.1973

Akademia Rolnicza, Warszawa, Polska (Jerzy Mazurczak, Bohdan Kowalski, Tadeusz Żarski).

Sposób wytwarzania mieszanki mineralnej uzupełniającej niedobory mikro i makroelementów

Przedmiotem wynalazku jest sposób v/vtwarzania mieszanki mineralnej uzupełniajacej niedobory mineralne w organizmach zwierzęcych.

Sposób według wynalazku polega na traktowaniu grzybni poantybiotykowe.i kwasami fosforowymi, a następnie zobojetnieniu solami kwasów organicznych i nieorganicznych, tlenkami i wodorotlenkami takich pierwiastków jak wapń, magnez, sód. (1 zastrzeżenie)

17a; F25b **P. 166993** 30.11.1973

Przedsiębiorstwo Doświadczalne Przemysłowych Urządzeń Chłodniczych „COCH", Kraków. Polska (Jan Wojtas, Stanisław Kubica, Henryk Abramek).

Układ samoczynny regulacji parametrów czynnika w obiegu ziębniczym

Układ samoczynny regulaci i parametrów czynnika stosowany iest w obiegu ziębniczym urządzeń ziebniczych i klimatyzacyjnych, w którym parowacze zasilane sa za pomoca kapilar. Na stronie niskociśnieniowej obiegu zainstalowany iest zbiornik (8) cieczy. Przestrzeń parowa tego zbiornika połaczona iest przewodem (11) z syfonem (5), przez który zasilany jest kapilarą (4) segment parowacza (6). Przestrzeń cieczowa zbiornika (8) połączona jest przewodem (13) z wężownicą (12) tego segmentu parowacza, który zasilany jest poprzez syfon (5). Punkt (B) podłączenia przewodu (13) do wężownicy (12) jest przesunięty względem punktu (A) podłączenia syfonu (5) o pewien odcinek wzdłuż linii przepływu.

W zbiorniku (8) umieszczony jest wymiennik (10) o rozwiniętej powierzchni wymiany ciepła, który połączony jest z wylotem parowacza (6) i z przewodem ssawnym (16) sprężarki (1).

Fowyższy układ samoczynnie reaguje na zmiany obciążeń cieplnych parowacza (6) odpowiednimi zmianami strumienia czynnika doprowadzanego do obiegu lub odprowadzanego z obiegu. (2 zastrzeżenia)

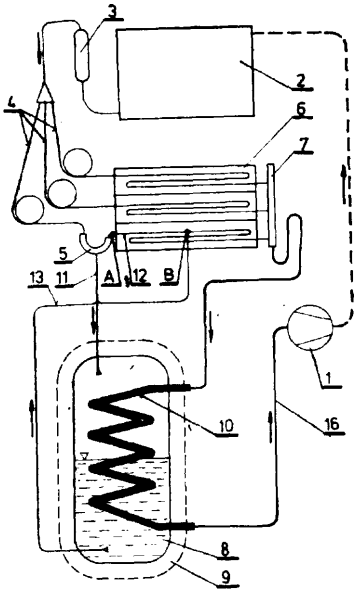

17b; **F25b** P. **166857** 26.11.1973

Przedsiębiorstwo Doświadczalne Przemysłowych Urządzeń Chłodniczych „COCH", Kraków, Polska (Zbigniew Kłos, Walter Krzywoń, Adam Unarski).

Komora izolowana

Przedmiotem wynalazku jest komora izolowana, zwłaszcza komora chłodnicza na temperatury zerowe i minusowe.

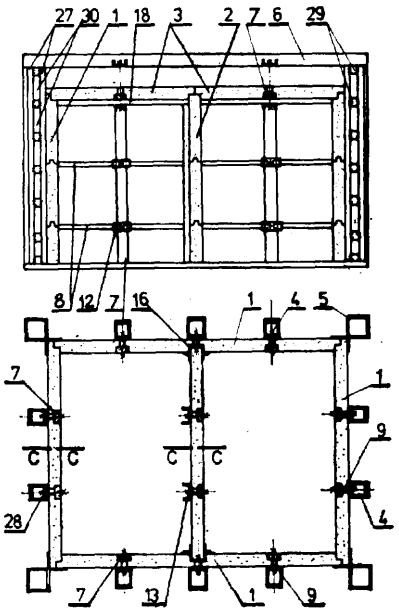

Komora izolowana posiada strop składający się z blachy osłonowej falistej (18) i płyt (3), które umieszczone są na kształtownikach podwieszonych do belek stropowych (6). W narożach płyt ściennych (1) i (2) oraz płyt stropowych (3) wykonane są otwory, w których osadzone są złączki izolacyjne (9), do których z obu stron płyt wkręcone są śruby złączne, przy czym iedna ze śrub przepuszczona jest przez otwór w ażurowym słupie nośnym (4) albo przez otwór w belce stropowej (6). Wzdłuż poziomych styków płyt ściennych (1) i (2) umieszczone są elementy osłonowe w postaci teowników (8) lub listew dociskowych, których końce dociskane są do płyt śrubami złącznymi za pośrednictwem płytek dociskowych (12).

(5 zastrzeżeń)

17c; F25d **P. 166786** **24.11.1973**

Przedsiębiorstwo Doświadczalne Przemysłowych Urządzeń Chłodniczych „COCH", Kraków, Polska (Zbigniew Jarosz, Włodzimierz Boroń).

Płyta zamrażalnicza

Płyta zamrażalnicza zwłaszcza do sztucznego lodowiska posiada wężownice mrożeniowe wykonane z pofalowanych w kształcie sinusoidy w płaszczyźnie płyty rur (1). W punktach wierzchołkowych poszczególnych łuków sąsiednie rury (1) usztywnione są przytwierdzonymi do podłoża ogranicznikami położenia (5), których zadaniem jest zachowanie płaskiego układu równolegle i w równych odstępach rozmieszczonych rur. Falowe ukształtowanie rur pozwala na skompensowanie wydłużeń cieplnych rur, wielokrotnie mniejszymi odkształceniami bocznymi w płaszczyźnie płyty. co pozwala na stosowanie rur z tworzywa sztucznego o dużej rozszerzalności cieplnej np. z polietylenu.

(2 zastrzeżenia)

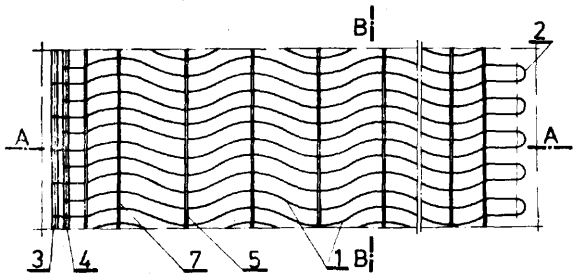

17f; F28d **P. 166564** **15.11.1973**

Instytut Techniki Cieplnej, Łódź, Polska (Henryk Hampel, Wiktor Babul, Henryk Derentowicz).

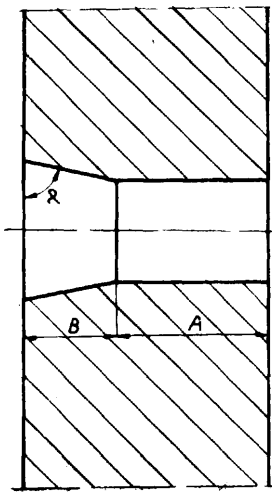

Wymiennik ciepła

Wymiennik ciepła, zwłaszcza wysokoprężny podgrzewacz regeneracyjny z wkładem grzewczym, składa się ze ściany sitowej z otworami i rur grzewczych.

Otwory ściany sitowej są profilowane i składają się z co najmniej dwóch odcinków (A i B). Odcinek (A) ma kształt cylindryczny o średnicy zbliżonej lub równej wewnętrznej średnicy rur, a odcinek (B) stanowi stożek o kącie równym 70°—89° względem podstawy, w którym osadzone są rury posiadające zakończenia w kształcie powierzchni stożkowej na długości przybliżonej lub równej długości odcinka (B) otworu profilowanego ściany sitowej.

(2 zastrzeżenia)

17f; F28d **P. 166897** 28.11.1973

Instytut Techniki Cieplnej. Łódź, Polska (Henryk Hampel, Wojciech Woźniak, Ryszard Jędrzejewski, Lucjan Pasiewicz).

Wymiennik ciepła

Wymiennik ciepła z rurowym wkładem grzewczym zawierającym ścianę sitową z otworami i osadzonymi w nich rurami grzewczymi, charakteryzuje się tym, że otwory ściany sitowej są profilowane i składają się z co najmniej trzech odcinków (1), (2) i (3) z których odcinki (1) i (3) mają kształt cylindryczny o średnicy większej o 0,5÷5 mm od średnicy zewnętrznej rury, a odcinek (2) ma kształt cylindryczny o średnicy mniejszej od średnicy odcinków (1) i (3) i większej o co najmniej 1 mm od średnicy wewnętrznej rury. W odmianie odcinki (1) i (3) stanowią stożki o kacie pochylenia względem podstawy α=75°—89° lub jeden ma kształt cylindryczny, a drugi stanowi stożek.

Wynalazek może być stosowany w produkcji i remontach wszystkich typów wymienników ciepła zawierających rurowy wkład grzewczy ze ścianą sitową.

(3 zastrzeżenia)

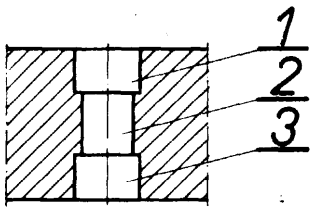

17f; F28d **P. 166898** 28.11.1973

Instytut Techniki Cieplnej, Łódź, Polska (Henryk Hampel, Andrzej Toczkowski, Zbigniew Skowroński, Andrzej Wierzbicki).

Wymiennik ciepła

Wymiennik ciepła, zwłaszcza wysokoprężny podgrzewacz regeneracyjny z rurowym wkładem grzewczym zawierającym ścianę sitową z otworami i osadzonymi w nich rurami grzewczymi, charakteryzuje się tym, że otwory ściany sitowej są profilowane i składają się z co najmniej trzech odcinków (1, 2, 3), z których odcinek (1) ma kształt cylindryczny o średnicy równej lub większej od 0,4 do 5 mm średnicy zewnętrznej rury, odcinek (2) ma kształt cylindryczny o średnicy większej co najmniej o 1 mm od wewnętrznej średnicy rury, a odcinek (3) ma kształt cylindryczny o średnicy równej lub mniejszej od średnicy wewnętrznej rury.

W odmianie wykonania odcinek (1) ma kształt stożka o kącie pochylenia względem podstawy α=75°—89°.

Rury wkładu grzewczego osadzone są w otworach na długości odcinków (1 i 2) i mocowane są metodą wybuchową.

Wynalazek znajduje zastosowanie głównie w wykonawstwie i remontach wysokoprężnych wymienników ciepła szczególnie dla potrzeb energetyki.

(4 zastrzeżenia)

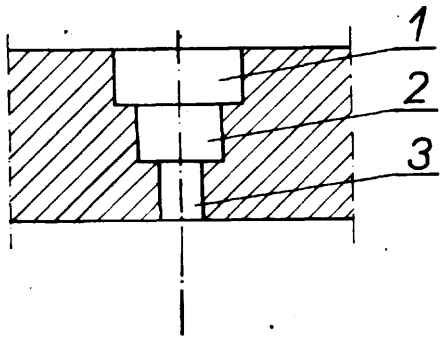

17f; F28d **P. 173973 T** **09.09.1974**

Gdańska Stocznia Remontowa, Gdańsk-Ostrów, Polska (Lesław Rusnak).

Cieplowymiennik przepływowy

Ciepłowymiennik przepływowy składa się z dzielonego korpusu (1) i (2) z wylotem ogrzanej wody (3). Korpus (1) i (2) jest połączony ze sobą za pomocą kołnierzy (4) i (5). Do korpusu (1) i (2) jest zamontowany parowy płaszcz (17) za pomocą kołnierza (21). Płaszcz (17) posiada króciec (18) dolotu pary, króciec (19) odlotu skroplin i króciec (20) odprowadzający. Wewnątrz korpusu (1) i (2) znajduje się zespawana z częścią (1) otwarta ożebrowana rura (6) z króćcem (7) dolotu zimnej wody. Rura (6) jest połączona za pomocą kołnierza (8) z kołnierzem (10) drugiej ożebrowanej rury (9) znajdującej się wewnątrz rury (6) i zamykającej przestrzeń wodną wewnątrz ciepłowymiennika. Wnętrze rury (9) stanowi wewnętrzną przestrzeń parową, do końca której para jest doprowadzana rurą (11) z kołnierzem (12). Do rury (11) jest przyspawana komora (13) z króćcem (15) odlotu skroplin i króćcem (16) odpowietrzającym. Komora (13) jest zamontowana przy pomocy kołnierza (14) z kołnierzami (10) i (8). (1 zastrzeżenie)

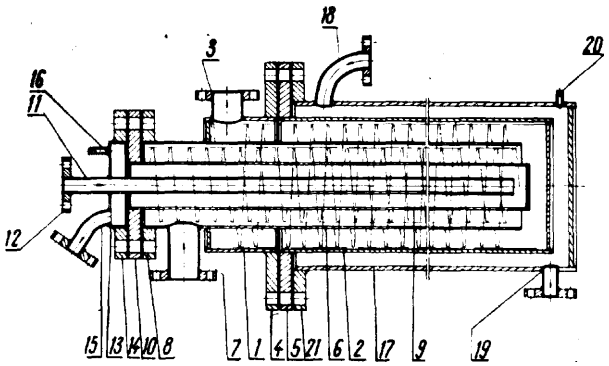

18a; C21b **P. 167356** 14.12.1973

Huta im. Lenina, Kraków, Polska (Stanisław Tomczykiewicz, Lech Bukowski).

Zawieszenie zamykającej płyty zasuwy odcinającej

Zawieszenie zamykającej płyty zasuwy odcinającej, zwłaszcza zasuwy o dużej średnicy, pracującej w wysokich, zmiennych temperaturach, ma w pionowej osi zasuwy wkręconą w poprzeczkę (4) regulacyjną śrubę (6) z gwintowaną tuleją (9). Regulacyjna śruba (6) zakończona jest zderzakiem (8), który przy opuszczeniu zamykającej płyty (1) opiera się o występ (10) na korpusie (2) zasuwy. (1 zastrzeżenie)

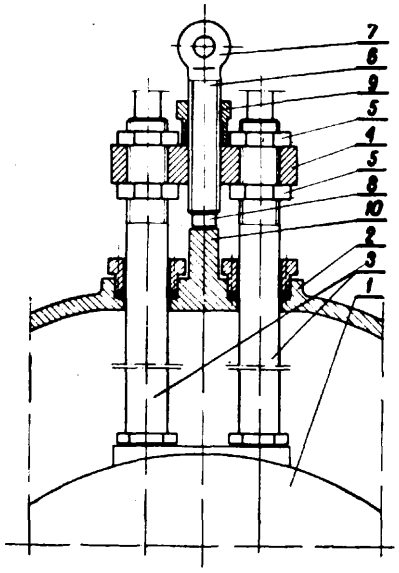

18a; C21b **P. 167545** 20.12.1973

Huta „Siechnice", Siechnice k/Wrocławia, Polska (Henryk Makowski, Zdzisław Kościelniak, Zenobiusz Szczepanik, Zdzisław Kuliński, Albert Jochelson, Witold Kubica).

Sposób granulacji ciekłych żużli hutniczych i urządzenie do stosowania tego sposobu

Przedmiotem wynalazku jest sposób granulacji ciekłych żużli hutniczych i urządzenie do stosowania tego sposobu. Sposób polega na tym, że strugę ciekłego żużla z kadzi, poprzez rynnę, skierowuje się do kadzi pośredniej i przepuszcza przez wykonane w jej dnie otwory lub szczeliny, u wylotu których strugę rozbija się na granulki, za pomocą sprężonego powietrza, a po jej rozbiciu granulat poddaje się schłodzeniu i rozrzuceniu, za pomocą sprężonego powietrza i/lub pary wodnej, do usytuowanego w pobliżu zbiornika. Kształt, wielkość otworów w kadzi pośredniej i odległość dysz sprężonego powietrza do rozbijania strugi od dysz do schładzania i rozrzucania granulatu dobiera się w zależności od właściwości przeznaczonego do granulacji żużla.

Urządzenie według wynalazku, obok znanej kadzi (1) i rynny (2) zawiera kadź pośrednią (3), w której dnie wykonane są otwory (4), o kształcie kołowym lub szczelinowym, do wypuszczania żużla oraz dwa zespoły dysz (5), (8), z których jeden (5), służący do rozbijania strugi, umieszczony jest bezpośrednio pod otworami (4) do wypuszczania żużla, a drugi (8), służący do schłodzenia i rozrzucenia powstałego granulatu, umieszczony jest poniżej i w pewnej odległości od zespołu pierwszego. (4 zastrzeżenia)

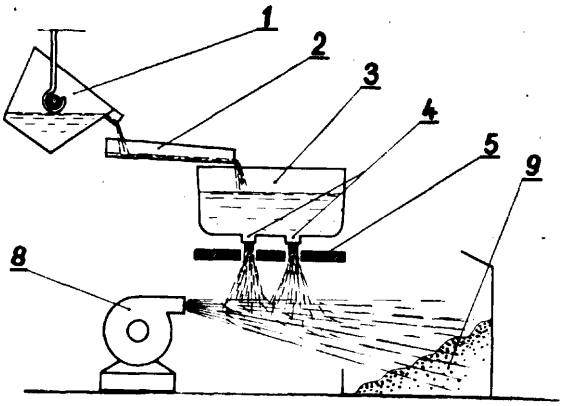

18b; C21c P. 173216 T 01.08.1974

Huta im. Lenina, Kraków, Polska (Andrzej Piliński, Aleksander Karpała, Tymoteusz Nykiel, Bohdan Kołomyjski, Marek Samela, Tadeusz Pawlik, Kazimierz Michalik).

Sposób świeżenia stali

Przedmiotem wynalazku jest sposób świeżenia stali, zwłaszcza w piecu stalowniczym typu tandem.

Tlenowe lance (1), (2) są zakończone głowicami (3) (4) i ustawione nad kąpielą metalu (5). Odległość między osiami głowic (3) (4) wynosi 600 mm, a tlenowe lance (1) (2) są wzajemnie równoległe. (2 zastrzeżenia)

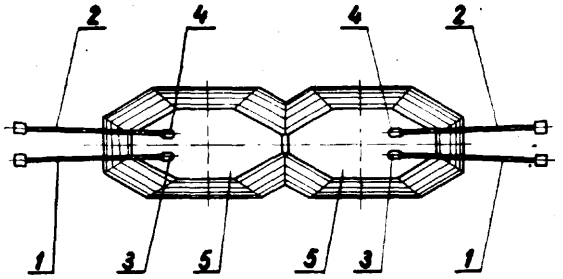

18b; C21c P. 173988 10.09.1974

Pierwszeństwo: 28.11.1973 — Szwecja (nr 73-16039-2)
3.04.1974 — Szwecja (nr 74-04473-6)
3.04.1974 — Szwecja (nr 74-04474-4)
22.05.1974 — Szwecja (nr 74-06840-4)
14.06.1974 — Szwecja (nr 74-07845-2)

Uddeholms Aktiebolag, Hagfors, Szwecja.

Sposób metalurgiczny

Sposób bezpośredniego redukowania metalu z tlenku metalu, dodawanego do stopionego metalu w konwertorze (1) mającym co najmniej jedną wystającą część (5) z kanałem (8) połączonym z gruszką konwertora (1), przy czym kanał ten ma strefę grzejną oddaloną od gruszki, a w czasie eksploatacji otwory kanału w gruszce (1) znajdują się poniżej powierzchni stopionego metalu ponadto strefa grzejna ma ogniotrwałą wykładzinę, która jest znacznie cieńsza niż wykładzina gruszki i ma urządzenia elektryczne (12) do nagrzewania indukcyjnego zawartości strefy charakterystyczny jest tym, że tlenek metalu w postaci proszku Fe_2O_3 i lub Fe_3O_4 zawieszonego w gazie nośnym wstrzykuje się do stopionego metalu w gruszce przez dyszę (14) sięgającą poprzez wykładzinę gruszki do jej wnętrza tak, że cząstki tlenku metalu w postaci stałej zawarte w zawiesinie nie przedostające się do strefy grzejnej powodują zabieranie gorętszego metalu z zewnątrz otworu wraz z tlenkiem metalu do wszystkich części stopionego metalu znajdującego się w gruszce, dzięki czemu procesy redukcji tlenku żelaza do żelaza metalicznego odbywają się wydajnie we właściwej stałej temperaturze. (10 zastrzeżeń)

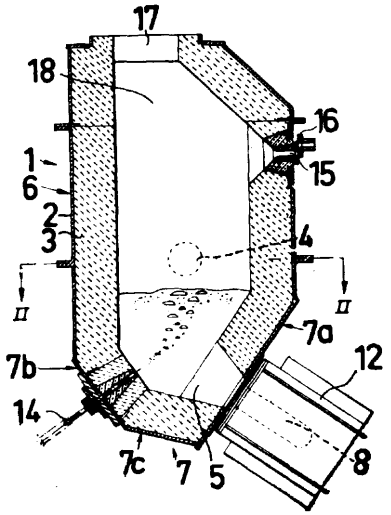

18b; C21c P. 174256 21.09.1974

Pierwszeństwo: 21.09.1973 — Luksemburg (nr 68.467)

Acieries Reunies de Burbach — Eich — Dudelange S.A. ARBED, Luksemburg, (Paul Metz).

Sposób wytwarzania stali

Przedmiotem wynalazku jest sposób wytwarzania stali polegający na tym, że surówkę wielkopiecową, otrzymaną z rudy surowej bądź wzbogaconej, granuluje się na miejscu.

Granulki surówki przetwarza się w płynną stal w procesie ciągłym drogą podgrzewania i spalania z doprowadzeniem dodatkowego ciepła, oczyszczając metal za pomocą tlenu i dodając żużel. Następnie w procesie ciągłym oddziela się żużel od świeżonej stali.

Sposób według wynalazku pozwala na wytwarzanie szlachetnych odmian stali w procesie ciągłym. (10 zastrzeżeń)

18c; C21d P. 171655 T 05.06.1974

Politechnika Śląska im. Wincentego Pstrowskiego, Gliwice Polska (Leonard Kowalczyk, Józef Rabus).

Sposób zabezpieczania nagrzewanych wytworów metalowych przed nadmiernym utlenianiem

Sposób zabezpieczania wyrobów metalowych przed nadmiernym utlenianiem polega na pokryciu wytworów przed nagrzewaniem roztworem koloidalnym $MoSiO_2+SiO_2$ i/lub $MgO+SiO_2$ i/lub Al_2O_3+Ce albo Al_2O_3+SiC lub ich mieszaniną, korzystnie trzema warstwami, najpierw w pierwszej warstwie roztworem $MoSiO_2+SiO_2$, w drugiej warstwie $MgO+SiO_2$ i w zewnętrznej warstwie Al_2O_3+Ce albo Al_2O_3+SiC. (1 zastrzeżenie)

19b; E01h P. 170638 T 26.04.1974

Ośrodek Badawczo-Rozwojowy Oczyszczania Miast (Konrad Kobryń, Ryszard Lasota).

Ssawa zwłaszcza odkurzacza chodnikowego

Przedmiotem wynalazku jest ssawa zwłaszcza odkurzacza chodnikowego.

Według wynalazku strefę wylotu (9) ssawy ukształtowano jako dyfuzor utrzymując stały przekrój strefy wejściowej (7), której wlot (1) otoczony jest szerokim płaskim kołnierzem (2), przy czym zmniejszenie szerokości strefy wejściowej (7) od strony wlotu (1) w kierunku strefy transportu (8) kompensowane jest zwiększeniem głębokości strefy wejściowej (7). (2 zastrzeżenia)

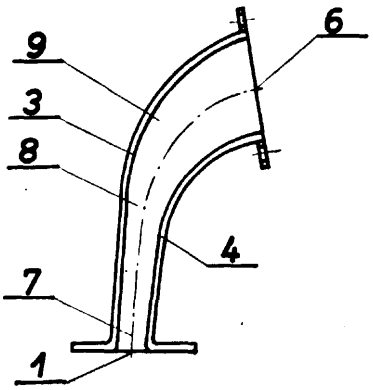

19b; E01h P. 173876 T 05.09.1974

Ośrodek Badawczo-Rozwojowy Oczyszczania Miast, Łódź, Polska (Leonard Fracala).

Bezszczotkowy odkurzacz przemysłowy

Odkurzacz zawiera układ recyrkulacji powietrz- składający się z zespołu nadmuchowo ssącego (12), komory rozprężnej (6), wentylatora (8) oraz kanału powrotnego (12), przy czym przynajmniej część płaszcza (13) kanału powrotnego (12) stanowi materiał filtracyjny (14) o częściowej przepuszczalności powietrza. (1 zastrzeżenie)

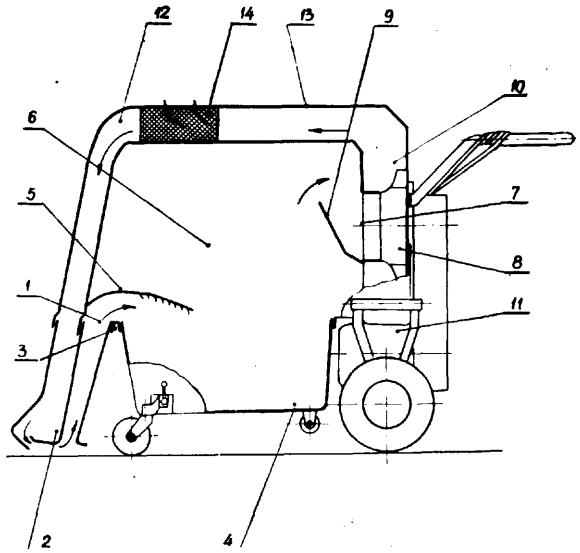

19f; E01g P. 170415 T 17.04.1974

Główne Biuro Studiów i Projektów Górniczych Biuro Projektów Górniczych Kraków, Kraków, Polska (Józef Łukaszewicz, Zbigniew Wajda, Anna Wróblewska).

Sposób wykonania tunelu pod koroną drogi w czasie ruchu pojazdów

Sposób wykonania tunelu pod koroną drogi w czasie ruchu pojazdów polega na tym, że wyłączając kolejno pasma ruchu wykonuje się pod koroną drogi płytę stropową (1) opartą na gruncie a następnie w miejscu projektowanego tunelu pod płytą stropową zabudowuje się w szeregu głowicami poniżej płyty stropowej segmenty (3) podpór ścianowych. Segmenty oddzielone są dylatacjami. Segment czołowy zaopatrzony jest w nóż (7) do odspojenia gruntu. Segmenty przesuwa się pod płytę stropową za pomocą siłowników hydraulicznych (5) umieszczonych w dylatacjach. Równocześnie transportem mechanicznym odprowadza się na zewnątrz odspojony grunt. Segmenty są wpychane albo dociągane w zależności od oporów tarcia. Po przesunięciu segmentów 3 na właściwe miejsce, wykonuje się na głowicach ścian utworzonych z segmentów, łożyska pod płytę stropową, po czym usuwa się pozostały grunt pod płytą stropową i pomiędzy segmentami. (1 zastrzeżenie)

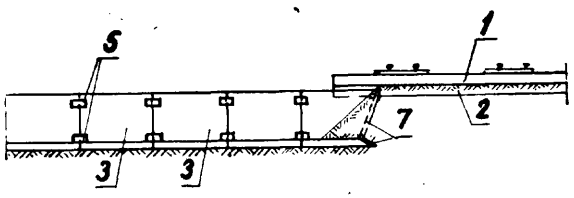

20c; B61d P. 173382 T 08.08.1974

Ośrodek Badawczo-Rozwojowy Pojazdów Szynowych, Poznań, Polska (Gerard Brzózka).

Ustrój membranowy do pochłaniania dźwięku

Ustrój membranowy do pochłaniania dźwięku będący jedno- lub wielowarstwowym ustrojem membranowym pojedynczym (1) lub wielokrotnym (7) posiada co najmniej jeden element stratnościowy (2) umieszczony przed powierzchnią odbijającą (4) i lub pomiędzy pojedynczymi ustrojami membranowymi jedno-lub wielowarstwowego ustroju membranowego wielokrotnego (7).

Element stratnościowy (2) wykonany jest z ustroju perforowanego pokrytego materiałem zwiększającym rezystancję akustyczną (3). Przestrzenie, w których znajdują się elementy stratnościowe, wypełnione są powietrzem i/lub materiałem dźwiękochłonnym.

Wynalazek przewidziany jest do stosowania w budowie ścian i dachów różnego rodzaju pojazdów, ze szczególnym uwzględnieniem dachu w pojazdach szynowych, oraz do kształtowania charakterystyk akustycznych pomieszczeń (sal koncertowych, studiów nagraniowych, sal kinowych). (3 zastrzeżenia)

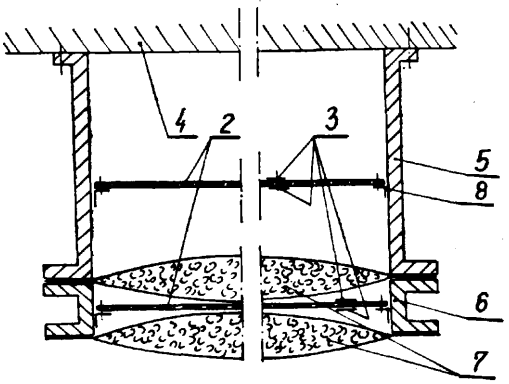

20c; B61g P. 173788 31.08.1974

Pierwszeństwo: 31.08.1973 — NRD (WPB61g/173197)

Ministerium für Verkehrswesen, Berlin, Niemiecka Republika Demokratyczna (Manfred Liebig, Eberhard Schubert, Horst Spanier, Reiner Seibt).

Sposób sprawdzania korpusów samoczynnego sprzęgu cięgłowo-zderzakowego pojazdów szynowych i urządzenie do sprawdzania tych korpusów

Przedmiotem wynalazku jest sposób sprawdzania korpusów samoczynnego sprzęgu cięgłowo-zderzakowego pojazdów szynowych i urządzenie do sprawdzania tych korpusów. Badany korpus sprzęgu zostaje dociśnięty swoją powierzchnią czołową do układu powierzchni oporowych na stojaku, a przyrząd pomiarowy, ułożyskowany przechylnie w punkcie przegubowym, związanym na stałe z układem powierzchni oporowych zostaje nastawiony na każdorazowy środek przegubu korpusu i w tym położeniu zostaje ten przyrząd pomiarowy ustalony i przyłożony do powierzchni końca przegubu badanego korpusu sprzęgu. Urządzenie według wynalazku składa się z obudowy (1), do której układu (2) powierzchni oporowych zostaje dociśnięty korpus (3) sprzęgu, za pomocą łącznika pociągowego (4) i wrzeciona pociągowego (5). Dla odciążenia elementów mocujących w czasie badań korpus (3) sprzęgu jest podtrzymywany podporą śrubową (29). W punkcie (7) obrotu, połączonym na stałe z układem (2) powierzchni oporowych jest ułożyskowana za pomocą przegubu krzyżowego (8) rama wychylna (9). Na wolnym końcu ramy znajduje się przyrząd pomiarowy (10), który opiera się na sprężynie wyrównawczej (14), osadzonej na wsporniku (15) obudowy (1). Na przyrządzie pomiarowym (10) jest ułożyskowana dla sprawdzenia powierzchni (22) końca przegubu,

pionowa płytka kontrolna (23) przesuwana poziomo za pomocą nastawczego wrzeciona (24), na której to płytce jest zamontowana pionowa płytka pomiarowa (25). W płytce kontrolnej (23) są sprężynująco osadzone sworznie pomiarowe (26), których jeden koniec współdziała z płytką pomiarową (25), a drugi koniec każdej z nich posiada rowek kontrolny (27). Aby można było równocześnie sprawdzić w przyrządzie inne płaszczyzny, nasadki i tym podobne, które mają być zbadane, przewidziano w przyrządzie inne powierzchnie kontrolne (28), za pomocą których można w znany sposób, przy użyciu szczelinomierza sprawdzić ich odnośne powierzchnie. (3 zastrzeżenia)

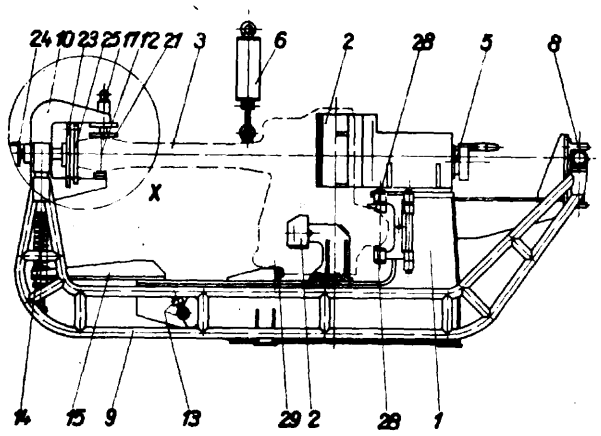

20c; B61d P. 173843 T 03.09.1974

Zakład Budowy Urządzeń i Aparatury Naukowo-Doświadczalnej Głównego Instytutu Górnictwa, Katowice, Polska (Jan Zdolski, Wiktor Rojek, Ryszard Jurek, Leonard Pluta, Zbigniew Zawadzki, Mirosław Pierewicz).

Sposób prowadzenia wozów w poziomych wyrobiskacii górniczych

Sposób prowadzenia wozów w poziomych wyrobiskach górniczych polega na tym, że wyrobiska mają wzdłuż trasy umocowane prowadnice poziome (3), mniej więcej na poziomie połowy wysokości skrzyni (1), a wozy zaopatrzono w sprężynujące ślizgi prowadnicze (2), obejmujące z trzech stron prowadnice. Ślizgi prowadnicze pozwalają na lekkie odchylenia przy gwałtowniejszym nacisku, a jednocześnie uniemożliwiają wypadnięcie wagonika z toru. (2 zastrzeżenia)

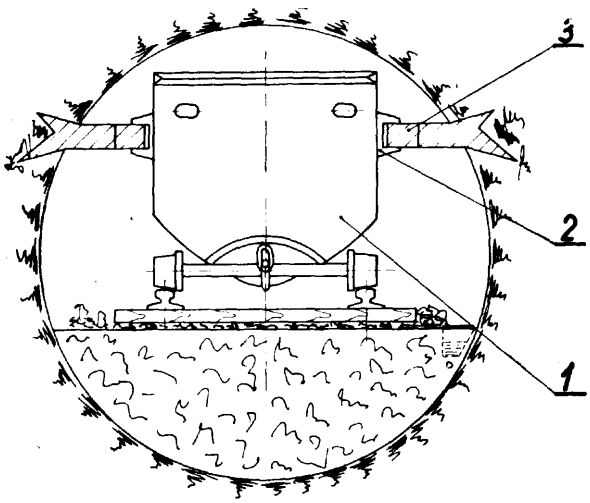

20d; B61f P. 173210 T 01.08.1974

Zgłoszenie dodatkowe do zgłoszenia nr P. 142897

Fabryka Wagonów „Świdnica", Świdnica, Polska (Stanisław Kos, Tadeusz Reczuch).

Podwozie o **dwóch** wzdłużnych belkach nośnych **zwłaszcza do** wagonów cystern

-Podwozie o dwóch wzdłużnych belkach nośnych zwłaszcza do wagonów cystern polega na tym, że dwie proste belki wzdłużne (1) podwozia w części między belkami skrętowymi (2) w płaszczyźnie symetrii połączone są blachą poziomą (3), a w końcach łap (4) na wysokości półek (5) belek wzdłużnych (1) łącznikami (6), przy czym między belkami skrętowymi (2) i czołownicami (7) belki wzdłużne (1) obudowane są blachami poszycia (8) i (9) tworzącego ze środnikami (10) i (11) wzmocniony przekrój skrzynkowy o zmiennej szerokości. (4 zastrzeżenia)

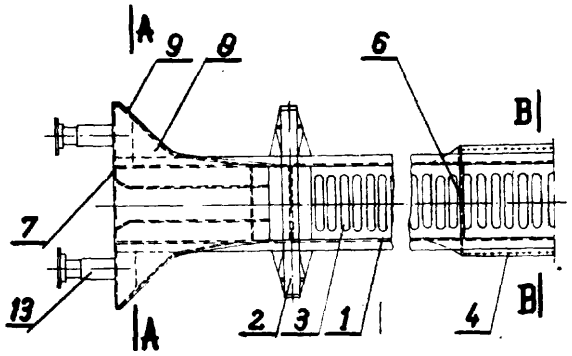

20d; **B61f** P. **173688** T 27.08.1974

Creusot — Loire S.A., Paryż, Francja.

Urządzenie wsporcze wózka wagonowego

Przedmiotem wynalazku jest urządzenie wsporcze wózka wagonowego z czopami umożliwiającymi obrót poziomy kadzi dla przyjęcia dogodnej pozycji w czasie załadunku lub wyładunku.

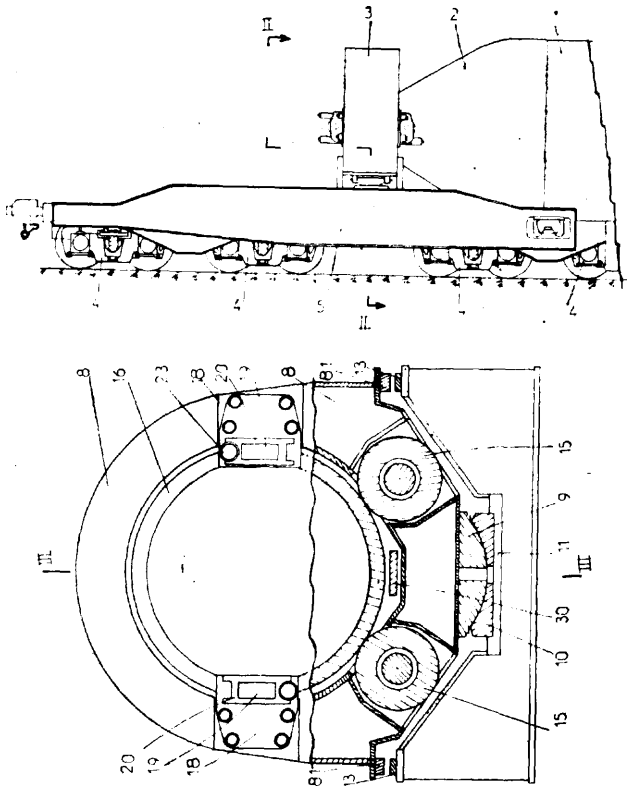

Urządzenie zawiera łożysko (10) ze wspornikiem do wzdłużnego przesuwania się na wózku. Przenoszenie sił odbywa się za pomocą płytek oporowych (27) i (27) o zarysie cylindrycznym, zespolonych w prowadnicach i zaopatrzonych w gniazda cylindryczne połączone sztywno z wózkiem. Wynalazek stosuje się w wagonach przeznaczonych do transportu płynnej surówki. (7 zastrzeżeń)

20d; B61t **P. 173994** 10.09.1974

Pierwszeństwo: 13.09.1973 — Francja (nr 7332900)

Creusot-Loive S.A., Paryż, Francja.

Urządzenie do sprzęgania nośnych elementów **tocznych taboru** kolejowego, a zwłaszcza do tworzenia **wielokrotnych wózków wagonowych**

Przedmiotem wynalazku jest urządzenie do sprzęgania elementów tocznych taboru kolejowego za pomocą bocznych belek siodłowych rozkładających obciążenie.

Urządzenie charakteryzuje się tym, że połączenie każdej belki siodłowej (10) z belką poprzeczną (5) elementu tocznego jest wykonane za pomocą podpory kulistej (8) i za pomocą sworznia poprzecznego, którego oś (11) przechodzi przez środek podpory kulistej (8) i jest przymuszone do pozostawania w poprzecznej płaszczyźnie pionowej belki poprzecznej (5) elementu tocznego.

Wynalazek ma zastosowanie do wykonywania wielokrotnych wózków wagonowych do wagonów do przewożenia bardzo ciężkich ładunków. (4 zastrzeżenia)

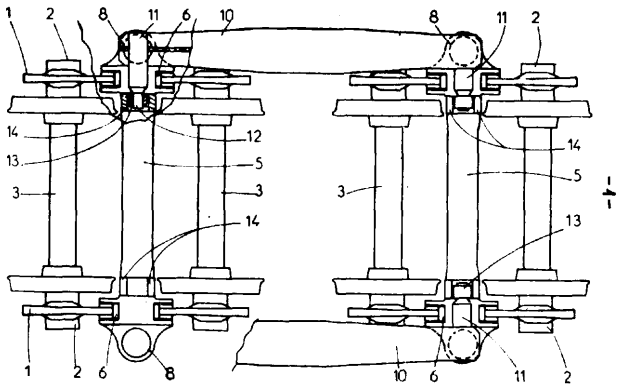

20e; B61g **P. 168084** 14.01.1974

Pierwszeństwo: 15.01.1973 — St. Zjedn. Am. (nr 323962)

Midland — Ross Corporation Cleveland Stany Zjednoczone Ameryki.

Kolejowe urządzenie cięgłowe

Kolejowe urządzenie cięgłowe, wyposażone w otwartą na jednym z końców skrzynkową obudowę, utworzoną przez parę ścian w normalnym użytkowaniu poziomych oraz drugą parę ścian w normalnym użytkowaniu pionowych, charakteryzuje się tym, że między te ściany jest wkładana usuwalna płyta zamykająca otwarty koniec obudowy, przy czym jedna z par (16) ścian wystaje do tyłu poza końce **(12a)** i **(14a)** drugiej pary ścian **(12, 14)** a na każdej z wystających do tyłu ścian znajduje się wywinięty do środka kołnierz (17) ze zwróconą do środka oporową powierzchnią **(17a),** podczas gdy na każdym z boków płyty (18) znajduje się kołnierz skierowany w stronę oporowej powierzchni **(17a)** gdy płyta ta jest włożona do otwartego końca obudowy, a między oporową powierzchnią **(17a)** i kołnierzem jest umieszczony klin (30), ograniczający ruch zamykającej płyty (18) względem obudowy (10) gdzie na każdej z wystających do tyłu ścian (16) znajdują się stałe ograniczniki, położone naprzeciwko jednego z końców klina (30) a służące do ograniczania wzdłużnego ruchu w jednym kierunku, gdy ruch klina w drugim kierunku jest ograniczony przez zainstalowany na każdej z wystających do tyłu ścian (16) odejmowalny ustalający element **40** znajdujący się naprzeciwko drugiego końca (30). Między gniazdem (24) a płytą (18) znajdują się podkładki (26) z materiału elastycznego, które są naklejone jednostronnie na płyty metalowe (28). (8 zastrzeżeń)

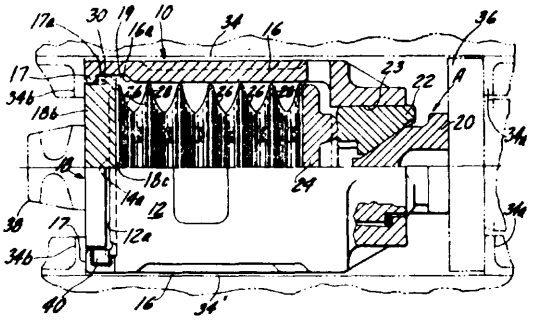

20f; B61h **P. 173311** 07.08.1974

Pierwszeństwo: 11.08.1973 — Republika Federalna Niemiec (Nr P. 2340774.1)

Max Baermann, Kilonia, Republika Federalna Niemiec (Max Baermann).

Hamulec histerezowo-wiroprądowy do **po jazdó** w szynowych

Przedmiotem wynalazku jest hamulec histerezowo-wiroprądowy do pojazdów szynowych, z kilkoma ramionami biegunowymi o zmiennej biegunowości, umieszczonymi obok siebie w odstępach wzdłuż szyny i prostopadle do niej i połączonymi ze sobą za pomocą rdzeni wyposażonych w cewki wzbudzenia i usytuowanych równolegle do szyny, charakteryzujący się tym, że cewki (2) wzbudzenia są umieszczone w znany sposób na rdzeniach łączących ramiona biegunowe (5), przy czym kierunek nawinięcia jest zmienny od cewki do cewki, a ponadto cewki (2) wzbudzenia w zakresie pomiędzy ramionami biegunowymi (5) po stronie szyny (9) mają mniejszą długość (1) niż po przeciwnej stronie szyny lub ramion biegunowych, przy czym stosunek mniejszej długości (1) cewki do większej długości **(l_1)** cewki wynosi **więcej** niż 1:1,5. (7 zastrzeżeń)

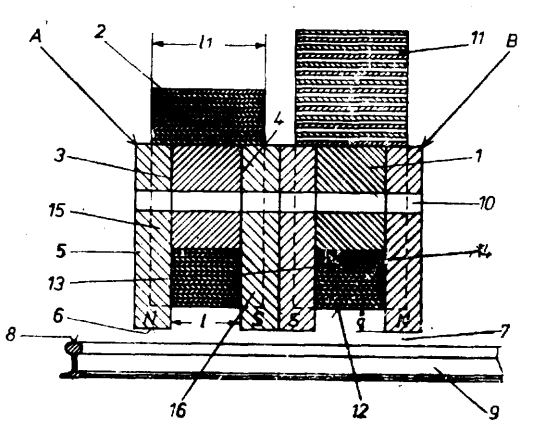

20i; B61l **P. 167464** 18.12.1973

Południowe Zakłady Przemysłu Elektrotechnicznego z siedzibą w Czechowicach-Dziedzicach, Zakład Nr 3, Mysłowice Polska (Walter Skalbaniok, Franciszek).

Śrubowy zacisk **przyłączeniowy** przewodów elektrycznych

Przedmiotem wynalazku jest śrubowy zacisk przyłączeniowy przeznaczony do mocowania końcówek przewodów elektrycznych. Zacisk według wynalazku składa się z wkrętu (6), podkładki sprężynującej (5) oraz z podstawy (1), w której wykonany jest rowek (2), ograniczony obwodowo równoległymi krawędziami (3). Szerokość rowka (2) w stosunku do jego głębokości jest tak dobrana, że dla określonej wielkości przekroju i odpowiadającej tej wielkości średnicy przewodu (4), zagłębienie równoległych krawędzi (3) rowka (2) w zakończony w postaci oczka przewód (4), następuje przed stycznym zetknięciem się obwodu przekroju kołowego przewodu (4) z powierzchnią podstawy rowka (2).

Konstrukcja rowka (2) według wynalazku zapewnia obwodowo metaliczne **połączenie** przewodu (4) z podstawą (1), przez samoczynne naruszenie izolacyjnej powłoki stanowiącej tlenki metali przewodu, ograniczając do minimum wielkości spadków napięcia i przyrosty temperatury na przejściu zacisku.

(1 zastrzeżenie)

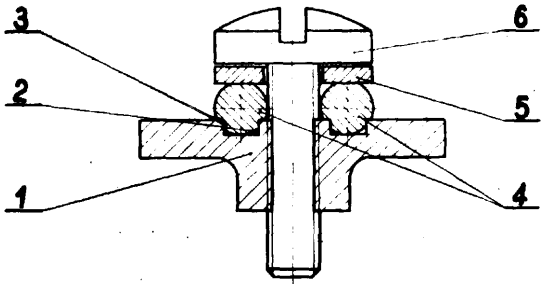

20i; B61l P. 167465 18.12.1973

Południowe Zakłady Przemysłu Elektrotechnicznego z siedzibą w **Czechowicach-Dziedzicach,** Zakład nr 3, Mysłowice, Polska (Tadeusz Wanatowicz, **Walter Skalbaniok**, Franciszek Feldek, Wiktor Doktor).

Sposób łączenia szyny przyłączeniowego zacisku śrubowego z wkładką izolacyjną i element do stosowania tego sposobu

Sposób łączenia szyny przyłączeniowego zacisku śrubowego z wkładką izolacyjną, przy użyciu metalowego elementu polega na tym że metalowy element (1) z odgiętym uprzednio jednostronnie końcem (2) nakłada się współbieżnie na szynę (5) w ten sposób, aby obwodowe obrzeże (4) otworu (3) zostało osadzone w bezgwintowym otworze (6) szyny (5). Tak ułożony zespół wprowadza się z kolei w prostokątny otwór wkładki (7). Przez odcięcie drugiego końca (2) metalowego elementu (1) za pomocą narzędzia odginającego uzyskuje się nierozłączne połączenie tego elementu z wkładką (7), a wraz z nim pośrednio za pomocą obwodowego obrzeża (4) otworu (3) osadzonego w otworze (6) — połączenie szyn (5) w prostokątnym otworze wkładki (7).

Metalowy element (1) do stosowania sposobu według wynalazku stanowi najkorzystniej prostokątny odcinek, wykonany w znany sposób z taśmy, zakończony wzdłużnie jednokierunkowo odgiętymi poprzecznie końcami (2), (2'), w którym w widoku na płaszczyznę poziomą **wykonany** jest otwór (3) z obwodowym obrzeżem (4) przeciwnie skierowanym do kierunku odgięć końców (2), (2').

(2 zastrzeżenia)

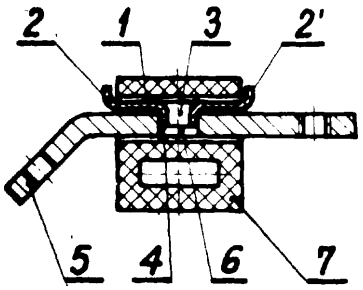

20i; B61l P. 173865 T 03.09.1974

Kopalnia Węgla Kamiennego „Siersza", Trzebinia-Siersza Polska (Leopold Derda, Eugeniusz Czapla, Marek Kosowski, Stefan Lipa).

Układ do kontroli zajętości odcinka toru zwłaszcza trakcji kopalnianej

Przedmiotem wynalazku jest układ do kontroli zajętości odcinka toru, zwłaszcza trakcji kopalnianej, wykorzystany do automatyzacji transportu kołowego.

Układ składa **się** z transformatora (1) o dwóch oddzielnych uzwojeniach wtórnych (2) i (3), przy czym z uzwojenia (2) zasilany jest prostownik stabilizowany (4), natomiast z uzwojenia wtórnego (3) poprzez potencjometr (6) kontrolowany odcinek toru (5). Napięcie obniżone przepływem prądu przez potencjometr (6) podawane jest do transformatora (7), skąd poprzez prostownik (8) do przerzutnika (9), z którego sygnały przekazywane są poprzez wzmacniacz mocy (10) do przekaźnika elektromechanicznego (11) oraz poprzez uniwibrator (12) do przekaźnika elektromagnetycznego (13).

(1 zastrzeżenie)

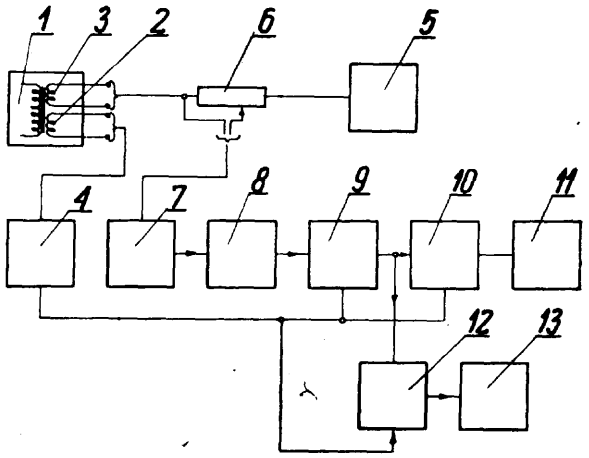

21a[1]; H04l P. 167154 07.12.1973

Wojskowa Akademia Techniczna im. Jarosława Dąbrowskiego Warszawa, Polska (Jan Sobkowski).

Sposób rejestracji sygnałów zwłaszcza **radio-dalekopisowych** i urządzenie do stosowania tego sposobu

Sposób rejestracji sygnałów zwłaszcza **radio-dalekopisowych**, które najpierw odbiera się, a potem przetwarza w start-stopowe binarne sygnały telegraficzne prądu stałego polega na tym, że start-stopowe ciągi kodowe o szeregowej strukturze czasowej bitów najpierw przekształca się w słowa kodowe o równoległej strukturze czasowej bitów, a następnie rejestruje się je na taśmie perforowanej, po czym tak zarejestrowaną informację odczytuje się z dowolną szybkością. Przy czym przekształcenie struktury sygnałów z szeregowej na równoległą dokonuje się synchronicznie, od początku każdego ciągu kodowego przyjmowanego sygnału start-stopowego z odpowiednio nastawioną szybkością telegraficzną i ilością elementów kodu, a ponadto dokonuje się dynamicznej kontroli zgodności synchronizacji, umożliwiającej korekcję synchronizacji odpowiednio do rzeczywistej szybkości telegraficznej przyjmowanego sygnału.

Urządzenie do stosowania tego sposobu ma układ wejściowy (2) połączony bezpośrednio z szeregowym rejestrem cyfrowym (24), z układem (10) dynamicznej kontroli zgodności **synchronizacji,** z układem (18) wykrywania niewłaściwej polaryzacji, z układem (16) sygnalizacji braku sygnału i z układem (15) sygnalizacji stanu stopowego oraz z układem (3) startu, który połączony jest z wyzwalanym generatorem (4) impulsów synchronizacji oraz z układem (9) zerowania i układem sygnalizacji: stopu **(15),** braku sygnału (16) oraz

niewłaściwej polaryzacji (17). Przy czym wyzwalany generator (4) impulsów synchronizacji połączony jest z układem (11) końca cyklu synchronizacji przez układ (5) kształtujący, licznik z dekoderem (13) i przełącznik (12). Wyjście układu (11) połączone jest z układem (3), układem (14) sygnalizacji biegu jałowego i z układem (19) wytwarzania impulsu sterującego odczytem. Układ kształtujący (5) połączony jest z licznikiem (13) z dekoderem, z układem (24) szeregowego rejestru cyfrowego i z układem (10) dynamicznej kontroli zgodności synchronizacji bezpośrednio oraz poprzez układ (6) pomiaru częstotliwości, na którego wyjściu znajduje się wskaźnik (7), przy czym wskaźnik (7) jest dołączony alternatywnie przez przełącznik (8) dwubiegunowy albo do układu (6) przy nastawieniu generatora (4) impulsu synchronizacji do odczytu szybkości telegraficznej albo do układu (10) przy pomiarze błędów synchronizacji. Wyjście układu (24) połączone jest bezpośrednio z układem (25) wyjściowym oraz pośrednio poprzez układ (22) nastawianego dekodera biegu jałowego, układ (20) blokady wyprowadzenia i układ (21) sterujący wyprowadzeniem danych oraz przełącznik (23). Układ wyjściowy (25) ma dziesięć wyprowadzeń **(26)**, które są podłączone do perforatora taśmy a jedno z nich przekazuje sygnał startu. Urządzenie posiada również układ (27) sygnalizacji gotowości perforatora, który jest przyłączony bezpośrednio do gniazda wejściowego (1). (6 zastrzeżeń)

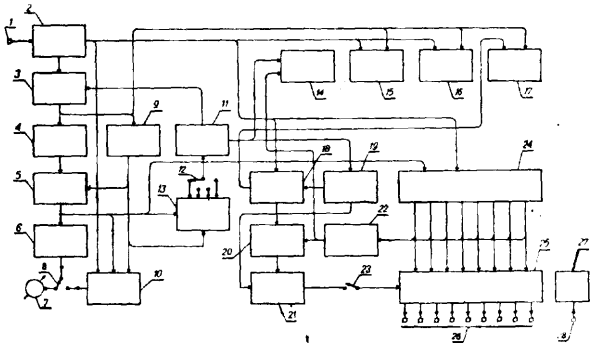

21a[1]; H03k P. **167366** 15.12.1973

Instytut* Badań Jądrowych, Swierk-Otwock, Polska (Zbigniew Kulka).

Przetwornik analogowo-cyfrowy pracujący w oparciu o metodę czasową zamiany

Przetwornik analogowo-cyfrowy według wynalazku jest wyposażony w przetwornik amplituda-czas (1), przetwornik czas-cyfra (2), układ (10) wytwarzania impulsu ustawiającego, programowany rejestr adresowy (3, 4) z zespołem przełączników do cyfrowego przesuwania kanału zerowego oraz zwrotnicę impulsową (5) i dodatkowy rejestr przekroczeń (7).

Przetwornik analogowo-cyfrowy pracuje w oparciu o metodę czasową-zamiany, przy czym dane otrzymywane na jego wyjściu w postaci równoległego kodu binarnego mogą być przepisywane do pamięci maszyny cyfrowej w ramach dwukierunkowej automatycznej łączności, zorganizowanej w systemie CAMAC, lub przepisywane do pamięci wielokanałowego analizatora amplitudy lub pamięci buforowej. Przetwornik może być wykorzystany przy współpracy z dowolnym typem maszyny-cyfrowej lub pamięci zewnętrznej, o ile zapewniona zostanie zgodność poziomów logicznych. (2 zastrzeżenia)

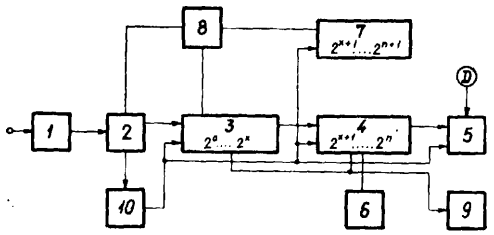

21a[1]; H03k **P. 167543** 21.12.1973

Warszawskie Zakłady Telewizyjne, Warszawa, Polska (Leonard Turek).

Generator napięcia o kształcie **paraboli**

Generator napięcia o kształcie paraboli zawiera na wejściu znany układ generatora (G) napięcia piłokształtnego wyzwalany zewnętrznym sygnałem impulsowym, który połączony jest wyjściem bezpośrednio lub poprzez układ separujący **(I_1)** z bazą tranzystora **(T_1)** połączonego emiterem poprzez rezystancję **(R_E)** ze źródłem napięcia zasilającego **($-U_z$)**. Pomiędzy bazą i emiterem tranzystora **(T_1)** przyłączona jest rezystancja **(R_k)** regulowana potencjometrycznie, zaś kolektor jest połączony z kondensatorem (C), kolektorem drugiego tranzystora **(T_2)** oraz z kolektorem trzeciego tranzystora **(T_3)** stanowiącego generator prądowy. Baza drugiego tranzystora **(T_2)** jest połączona z wejściem generatora (G) przebiegów piłokształtnych, ponadto kolektor tranzystora **(T_2)** połączony poprzez separator **(I_2)** z wyjściem układu, przy czym wyjście wspomnianego separatora **(I_2)** połączone jest z suwakiem potencjometru (Rk) w układzie tranzystora pierwszego **(T_1)**. Generator prądowy **(T_2)** jest połączony emiterem poprzez rezystor **(R'_E)** z oddzielnym źródłem zasilania **($+U_z$)** zaś umieszczony między bazą i kolektorem tranzystora **(T_3)** rezystor **(R'_k)** regulowany potencjometrycznie, ma połączony suwak z wyjściem układu separatora **(I_2)** na wyjściu sygnału napięcia o kształcie paraboli. (1 zastrzeżenie)

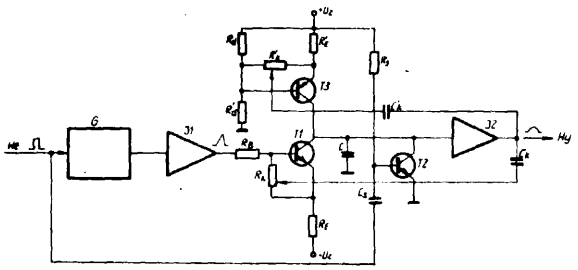

21a[1]; H03k P. 167544 **21.12.1973**

Warszawskie Zakłady Telewizyjne, Warszawa, Polska (Leonard Turek).

Układ połączeń generatora napięcia o kształcie trójkątnym

Przedmiotem wynalazku jest układ połączeń generatora napięć o kształcie trójkątnym szczególnie przydatny do stosowania w mikserach trickowych TV.

Układ według wynalazku zawiera generator prądu stałego zbudowany na tranzystorze **(T_1)**, którego kolektor połączony jest z kondensatorem **(C)** i kolektorem drugiego tranzystora **(T_2)**, a emiter tranzystora (TJ połączony jest przez regulowany dzielnik oporowy **(R_5** i **R_1)** ze źródłem napięcia zasilania **($+U_z$)**, natomiast baza połączona jest ze źródłem napięcia zasilania **($+U_z$)** poprzez rezystor **(R_1)** oraz z bazą tranzystora **(T_2)** poprzez dzielnik oporowy **(R_2, R_3)** i dalej poprzez rezystor (Ru) z ujemnym biegunem zasilania (-Uz). Emiter tranzystora **(T_2)** połączony jest poprzez rezystor **(R_6)** z kolektorem tranzystora kluczującego **(T_3)**.

Wyjście generatora połączone jest bezpośrednio lub przez układ separujący **(I_5)** z wejściami komparatorów **(I_1, I_2)**, których wyjścia są połączone z wejściami przerzutnika bistabilnego **(I_3a, I_3b)**, który wyjściem połączony jest przez układ sprzęgający (Rs, Cs) z bazą przełączającego tranzystora **(T_3)**. W przypadku sterowania pracy generatora zewnętrznymi impulsami kluczującymi układ generatora zawiera, między wejściem jednego z komparatorów **(I_2)** i wejściem przerzutnika bistabilnego **(I_3a, I_3b)**, bramkę AND (I›c, I,d). Ponadto równolegle z kondensatorem (C) posiada przyłączony kolektorem układ tranzystora **(T_4)**, do którego bazy

doprowadzone są sterujące impulsy zewnętrzne. Do regulacji częstotliwości generator zawiera w obwodzie bazy tranzystorów stabilizujących **(T_1, T_2)** rezystancje **regulowane** potencjometrycznie **(R_2, Rk).**

(3 zastrzeżenia)

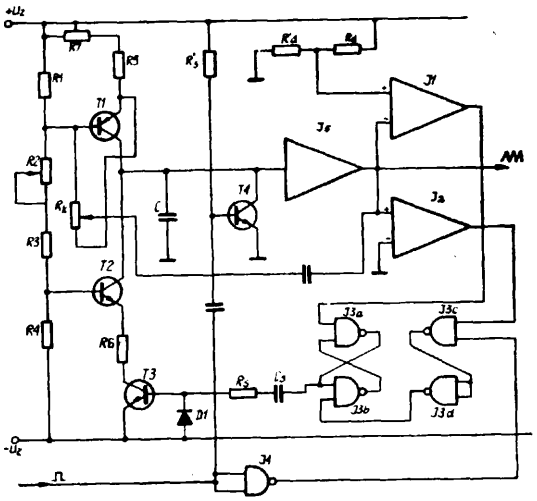

2 1a¹; H03k P. 170793 T 03.05.1974

Politechnika Częstochowska, Polska (Józef Dancewicz, Marian Kordys).

Układ do wytwarzania impulsów prostokątnych, zwłaszcza bardzo małej częstotliwości

Przedmiotem wynalazku jest układ przeznaczony do wytwarzania impulsów prostokątnych, zwłaszcza bardzo małej częstotliwości.

Układ zawiera dwa generatory (1) i (1'), wytwarzające impulsy stanowiące sygnały pomocnicze, których wyjścia połączone są poprzez dzielniki impulsów (2, 3, 4) i (2', 3', 4') z wejściami elementu (5) sterującego pracą tych generatorów za pomocą wytwarzanych impulsów sterujących, których czas trwania zależy od czasu wygenerowania impulsu na wyjściu dzielnika (4) przez pierwszy generator (1), a czas przerwy między tymi impulsami zależy od czasu wygenerowania impulsu na wyjściu dzielnika (4) przez drugi generator. Wyjście elementu sterującego (5) połączone jest z obwodem sterującym elementu (6), kształtującego impulsy wyjściowe układu, oraz z wejściem urządzenia (7, 8, 9, **10,** 11), grupującego impulsy, którego wyjścia połączone są poprzez przełącznik (12) z wejściem elementu (13) sterującego elementem (14) zmiany polaryzacji impulsów wyjściowych układu.

Ponadto, wyjście elementu (6), kształtującego impulsy wyjściowe układu, połączone jest z wejściem elementu (14) zmiany polaryzacji tych impulsów. Impulsy wyjściowe układu mogą być formowane z napięcia wewnętrznego układu lub z napięcia doprowadzanego do układu z zewnątrz. (1 zastrzeżenie)

21a¹; H01h P. 171637 T 03.06.1974
25a; **D04b**

Żyrardowskie Zakłady Tkanin Technicznych, Żyrardów, Polska (Czesław Gwiazda).

Automatyczny wyłącznik elektroniczny

Przedmiotem wynalazku jest automatyczny wyłącznik elektroniczny tranzystorowo-tyrystorowy, składający się z transformatorowego zasilacza sieciowego, tranzystorowego wzmacniacza prądu stałego oraz tyrystora z przekaźnikiem w obwodzie anodowym, który może mieć zastosowanie do wyłączania zasilania urządzenia wszędzie tam, gdzie można uzyskać sygnał zwarcia, upływności lub świetlny, jako sygnał uszkodzenia lub złego działania maszyny.

Uzwojenie sygnałowe (Z2) jednym końcem połączone jest z masą maszyny, a drugim z jednym z zacisków stabilizowanego zasilacza napięcia stałego **(DZ1, R6, Dl, C2,** Z3), zasilającego tranzystorowy wzmacniacz prądu stałego **(T1, T2, R2, R3, R4, R5, P1),** którego wejście może być poprzez oporność (Rl) lub przez oporność (Rl) i pojemność (Cl), połączone z masą maszyny za pośrednictwem zwory, upływności lub fotoelementu, co jest sygnałem dla zadziałania wyłącznika. Wyjście wzmacniacza połączone jest z bramką tyrystora **(Th1),** którego obwód anodowy, zasilany napięciem zmiennym z uzwojenia (Z4) transformatora sieciowego, zawiera przekaźnik (P). Styki bierne (pl) tego przekaźnika połączone są szeregowo ze stykami podtrzymującymi stycznika (Sp) i cewką stycznika (S) załączającego napęd maszyny, a styki czynne (p2) włączone są w obwód żarówki sygnalizującej stan zadziałania wyłącznika. Przy braku sygnału na wejściu wzmacniacza tranzystor (Tl) jest prawie całkowicie zatkany, a tranzystor (T2) przewodzi na tyle silnie, aby prąd bramki tyrystora **(Th1)** nie przekroczył wartości prądu przełączania bramki, przy czym stan ten uzyskuje się przez zmianę oporności (Pl), co jest równoznaczne z regulacją czułości. W stanie tym tyrystor **(Thl)** nie przewodzi, w związku z czym zwarte styki bierne (pl) przekaźnika (P) zamykają obwód

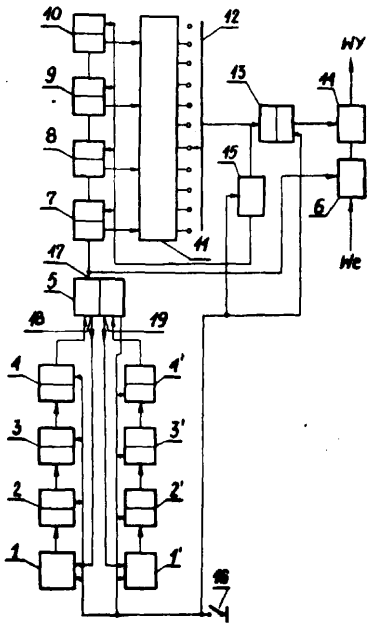

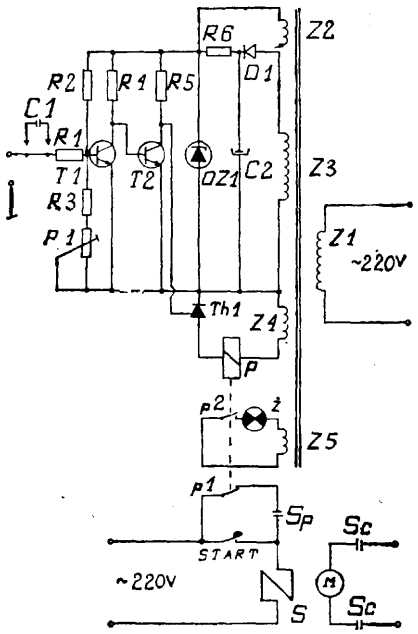

podtrzymania stycznika, umożliwiając zasilanie silnika. Po przyjściu sygnału na wejście wzmacniacza (zwarcie, upływność lub zmiana oświetlenia fotoelementu) tranzystor **(T1)** przewodzi silniej, co zmniejsza wysterowanie tranzystora **(T2)**, powodując wzrost prądu bramki tranzystora (Thl). Po przekroczeniu prądu przełączania bramki tyrystor (Thl) przewodzi, co powoduje rozwarcie styków biernych **(p1)** przekaźnika (P). W ten sposób przerwany zostaje obwód podtrzymania stycznika, a więc wyłączenie silnika maszyny. (1 zastrzeżenie)

21a[1]; H03k P. 172109 21.06.1974

Pierwszeństwo: 28.06.1973 — RFN (nr P 2332981.9)

Siemens Aktiengesellschaft, Monachium, Republika Federalna Niemiec, Berlin Zachodni (Günter Brömer, Dieter Appt).

Urządzenie do wytwarzania napięcia proporcjonalnego do przesunięcia fazowego dwóch ciągów impulsów

Przedmiotem wynalazku jest urządzenie do wytwarzania napięcia proporcjonalnego do różnicy dwu ciągów impulsów. Położenie fazowe obu ciągów impulsów wykorzystane jest w dzielnikach łańcuchowych (RT, GT, FT) i użyte do modulacji szerokości impulsów dalszych ciągów, które sterują przełącznikiem podającym na wzmacniacz napięcie odniesienia. Dzięki porównywaniu ze stałym napięciem odniesienia wytwarzane jest napięcie proporcjonalne do różnicy ciągów impulsów. (5 zastrzeżeń)

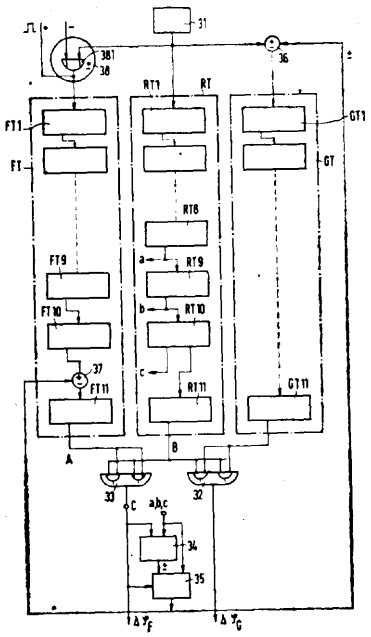

21a[1]; H03k P. 172247 T 27.06.1974

Wyższa Szkoła Inżynierska Lublin, Polska (Tadeusz Latocha, Leszek Kawęcki).

Układ tranzystorowego generatora przebiegów prostokątnych

Przedmiotem wynalazku jest układ tranzystorowego generatora przebiegów prostokątnych, który posiada zamkniętą impulsową linię opóźniającą ,w skład której wchodzą następujące po sobie impulsowe układy tranzystorowe: klucz **(K_1)**, bezstykowy przekaźnik czasowy **(P_1)**, inwertor **(I_1)**, multiwibrator monostabilny **(M_1)**, klucz **(K_2)**, bezstykowy przekaźnik czasowy **(P_2)**, inwertor **(I_2)** i multiwibrator monostabilny **(M_2)** połączone w taki sposób, że kolejno wyjście każdego z nich steruje wejściem następnego a ponadto wyjście multiwibratora monostabilnego **(M_2)** steruje wejściem klucza **(K_1)**. Do wzbudzania generatora według wynalazku służy dwuwejściowy układ (NOR) z zabezpieczeniem pojemnościowym przeciw wzbudzaniu się drgań dużych częstotliwości, którego wejścia są sterowane z wyjść inwertora **(I_1)** i **(I_2)**, zaś wyjście steruje, poprzez rezystor, bazę drugiego tranzystora bezstykowego przekaźnika czasowego. Generator oparty na układach według wynalazku znajduje szczególnie zastosowanie w stymulatorach do badań bionicznych i w technice laboratoryjnej. (2 zastrzeżenia)

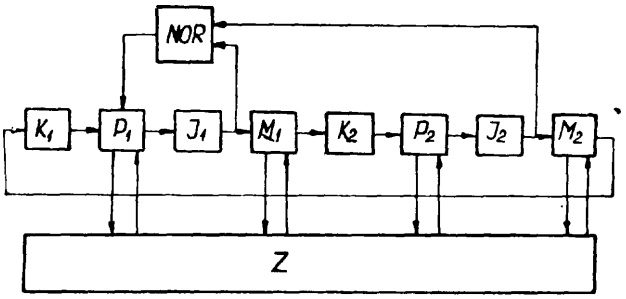

21a[2]; H03f P. 167240 11.12.1973

Instytut Badań Jądrowych, Swierk-Otwock, Polska (Bohdan Adamowicz, Marek Moszyński).

Układ odtwarzania składowej stałej zwłaszcza dla potrzeb fizyki jądrowej

Układ według wynalazku ma wzmacniacz (3) z wejściem (11) odwracającym fazę, które sprężone jest za pośrednictwem przełączanego zestawu kondensatorów (2) z gniazdem wejściowym (1) zaś wejście nieodwracające fazy (12) połączone jest z wyjściem regulowanego generatora napięcia stałego (7). Równolegle do oporu (14) zamykającego pętlę sprzężenia zwrotnego wzmacniacza włączona jest szybka dioda krzemowa (15), anoda której połączona jest z wejściem wzmacniacza odwracającym fazę (11), zaś katoda z jego wyjściem (13) sprzężonym galwanicznie z jedną z katod podwójnej diody odtwarzającej (4b). Ponadto układ zawiera dodatkową pojemność (16) kompensującą włączoną między wejście wzmacniacza odwracające fazę (11) a jego wyjście (13). (2 zastrzeżenia)

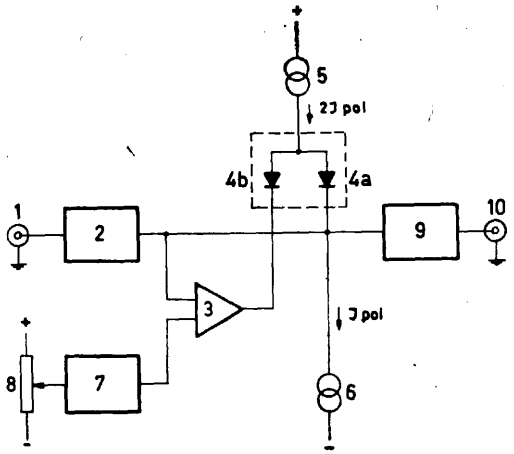

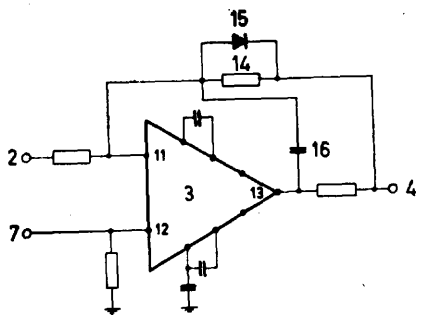

21a³; H04m P. 166583 16.11.1973

Radomska Wytwórnia Telefonów, Radom, Polska (Ryszard Bornikowski, Jan Drużyński).

Układ elektronicznego przełącznika z **nadawania na** wybierane w aparacie telefonicznym z **wieloczęstotliwościowym** kodem wybiorczym 1 z 3 + 1 z 4

Układ według wynalazku ma zastosowanie w aparatach telefonicznych z wybieraniem wieloczęstotliwościowym do przełączania układu fonicznego aparatu z nadawania na wybieranie w momencie naciśnięcia dowolnego klawisza klawiatury wybierczej.

Układ ten stanowi wzmacniacz prądu stałego zbudowany na trzech tranzystorach **(T_3, T_4** i **T_5)**. Kolektor tranzystora sterującego **(T_3)** jest galwanicznie połączony z bazą tranzystora nadawczego **(T_4)** i określa jego stan przewodzenia. Kolektor tranzystora nadawczego **(T_4)** połączony jest poprzez opornik polaryzujący **(R_8)** z bazą tranzystora wybierczego **(T_5)** określając jego odwrotny stan przewodzenia. Podczas nadawania przewodzi tylko tranzystor nadawczy **(T_4)**, natomiast tranzystory sterujący **(T_3)** i wybierczy **(T_5)** są zatkane. Podczas wybierania, po naciśnięciu jednego z klawiszy wybierczych, przewodzą tranzystory sterujący **(T_3)** i wybierczy **(T_5)** natomiast tranzystor nadawczy **(T_4)** jest zablokowany. Baza tranzystora sterującego **(T_3)** jest połączona poprzez opornik **(R_3)** z uzwojeniem pierwotnym transformatora **(TR2** lub **TR3)** w układzie jednego z generatorów sygnałów wybierczy ch.

(1 zastrzeżenie)

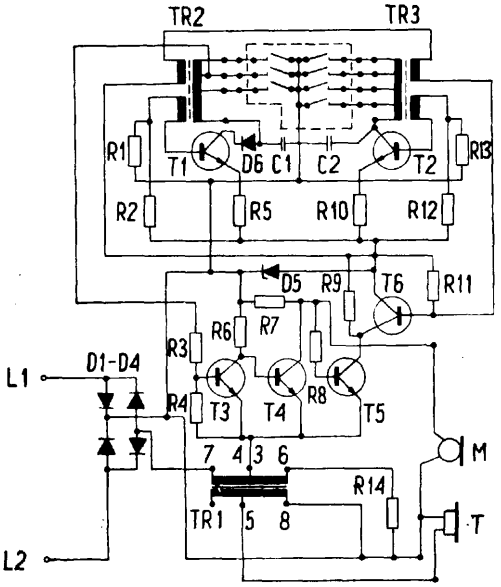

21a³; H04m P. 167596 22.12.1973

Instytut Łączności, Warszawa, Polska (Stanisław Sońta, Henryk Kotlewski, Włodzimierz Staszewski).

Sposób automatycznego i półautomatycznego badania łączy w sieciach telekomunikacyjnych i urządzenie do stosowania tego sposobu

Sposób badania łączy w sieciach telekomunikacyjnych według wynalazku polega na zastosowaniu, do badania parametrów teletransmisyjnych oraz sprawdzania funkcjonalnych przebiegów sygnałów komunikacyjnych łączy telekomunikacyjnych, tylko jednego urządzenia sterującego (A), jednego urządzenia sterowanego (B), jednego uproszczonego urządzenia sterowanego (B') oraz jednego urządzenia zdalnie sterującego'(C), które wykonują wyżej wymienione badania w ten sposób, że wykorzystują ten sam blok pomiarowy w poszczególnych urządzeniach bez względu na kierunek ruchu badanego łącza, umożliwiając badanie kierunku wychodzącego i przychodzącego przy użyciu jednakowych kodów poleceń i potwierdzeń oraz lokalnych urządzeń dołączających.

Urządzenie do stosowania tego sposobu zawiera urządzenie sterujące (A) dołączone do wyjścia (V) kierunku łącza (ŁwA) poprzez układ dołączający **(UD_1)** oraz translację wyjściową **(Tw_1)** i dalej poprzez wejście (VI), translację przejściową **(Tp_3)**, stopień wybiorczy (SW) centrali połączony wyjściem do urządzenia centralnego (C), natomiast z **wyjściem(IV)** łącza **(ŁWB)** urządzenie sterujące (A) połączone jest poprzez system wybiorczy (SW) i translację przejściową **(Tp_2)**. Urządzenie sterowane (B) drugiej centrali połączone jest z wyjściem **(VIII)** łącza **(ŁwB)** poprzez urządzenie dołączające **(UD_2)** i translację wejściową **(TW_2)** i dalej poprzez wejście **(VII)**, translację przejściową **(Tp_4)** i system wybiorczy (SW) z urządzeniem centralnym (C), natomiast wejście urządzenia sterowanego (B) połączone jest poprzez system wybiorczy (SW), translacją przejściową **(Tp_1)** z wyjściem (IX i X) kierunku **(ŁWC)**. translację wyjściową **(TW_3)** i urządzenie dołączające **(UD_3)** do urządzenia centralnego **(C)**. Do urządzenia dołączającego **(UD_3)** dołączone jest również uproszczone urządzenie sterowane (B') poprzez translację wyjściową **(TW_4)**, wyjście (XI i **XII)** kierunku łącza **(ŁWC)** translację przejściową **(Tp_5)** oraz system wybiorczy centrali **(SW)** przyłączony wejściem do urządzenia (B').

(3 zastrzeżenia)

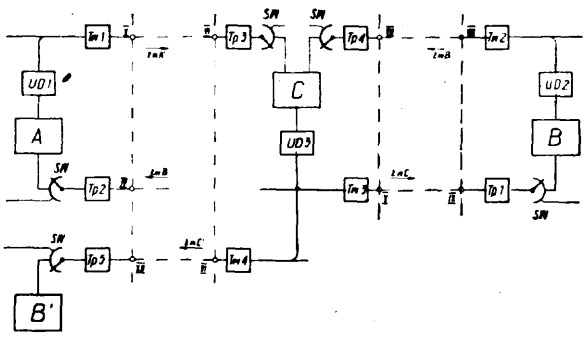

21a⁴; H03f P. 164224 20.07.1973

Warszawskie Zakłady Radiowe „Rawar", Warszawa. Polska (Jan Grzelewski).

Wzmacniacz pośredniej częstotliwości do wzmacniania sygnałów **impulsowych** o **dużej dynamice**

Wzmacniacz pośredniej częstotliwości do wzmacniania sygnałów impulsowych o dużej dynamice znajduje zastosowanie w odbiornikach radiolokacyjnych morskich radarów nawigacyjnych. Poszczególne stopnie wzmacniacza zawierają obwód rezonansowy (A) włączony pomiędzy kolektor tranzystora **(T1)** poprzedniego stopnia wzmacniającego i bazę tranzystora (T2), którego prąd emiterowy jest wyznaczony wartością rezystancji rezystora **(R1)** oraz napięcia zasilania **($-U_z$)**, przy czym rezystor (Rl) jest włączony pomiędzy emiter tranzystora (T2) oraz źródło zasilania **(U_z)**. Równolegle do rezystora (Rl) jest włączona dioda (D) polaryzowana ze źródła zasilania **($-U_z$)** poprzez rezystor (R2). Dioda (D) łączy się z emiterem tranzystora (T2) poprzez kondensator (C), stanowiący zwarcie dla częstotliwości pośredniej. Prąd polaryzujący diodę (D) tak dobrano, że jest on w przybliżeniu równy prądowi emiterowemu tranzystora (T2). (1 zastrzeżenie)

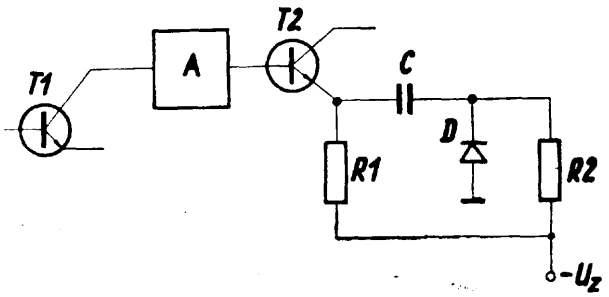

21a[1]; H04q P. 172119 22.06.1974

Pierwszeństwo: 25.06.1973 — St Zjedn. Am. (nr 373,203)

Hazeltine Corporation, Nowy Jork, , Stany Zjednoczone Ameryki.

Układ antenowy z reflektorem o otwartej budowie

Przedmiotem wynalazku jest układ antenowy z reflektorem o konstrukcji otwartej z polepszonym tłumieniem przecieku promieniowania przez reflektor. Układ zawiera płaską siatkę równoległych przewodzących kolumn (11) z zamontowanymi na nich, spolaryzowanymi liniowo elementami antenowymi (10). przy czym polaryzacja tych elementów jest równoległa do kolumn. Pomiędzy kolumnami (11) umieszczone są współliniowe pola (12) złożone ze strojonych elementów odbijających (13) w celu tłumienia przecieku promieniowania przez siatkę przewodzących kolumn. Współliniowe pola (12) i przewodzące kolumny (11) są utrzymywane przez konstrukcje wsporczą (14). Płaska siatka i współliniowe pola tworzą współlinie reflektora, który jest przepuszczalny dla wiatru, ale jest nieprzepuszczalny dla energii fal elektromagnetycznych. (12 zastrzeżeń)

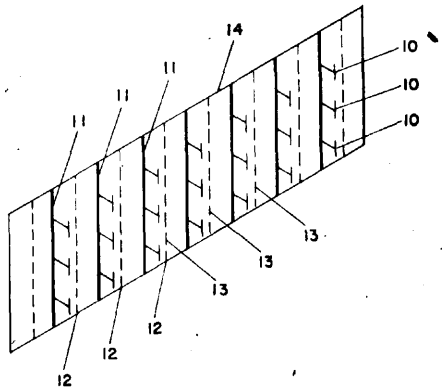

21a[4]; H03f P. 172839 18.07.1974

Pierwszeństwo: 20.07.1973 — St. Zjedn. Am. (Nr 381, 175)

RCA Corporation, Nowy Jork, Stany Zjednoczone Ameryki (Adel Abdel Aziz Ahmed).

Wzmacniacz prądowy

Przedmiotem wynalazku jest wzmacniacz prądowy odpowiedni do zastosowania w monolitycznych obwodach scalonych.

Wzmacniacz prądowy posiada zacisk wejściowy, zacisk wyjściowy i zacisk wspólny (ziemia) oraz tranzystory wzmacniające (201 i 202) i tranzystory regulacyjne (203, 204 i 205) w połączeniu diodowym. Za pierwszym tranzystorem wzmacniającym (201) z uziemionym emiterem, następuje drugi tranzystor wzmacniający (202) z uziemionym emiterem, połączony z pierwszym galwanicznie w układzie kaskadowym. Pierwszy tranzystor (201) z uziemionym emiterem ma połączenie kolektora z bazą poprzez tranzystory (205, 204 i 203) tworzące ujemne sprzężenie zwrotne tak regulujące prąd kolektora, aby był proporcjonalny do przyłożonego prądu wejściowego.

Wspomniane sprzężenie zwrotne do regulacji potencjału kolektor-baza pierwszego tranzystora (201), posiada tranzystory (203, 204 i 205) tak dobrane, aby ten potencjał był proporcjonalny do logarytmu przyłożonego prądu wejściowego. Stąd prąd kolektora drugiego tranzystora jest proporcjonalny do przyłożonego prądu wejściowego i niezależny od współczynnika wzmocnienia prądowego tranzystorów. (4 zastrzeżenia)

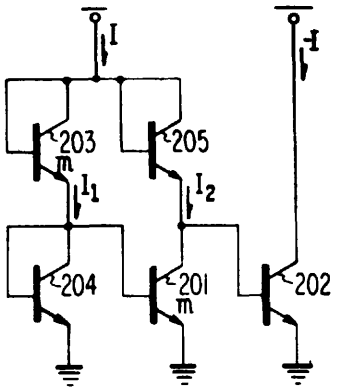

21c; H01b P. 162307 03.05.1973

Politechnika Gdańska, Gdańsk-Wrzeszcz, Polska (Stanisław Szpor).

Izolacja gazowa

Przedmiotem wynalazku jest izolacja gazowa w postaci gazu elektroujemnego złożona z dwóch składników: jednego o wielkiej wytrzymałości elektrycznej, na przykład sześciofluorku siarki i drugiego o wielkiej przewodności cieplnej, na przykład wodoru lub helu.

Zastosowanie izolacji gazowej według wynalazku ułatwia budowę wielkich prądnic na wysokie napięcia oraz transformatorów o konstrukcji lekkiej i niepalnej. (1 zastrzeżenie)

21c; H02g P. 164992 01.09.1973

„Elektromontaż" Przedsiębiorstwo Robót Elektrycznych, Warszawa, Polska (Eugeniusz Szulc, Teodor Wilczyński).

Korytka z uchwytem do mocowania układanych przewodów kabelkowych

Korytko z uchwytami do mocowania instalacji elektrycznych ma w podstawie wycięte i wytłoczone objemki wsporcze (2) przeznaczone do mocowania instalacji. Całość może być zakryta pokrywą metalową. (1 zastrzeżenie)

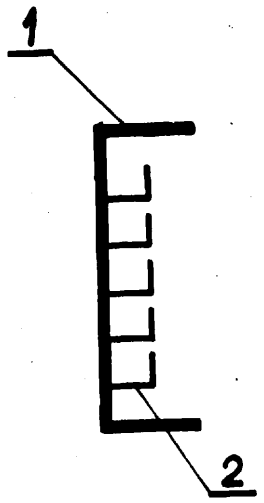

21c; H05k P. 166850 26.11.1973

Gdańskie Zakłady Elektroniczne „Unimor", Gdańsk. Polska (Czesław Godlewski, Izydor Kuncewicz).

Urządzenie do montażu płytek z obwodami drukowanymi

Urządzenie do montażu płytek z obwodami drukowanymi składa się ze stołu montażowgeo (1), szeregu pojemników (8) na elementy do montażu, kasety podświetlającej (5) i wózka montażowego (3) przystosowanego do uchwycenia płytki (4), oraz z szafki układu sterującego (9) umożliwiającego automatyczne lub ręczne regulowanie czasu przeznaczonego na montaż elementu na podświetlonym polu. Jednocześnie z podświetlonym polem na płytce obwodu drukowanego podświetlany jest odpowiedni pojemnik na detale przeznaczone do montażu. (5 zastrzeżeń)

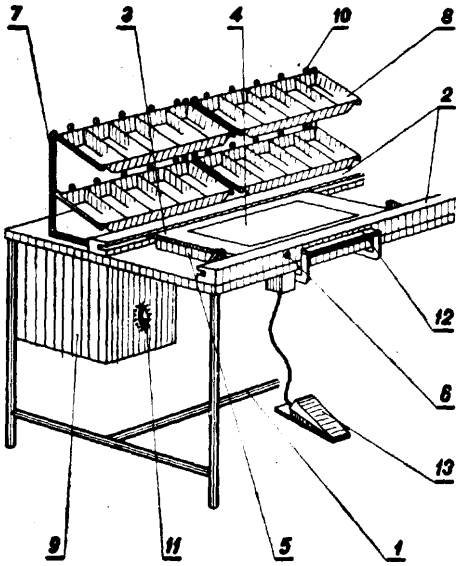

21c; H01b **P.** 166856 26.11.1973

Kombinat Przemysłu Kabli „Polkabel" — Krakowska Fabryka Kabli, Kraków, Polska (Kazimierz Siekierski, Winicjusz Boroń, Stanisław Kożuch, Antoni Wnuk).

Przewód oponowy górniczy

Przedmiotem wynalazku jest przewód oponowy górniczy ekranowany w oponie trudnopalnej, przeznaczony do zasilania urządzeń dołowych kopalń węgla o zagrożeniu metanowym.

Przewód posiada trzy izolowane żyły robocze (1) otoczone indywidualnymi powłokami przewodzącymi (2), izolowane żyły sygnalizacyjne (3) we wspólnej powłoce gumowej (4) skręcone dookoła ochronnej żyły (5) w powłoce przewodzącej (6) oraz oponę trudnopalną (7) otaczającą wszystkie żyły. Przekrój poprzeczny żyły ochronnej (5) stanowi połowę przekroju żyły roboczej (1). Powłoki przewodzące (2 i 6) stykają się z żyłą ochronną (5) stanowiąc jednolity ekran elektryczny zapewniający odłączenie napięcia zasilającego w przypadku uszkodzenia opony lub izolacji żyły roboczej. (1 zastrzeżenie)

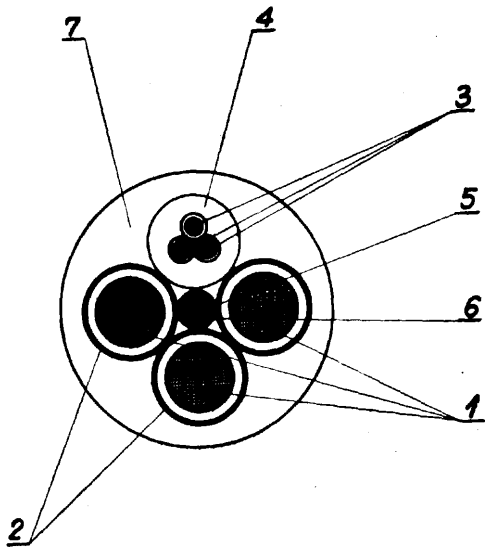

21c; **H01t** **P. 166917** 29.11.1973

Instytut Elektrotechniki, Warszawa, Polska (Edward Skowroński, Andrzej Balcerzak, Zdzisław Tyszkiewicz).

Iskiernik do **odgromnika zaworowego prądu** przemiennego z magnetycznym wydłużeniem łuku

Przedmiotem wynalazku jest iskiernik do odgromnika zaworowego prądu przemiennego z magnetycznym wydłużeniem łuku stosowany jako powtarzalny element konstrukcyjny wielokrotnego iskiernika odgromnikowego. Iskiernik w/g wynalazku ma izolacyjną kształtkę (3), która posiada wgłębienia (9) po obu stronach swej centralnej części. Każde wgłębienie (9) jest lustrzanym odbiciem drugiego z ewentualnym odchyleniem, polegającym na zastosowaniu w jednym wgłębieniu występu (5). Najkorzystniej oba te wgłębienia pokryte są powłokami metalicznymi. Iskiernik stanowią dwie elektrody (1 i 2) najkorzystniej okrągłe, z których jedna jest umieszczona we wgłębieniu kształtki, (3), najkorzystniej poprzez nałożenie otworu na wstęp (5) a druga (2) jest przymocowana na stałe z tej samej strony kształtki (3) obok wgłębienia i połączona elektrycznie z elektrodą kontaktową (7) znajdującą się po przeciwnej stronie kształtki (3). (2 zastrzeżenia)

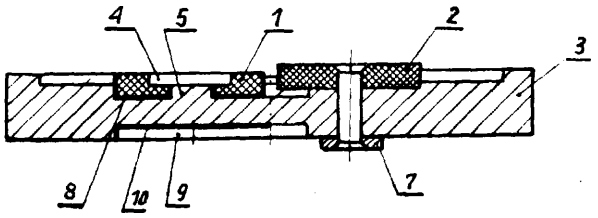

21c; **H02h** **P. 167120** **07.12.1973**

Instytut Energetyki, Warszawa, Polska (Juliusz Wróblewski, Zdzisław Stefankiewicz).

Układ selektora napięć

Układ selektora napięć, przeznaczony do wybierania z kilku napięć największego lub najmniejszego, ma zastosowanie w konstrukcjach wielofazowych prze-

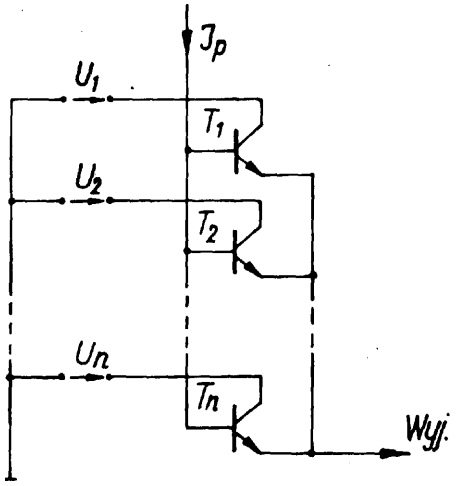

kaźników pomiarowych, np: prądowych, napięciowych, impedancyjnych. Człony mierzące tych przekaźników zawierają selektory, które wybierają do pomiaru jedno z kilku wyprostowanych napięć będących w ogólnym przypadku funkcjami prądów i napięć w trójfazowym urządzeniu zabezpieczającym.

Układ składa się z tranzystorów n-p-n lub p-n-p (T_1, T_2, Tn), których kolektory są połączone z wejściami układu (U_1, U_2.. U_p), zaś emitery są połączone wspólnie z wyjściem układu (Wyj) a bazy są połączone wspólnie i zasilane prądem pomocniczym (Ip) o kierunku zgodnym z kierunkiem przewodzenia złącza baza — emiter. (1 zastrzeżenie)

21c; H01h P 167148 07.12.1973

Miejskie Biuro Projektów, Łódź, Polska (Eugeniusz Bukowski).

Sposób czasowego włączania i wyłączania zasilania instalacji oświetlenia elektrycznego

Sposób według wynalazku ma zastosowanie do oświetlenia obiektów przemysłowych, magazynowych pomieszczeń szpitalnych, sklepowych, reklam itp. Sposób według wynalazku polega na tym, że dwa obwody (4 i 5) przerywanego oświetlenia, za pośrednictwem zegara (9) czasowo-przełączającego o dwóch zakresach łączenia zasilania, są załączane dwoma fazami od strony wyłącznika sieciowego (1) pośrednio przez stycznik elektromagnetyczny (3). Dodatkowy obwód ciągłego oświetlenia (11) jest załączany trzecią fazą bezpośrednio od strony tego samego wyłącznika sieciowego (1) poprzez fotoelektryczny przekaźnik zmierzchowy (7). (2 zastrzeżenia)

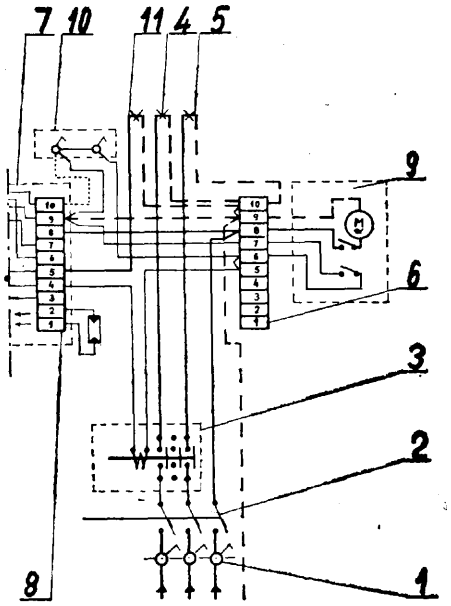

21c; H01h P. 167662 27.12.1973

Zakłady Konstrukcyjno-Mechanizacyjne Przemysłu Węglowego Zakład Elektroniki Górniczej, Tychy, Polska (Józef Bajor, Edward Strzelecki, Wincenty Klaus Alicja Fil).

Układ statycznego przekaźnika kierunkowego z amplitudowo niezależną sferą działania

Przedmiotem wynalazku jest układ elektryczny statycznego przekaźnika kierunkowego przeznaczonego do zabezpieczenia sieci średnich napięć od zwarć z ziemią.

Układ przenośnika składa się z przesuwnika fazowego (1), członu kształtującego bramkę strefy (2), członu kształtującego-różniczkującego (3), członu zadającego wartość rozruchową (4), członu blokady (5), komparatora fazy (6), członu czasowego (7) i członu wykonawczego (8).

Układ ten umożliwia wykonanie kierunkowych przekaźników ziemnozwarciowych przeznaczonych głównie dla elektroenergetycznych sieci średnich napięć w tym również sieci skompensowanych, dzięki stabilnej, niezależnej od amplitudy prądu zwarciowego kątowej strefie działania tych przekaźników. (1 zastrzeżenie)

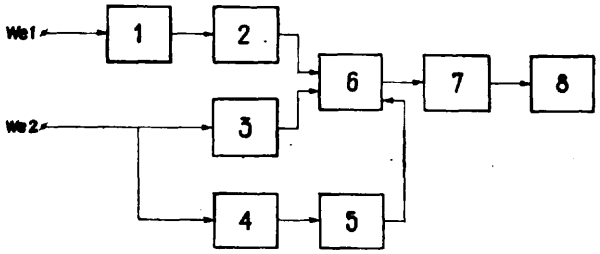

21c; H02h P. 167713 29.12.1973

Bydgoskie Zakłady Sprzętu Okrętowego „Famor", Bydgoszcz, Polska (Bohdan Zajdowski, Zbigniew Czerwiński).

Układ do ochrony przekształtników tyrystorowych przed skutkami stanów nieustalonych w zespołach sterowniczych

Układ do ochrony przekształtników tyrystorowych przed skutkami stanów nieustalonych w zespołach sterowniczych, charakteryzuje się tym, że w tor sterowania bramek tyrystorów (1) przekształtnika jest włączony człon (6) służący do natychmiastowej blokady sygnału sterującego bramki, poprzez który działa na ten sygnał dołączony do czujników stanów zakłóceniowych (8) człon zwłoczny (7), który po zadziałaniu dowolnego czujnika (8) powoduje natychmiastowe przerwanie sterowania bramek, a po stwierdzeniu przez czujniki (8) zakończenia stanu zakłóceniowego przywraca sterowanie po upływie określonego czasu zwłoki.

Układ znajduje zastosowanie do ochrony przekształtników tyrystorowych dla statków morskich oraz do przekształtników obciążonych silnikami lub transformatorami, od których jest wymagany samoczynny powrót do pracy po przerwie w zasilaniu. (2 zastrzeżenia)

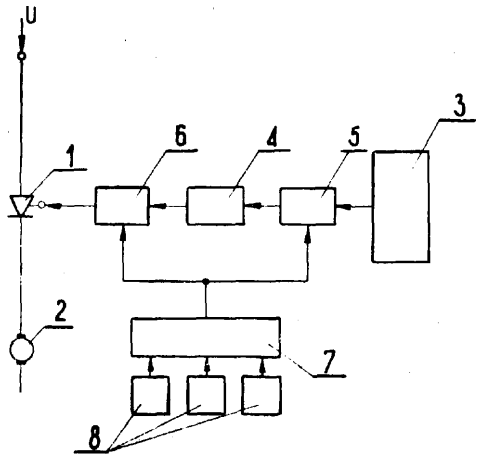

21c; H01b P. 172698 T 13.07.1974

Biuro Studiów i Projektów Przemysłowych Urządzeń Elektrycznych „Elektroprojekt", Warszawa, Polska (Zdzisław Glinicki, Anatoliusz Prejs, Włodzimierz Rutkowski, Edmund ŁętOwski).

Małogabarytowy **przewód** szynowy **niskiego napięcia**

Małogabarytowy przewód szynowy niskiego napięcia do przesyłania i rozdziału prądu przemiennego w instalacjach elektroenergetycznych, przeznaczony jest do zasilania dużej liczby pojedynczych, siłowych odbiorników trójfazowych małej mocy o napięciu znamionowym do 500 V.

Przewód szynowy, jest zbudowany z prefabrykowanych elementów konstrukcyjnych, prostych (1), kątowych (3), rozgałęźnych trójnikowych (4), rozgałęźnych czwórnikowych (5) i elementu (6) służącego do podłączenia zasilania energetycznego kablem (8). Wymienione elementy zawierają gołe szyny umieszczone w jednej płaszczyźnie na dwuczęściowych izolatorach (20) umocowanych w metalowej obudowie (10) i są ze sobą łączone elektrycznie i mechanicznie za pomocą czterobiegunowego łącznika (2), który ma cztery dwustronne szczękowe styki (26) umocowane w dwuczęściowym izolatorze (25) umieszczonym w metalowej obudowie. Zakończenie przewodu szynowego lub zaślepienie niewykorzystanych jego odgałęzień stanowi element końcowy (7), zawierający izolator z otworami dla końców szyn, umieszczony w metalowej obudowie. Otwory (13) do podłączenia skrzynek odpływowych (9), wykonane w obudowie (10) elementu prostego (1) w odstępach co 0,25 m są zakryte izolacyjnymi zasłonami (14).

Skrzynka odpływowa (9) ma obudowę z izolacyjnego tworzywa, składającą się z korpusu (29) i pokrywy (33). W korpusie (29) są umocowane, stanowiące jedna całość konstrukcyjną sprężyste styki (37), z których każdy zawiera gniazdo (41) do małogabarytowej wkładki bezpiecznikowej (40) i stykowe szczęki (42) do połączenia z szyną, oraz stanowiące jedną całość konstrukcyjną sprężyste styki (38), z których każdy zawiera gniazdo (41) do małogabarytowej wkładki bezpiecznikowej (40) i śrubowy zacisk (46) do podłączenia żyły przewodu zasilającego odbiornik, przy czym gniazda (41) sprężystych styków (37) i (38) poszczególnych faz są od siebie oddzielone izolacyjnymi przegrodami (30) ukształtowanymi w korpusie (29), a wkładki bezpiecznikowe (40) są zabezpieczone przed wysunięciem się z gniazd (41) występami (34) uformowanymi w pokrywie (33), umocowanej do korpusu (29) wkrętami (23) wkręconymi od tylnej jego ścianki.

(3 zastrzeżenia)

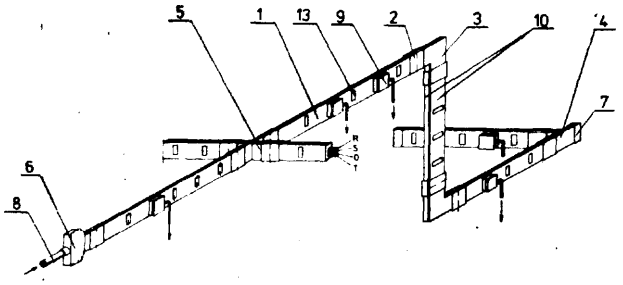

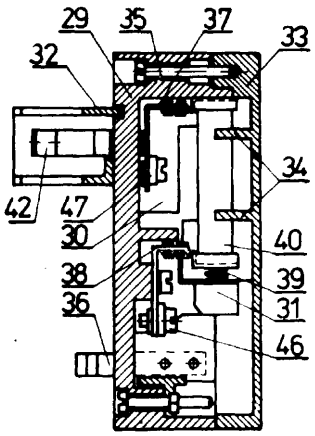

21c; H02p P. 172848 18.07.1974

Pierwszeństwo: 18.07.1973 — (Japonia nr 81213/73)
20.07.1973 — (Japonia nr 81650/73)

Kabushiki Kaisha Meidensha, Tokio, Japonia (Chuji Kawakami, Hisao Takeuchi).

Układ zasilania urządzenia zawierającego **szereg** obrotowych jednostek

Układ zasilania ma zastosowanie zwłaszcza do zasilania obrotowych części maszyn przędzalniczych i papierniczych, a więc urządzeń zawierających szereg obrotowych jednostek, napędzanych silnikami sprzężonymi odpowiednio z tymi jednostkami. Układ zawiera źródło energii prądu przemiennego (E) przetworniki częstotliwości (L1... Ln), których wyjściowe zaciski połączone są odpowiednio z wejściowymi zaciskami silników (M1... Mn) dla napędzania wielu obrotowych jednostek (N1... Nn) i obwód przekształcający prąd przemienny na prąd stały (K1... Kn), który wstawiony jest pomiędzy źródłem energii prądu przemiennego oraz wejściowymi zaciskami przetworników częstotliwości. Wejściowe zaciski przetworników częstotliwości (L1... Ln) podłączone są równolegle względem siebie tak, że energia kinetyczna co najmniej jednego zespołu silnika (M) i obrotowej jednostki (N) jest przekształcana na energię elektryczną za pomocą regeneracyjnej czynności silnika i jest przekazywana do co najmniej jednego pozostałego zespołu silnika i obrotowej jednostki w przypadku, gdy napięcie ze źródła energii prądu przemiennego spada w sposób ciągły poniżej z góry określonego poziomu, lub zasilanie energią ze źródła energii prądu przemiennego zostanie przerwane na skutek chwilowej przerwy w pracy obrotowych jednostek. (7 zastrzeżeń)

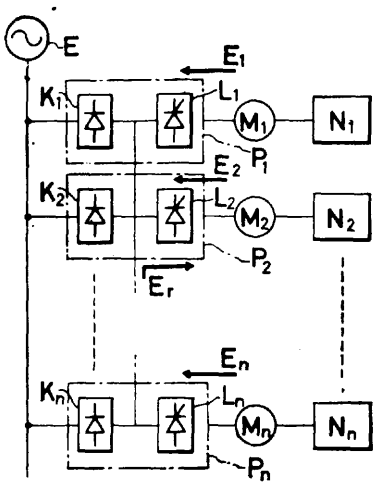

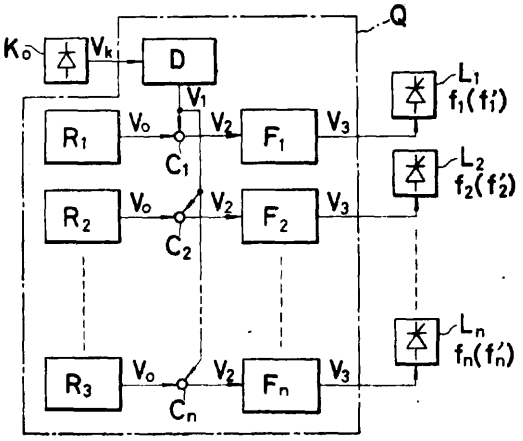

21c; H01r P. 173411 T 09.08.1974

Ośrodek Badawczo-Rozwojowy Pomiarów i Automatyki Elektronicznej „MERA-ELMAT", Wrocław Polska (Ryszard Pędziński, Tadeusz Neustein).

Złączka jednotorowa

Złączka jednotorowa ma metalowy zacisk (2) umieszczony w dielektrycznym korpusie (1), który w płaszczyźnie podstawy (3) ma z jednej strony wyżłobienie (5), zaś z drugiej strony wypust (7) w kształcie wyżłobienia (5), stanowiący przedłużenie podstawy (3). Ponadto podstawa (3), po stronie przeciwnej do strony, przy której jest usytuowany wypust (7), ma dwa symetrycznie względem osi złączki umieszczone występy (10), zaś ze strony gdzie jest usytuowany wypust (7), ma dwa wgłębienia (11), usytuowaniem, kształtem i wymiarami odpowiadające tym dwom występom (10). W wypuście (7) jest wykonany otwór (8), w którym znajduje się mocujący wkręt (9).

Przez nasuwanie jednej złączki na drugą uzyskuje się zestaw złączek o dowolnej ilości torów. Zestaw mocuje się bezpośrednio do podłoża, bez stosowania odrębnych elementów pośredniczących. (1 zastrzeżenie)

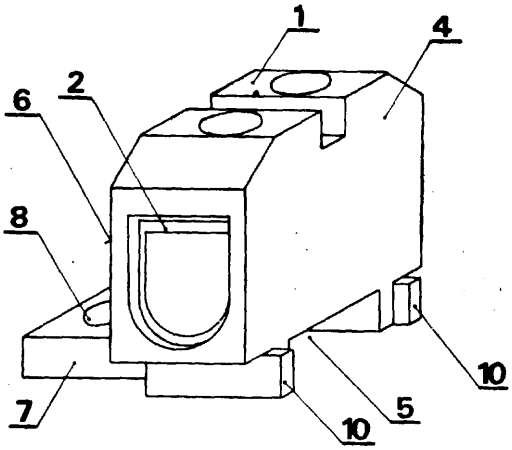

21c; H02p P. 173449 T 13.08.1974

Przemysłowy Instytut Automatyki i Pomiarów „MERA-PIAP", Warszawa, Polska (Andrzej Kobosko, Grzegorz Heszen).

Elektroniczny układ regulatora napięcia prądnicy prądu stałego

Elektroniczny układ regulatora napięcia prądnicy prądu stałego, wykorzystywany jest do regulacji napięcia wyjściowego prądnicy samowzbudnej. Układ ten zawiera wzmacniacz operacyjny (A1) oraz element wykonawczy w postaci tranzystorów (T1, T2) i obwód ujemnego prądowego sprzężenia zwrotnego złożony z dwóch rezystorów (R6, R7) i tranzystora (T3). Układ regulatora działa dwustanowo, włączając prąd wzbudzenia gdy napięcie (Up) prądnicy jest niższe od wymaganego i wyłączając prąd wzbudzenia gdy napięcie to jest wyższe od wymaganego.

Układ regulatora umożliwia zastosowanie tranzystorów o dopuszczalnych napięciach kolektora znacznie niższych od poziomu występujących przepięć. Uzyskano to dzięki wykorzystaniu obwodu RC tłumiącego przepięcia. Regulator napięcia wykonany w oparciu o ten układ posiada zwiększoną niezawodność pracy oraz małe gabaryty, a ponadto charakteryzuje się małą mocą wydzielaną w poszczególnych zespołach regulatora. (2 zastrzeżenia)

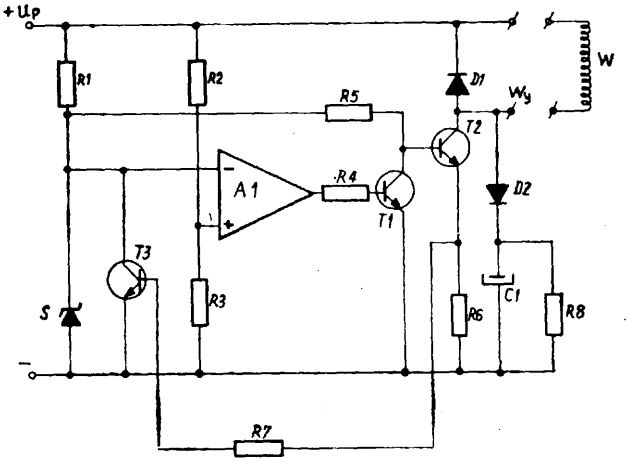

21c; H02p P. 173472 T 14.08.1974
21d[1]; H02k

Biuro Projektów Przemysłu Hutniczego „Biprohut", Warszawa, Polska (Janis Kyparisis, Włodzimierz Koczara).

Układ sterowania i regulacji prędkości obrotowej silnika asynchronicznego trójfazowego pierścieniowego oraz silnik zasilany tym układem

Układ sterowania i regulacji prędkości obrotowej silnika asynchronicznego trójfazowego pierścieniowego składa się z sieci trójfazowej zasilającej stojan silnika elektrycznego (2). Również z tej samej sieci zasilany jest wirnik silnika w obwód którego w szereg włączony jest mostek tyrystorowy (3) dławik (5) oraz mostek diodowy (6). Z mostkiem tyrystorowym połączone jest urządzenie zapłonowe (4). Nastawnik (11) służy do nastawiania kąta zapłonu mostka (3). Równolegle w obwód wirnika włączany jest kondensator (7) oraz mostek tachometryczny (8) lub prądnica tachomteryczna (9) napędzana z wałem silnika (2). Układ posiada oddzielnie zasilany wentylator (10) lub inne urządzenie chłodzące. (2 zastrzeżenia)

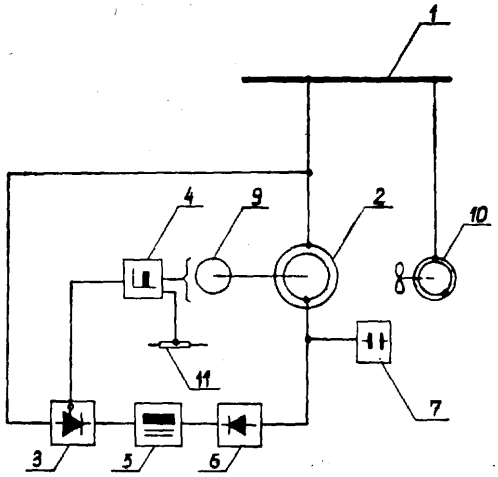

21c; H01h P. 173508 T 15.08.1974
42r[2]; G05b

Biuro Projektów Przemysłu Hutniczego „Biprohut", Warszawa, Polska (Mirosław Kowalik, Władysław Żuchowski).

Elektroniczny układ przekaźnika z generatorem impulsowym

Elektroniczny układ przekaźnika z generatorem impulsowym przeznaczony do kontroli kolejnych zmian położenia ruchomych elementów urządzeń mechanicz-

nych złożony jest z równolegle włączonych w obwód przekaźników liczących (1P, 2P, i 3P) oraz przekaźnika pomocniczego (4P), wraz z generatorem impulsów, który jest zamkniętym obwodem w szereg włączonych przekaźnika generatora (5P) diody (3) i kondensatora (4) stanowiącym układ czasowy. (1 zastrzeżenie)

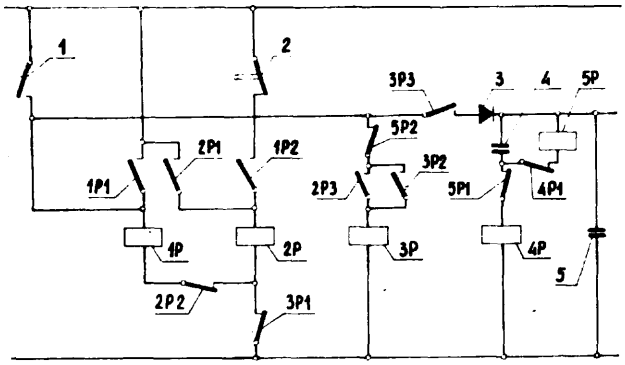

21c; H02h P. 173584 T 19.08.1974

Instytut Tele- i Radiotechniczny, Warszawa, Polska (Stefan Koczwara).

Bimetalowy wskaźnik przerwy w dopływie energii elektrycznej

Przedmiotem wynalazku jest bimetalowy wskaźnik przerwy w dopływie energii elektrycznej, zwłaszcza do komór klimatycznych i układów Zegarów sterujących.

Bimetal wskaźnika przerwy w dopływie energii elektrycznej jest stale podgrzewany grzejnikiem (G) poprzez kondensator (C) i zamknięte zestyki (Z) i (B) do których równolegle połączona jest żarówka sygnalizacyjna (Ż) oraz posiada dodatkowy obwód startera, składający się z szeregowo połączonych kondensatora (K) i przycisku (P). (1 zastrzeżenie)

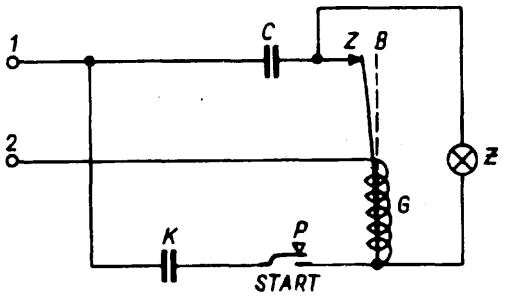

21c; H01h P. 173611 21.08.1974

Pierwszeństwo: 21.08.1973 — St. Zjedn. Am. (nr 390 281)

Westinghouse Electric Corporation, Pittsburgh, Stany Zjednoczone Ameryki (Stephen Albert Mrenna, Glenn Robert Thomas).

Zestaw wyłączników samoczynnych

Zestaw wyłączników samoczynnych zawierający co najmniej cztery wyłączniki zmontowane bezpośrednio obok siebie, a każdy z wyłączników zawierający współpracujące styki, mechanizm sterujący stykiem, zawierający człon wyzwalacza i środki wyłączania samoczynnego, zawierające człon zaczepu, który zaczepia człon wyzwalacza w jego pozycji uniesionej, a odczepia człon wyzwalacza w następstwie powstałych warunków wstępnie określonego obciążenia, przez co wywołuje jego ruch, kończący się operacją otwarcia mechanizmu sterującego stykiem, mechanizm sterowania stykiem, zawierający dźwignię wyłączania samoczynnego, uruchamianą przez człon wyzwalacza, a sama działającą na człon zaczepu w taki sposób, że ruch członu wyzwalacza powoduje wyłączanie samoczynne dźwigni, a ruch dźwigni wyłączenia samoczynnego wywołuje ruch rozczepiający członu zaczepu, ma dźwignię (62) (64) wyłączania samoczynnego co najmniej jednego z dwu przylegających do siebie wyłączników (12), (14), sprzężone są między sobą w celu równoczesnego ruchu obydwu razem, i że sprzężone dźwignie (62) (64) wyłączania samoczynnego mają części piasty (66, 68) ze współosiowymi otworami (70) przechodzącymi poprzeznie, zaś przez te otwory współosiowe przełożony jest pręt osiowy (74) lub (80) mający przytwierdzone do siebie dźwignie (58) wyłączania samoczynnego pozostałych wyłączników (10), (16) i swobodę obracania się w otworach współosiowych niezależnie od sprzężonych dźwigni wyłączania samoczynnego. (3 zastrzeżenia)

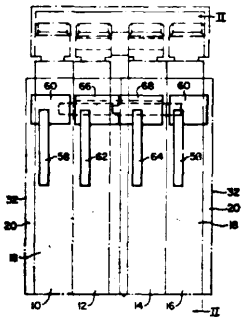

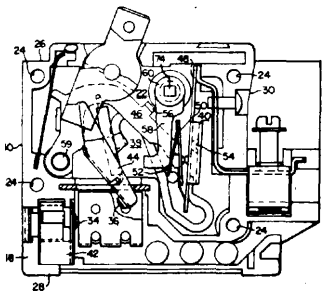

21c; H02j P. 173716 T 28.08.1974

Zakłady Energetyczne Okręgu Wschodniego, Radom, Polska (Tadeusz Jacenciuk, Aleksander Telecki, Edmund Golianek).

Układ zasilania odbiorców energii elektrycznej z napowietrznych sieci elektroenergetycznych niskiego napięcia

Układ zasilania odbiorców energii elektrycznej z napowietrznych sieci elektroenergetycznych niskiego napięcia, zwłaszcza sieci wiejskich 4 przewodowych, oparty jest o zastosowanie przekroju w przewodzie zerowym (0) równego przewodom fazowym (R, S, T) lub o jeden stopień większego. Przewód zerowy (0) przyłączony jest w punkcie zerowym transformatora (1) i uziemiony na początku i końcu przez rezystancję (3) o wartości poniżej 5 omów.

Uziemienie robocze (4) przewodu zerowego (0) wykonano w wartościach poniżej 10 omów. Dodatkowo podłączono wszystkie słupy żelbetowe układu do przewodu zerowego (0) dla wykorzystania rezystancji uziemienia (5) ich ustrojów.

W ten sposób uzyskano napięcie rażeniowe dotykowe o wartości nie przekraczającej dopuszczalnych 65 V, a jednocześnie dostatecznie szybkie samowyłączanie linii. (1 zastrzeżenie)

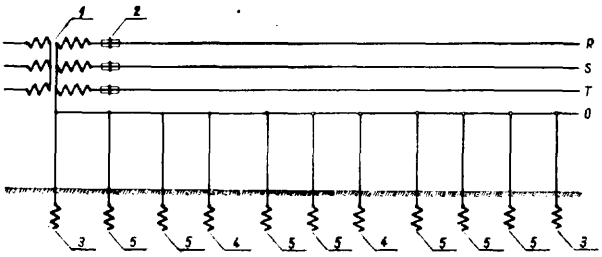

21c; H02p **P. 173741 T** 29.08.1974

Warszawskie Zakłady Urządzeń Informatyki „MERAMAT", Warszawa, Polska (Marek Kazoń, Andrzej Krzęczko, Lech Migros, Zbigniew Bors).

Układ stabilizacji obrotów silnika prądu stałego

Układ stabilizacji obrotów silnika prądu stałego jest stosowany zwłaszcza w urządzeniach rejestracji i odtwarzania danych cyfrowych z nośnikiem magnetycznym. Układ składa się z członu sterującego (1), ze wzmacniacza liniowego (2) ze stopniem mocy, z silnika (5) prądu stałego, z opornika pomiarowego (4) oraz z toru (3) ujemnego tachometrycznego sprzężenia zwrotnego. Elementy układu są połączone w ten sposób, że wyjście członu sterującego (1), wejście wzmacniacza (2) i wyjście toru (3) ujemnego tachometrycznego sprzężenia zwrotnego są doprowadzone do wspólnego węzła sumacyjnego (9), przy czym wzmacniacz (2) mający stopień mocy, jest objęty pętlą (10) sprzężenia napięciowego i pętlą (11) prądowego sprzężenia zwrotnego w tym drugim przypadku łącznie z uzwojeniem silnika (5), natomiast tor (3) ujemnego tachometrycznego sprzężenia zwrotnego jest utworzony z szeregowo połączonych przetwornika (6) obrotowo-impulsowego, układu (7) powielania impulsów i przetwornika (8) częstotliwości impulsów na napięcia stałe. (1 zastrzeżenie)

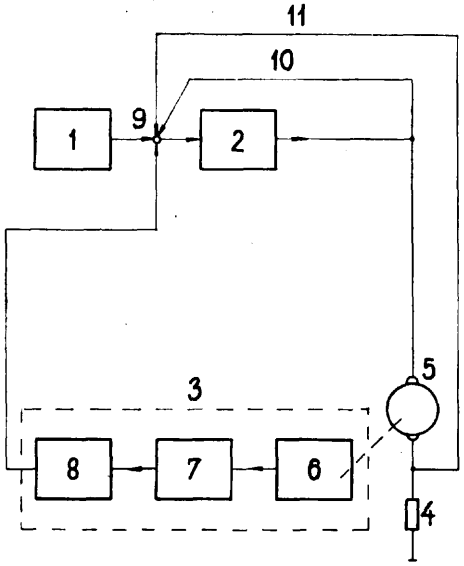

21c; H02g **P. 173885 T** **05.09.1974**

Biuro Projektowo-Technologiczne Morskich Stoczni Remontowych, Gdańsk, Polska (Franciszek Tokarzewski, Jan Michna).

Wózek zasilający samojezdny

Wózek zasilający samojezdny składa się z podwozia (1), którego tylna oś (2) jest napędzana elektrycznym silnikiem (3). Na podwoziu (1) jest zamontowana sterownicza kabina (4) oraz główny bęben (5) służący do wykładania i nawijania kabla na nabrzeżu oraz pomocniczy bęben (6) służący do układania kabla na doku. Do podwozia (1) jest zamontowany hak (7) i wyłączniki krańcowe (8) służące do sterowania tym wózkiem. (1 zastrzeżenie)

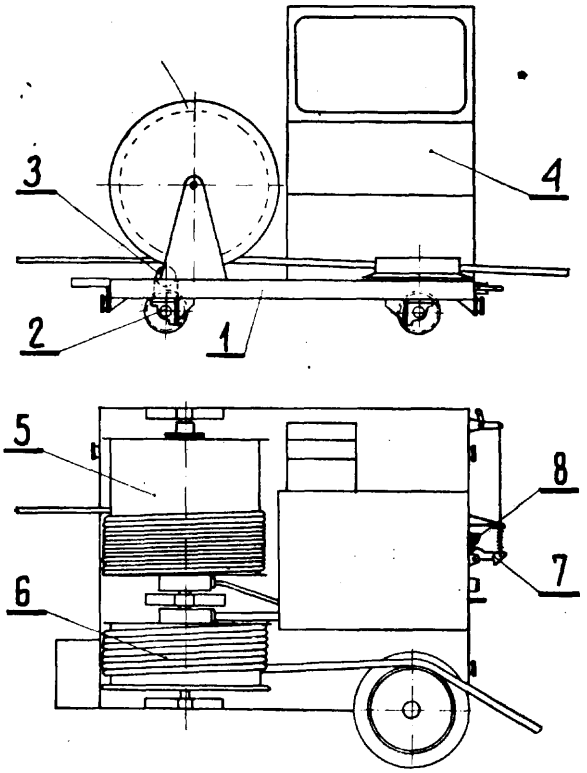

21c; H02p **P. 174028** **11.09.1974**

Pierwszeństwo: 11.09.1973 — St. Zjedn. Am. (nr 396165)

Westinghouse Electric Corporation, Pittsburgh, Stany Zjednoczone Ameryki (Joseph Edward Macko, Brian Raymond Pelly, John Rosa).

Układ sterowania bezkomutatorowgo silnika prądu stałego

Przedmiotem wynalazku jest układ sterowania bezkomutatorowego silnika prądu stałego. Silnik synchroniczny (15) sterowany jest przez podzespół (29) sterurujący dostarczający impulsów taktujących do podzespołu (25) wytwarzania impulsów przełączających, wyznaczającego na podstawie napięcia stałego częstotliwość impulsów taktujących w taki sposób, że całka po czasie z napięcia stałego, liczona w przedziale czasowym między kolejnymi impulsami taktującymi, ma zawsze pewną zadaną wartość stałą. (15 zastrzeżeń)

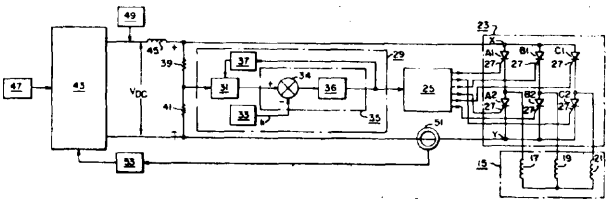

21c; **H01h** **P. 174082 T** 13.09.1974

Zakłady Konstrukcyjno-Mechanizacyjne Przemysłu Węglowego Gliwice, Polska (Zbigniew Kowalski, Henryk Pudełko, Izydor Napiórkowski).

Sterownik kontaktronowy przesuwno-pokrętny

Przedmiotem wynalazku jest sterownik kontaktronowy z napędem przesuwno-pokrętnym, przeznaczony głównie do załączania i wyłączania dwuprzewodowych obwodów sterowania oraz do sterowania rewersyjnego. Sterownik zawiera napęd w postaci pokrętła astabilnego (1) połączonego przy pomocy sworznia programowego z magnesem trwałym (8) oraz łącznikami

(5) i (6) za pośrednictwem kul tocznych, przy czym oś magnesu trwałego (8) nie jest równoległa do osi wzdłużnej kontaktronu (9) w położeniu spoczynkowym, gdzie sterownik ten z szeregowym układem elektrycznym zawierającym diodę (15), kontaktron (9), łącznik wyłączający (6) oraz równolegle połączone, obwód rezystora (14) i cewki (10) z obwodem rezystora (13) i kondensatorem (12) posiada połączenie równoległe kontaktronu (9), rezystora (14) i cewki (10) z łącznikiem załączającym (5). (3 zastrzeżenia)

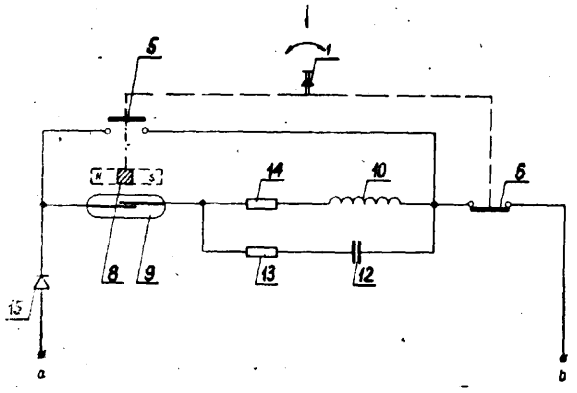

21c; **H02h** P. 174261 T 21.09.1974

Spółdzielnia Mieszkaniowa Lokatorsko-Własnościowa, Ruda Śląska, Polska (Stanisław Życki, Jerzy Zajda, Franciszek Woźniczka).

Układ likwidujący napięcie wysokiej częstotliwości na zbloczu żurawi budowlanych

Przedmiotem wynalazku jest układ elektryczny likwidujący napięcie wysokiej częstotliwości na zbloczu żurawi budowlanych pochodzące z obecności silnego pola elektromagnetycznego ze stacji radiofonicznych.

Układ według wynalazku składa się z sumy elementarnych odcinków półpętli o ściśle określonej: pojemności **(C_1)**, indukcyjności **(L_1)**, oporności **(R_1)** rzeczywistych zależnych od przekroju, rodzaju i usytuowania przewodnika względem konstrukcji żurawia (1) oraz z układu dostrojeniowego posiadającego kondensatory **(C_1d)** i **(C_2d)** stanowiące elementy dzielnika napięcia i prądu dla kondensatora (Cd) służącego do ustalania wartości pojemności wypadkowej tego układu oraz do odpowiedniego zestrojenia całego układu elektrycznego .

Układ według wynalazku włączony jest między wierzchołek (x) żurawia (1) i jego podstawę w punkcie (z). (2 zastrzeżenia)

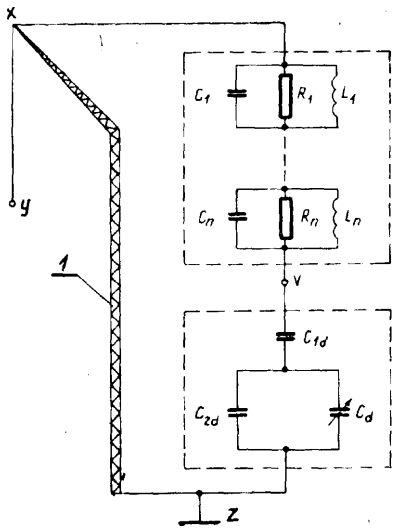

21c; H01t P. 174289 T 23.09.1974

Zakłady Konstrukcyjno-Mechanizacyjne Przemysłu Węglowego, Gliwice, Polska (Zenon Tabaczyński, Karol Skowron).

Iskiernik ochronny

Przedmiotem wynalazku jest iskiernik ochronny, złożony z. dwu elektrod, przeznaczony do ochrony urządzeń elektrycznych przed przepięciami.

Iskiernik według wynalazku charakteryzuje się tym, że co najmniej jedna jego elektroda zawiera bimetal lub jest osadzona na bimetalu.

W korzystnym praktycznie rozwiązaniu jedna z elektrod (3), zbliżona kształtem do krótkiego walca, jest zamocowana na trzonie (4) z bimetalu a druga (2) w postaci cylindra z dnem, jest usytuowana względem niej współosiowo, przy czym walec tej pierwszej elektrody (3) jest otoczony przez cylinder drugiej elektrody (2). Obie elektrody (2 i 3) są umieszczone w hermetycznej obudowie (1) z materiału elektroizolacyjnego. (3 zastrzeżenia)

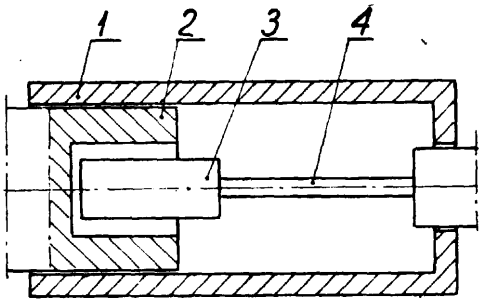

21d¹; H02m P. 173358 T 07.08.1974

Główny Instytut Górnictwa, Katowice, Polska (Paweł Krzystolik, Leonard Pluta, Kazimierz Lebecki, Jan Sliż).

Sposób wytwarzania energii elektrycznej

Sposób wytwarzania energii elektrycznej polega na zastosowaniu węgla jako materiału do wytwarzania zjonizowanego gazu do napędu magnetohydrodynamicznego generatora. Ten węgiel po rozdrobnieniu do stanu pylastego i uprzednim nasyceniu metanem poddaje się częstotliwościowym wybuchom w komorze spalania, przy czym częstotliwość wybuchów ustala się przez pulsacyjne wprowadzenie tlenu do tej komory. Ponadto dla uzyskania wyższego stopnia jonizacji do komory spalania razem z tlenem wprowadza się środki uaktywniające, najkorzystniej potas lub cez. (2 zastrzeżenia)

21d¹; H02k P. 174222 T 19.09.1974

Pierwszeństwo: 19.09.1973 — St. Zjedn. Am. (nr 389820)

Waldemar Helmut Kurpanek, Duesseldorf, Republika Federalna Niemiec (Waldemar Helmut Kurpanek).

Urządzenie magnetyczne o ruchu postępowo-zwrotnym

Urządzenie magnetyczne o ruchu postępowo-zwrotnym zawiera dwa magnesy trwałe (1) i (2) zamocowane sztywno wewnątrz komory (30). Bieguny jednego magnesu znajdują się naprzeciw biegunów magnesu drugiego z zachowaniem założonej odległości, tworząc pomiędzy magnesami (1) i (2) zamkniętą przestrzeń. Umieszczone naprzeciw siebie bieguny magnesów mają znak przeciwny w następstwie czego zostaje wytworzone pole strumienia magnetycznego o kształcie zamkniętego pierścienia. Tłok (9) posiada zdolność ruchu postępowo-zwrotnego w przestrzeni pomiędzy magnesami <1) i (2) pod wpływem elektromagnetycznej cewki (5), która otacza tłok **(9)**, znajdujący się pomiędzy magnesami **(1)**, (2). Tłok (9) osadzony na prętach prowa-

dzących (12) i (13) umieszczonych w łożyskach kulkowych (14) porusza się ruchem postępowo-zwrotnym na skutek oddziaływania zmiennego pola elektromagnetycznej cewki (5). Urządzenie przeznaczone jest do napędu rozwiniętych urządzeń i może znaleźć zastosowanie w połączeniu z wymiennymi narzędziami jako młotek nitowniczy, piła, noże do przycinania żywopłotów, młot dłutowniczy lub do gradzinowania, prasa cierna, udarowy dociskacz śrub itp. (13 zastrzeżeń)

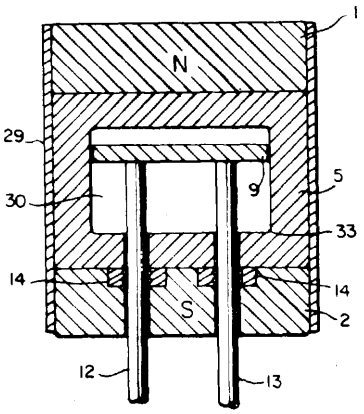

21d²; H01f **P. 167216** 11.12.1973

„Ema-Elta" Fabryka Transformatorów i Aparatury Trakcyjnej im. Bojowników PPR, Łódź, Polska (Cezary Trzaskalski).

Odpływ uzwojenia wysokoprądowego w transformatorach wielkich mocy

Przedmiotem wynalazku jest odpływ uzwojenia wysokoprądowego w transformatorach wielkich mocy, zwłaszcza odpływ krańcowy przy napięciu 110 kV.

W pierścieniu ekwipotencjalnym (1) są umiejscowione izolowane prostokątne przewody (2) odprowadzające energię z uzwojenia. Końce (3) tych przewodów prostokątnych (2) są wyprowadzone z pierścienia ekwipotencjalnego (1) i są połączone poza obrysem tego pierścienia z przewodem (4), np. w postaci linki, prowadzącym do przepustu transformatorowego, za pomocą dwustronnej złączki (5). Do jednej strony tej złączki (5) są przyłączone w znany sposób, np. przez lutowanie, wystające z pierścienia ekwipotencjalnego (1) końce (3) prostokątnych przewodów odprowadzających (2), a do drugiej strony złączki (5) jest dołączony w znany sposób, np. przez lutowanie, przewód (4) prowadzący do przepustu transformatorowego. (1 zastrzeżenie)

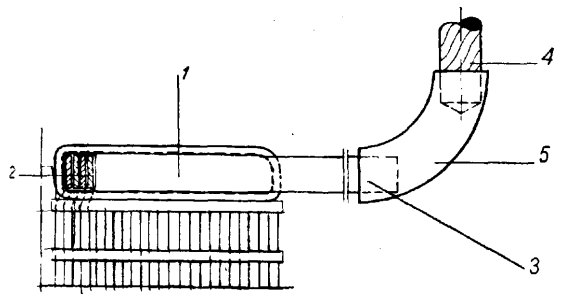

21d²; H01f **P. 167590** **22.12.1973**

„Zatra" Zakłady Transportów Radiowych T-19, Skierniewice Polska (Włodzimierz Soin, Zbigniew Grzywacz, Jan Wójt).

Sposób wykonania i mocowania magnetowodów transformatorów i dławików małej mocy

Sposób wykonania i mocowania magnetowodu transformatorów i dławików małej mocy polega na tym, że kształki części magnetowodu (1, 2) są sprasowane w celu uzyskania żądanego współczynnika wypełnienia, a następnie są powierzchniowo zespawane na powierzchni (12, 14) co najmniej dwoma spawami (10, 11). Powierzchnie (13) części magnetowodu (1, 2) są dogładzane względnie szlifowane. Obie części magnetowodu (1, 2) są ze sobą połączone co najmniej jednym spawem względnie mogą być połączone płytą pośrednią (22) i spawami punktowymi (20 i 21). (4 zastrzeżenia)

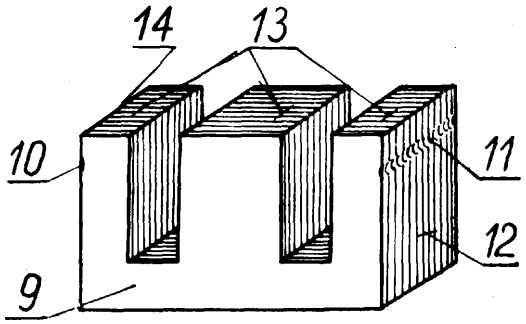

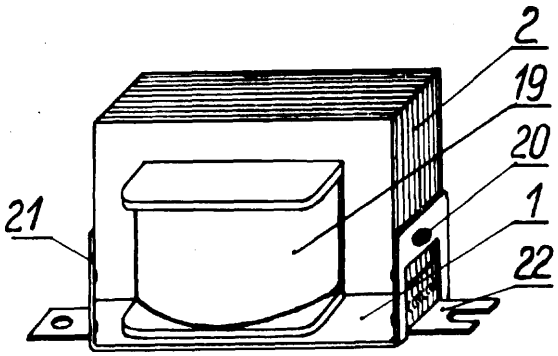

21d²; H02m **P. 172725 T** 13.07.1974

Kopalnia Węgla Kamiennego „Barbara — Chorzów", Chorzów, Polska (Bogdan Klemens, Henryk Klemens, Augustyn Botor. Piotr Smolorz).

Układ startowy tranzystorowej przetwornicy napięcia

Układ startowy tranzystorowej przetwornicy napięcia posiada przekaźnik (1) połączony z uzwojeniem (5) poprzez układ całkujący RC (2) i (3) i prostownik (4). Przy czym normalnie zamknięty styk (7) przekaźnika (1) jest połączony z uzwojeniem startowym (10) poprzez układ czasowy (9). Układ startowy tranzystorowy przetwornicy napięcia służy jako awaryjne zasilanie urządzeń prądu zmiennego. (1 zastrzeżenie)

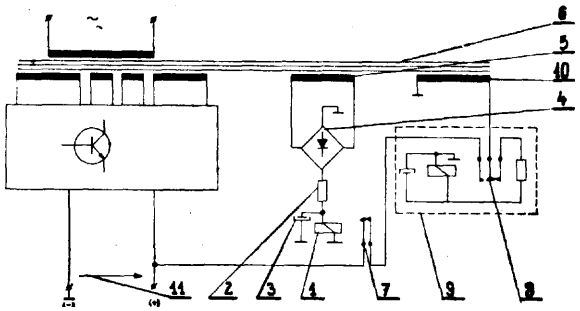

21d2; H02m **P. 173330 T** **08.08.1974**

Ośrodek Badawczo-Rozwojowy Pomiarów i Automatyki Elektronicznej „Mera-Elmat" Wrocław, Polska (Henoch Cwajbaum).

Układ wzbudzania drgań tranzystorowej przetwornicy napięcia stałego na zmienne

Układ wzbudzenia drgań tranzystorowej przetwornicy napięcia stałego na zmienne, który jest przedmiotem wynalazku, jest przeznaczony do półmostkowego lub mostkowego układu przetwornicy, z szeregowym łączeniem tranzystorów. Układ (22) składa się z co najmniej dwóch równolegle połączonych rezystorów (20, 21), których wspólny punkt (23) jest przyłączony do korekcyjnego układu RC (24), połączonego z jednym z biegunów przetwarzanego napięcia stałego. W układ półmostkowy przetwornicy włączony jest jeden taki układ (22), zaś w układ mostkowy — dwa takie układy (22), każdy do przeciwległej gałęzi. Rezystory (20, **21**) układu **(22)** wzbudzenia drgań są włączone każdy do obwodu bazy jednego z przynajmniej dwóch tranzystorów (16, **17**) w gałęzi (11).

(1 zastrzeżenie)

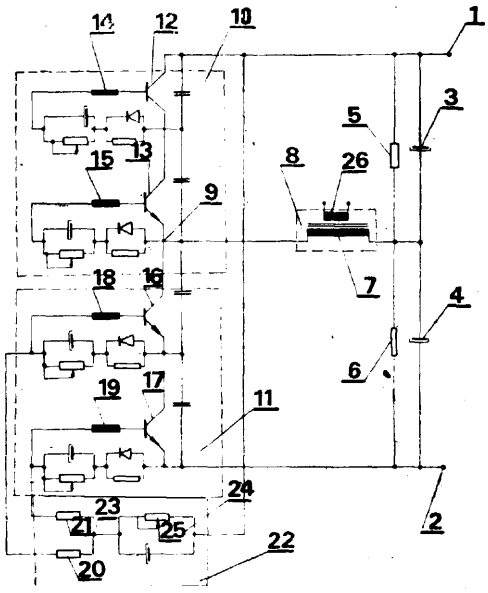

21d²; H01f **P. 174200** T 18.09.1974

Zakłady Aparatury Spawalniczej im. Komuny Paryskiej, Wrocław, Polska (Zbigniew Krystek, Karol Radziejewski).

Trójfazowy transformator symetryzowany

Przedmiotem wynalazku jest trójfazowy transformator symetryzowany stosowany zwłaszcza dla prostowników spawalniczych, posiadający kształt transformatora niesymetrycznego, któremu nadano cechy symetrii magnetycznej przez zróżnicowanie właściwości magnetycznych kolumn skrajnych w stosunku do kolumny środkowej tak, aby we wszystkich fazach uzyskać zbliżone wartości prądów magnesujących dzięki czemu poszczególne uzwojenia mogą być identyczne.

(2 zastrzeżenia)

21e; G01r **P. 166813** 26.11.1973

Instytut Elektrotechniki, Warszawa, Polska (Czesław Szczepaniak).

Układ sumatora napięcia i prądu stałego

Przedmiotem wynalazku jest sumator napięcia i prądu stałego o obwodach wejściowych oddzielonych galwanicznie między sobą i między obwodem wejściowym przeznaczony do sumowania napięć i prądów stałych pochodzących z kilku obwodów elektrycznych lub z kilku źródeł napięcia i prądów połączonych ze sobą galwanicznie lub nie połączonych i do przetwarzania tej sumy napięć i prądów na jeden prąd stały.

Układ sumatora według wynalazku zawiera co najmniej dwa niezależne wejściowe różnicowe wzmacniacze napięcia stałego **(W_1** i **W_2)** i przyłączony do tych wzmacniaczy prostownikowo-transformatorowy układ oddzielenia galwanicznego (PT) o co najmniej dwóch obwodach wejściowych odizolowanych elektrycznie i o co najmniej jednym obwodzie wyjściowym. Do wyjścia prostownikowo-transformatorowego układu oddzielenia galwanicznego (PT) za pośrednictwem układu prostownikowego filtru, jest przyłączony różnicowy wzmacniacz prądu stałego **(W_2),** zrealizowany na tranzystorach **(T_5** i **T_6).**

Sumator napięcia i prądu stałego ma zastosowanie w telemechanice przemysłowej, w kompleksowej automatyzacji obiektów przemysłowych oraz w centralnej rejestracji i przetwarzaniu danych.

W szczególności jest on przeznaczony do sumowania prądów wyjściowych trzech jednofazowych przetworników mocy. (7 zastrzeżeń)

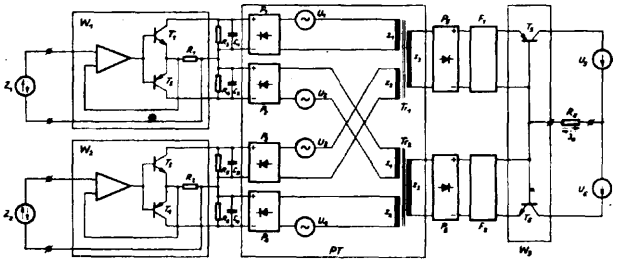

21e; G01r **P. 166999** 01.12.1973

Instytut Badań Jądrowych, Swierk-Ctwock, Polska (Mirosław Bielik, Andrzej Jerzykiewicz).

Urządzenie do automatycznego sterowania segregacją nieliniowych rezystorów

Urządzenie według wynalazku przeznaczone jest zwłaszcza do wysokonapięciowych rezystorów stosowanych w odgromnikach i współpracuje z generatorem udarów prądowych (2) zasilanym ze źródła napięcia stałego (1). Urządzenie zawiera układ automatyki ładowania (4) i układ inicjowania (6) połączony wyjściem napięciowym z generatorem udarów prądowych (2). Wejścia dyskryminatorów (8) poprzez układ dopasowania (7) przyłączone są do rezystora (3), a wyjścia dyskryminatorów (8) połączone są przez układy antykoincydencji (9) i układy formowania impulsów (10) z członami wykonawczymi segregatora (5). Układ automatyki ładowania (4) jest połączony z wejściem układu inicjowania (6), a wyjście synchronizacji układu inicjowania (6) jest połączone z pierwszym układem antykoincydencji (9). Pomiędzy segregator (5), a układ automatyki ładowania (4) włączona jest pętla sprzężenia zwrotnego. (2 zastrzeżenia)

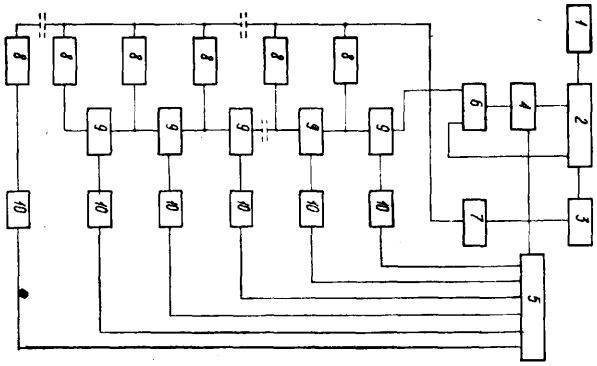

21e; G01r P. 167076 05.12.1973

Instytut Maszyn Matematycznych, Warszawa, Polska (Wojciech Wiśniewski).

Selektor toroidalnych rdzeni pamięciowych

Przedmiotem wynalazku jest selektor przeznaczony do szybkiej selekcji magnetycznych toroidylnych rdzeni stosowanych do budowy zespołów pamięciowych maszyn cyfrowych. Selektor składa się z podajnika (8) rdzeni, do którego jest sztywno przymocowany zsyp (9) rdzeni, u wylotu którego znajduje się poziomo prowadzona pomiarowa igła (11) oraz pomiarowa głowica (15) połączona z elektrycznym przyrządem pomiarowym sterującym mechanizmem rozdzielającym rdzenie (16). Podajnik (8) wraz z przymocowanym zsypem (9) rdzeni jest poruszany posuwisto-zwrotnym ruchem w kierunku pionowym przez krzywkę (4) za pomocą małej rolki (6), przy czym część obrzeża krzywki (4) jest zaopatrzona w nacięcia (5) wskutek czego na posuwisto-zwrotny ruch podajnika (8) nakładane są drgania o małej amplitudzie a wylot zsypu (9) jest zaopatrzony w sprężyny podtrzymujące rdzeń. Synchronicznie z ruchem podajnika (8) przez krzywkę (3) i dźwignię (10) jest poruszana posuwisto zwrotnym-ruchem poziomym pomiarowa igła (11), która wchodzi w otwór rdzenia, przy czym kształty krzywek (4 i 3) są tak dobrane, że w skrajnym położeniu igła (11) i zsyp (9) zatrzymuje się i następuje pomiar rdzenia a w dalszym ciągu przy nieruchomej igle (11) następuje szybki ruch podajnika (8) i zsypu (9) ku górze wskutek czego osadzony na igle (11) rdzeń zostaje wyciągnięty ze zsypu (9). (1 zastrzeżenie)

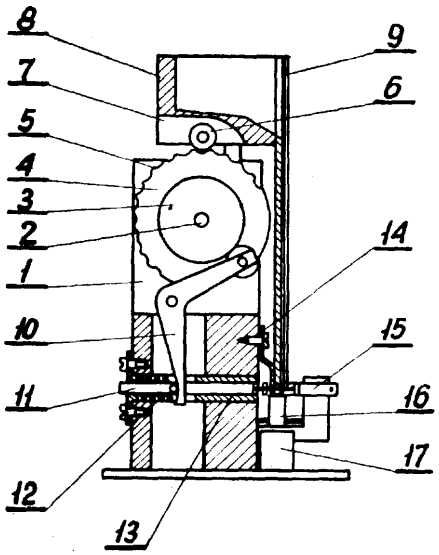

21e; G01r P. 167244 12.12.1973

Polska Akademia Nauk — Instytut Chemii Fizycznej, Warszawa, Polska (Barbara Behr, Jerzy Kania, Witold Rytel).

Urządzenie do wytwarzania wolnozmiennego napięcia liniowego, zwłaszcza napięcia polaryzacji do badań elektrochemicznych

Układ do wytwarzania wolnozmiennego napięcia liniowego, zwłaszcza napięcia polaryzacji do badań elektrochemicznych zawiera integrator (1), którego napięcie wyjściowe, po zsumowaniu z napięciem początkowym regulatora (2) jest podawane na komparator (4), w którym jest porównywane z napięciem końcowym podawanym z regulatora (5). Po zrównaniu się obu napięć, komparator (4) zmienia stan na wyjściu co powoduje, poprzez układ komutacji (8), kontaktrony (9, 10) i układ sterowniczy (12), zmianę polaryzacji napięcia podawanego na wejście integratora, a tym samym zmianę kierunku przyrostów napięcia na wyjściu integratora (1) oraz wyjściu układu. Układ umożliwia uzyskanie napięciowego przebiegu piłowego o zadanej regulatorami (2 i 5) różnicy amplitud, a także przebiegu jednorazowego narastającego lub opadającego. (4 zastrzeżenia)

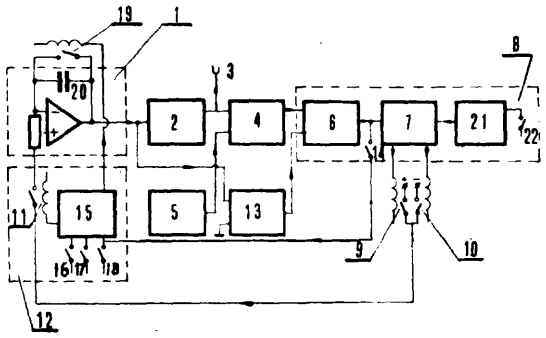

21e; G01r P. 167506 19.12.1973

Mirosław Michałowski, Janowice Wielkie, Polska (Mirosław Michałowski).

Cyfrowy miernik amperogodzin

Cyfrowy miernik amperogodzin jest przeznaczony dla galwanotechniki do elektrolizera zaprogramowanej wartości ładunku elektrycznego.

Miernik jest wyposażony w zasilacz (2), impulsator (3) sprężony z silnikiem prądu stałego (4), dekady liczące (5a), (5b), (5c), (5d), (5e), układ lamp cyfrowych (6) oraz w układ dozujący dopływ prądu (7). Ponadto miernik zawiera stycznik (8) załączający, przełącznik (9) dwuzakresowy oraz przycisk (10) kasujący stan licznika (5). (1 zastrzeżenie)

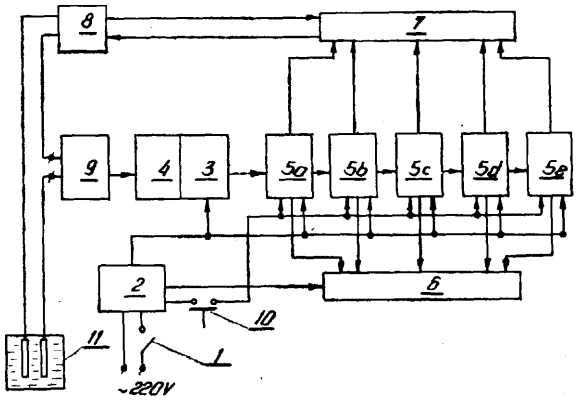

21e; G01r P. 171875 12.06.1973

Biuro Studiów i Projektów Przemysłowych Urządzeń Elektrycznych „Elektroprojekt" w Warszawie Oddział w Poznaniu, Poznań, Polska (Józef Bejnar, Tomasz Gajewski, Andrzej Zabłocki).

Układ do sygnalizacji ekstremów przebiegów napięciowych

Układ według wynalazku zawiera wzmacniacz różnicowy (W), którego pierwsze wejście jest połączone z anodą diody (D), a drugie wejście połączone jest z katodą diody (D) i układem równoległym (RC), przy czym wejście układu stanowi pierwsze wejście wzmacniacza różnicowego (W) a wyjściem układu jest wyjście wzmacniacza różnicowego (W).

Układ według wynalazku znajduje szczególne zastosowanie w urządzeniach medycznych płuco-serca. (1 zastrzeżenie)

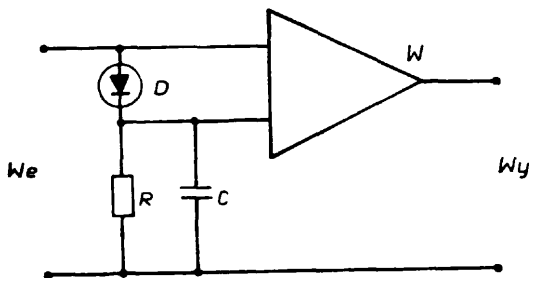

21e; G01r P. 172213 T **26.06.1974**

Instytut Lotnictwa, Warszawa, Polska (Zbigniew Władysław Sikorski).

Przyrząd do znakowania wykresu oscyloskopowego

Przyrząd przeznaczony jest do wprowadzania na ekran oscyloskopu znaczników chwilowego położenia przestrzennego ruchomych części maszyn. Zawiera człon wstępnego kształtowania ze wzmacniaczem impulsowym o wejściu bezpośrednim, człon ustalania szerokości i wyjściowy człon dopasowania. Ponadto współpracuje z wewnętrznym źródłem sygnału i z oscyloskopem.

Stopień wejściowy (1) wzmacniacza impulsowego, wchodzącego w skład członu wstępnego kształtowania (2) zbudowany jest w układzie różnicowego wzmacniacza prądu stałego. We wspólny obwód emiterowy pary tranzystorów wejściowych (3) i <4) włączone jest źródło prądowe (5). Stopień wejściowy (1) włączony jest w pozostałe części członu wstępnego kształtowania (2) tak, że zasilany jest dwoma napięciami (8) i (9) o odmiennej biegunowości względem masy (10). Zewnętrzne źródło sygnału łączone jest poprzez rezystor (12) z wejściem inwersyjnym (13) lub nieinwersyjnym (14) różnicowego stopnia wejściowego (1). Pozostałe wolne wejścia nicinwersyjne (14) lub inwersyjne (13) tego stopnia dołączane jest poprzez rezystor (15) do masy (10) albo do rezystorowego dzielnika **(19—20)** napięcia polaryzacji (38), (39). (1 zastrzeżenie)

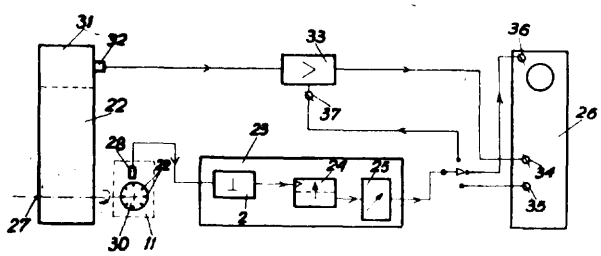

21e; G01r P. 172277 T 28.06.1974

Instytut Lotnictwa, Warszawa, Polska (Zygmunt Krawczyk, Cezary Lichodziejewski, Jan Kaźmierski, Krzysztof Kunachowicz).

Analizator widma

Analizator zawiera trzy identyczne tory pomiarowe (X), (Y) i (Z) składające się z transformatora impedancji **(TI)**, filtru dolnoprzepustowego (FD), odbiornika superheterodynowego **(O)** i detektora kwadratowego (DK). Wejścia torów (X,Y,Z) są połączone z ortogonalnie ustawionymi antenami **(A_x, A_y,** i **A_z)**, a wyjścia — poprzez sumator **(S)** z wejściem automatycznej regulacji wzmocnienia poszczególnych odbiorników **(O)** oraz z wejściem systemu telemetrycznego (ST). Ponadto wejście mieszacza każdego odbiornika (O) jest połączone z wyjściem heterodyny (H). Trzy wyjścia układu sterowania (US) są połączone odpowiednio z wejściem heterodyny (H) i wejściem systemu telemetrycznego (ST), wejściem układu wzorcowania w poziomie **(UWF)**. Z kolei wyjścia tych układów każde z osobna, jest połączone równolegle z dodatkowymi wejściami filtrów dolnoprzepustowych (FD). Analizator umożliwia jednoczesny, automatyczny pomiar gęstości mocy pola elektromagnetycznego. Przy zachowaniu warunku stabilnej pracy odbiorników **(O)** dokładność pomiaru zależy praktycznie od dokładności układów **(UWP** i UWF) oraz od dokładności systemu telemetrycznego (ST). Analizator jest przeznaczony szczególnie do pomiaru pola elektromagnetycznego w przestrzeni kosmicznej z pokładu sztucznego satelity Ziemi. (1 zastrzeżenie)

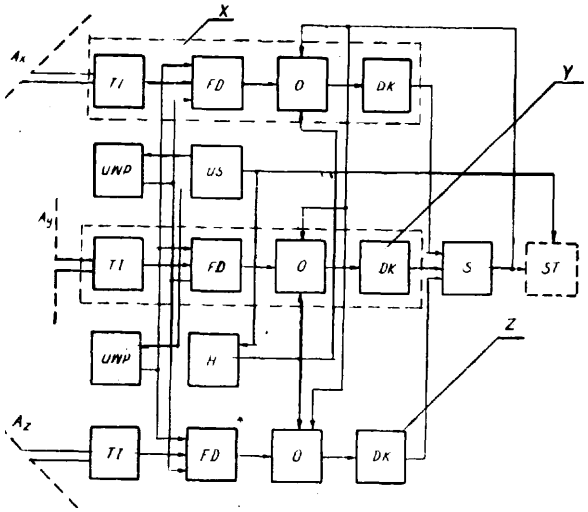

21e; G01r P. 172830 T 18.07.1974

Instytut Technologii Elektronowej przy Naukowo-Produkcyjnym Centrum Półprzewodników, Warszawa, Polska (Bohdan Mroziewicz).

Półprzewodnikowy elektroluminescencyjny wskaźnik natężenia prądu

Elektroluminescencyjny wskaźnik natężenia prądu przeznaczony jest do wizualnej oceny wielkości sygnału elektrycznego występującego w dowolnym obwodzie elektrycznym i może mieć zastosowanie np. w urządzeniach audiowizualnych domowego użytku, w urządzeniach gospodarstwa domowego, wyrobach przemysłu motoryzacyjnego. Wskaźnik zawiera diodę elektroluminescencyjną (1) oraz, umieszczony w odpowiedniej odległości od tej diody fotoluminescencyjny przetwornik promieniowania (4), składający się z segmentów utworzonych z luminoforów o różnym progu czułości. Jaskrawość świecenia przetwornika jest zmienna w czasie, stosownie do natężenia prądu płynącego przez diodę elektroluminescencyjną (1).

W innym wykonaniu wskaźnika, przetwornik (4) posiada modulator (7) składający się z segmentów substancji, której współczynnik absorbcji bądź odbicia lub kąt obrotu płaszczyzny polaryzacji jest nieliniową funkcją natężenia promieniowania pobudzającego. Modulator (7) może składać się także z segmentów, stanowiących wąskopasmowe filtry chromatyczne. W tym przypadku dioda (1) posiada taką budowę, że zmiana prądu zasilającego musi powodować przesunięcie charakterystyki widmowej promieniowania diody.

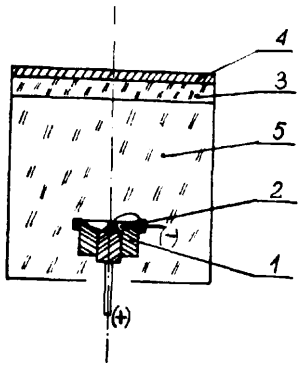

Do skupiania promieniowania diody (1) na przetworniku (4) służy optyczny układ skupiający np. odpowiednio ukształtowane zwierciadło (2) lub soczewka. (4 zastrzeżenia)

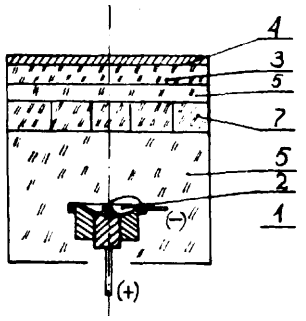

21e; G01r P. 172831 T 18.07.1974

Instytut Technologii Elektronowej przy Naukowo-Produkcyjnym Centrum Półprzewodników, Warszawa, Polska (Leopold Kowalski).

Sposób pomiaru częstotliwości granicznej waraktorów

Sposób według wynalazku przeprowadza się w układzie z linią pomiarową przy wykorzystaniu pomiarów pojemności złącza diody waraktorowej.

Sposób polega na tym, że przy polaryzacji diody właściwej dla określonej częstotliwości granicznej, mierzy się pojemność diody miernikiem pojemności **(M)** przy niskiej częstotliwości np. 1 MHz oraz mierzy się współczynnik fali stojącej w układzie z linią pomiarową **(LP)**, na końcu której dołączona jest głowica pomiarowa (GP) z umieszczoną w niej badaną diodą. Wartość częstotliwości granicznej oblicza się w sposób analityczny na podstawie uzyskanych wyników pomiarów. (1 zastrzeżenie)

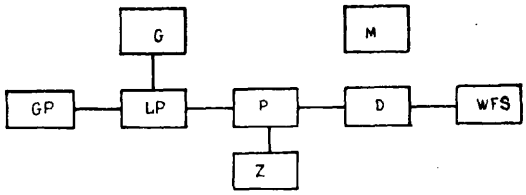

21e; G01r P. 173192 T 02.08.1974

Ośrodek Badawczo-Rozwojowy Pomiarów i Automatyki Elektronicznej „MERA-ELMAT", Wrocław, Polska (Czesław Zdanowicz, Kazimierz Frydlewicz, Leszek Szabuńko, Zbigniew Jankowski).

Sposób testowania woltomierzy napięć przemiennych wielkiej częstotliwości i układ do testowania woltomierzy napięć przemiennych wielkiej częstotliwości

Sposób testowania woltomierzy napięć przemiennych wielkiej częstotliwości oparty jest na sprowadzaniu pomiaru napięcia wielkiej częstotliwości do mierzenia napięcia stałego i układ umożliwiający bezpośrednie wyznaczanie błędu wskazań badanego woltomierza, znajdujący zastosowanie w miernictwie radioelektrycznym.

W sposobie tym do jednego wejścia układu testowania dołącza się generator napięcia przemiennego, a do drugiego dołącza się badany woltomierz, przy czym wybiera się mikropotencjometr odpowiedni do zakresu pomiarowego woltomierza.

Program testowania woltomierzy w cyklu automatycznym lub ręcznym zadaje wartość wyjściową napięcia dołączonego poprzez mikropotencjometr do badanego woltomierza.

Wyznaczanie błędu wskazań woltomierzy pracujących w zakresie częstotliwości do 1000 MHz odbywa się w dwóch taktach, z których pierwszy obejmuje ustawienie woltomierza badanego na określone wskazanie i zapamiętanie wartości siły termoelektrycznej mikropotencjometru, zaś w drugim takcie ustala się automatycznie prąd stały zasilający mikropotencjometr na wartość, przy której siła termoelektryczna jest taka sama jak w takcie pierwszym, przy czym jest wskazywany procentowo względny błąd badanego woltomierza indykowany za pomocą wskaźnika błędu.

Układ do testowania woltomierzy napięcia przemiennego wielkiej częstotliwości ma mikropotencjometr (1), którego wejście jest połączone przez pierwszy koncentratyczny przełącznik (2) z wejściem (3) współpracującym z generatorem napięcia przemiennego i z wejściem układu (4) autokompensacji, przy czym jedno wyjście mikropotencjometru (1) jest połączone przez drugi koncentryczny przełącznik (5) z wejściem (6), do którego podłącza się badany woltomierz z wejściem wzmacniacza (7) prądu stałego, którego wyjście jest połączone poprzez wskaźnik (9) błędu ze źródłem (8) napięcia wzorcowego, podczas gdy drugie wyjście mikropotencjometru (1) jest połączone bezpośrednio z wejściem układu (4) autokompensacji, zaś obydwa koncentryczne przełączniki (2 i 5) są sprężone i sterowane wraz z układem (4) autokompensacji przez sterujący blok (10). (2 zastrzeżenia)

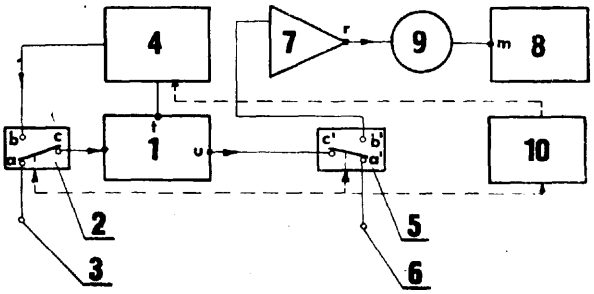

21e; G01r P. 173322 07.08.1974

Instytut Technologii Elektronowej, Warszawa, Polska (Leopold Kowalski).

Sposób minimalizacji wpływu strat układu z linią pomiarową na pomiary półprzewodnikowych diod mikrofalowych

Sposób minimalizacji wpływu strat układu pomiarowego na wyniki pomiaru parametrów diod waraktorowych i diód PIN, w układzie pomiarowym wykonanym na linii współosiowej, polega na tym, że mierzona dioda (D) umieszczona jest w odległości (1) od końca linii współosiowej, przy czym odległość (1) jest tak dobrana, aby współczynnik fali stojącej, mierzony na wejściu linii współosiowej zawierającej waraktor, przyjmował możliwie małe wartości liczbowe, zaś mierzony na wejściu linii współosiowej zawierającej diodę PIN, przyjmował możliwie zbliżone do siebie wartości liczbowe dla dwu stanów polaryzacji diody. (1 zastrzeżenie)

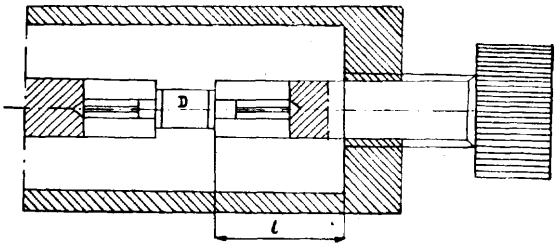

21e; G01r P. 173373 T 08.08.1974

Politechnika Łódzka, Łódź, Polska (Henryk Marusik).

Sposób pomiaru czasu występowania grupy impulsów elektrycznych, zwłaszcza grupy impulsów odwzorowujących odskoki styków w łącznikach elektrycznych

Sposób pomiaru czasu występowania grupy impulsów elektrycznych, których liczba jest przypadkowa, a wskazanie ostatniego impulsu w chwili jego wystą-

pienia jest niemożliwe, co ma miejsce, na przykład przy pomiarze czasu występowania impulsów elektrycznych odwzorowujących odskoki styków elektrycznych, polega na tym, że czas ten mierzy się za pomocą miernika czasu uruchamianego przez impulsy wyjściowe dwóch liczników cyfrowych (L_1 i L_2). Liczniki (L_1 i L_2) posiadają identyczną pojemność i zliczają impulsy z generatora zegarowego (G) w taki sposób, że w chwili uruchomienia pomiaru obydwa liczniki rozpoczynają zliczanie, przy czym licznik (L_2) pracuje w sposób ciągły, aż do chwili zliczenia z góry zadanej liczby impulsów i daje sygnał uruchamiający miernik czasu, zaś licznik (L_1) jest kasowany do zera i wznawia zliczanie w chwili wystąpienia ujemnego zbocza każdego kolejnego impulsu badanego. W chwili pojawienia się zbocza ostatniego z badanych impulsów licznik (L_1) rozpoczyna zliczanie takiej samej liczby impulsów zegarowych jaką uprzednio zliczył licznik (L_2). Po zakończeniu zliczania licznik (L_1) daje sygnał powodujący zatrzymanie miernika czasu. Odczytany z miernika czas jest czasem występowania grupy badanych impulsów. (1 zastrzeżenie)

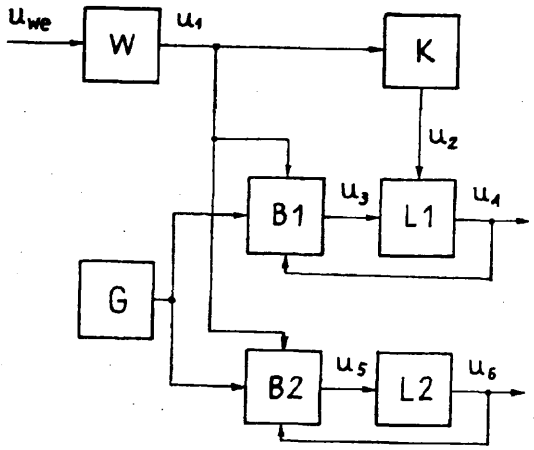

21e; G01r P. 173445 T 13.08.1974

Polska Akademia Nauk, Warszawa, Polska (Jerzy Pustoła).

Pierścieniowy przetwornik elektromagnetyczny zwłaszcza dla układów pomiarowych prądu **stałego**

Pierścieniowy przetwornik elektromagnetyczny ma na przewodniku prądu (1) umieszczony współosiowo rozcięty element ferromagnetyczny (2), korzystnie o kształcie pierścienia i razem znajdują się w zewnętrznym stałym polu magnetycznym wytworzonym przez magnes (3) lub elektromagnes umieszczony współosiowo na przewodniku prądu z rozciętym elementem ferromagnetycznym.

Przewidziano wykorzystanie przetwornika jako wskaźnika kierunku przepływu prądu elektrycznego, a także w silnikach momentowych oraz w układach cybernetycznych jako trój położeniowy element przełączający, rejestrujący lub pamiętający. (3 zastrzeżenia)

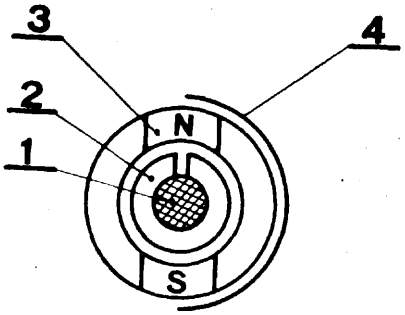

21e; G01r **P.** 173458 T 13.08.1974

Instytut Łączności, Warszawa, Polska (Stanisław Siczek, Marek Moszczyński).

Przystawka do polyskopu dla pomiaru współczynnika odbicia

Przedmiotem wynalazku jest przystawka do polyskopu dla pomiaru współczynnika odbicia obwodów elektrycznych. Przystawka jest utworzona z trzech przełączników (1, 2 i 3) i regulowanego tłumika (4). Wyjście (6) przystawki współpracujące z polyskopem (5) jest połączone przez jeden przełącznik (1) z wejściem regulowanego tłumika (4) i jednocześnie przez drugi przełącznik (2) z wejściem (7) do którego jest podłączany badany układ (8). Wyjście regulowanego tłumika (1) jest połączone przez trzeci przełącznik (3) przełączany z podwójną częstotliwością pracy pierwszego i drugiego przełącznika (1 i 2), które są włączane i wyłączane naprzemiennie. (1 zastrzeżenie)

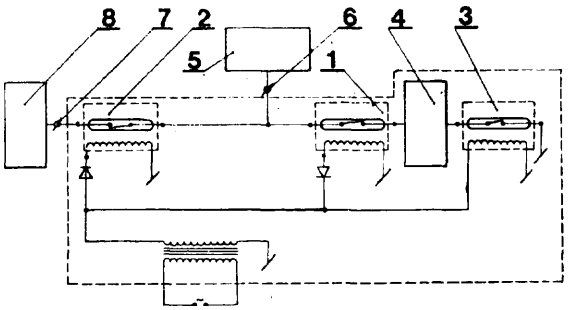

21e; G01r P. **173513** T 15.08.1974
21g; **H011**

Instytut Technologii Elektronowej przy Naukowo-Produkcyjnym Centrum Półprzewodników, Warszawa, Polska (Wojciech Grochowski).

Układ kompensacji **temperaturowej przyrządów półprzewodnikowych**

Dotychczasowa kompensacja temperaturowa przyrządów półprzewodnikowych polega na odpowiednim sprzężeniu zwrotnym lub na stosowaniu elementów reagujących na temperatury na przykład termistory i tym podobne. Wadą tych rozwiązań jest brak uzyskania kompensacji temperatur i ich szerokich zakresach szczególnie o ich wysokich współczynnikach i tym bardziej uzyskanie skutecznej kompensacji przyrządów reagujących na sygnały zewnętrzne typu nieelektrycznego o współczynnikach temperaturowych zmieniający sie zależnie od oddziałujących na nie sygnałów na przykład promieniowanie jądrowe, świetlne, strumień magnetyczny.

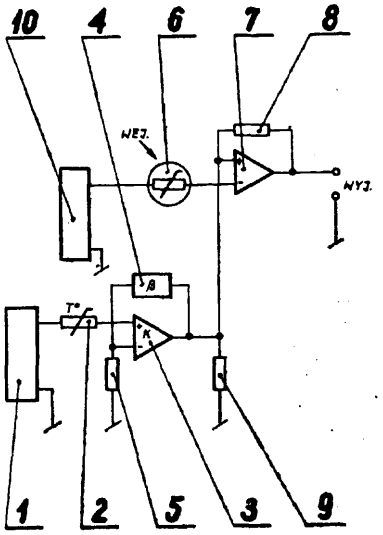

Wynalazek, jak podano na rysunku ma czujnik temperatury (2) włączony szeregowo między źródłem (1) napięcia a wejściem nieodwracającym wzmacniacza (3) zaś przyrząd (6) kompensowy temperaturowo jest włączony szeregowo między źródłem (10) napięcia a wejściem odwracającym wzmacniacza (7) przy czym charakterystyka wzmacniacza (3) uzyskana z pomocą układu (4) sprzężenia zwrotnego i rezystora (5) jest taka, że na wejście nieod wracające wzmacniacza (7) podawany jest sygnał referencyjny o jednakowym charakterze i amplitudzie jak sygnał wywołany zmianami temperaturowymi parametrów kompensowanego przyrządu (6) podawany na wejście odwracające wzmacniacza (7). Rozwiązanie znajduje głównie zastosowanie w produkcji przyrządów do detekcji sygnałów promienia świetlnego i tym podobnych. (1 zastrzeżenie)

21e; G01r P. 173816 T 02.09.1974

Zgłoszenie dodatkowe do zgłoszenia nr P. 154104

Główne Biuro Studiów i Projektów Górniczych, Katowice, Polska (Jerzy Miller, Stanisław Szpilka, Joachim Piesiur, Tadeusz Baron).

Układ do kontroli stanu izolacji kopalnianych sieci elektrycznych 125 V i 220 V

Przedmiotem wynalazku jest układ do kontroli stanu izolacji kopalnianych sieci elektrycznych 125 V i 220 V z izolowanym punktem zerowym.

W układzie według wynalazku w miejsce sprzężenia diodowego układu z kontrolowaną siecią wprowadzono sztuczną gwiazdę złożoną z rezystorów (R_r, R_s, Rt) o wartości po 30 k, a dla prawidłowego wysterowania przerzutnika Schmitta (K) wprowadzono na jego wejściu emiterowy wtórnik (WE), w którego obwodzie znajduje się pcdnapięciowy przekaźnik (P).

Układ charakteryzuje się tym, że wysoko rezystancyjny obwód pomiarowy złożony z dzielnika oporowego (R_2—R_3) połączony jest z emiterowym wtórnikiem (WE), którego wyjście poprzez filtr (R_4 C_2) połączone jest z przerzutnikiem Schmitta (K), w którym w obwód kolektora pierwszego tranzystora włączony jest przekaźnik (P) sprzężony z wyłącznikiem (W). (2 zastrzeżenia)

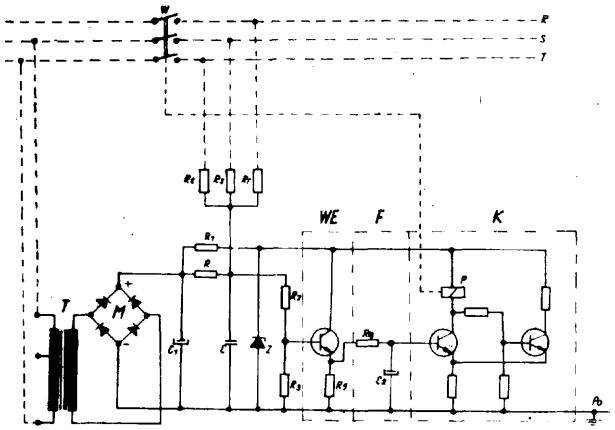

21e; G01r P. 174020 T 11.09.1974

Zakład Podzespołów Radiowych „OMIG", Warszawa, Polska (Aleksander Solecki).

Sposób automatycznego szeregowania podzespołów, szczególnie rezystorów na grupy

Sposób automatycznego segregowania podzespołów, szczególnie rezystorów na grupy przy pomocy niezrównoważonego i niestrojonego mostka pomiarowego (1) wyposażonego w mierzony rezystor (Rx) i jedną przekątną zasilaną napięciem. Ilość mierzonych grup rezystancji uwarunkowana jest liczbą przekątnych wskaźnikowych i układów logicznych. Wektory otrzymywanych napięć z tych przekątnych są sygnałami sterującymi dla układów logicznych (8) określających grupę rezystancji i ustawiających układ obrotowy (9) prowadnicy (7) w ten sposób że dostarczony prowadnicy rezystor z gniazda podającego (5) przesuwa się do odpowiedniego gniazda odbiorczego (6). Następnie układ zostaje skasowany i rozpoczyna się następny cykl. (1 zastrzeżenie)

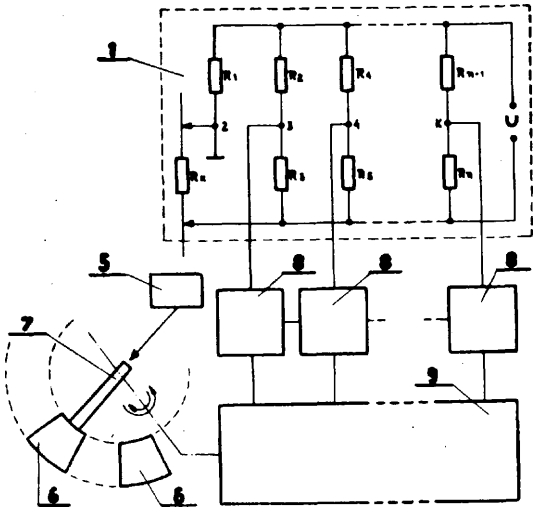

21e; G01r P. 174204 T 19.09.1974

Zakłady Konstrukcyjno-Mechanizacyjne Przemysłu Węglowego, Gliwice, Polska (Jacek Brandt, Krzysztof Kalębka, Władysław Zbrożek).

Urządzenie do badania układów scalonych

Urządzenie do badania układów scalonych składa się z układu (A) formowania impulsów, układu (B) wykrywania impulsu pierwszego oraz układu (C) wykrywania impulsów następnych, które są połączone poprzez układ separujący w postaci tranzystora (T,) z dwoma układami (A_1, A_2) progowymi. Układ (B) wykrywania impulsu pierwszego składa się z układu odmierzania czasu świecenia lampki (L_3) sygnalizacyjnej i układu odmierzania czasu przerwy między poszczególnymi impulsami, przy czym obydwa układy są zbudowane na bazie jednego uniwibratora scalonego, gdzie czas świecenia lampki L_3) sygnalizacyjnej ustala stała czasowa zewnętrznego układu (R_9, C_2) a czas przerwy uzyskuje się drogą sprzężenia uniwibratora z jego wejściami blokującymi za pośrednictwem układu całkującego (R_{11}, C_5). (2 zastrzeżenia)

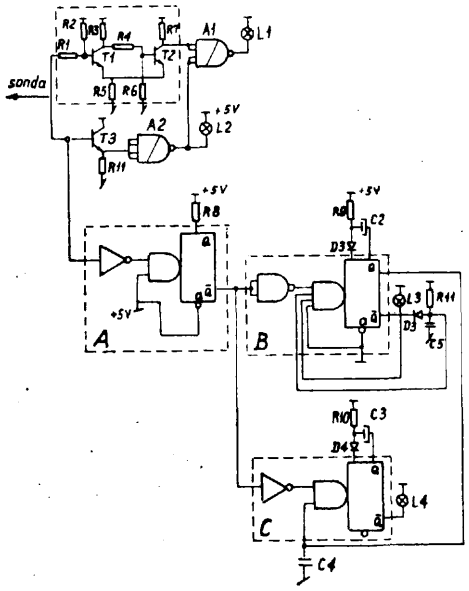

21e; G01r P. 174355 T 25.09.1974

Instytut Metali Nieżelaznych, Gliwice, Polska (Kazimierz Burma, Jan Prokopek, Wiesław Wierba).

Sposób ciągłej kontroli zużycia energii elektrycznej prądu stałego, zwłaszcza w procesach elektrolizy i urządzenie do stosowania tego sposobu

Przedmiotem wynalazku jest sposób ciągłej kontroli zużycia energii elektrycznej prądu stałego, zwłaszcza w procesach elektrolizy i urządzenie do stosowania tego sposobu.

Sposób według wynalazku polega na tym że napięcie mierzone, pobierane z zacisków wyjściowych zespołu elektrolizerów dostarczane jest na wejście urządzenia elektronicznego, które całkuje tylko część napięcia mierzonego powyżej ustalonej granicy bliskiej wartości napięcia nominalnego w określonym lub dowolnym przedziale czasowym, a wynik podaje w postaci cyfrowej w numeratorze elektromechanicznym, korzystnie umieszczonym w bezpośrednim sąsiedztwie stanowiska pracy.

Urządzenie do stosowania tego sposobu składa się z dyskryminatora (1) napięcia — poniżej określonego napięcia, przetwornika (2) analogowo-częstotliwościowego, dzielnika (3) częstotliwości, układu formującego (4) impulsy sterujące stopniem wyjściowym, elektronicznego układu (5) przełączającego, numeratora (6) elektromechanicznego i z zasilacza (7). Urządzenie może być zasilane z osobnego źródła w 220 V lub z tego samego punktu co pobierane napięcie mierzone.

(2 zastrzeżenia)

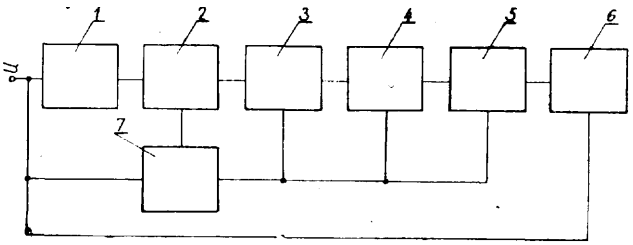

21f; H01k P. 163303 13.06.1973

„Polam" Kombinat Techniki Świetlnej, Warszawa, Polska (Zbigniew Drabarczyk, Bogusław Nyk, Lech Balcerzak, Robert Łabanowicz).

Sposób nanoszenia powłok na balony lamp elektrycznych i urządzenie do stosowania tego sposobu

Przedmiotem wynalazku jest sposób nanoszenia powłok zwłaszcza powłok luminescencyjnych i rozpraszających na bańki lamp elektrycznych np. wysokoprężnych lamp rtęciowych, żarówek opalizowanych itp. poprzez natryskiwanie i urządzenie do stosowania tego sposobu.

Sposób nanoszenia powłok poprzez natryskiwanie polega na tym, że środek na powłoki wprowadza się do balonu w postaci mieszaniny suspensji z powietrzem, rozpyla się go w strumieniu sprężonego powietrza korzystnie pod ciśnieniem 3—5 atm. i nanosi na wewnętrzne ścianki bańki, w której wytwarza się niewielkie nadciśnienie. Mieszanie suspensji z powietrzem zachodzi na zewnątrz głowicy rozpylającej a suspensja w określonej ilości jest podawana ze zbiornika na skutek podciśnienia wytworzonego u wylotu głowicy rozpylającej przez wypływający z dużą szybkością strumień powietrza, przy czym w samym zbiorniku panuje ciśnienie atmosferyczne.

Urządzenie do stosowania tego sposobu posiada konstrukcję nośną z blatem (1), w którym zamocowane jest gniazdo (2) zakończone pierścieniem (3) połączonym na sztywno z kołem pasowym (4) poruszanym przez układ napędowy (5). W gnieździe (2) z otworami (6 i 7) ustalającymi nadciśnienie umieszczona jest bańka (8) od góry dociskana dźwignią (9) zakończoną grzybkiem dociskającym (10). Współosiowo z gniazdem (2) zamocowana jest głowica rozpylająca (11), której położenie jest regulowane w płaszczyźnie pionowej za pomocą śruby kontrującej. Głowica rozpylająca (11) zaopatrzona jest w dwa przewody (12 i 13) doprowadzające powietrze pod ciśnieniem 4 atm. poprzez zawór elektromagnetyczny (14) oraz umieszczony współosiowo przewód (15) doprowadzający suspensję (19) ze zbiornika (16). Układ napędowy składa się z silnika (17) i przekładni dwustopniowej obracającej w sposób ciągły mieszadło (18) zanurzone w suspensji (19) oraz napędzającej również sprzęgło elektromagnetyczne (20) połączone z przekładnią pasową (21) oraz przekładnią pasową (4 i 5) napędu głowicy. Sprzęgło elektromagnetyczne (20) oraz zawór elektromagnetyczny (14) są sterowane układem czasowym (22). (5 zastrzeżeń)

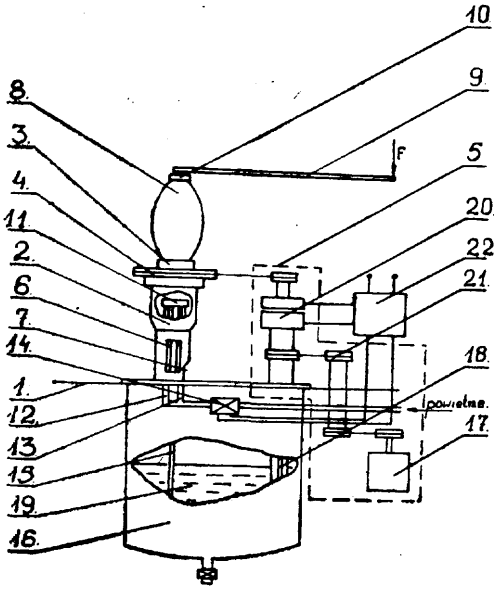

21f; H01r P. 167187 10.12.1973

Przemysłowy Instytut Automatyki i Pomiarów „Mera-Piap" Oddział w Łodzi, Łódź, Polska (Tadeusz Adamiak, Jerzy Śliwczyński, Jerzy Rybak).

Lampka sygnalizacyjna małogabarytowa

Lampka sygnalizacyjna małogabarytowa posiada korpus (2), w który wsuwa się żarówkę telefoniczną i zwykły filtr ochronny, oraz dodatkowy filtr (4) z uszczelką (5) wkręcany na korpus lampki (7), zabezpieczający żarówkę przed przedostaniem się np. wody.

Lampka mocowana jest do tablicy (7) za pomocą tulei (8) z wewnętrznym gwintem, co zabezpiecza jednocześnie sąsiednie lampki przed podświetleniem. Lampka jest dodatkowo wyposażona w osłonę (9) z napisem, która posiada zaczepy (10) zaskakujące w odpowiednie wręby (11) podstawy (12) do mocowania tej osłony.

Lampka znajduje szerokie zastosowanie zwłaszcza w trudnych warunkach eksploatacyjnych.

(4 zastrzeżenia)

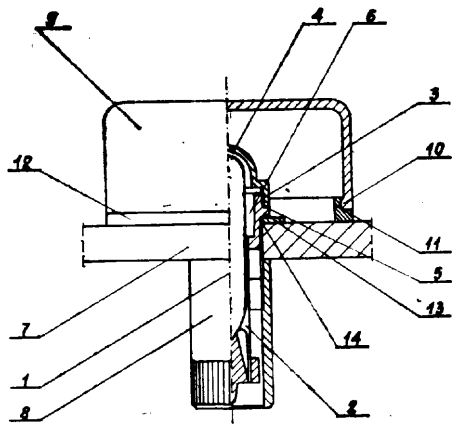

21f; H05b **P. 167387** 17.12.1973

„Polam" Kombinat Techniki Świetlnej, Ośrodek Badawczo-Rozwojowy Techniki Świetlnej, Warszawa, Polska (Leon Kossobudzki, Stanisław Oleszkiewicz, Piotr Machalica).

Układ zapłonowy lamp wyładowczych, zwłaszcza laserów

Przedmiotem wynalazku jest układ zapłonowy do lamp wyładowczych, zwłaszcza laserów zasilanych napięciem stałym. Układ zawiera transformujący element (2) o przekładni podwyższającej, którego uzwojenie wtórne jest połączone z elektrodą lampy wyładowczej o potencjale zbliżonym do potencjału ziemi, a jeden koniec uzwojenia pierwotnego przez szeregowo włączony kondensator (3) i rezystor (4) jest zasilany z zasilacza napięcia stałego (5), przy czym wspólny punkt (6) kondensatora i rezystora jest połączony z drugim końcem uzwajenia pierwotnego transformującego elementu (2) przez włącznik (7) sterowany układem opóźniającym (8). Korzystne jest jeśli jako włącznik stosuje się tyrystor, triak, diodę czterowarstwową lub diak. (7 zastrzeżeń)

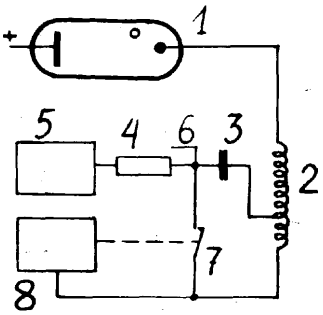

21f; F21s **P. 167702** 28.12.1973

Zakłady Metalowe „Predom-Mesko", Skarżysko, Polska (Kazimierz Miernik, Witold Ungier, Czesław Kaczmarski, Jan Audycki, Władysław Maciejak, Edward Sieczka).

Oprawa zewnętrzna lamp rtęciowych

Oprawa zewnętrzna do lamp rtęciowych jest przystosowana do mocowania na wysięgniku rurowym.

Oprawa jest zbudowana z dwóch zasadniczych części, z których korpus statecznika jest częścią nośną oprawy i na powierzchni zewnętrznej ma wykonany uskok w celu zamocowania na nim obudowy lampy.

Z korpusem statecznika (1) na uskoku (9) połączona jest obudowa lampy (10), która ma kształt wydrążonej czaszy elipsoidalnej, ściętej od strony korpusu statecznika, przy czym jej obrzeże jest ukształtowane i tworzy kołnierz w kształcie kątownika. Pyłoszczelne zamknięcie komory lampowej stanowi uszczelka (13) obciśnięta na szybie (17) i osadzona na ramce szyby, która dociskana jest do płaszczyzny kołnierza obudowy lampy (10) za pomocą najlepiej trzech zamków zatrzaskowych zamocowanych na obudowie lampy. (3 zastrzeżenia)

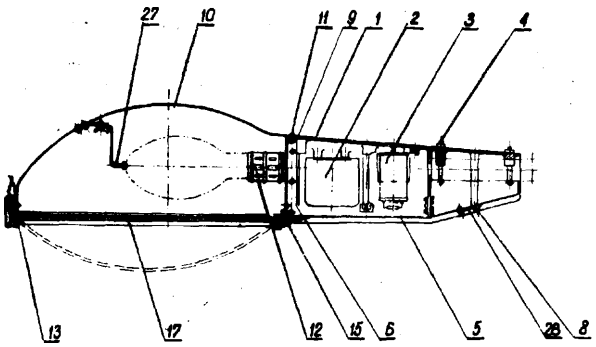

21f; H01k **P. 173578** **12.02.1975**

Saranskoe Proizvodstvennoe obiedinenie „Svetotekhnika" Saransk ZSRR.

Urządzenie do pierwotnego nawijania na drucie rdzeniowym włókna żarowego

Przedmiotem wynalazku jest urządzenie do pierwotnego nawijania na drucie rdzeniowym włókna żarowego dla wyrobu żarówek. Urządzenie do nawijania włókna żarowego z cienkiego drutu zawiera podstawę, szpulę z tym drutem, wydrążony trzpień ustawiony wsporczo na podstawie z możliwością obracania się, niosący na swym swobodnym końcu wymienioną szpulę i umieszczoną u czoła dyszę przez którą w procesie nawijania przez wydrążony trzpień przechodzi drut rdzeniowy oraz osłonę usytuowaną koncentrycznie wokół szpuli i osadzoną na podstawie. Istota wynalazku polega na tym, że posiada uchwyt ustalający (18) pod zadanym kątem odcinek spiralizowanego cienkiego przewodu podawany na drut rdzeniowy, przy czym uchwyt (18) ten jest zamocowany wewnątrz osłony (11), a sama osłona umieszczona na podstawie z możliwością przesuwania wzdłużnego wobec szpuli (2). (3 zastrzeżenia)

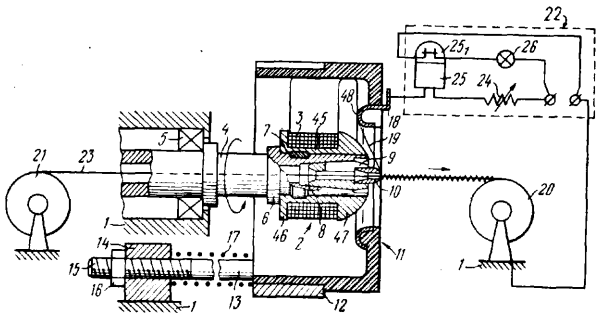

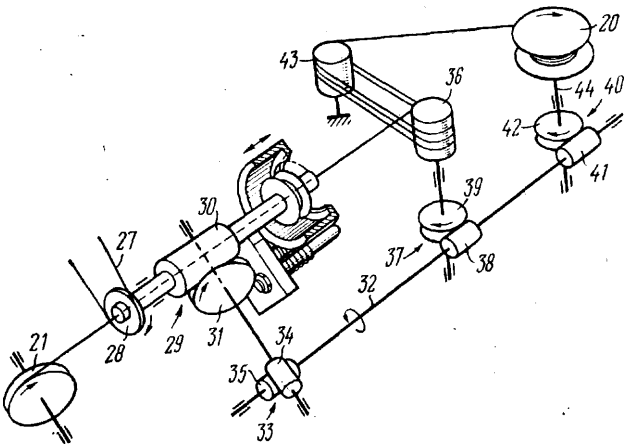

21f; **H01j** **P. 173859** 04.09.1974

Pierwszeństwo: 06.09.1973 — NRD (nr WP H01j/173.319)

VEB NARVA, Berlin, Niemiecka Republika Demokratyczna.

Kadmowa lampa wyładowcza niskociśnieniowa

Przedmiotem wynalazku jest kadmowa lampa wyładowcza niskociśnieniowa, złożona z bańki (1), odpompowanej osłony zewnętrznej (2) z przezroczystą, odbijającą promienie podczerwone warstwą (6) na przykład tlenku cyny, oraz z pochłaniaczem i gazem wypełniającym, który składa się z mieszaniny gazów szlachetnych, jak również z luminoforem. Lampa ta charakteryzuje się tym, że w bańce (1) odpornej na kadm zawarte jest 0,048—0,080 mg kadmu na centymetr sześcienny oraz zjonizowana mieszanina gazów szlachetnych, a bańka ta na obu końcach ma

ekran (4) zasłaniający przestrzeń za elektrodami (3), przy czym elektrody mają pierścieniowy ekran (5), a ponadto na osłonie zewnętrznej (2) umieszczona jest warstwa zasłaniająca częściowo tę osłonę zewnętrzną (2) i odbijająca promieniowanie widzialne i podczerwone. (16 zastrzeżeń)

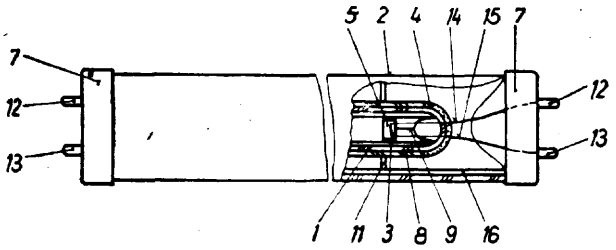

21f; H01k **P. 173861 T** 02.09.1974

Zakłady Mechaniczne „Łabędy", Gliwice, Polska (Józef Afiniec, Władysław Wiącek, Wacław Lech, Józef Kubosz).

Klucz nasadowy do wymiany żarówek zwłaszcza żarówek sygnalizacyjnych w elektrycznych szafach sterowniczych

Klucz nasadowy do wymiany żarówek zwłaszcza żarówek sygnalizacyjnych w elektrycznych szafach sterowniczych ; rozdzielniach, w których żarówki sygnalizacyjne osadzone są głęboko w obudowie.

Klucz wykonany jest z elastycznego materiału dielektrycznego najlepiej z gumy i ma kształt tulei. Na jednym końcu powierzchnia zewnętrzna ukształtowana jest w półkoliste występy usytuowane równolegle do osi klucza. Od strony przeciwległego czoła ma otwór wewnętrzny o kształcie stożka ściętego (3) a dalsze odcinki (4, 5, 6 i 7) otworu mają tak dobrane kształty i wymiary iż ścianki klucza mają w każdym przekroju grubość i sztywność dostosowaną do momentu skrętnego jaki przenoszą na żarówkę podczas wykręcenia.

Klucz nasadowy według wynalazku nadaje się do stosowania na stanowiskach gdzie urządzenia wyposażone w szafy sterownicze służą do procesów długotrwałych lub ciągłych. (1 zastrzeżenie)

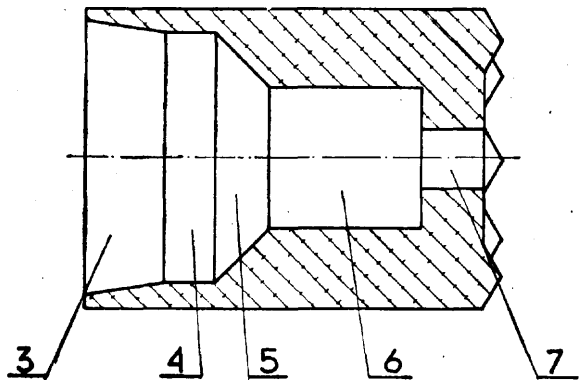

21g; H01h **P. 166808** **26.11.1973**

Zakład Doświadczalny Minikomputerów przy Instytucie Maszyn Matematycznych, Warszawa, Polska (Andrzej Karczmarewicz).

Układ elektroniczny dla zestyków elektromechanicznych

Układ według wynalazku posiada zespół (A) wykrywający zadziałanie zestyków, które są podłączone na wejście tego zespołu, generator impulsu strobującego (B), z którego impuls strobujący (D) podawany jest do zespołu (C) wytwarzającego sygnały wyjściowe układu.

Wejście zespołu (C) podłączone jest równolegle do wejścia zespołu (A), do którego są przyłączone zestyki.

Układ według wynalazku przekazuje zmiany stanów zestyków w postaci sygnałów pozbawionych drgań, mimo iż każdej zmianie stanu zestyków na ogół towarzyszy seria krótkich zwarć i przerw. (3 zastrzeżenia)

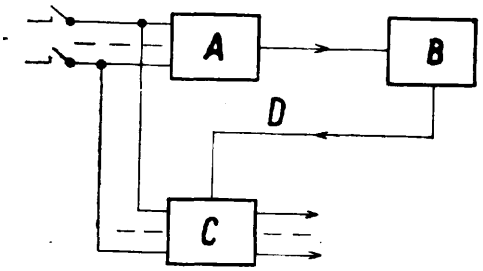

21g; H01l **P. 167178** 10.12.1973

Ośrodek Naukowo-Produkcyjny Materiałów Półprzewodnikowych, Warszawa, Polska (Marek Lejbrandt).

Sposób wytwarzania wielowarstwowych płytek na bazie wolframu

Przedmiotem wynalazku jest sposób wytwarzania wielowarstwowych płytek na bazie wolframu polegający na naprasowaniu jednocześnie na siebie kilku warstw mieszaniny proszków wolframu, miedzi i niklu o różnej zawartości poszczególnych składników stosując ciśnienie prasowania od 3 T/cm^2 do 8 T/cm^2. Otrzymane pakiety poddaje się następnie spiekaniu w atmosferze czystego wodoru w zakresie temperatur 1770°—1870°K w przeciągu 1—2 godzin. (2 zastrzeżenia)

21g; H01f **P. 167511** 20.12.1973

Kombinat Obrabiarek i Narzędzi do Obróbki Skiernej „Ponar-Jotes" Zakłady Mechaniczne im. J. Strzelczyka, Łódź, Polska (Jan Dunajski, Wacław Kotynia, Marek Dwużnik).

Przechwyt elektromagnetyczny okrągły na prąd stały do obrabiarek, a zwłaszcza do szlifierek do płaszczyzn

Przechwyt elektromagnetyczny, okrągły, na prąd stały umieszczony na stole obrabiarki, służy do mocowania przedmiotów przeznaczonych np. do szlifowania, frezowania.

Przechwyt według wynalazku posiada wymienne płyty robocze (1), które dobiera się w zależności od wielkości przedmiotu obrabianego, z odpowiednią podziałką biegunową, lub zastępuje nowymi w wypadku ich zużycia, względnie gdy staną się cienkie na skutek przeszlifowania wynikłego ze względów technologicznych — przy wykorzystaniu jednego korpusu (2) oraz cewek (3). Płytę roboczą (1) centruje się względem korpusu (2) przy pomocy osiowo umieszczonego sworznia (4). Szczelność połączenia płyty roboczej (1) i korpusu (2) na obrzeżach zabezpiecza pierścień (5) oraz uszczelnione śruby mocujące (6), wkręcone od strony pracującej powierzchni płyty roboczej (1). (4 zastrzeżenia)

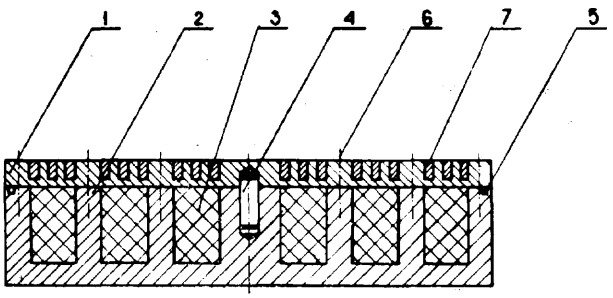

21g; H01h **P. 167717** 29.12.1973

Państwowe Zakłady Teletransmisyjne, Warszawa, Polska (Tadeusz Nalej).

Układ elektronicznego przekaźnika prądu stałego z progiem działania

Układ przekaźnika prądu stałego z progiem działania, pozwalający uzyskać dokładne ustawienie i dużą stabilność napięcia progu zadziałania, zbudowany jest na dwóch tranzystorach oraz czterech rezystorach, przy czym obciążenie, którym jest rezystor (R4) może być zastąpione rezystancją uzwojenia przekaźnika elektromagnetycznego. Charakterystyczne dla układu jest to, że napięcie na obciążeniu (R4) istnieje wówczas, gdy napięcie wejściowe podane na wejście (WE) jest mniejsze od napięcia progowego, ponieważ wtedy tranzystory (T1 i T2) są w stanie odcięcia. W przypadku, gdy napięcie wejściowe jest większe od napięcia progowego, tranzystory (T1 i T2) są w stanie nasycenia i zawierają obciążenie (R4). Wartość napięcia progu zadziałania nie zależy więc od parametrów tranzystorów, a głównie od rezystorów (R1 i R2) ustalających potencjał bazy tranzystora (T2).

(1 zastrzeżenie)

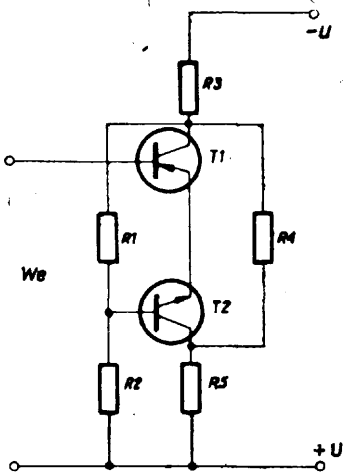

21g; G21c **P. 170498** 20.04.1974

Instytut Badań Jądrowych, Otwock-Swierk, Polska (Adam Krzycki).

Układ do ciągłego pomiaru mocy i okresu reaktora jądrowego zwłaszcza w czasie rozruchu reaktora

Układ według wynalazku składa się z detektora (1), którym jest komora rozszczepieniowa, połączonego z dwoma torami pomiarowymi (2 i 3). Oba tory pomiarowe (2 i 3) są wyposażone w układy kształtujące (4 i 5) charakterystyki torów. Wyjścia torów pomiarowych (2 i 3) są dołączone do układu sumującego (6), z którego sygnał proporcjonalny do logarytmu strumienia neutronów, podawany jest na okresomierz (7). Sygnały wyjściowe proporcjonalne do mocy (strumienia neutronów) i do okresu reaktora doprowadzone są do wejścia układów sygnalizacji (8) przekroczenia dozwolonych poziomów tych wielkości. (1 zastrzeżenie)

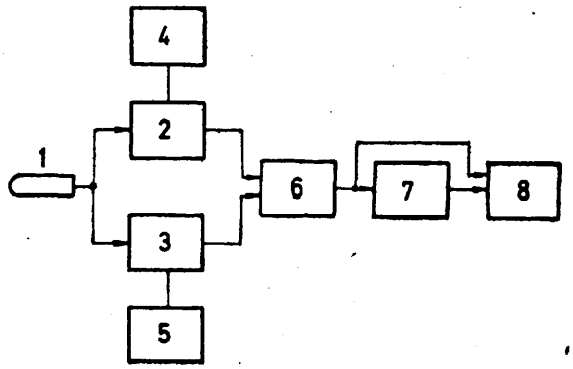

21g; H01h **P. 173244 T** 13.02.1975

Instytut Technologii Elektronowej Warszawa, Polska (Józef Jaworski, Witold Falkowski).

Przekaźnik fotoelektryczny

Przedmiotem wynalazku jest przekaźnik fotoelektryczny służący do złączania oświetleń ulicznych względnie reklam o zmierzchu i wyłączaniu o świcie oraz do sterowania w automatyce przemysłowej.

Przekaźnik składa się z zasilacza zawierającego szeregowe połączenie diody (1) z rezystorem (2) w szereg z diodą (4) Zener'a, połączoną równolegle z kondensatorem (3) przy czym zasilacz podłączony jest do układu sterującego, zawierającego rezystor fotoelektryczny (5), przyłączony z jednej strony do bieguna dodatniego tego zasilacza w punkcie (15) i z drugiej do dzielnika napięcia, zawierającego rezystory (6, 7), z którego poprzez układ opóźniający, składający się z rezystorów (8, 10) i kondensatora (9), sterowana jest baza tranzystora (13), mającego w obwodzie jego kolektora, przekaźnik kontaktronowy (12) o stykach wykonawczych (17), zamykających obwód prądowy cewki przekaźnika elektromagnetycznego (14) i biegun dodatni zasilacza połączony jest z układem sterującym w punkcie (15) rezystora (5) i rezystora (11) połączonego szeregowo z przekaźnikiem (12) w obwód kolektora tranzystora (13), a — ujemny tego zasilacza złączony — również z tym samym układem sterującym w punkcie (16), będącym zarazem wspólnym połączeniem rezystora (7) z kondensatorem (9) i emitera tranzystora (13). (2 zastrzeżenia)

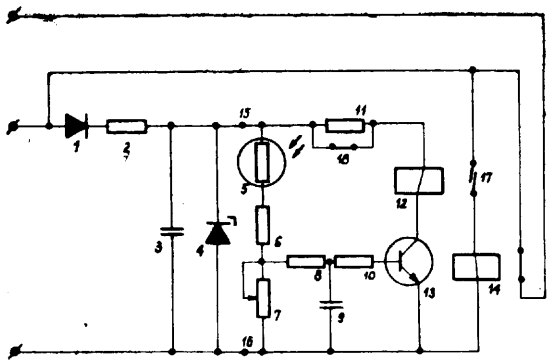

21g; H01l **P. 173384 T** **10.08.1974**

Politechnika Warszawska, Warszawa, Polska (Irena Gronowska, Barbara Madejczyk).

Fotodetektor do wymiarowania kształtu obrazów liniowych

Fotodetektor do wymiarowania kształtu obrazów liniowych składa się z odpowiednio ukształtowanego detektora pozycyjnego, przed którym umieszczona jest ruchoma szczelina dzieląca obraz na elementy, których położenie jest analizowane przez detektor pozycyjny. (1 zastrzeżenie)

21g; H01l **P. 173388 T** 10.08.1974

Politechnika Warszawska, Warszawa, Polska (Irena Gronowska, Barbara Madejczyk).

Fotodetektor

Przedmiotem wynalazku jest fotodetektor przeznaczony do rejestracji położenia promienia laserowego na płaszczyźnie jako funkcji odległości od wybranego punktu. Fotodetektor ma jedną z elektrod (2) pozycyjnych ukształtowaną w formie obwiedni ograniczającej obszar badany, wewnątrz którego umieszczona

jest centrycznie druga elektroda (3) oraz główną elektrodę zbiorczą (1) w kształcie koła, która pokrywa cały obszar badany. Fotoelement rejestruje odległość obszaru oświetlonego od elektrody we wszystkich kierunkach na danej płaszczyźnie. (1 zastrzeżenie)

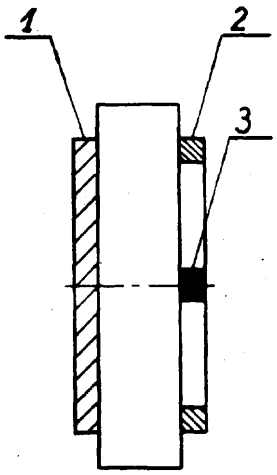

21g; H01l **P. 173446 T** 13.02.1975

Przemysłowy Instytut Elektroniki Warszawa, Polska (Bohdan Majewski).

Sposób wykonywania połączeń pomiędzy polem kontaktowym struktury półprzewodnikowej a polem kontaktowym obudowy oraz osprzęt do stosowania tego sposobu

Sposób wykonywania połączeń pomiędzy polem kontaktowym struktury półprzewodnikowej a polem kontaktowym obudowy polegający na kolejnym przyłączaniu przy użyciu kapilary połączeniowego drutu w postaci anteny do struktury na oddzielnym stanowisku roboczym oraz dołączaniu tego połączeniowego drutu do obudowy na następnym stanowisku roboczym, znamienny tym, że koniec drutu połączniowego (3) zostaje wstępnie przegięty przez jedno narzędzie o kształcie widełek (1), następnie uchwycony przez drugie narzędzie o kształcie szczypiec (2) i dociśnięty do kontaktowego pola (5) obudowy przez jeden z końców szczypiec (2). (3 zastrzeżenia)

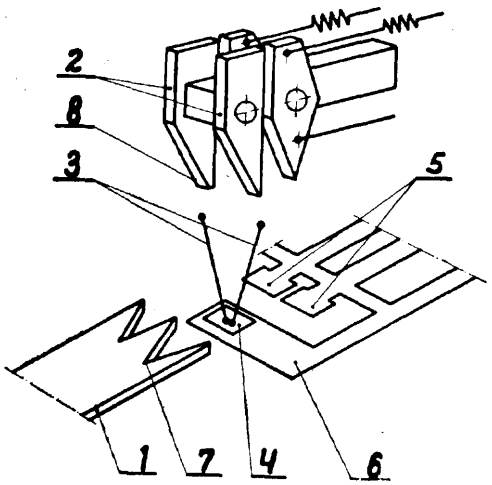

21g; G01t **P. 173525 T** 12.02.1975

Zjednoczone Zakłady Urządzeń Jądrowych „POLON" Katowice, Polska (Brunon Skwarczyński, Henryk Duszański).

Urządzenie do kontroli przkroczenia mocy dawki promieniowania jonizującego z wyjściem trzystopowym

Urządzenie do kontroli mocy dawki promieniowania jonizującego składa się z zasilacza wysokiego i niskiego napięcia, obwodu licznika Geigera-Müllera, podzespołu całkującego i wzmacniającego sygnał tego licznika oraz z bezstykowego układu do kształtowania histerezy sygnałów powodujących wysterowanie -tyrystora, zrealizowanego jako obwód sprzężenia zwrotnego od napięcia na tyrystorze. (1 zastrzeżenie)

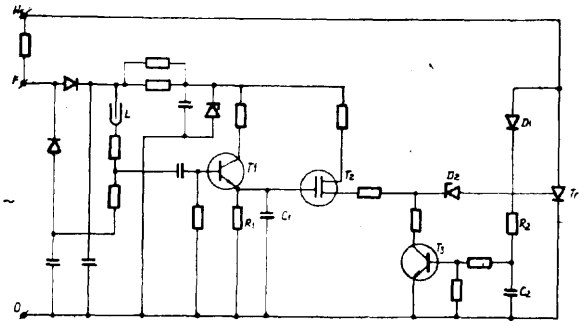

21g; H01f **P. 173534** 13.02.1975

Texaco Development Corporation, New Jork, St. Zjedn. Ameryki.

Cewka indukcyjna **wysokonapięciowa**

Cewka indukcyjna wysokonapięciowa stanowiąca wtórne uzwojenie transformatora układu zapłonowego, zawiera wewnętrzną warstwę, złożoną z pojedynczego zwoju, jednorodnej przewodzącej taśmy (29) rozciągającej się w zasadzie na całą szerokość cewki (28) dla zapobiegania spalaniu izolacji spowodowanego przepływem prądu wysokiej częstotliwości. (8 zastrzeżeń)

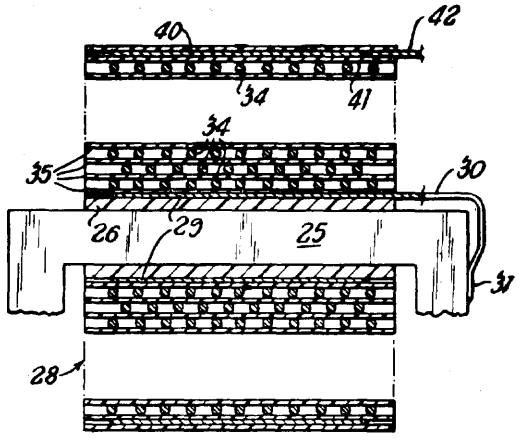

21g; H01h **P. 174119 T** 16.09.1974

Zakłady Konstrukcyjno-Mechanizacyjne Przemysłu Węglowego, Gliwice, Polska (Zbigniew Kowalski, Henryk Pudełko).

Adynamiczny przekaźnik kontaktronowy

Adynamiczny przekaźnik kontaktronowy składa się z zestyku (1), osłony (2), cewki (5) i elastycznych połączeń (6) oraz z dwóch pierścieni elastycznych (3 i 4) mocujących dwustronnie centrycznie rurkę zestyku (1) w osłonie (2), przy czym średnica osłony (2) jest większa od średnicy rurki zestyku (1). Pierścienie elastyczne (3 i 4) są połączone obustronnie z osłoną (2) i rurką zestyku (1), przy czym rurka ta jest osłonięta tulejką elastyczną. (2 zastrzeżenia)

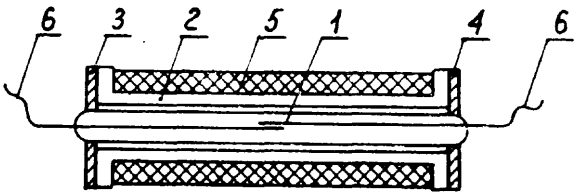

21g; H01l **P. 174150 T** 17.09.1974

Pierwszeństwo: 26.12.1973 — St. Zjedn. Am. (nr 427862)

Texas Instruments Incorporated, Dallas, Stany Zjednoczone Ameryki (David George Brown).

Sposób wytwarzania trójfazowego układu o sprzężeniu ładunkowym

Sposób wytwarzania trójfazowego układu o sprzężeniu ładunkowym, zwłaszcza układu, w którym są potrzebne lub wymagane elektrody blisko położone polega na tym, że dyfunduje się diody anodyzacyjne (5) do podłoża (2), osadza się warstwę izolacyjną na podłożu (2) i diodach (5), wytrawia się kontakty (6,7, 8) przez warstwę izolacyjną do diod (5), osadza się pierwszy poziom kształtowanych elementów metalowych stanowiących elektrody (9, 10, 11, 12, 13, 14, 15) i pierwszą linię fazową (16) na podłożu (2), anodyzuje się powierzchnię elektrod (9, 10, 11, 12, 13, 14, 15) i pierwszej linii fazowej (16) przez przepuszczanie prądu anodyzacyjnego poprzez podłoże (2), diody (5), elektrody (9, 10, 11, 12, 13, 14, 15) i pierwszą linię fazową (16) z wyjątkiem przepustów (17) na pierwszej linii fazowej (16) i elektrodach (9, 12, 15) oraz osadza się drugi poziom kształtowanych elementów metalowych stanowiących elektrody (23, 24, 26, 27, 28, 29) oraz drugą linię fazową (22) i trzecią linię fazową (25) na podłożu (2). Elektrody (28, 29) drugiego poziomu stykają się poprzez przepusty (17) z pierwszą linią fazową (16), a druga linia fazowa (22) i trzecia linia fazowa (25) stykają się poprzez przepusty (17) z elektrodami (9, 12, 15) i (10, 13) pierwszego poziomu. (4 zastrzeżenia)

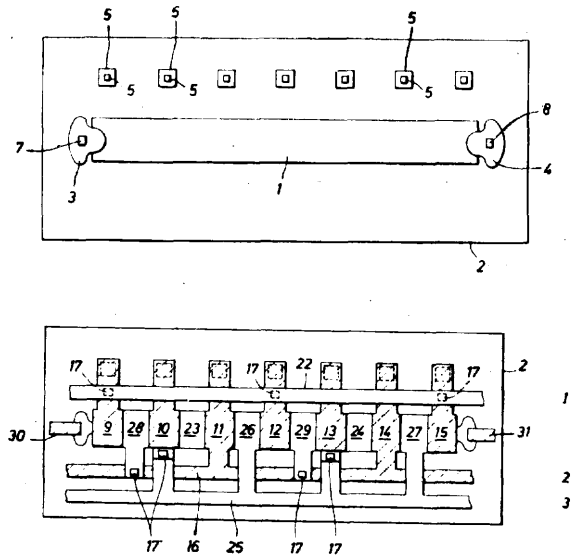

21g; H01g **P. 174184 T** 17.09.1974

Politechnika Gdańska, Gdańsk, Polska (Krystyna Lewandowska-Grabowska, Barbara Kosmowska).

Sposób otrzymywania kondensatorów cienkowarstwowych zwłaszcza do mikrofalowych układów scalonych

Sposób otrzymywania kondensatorów cienkowarstwowych zwłaszcza do układów scalonych według wynalazku polega na tym, że na dolną elektrodę naparowuje się w próżni, znaną technologią, warstwę dielektryczną z dwutlenku ceru a następnie po stabilizacji termicznej tych warstw, poddaje się je działaniu promieniowania ultrafioletowego w atmosferze powietrza korzystnie przez 1 godzinę z odległości 20 cm. Kondensatory uzyskane tym sposobem charakteryzują się minimalnymi wartościami tłumienia oraz małą opornością szeregową strat zwłaszcza dla częstotliwości mikrofalowych. (1 zastrzeżenie)

21g; H01k **P. 174343 T** 25.09.1974

Spółdzielnia Inwalidów „Renoma", Bydgoszcz, Polska (Kazimierz Okruciński).

Miniaturowy przekaźnik prądowy

Przedmiotem wynalazku jest miniaturowy przekaźnik prądowy przeznaczony do układów sygnalizacyjnych wybranych parametrów prądowych.

Istota wynalazku polega na tym, że kontaktron (1) umieszczony jest wewnątrz cewki prądowej (2) a wyprowadzenia tych elementów montowane są na obwodzie drukowanym (3), do którego przylutowuje się przewody odprowadzające. (3 zastrzeżenia)

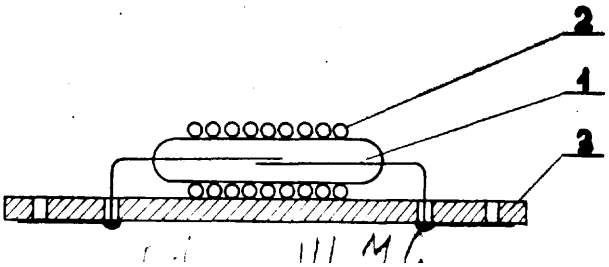

21g[4]; G21f **P. 173478 T** 13.02.1975

Paweł Spojda, Antoni Skoczylas Warszawa, Polska.

Przyrząd do eliminacji promieniowania

Przyrząd do eliminacji promieniowania zawiera pierścień metalowy (1) wykonany z materiału eliminującego promieniowanie. Pierścień (1) jest usytuowany w przylegającym do niego proszku (2), pomiędzy dwoma okładzinami (3), połączonymi hermetycznie. Proszek (2) stanowi mieszaninę złożoną z eliminujących promieniowanie metali oraz skoksowanych roślin, zaś okładziny (3) są wykonane z materiału nie przewodzącego prądu elektrycznego. (1 zastrzeżenie)

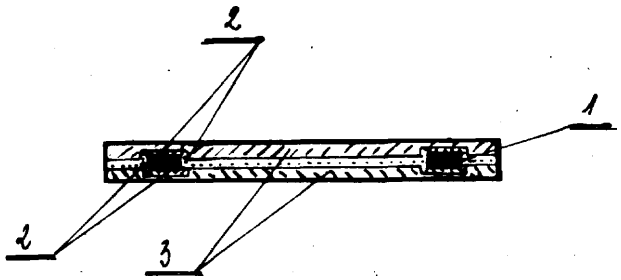

21h; H05b P. 166823 26.11.1973

Huta Szkła im. F. Papińskiego, Wołomin, Polska (Alojzy Hilgertner, Wojciech Łoboziński, Tomasz Gozdecki, Józef Bugaj, Alicja Papier, Andrzej Olszewski, Waldemar Rorbach).

Elektrody doprowadzające prąd elektryczny do elektroprzewodzących warstw grzejnych na szklanych naczyniach laboratoryjnych

Elektrody doprowadzające prąd elektryczny do elektroprzewodzących warstw grzejnych na szklanych naczyniach laboratoryjnych stanowiące metalizowaną

powierzchnię w miejscu doprowadzenia prądu charakteryzują się tym, że metalizowane warstwy (2) nakładane najkorzystniej w kształcie elipsoidalnym są połączone metalizowanymi ścieżkami (3) z elektrodami kontaktowymi (4) i rozmieszczone symetrycznie po przeciwnych stronach naczynia, przy czym w centralnych punktach elektrod (4) są wykonane wgłębienia umożliwiające ścisłe ich przyleganie do kulistych kontaktów (5). (2 zastrzeżenia)

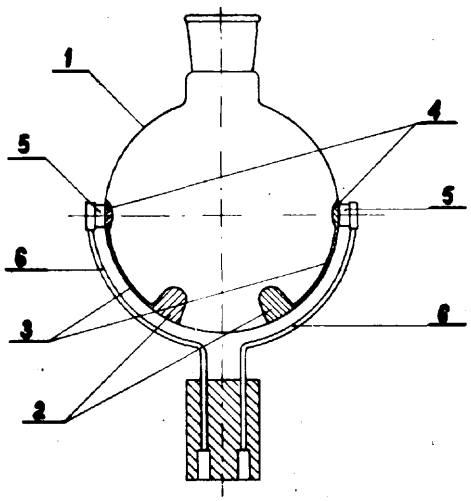

21h; H05b P. 167679 28.12.1973

Chelyabinsky Traktorny Zavod imeni V. I Lenina, Chelyabinsk, ZSRR (Boris Ivanovich Vaganov).

Elektryczny element grzejny i sposób jego wytwarzania

Przedmiotem wynalazku jest elektryczny element grzejny i sposób jego wytwarzania, stosowany w elektrotechnice, radiotechnice, budowie przyrządów i w innych gałęziach gospodarki narodowej.

Elektryczny element grzejny ma podstawę (1) pokrytą ogniotrwałą warstwą elektroizolacyjną, w której ułożono parzystą ilość rzędów (8 i 11) uzwojeń oddzielonych od siebie ogniotrwałymi warstwami elektroizolacyjnymi (10) i (12), z których od pierwszego i ostatniego rzędu uzwojenia wychodzą wyprowadzenia (6 i 7).

Sposób wykonania elementu grzejnego polega na tym, że na podstawę (1) nakłada się elektroizolacyjną warstwę ogniotrwałą następnie nawija się pierwszy rząd (8) uzwojenia przewodem (9) posiadającym nieogniotrwałą izolację, z tym że na odcinku przeciwległym do wyprowadzeń (6 i 7) rząd (8) uzwojenia wykonany jest zwój przy zwoju, następnie na rząd (8) nakłada się ogniotrwałą warstwę elektroizolacyjną i nawija się drugi i następne rzędy (11) uzwojeń ze wzrastającym odstępem między zwojami, rosnącym w stronę wyprowadzeń (6, 7), i na tak ułożone uzwojenia nakłada się nieogniotrwałe warstwy elektroizolacyjne. Powstałe w ten sposób wielowarstwowe uzwojenia ściska się nadając im odpowiednią postać, włącza na nagrzewanie, zapewniając spalenie nieogniotrwałe j izolacji. W przypadku wykonywania płaskich elementów grzejnych podstaw (1) wyjmuje się przed ściskaniem i opalaniem wielowarstwowego uzwojenia. (10 zastrzeżeń)

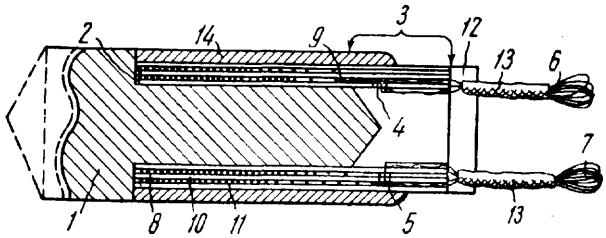

21h; H05b P. 173290 T 06.08.1974

Łódzkie Zakłady Metalowe, Łódź, Polska (Józef Kopka, Tadeusz Rożniecki).

Płyta grzewcza do elektrycznego taboretu podgrzewczego

grzewczą do elektrycznego taboretu podgrzewczego stanowi płyta metalowa (1), której boczne krawędzie są zawinięte do góry i tworzą ścianki, między którymi jest wolna przestrzeń o przekroju prostokątnym, przy czym płyta (1), posiada wycięcia (3), stanowiące wyjście dla końcówek grzałek (4), ułożonych na warstwie izolacyjnej (2), a cała wolna przestrzeń między warstwą izolacyjną (2), a górną krawędzią ścianek płyty (1), jest wypełniona stopem aluminium tak, że stanowi jednolity zwarty blok grzejny. (1 zastrzeżenie)

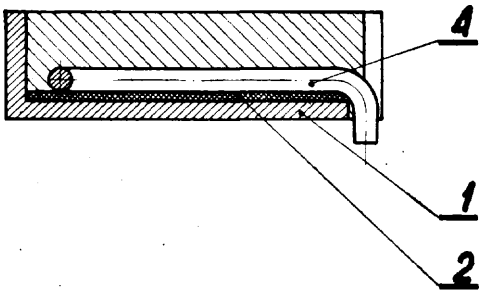

21h; H05b P. 173602 T 21.08.1974
42r²; G05d

Ośrodek Badawczo-Rozwojowy Sprzętu Elektrotechnicznego „ELGOS", Czechowice-Dziedzice, Polska (Lucjan Misiak, Henryk Chwała).

Ogranicznik temperatury zwłaszcza do grzałek nurkowych

Ogranicznik temperatury jest przeznaczony do stosowania w grzałkach nurkowych o mocy powyżej 1000 W. Posiada czujnik dylatacyjny (1), którego impulsy zmiany długości są przenoszone przez dźwignię (2) na układ sprężysty (8, 9) z zestykiem. Ogranicznik posiada wspornik (6), do którego przymocowana jest dźwignia (2) oraz element końcowy. Po zadziałaniu ogranicznika załącza się go powtórnie przez wciśnięcie przycisku (11). (3 zastrzeżenia)

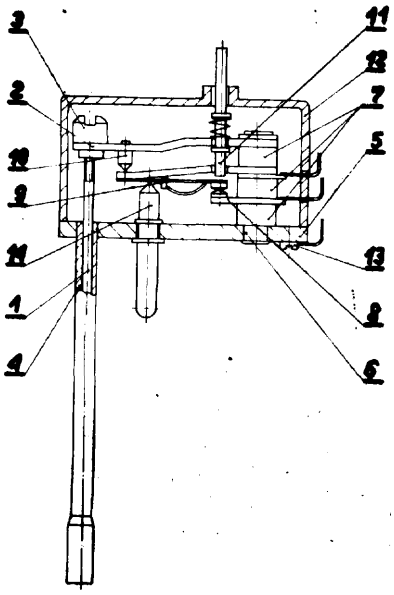

21h; H05b **P. 173654 T** 22.08.1974

Politechnika Wrocławska, Wrocław, Polska (Lech Kieżel, Edmund Musiał, Marian Rutkowski).

Elektryczny ogrzewacz przepływających płynów znajdujących się pod ciśnieniem

Wynalazek dotyczy elektrycznego ogrzewacza przepływających płynów znajdujących się pod ciśnieniem, stosowanego do badań technologicznych w przemyśle chemicznym, farmaceutycznym i rolno-spożywczym. W ogrzewaczu według wynalazku elektryczne elementy grzejne (12) umieszczone są pomiędzy prostymi odcinkami rur wężownicy (10) i osłonięte są kształtkami (13) z materiału o dużej emisyjności promieniowania podczerwonego. Dzięki temu około 90% energii cieplnej przekazywane jest na drodze promieniowania. (1 zastrzeżenie)

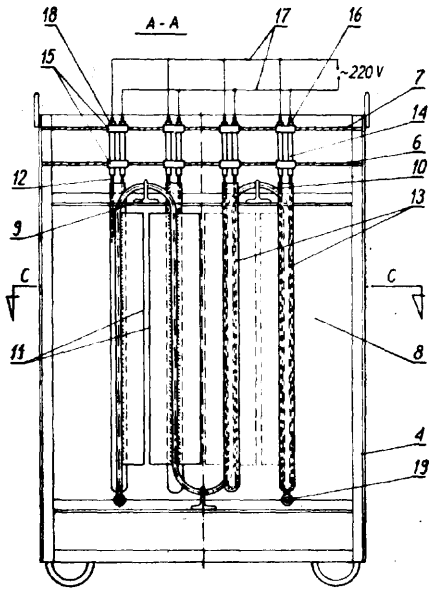

21h; H05b **P. 174400 T** 26.09.1974

Akademia Techniczno-Rolnicza im. Jana i Jędrzeja Śniadeckich, Bydgoszcz, Polska (Robert Sikora, Jerzy Tomaszewski).

Grzejnik zwłaszcza do cylindrów i dysz maszyn do przetwórstwa tworzyw sztucznych i gumy

Przedmiotem wynalazku jest grzejnik zwłaszcza do cylindrów i dys2 w maszynach do przetwórstwa tworzyw sztucznych i gumy.

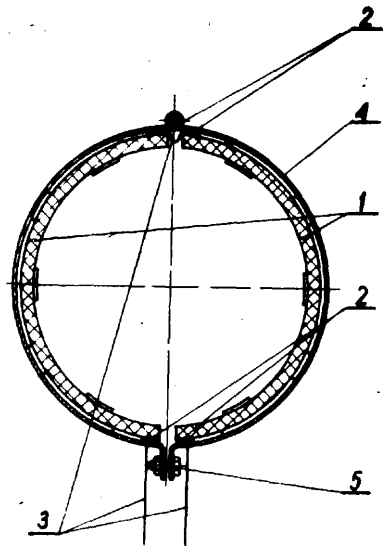

Istota wynalazku polega na tym, że okładziny grzejne (1) umieszczone na zewnętrznej stronie cylindra i dyszy, wykonane są z materiału nie przewodzącego prądu elektrycznego, zwłaszcza z materiału ceramicznego lub szkła, pokrytego warstwą związków chemicznych wykazujących właściwości półprzewodnikowe, zwłaszcza pokrytego półprzewodnikowymi tlenkami metali lub napełnionego tymi związkami, a do okładzin grzejnych (1) podłączony jest odpowiedni układ elektryczny poprzez elektrodę (2) i przewody doprowadzające (3) zasilająco-sterujące procesami cieplnymi W cylindrze i dyszy. (1 zastrzeżenie)

21k⁹; H01m **P. 166761** **24.11.1973**

Centralne Laboratorium Akumulatorów i Ogniw, Poznań, Polska (Stanisław Olszański, Jerzy Kwaśnik, Władysław Chyży, Stefan Stengert).

Sposób połączenia przy pomocy łączników międzyogniwowych przez mostki spakietowanych zespołów elektrod ogniw chemicznego źródła prądu, zwłaszcza kwasowego akumulatora rozruchowego

Sposób połączenia spakietowanych zespołów elektrod ogniw chemicznego źródła prądu według wynalazku polega na wkładaniu zespołów, lub zestawów elektrod z separatorami do ogniw bloku, na przysuwaniu zakończeń mostków z siąsiednich ogniw do siebie oraz na wykonaniu łączników międzyogniwowych przy pomocy zgrzewania oporowego przez otwory w ściankach działowych. Ponadto przesuwając mostki (4) z sąsiednich ogniw do siebie wprowadza się ich półkuliste, i/lub półeliptyczne, i/lub półowalne lub podobne zakończenia (5) do otworów (6) w ściankach działowych bloku aż do zetknięcia się ze sobą. Po przyciśnięciu mostków (4) przepuszcza się prąd elektryczny o potrzebnej energii przez okres jednej sekundy. Po wyłączeniu przypływu prądu chłodzi się wykonane łączniki międzyogniwowe uzyskując trwałe połączenie mostków- spakietowanych zespołów płyt. (3 zastrzeżenia)

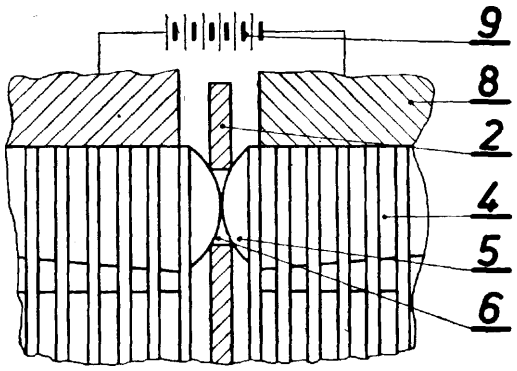

21k⁹; H01m **P. 167849** 31.12.1973

Centralne Laboratorium Akumulatorów i Ogniw, Poznań, Polska (Jan Chudziński).

Sposób wykonywania kołpako-wentyla w elektrochemicznych źródłach prądu zwłaszcza do akumulatora zasadowego

Sposób według wynalazku polega na umieszczeniu współosiowo, na stałe pierścienia na obwodzie akumulatora i włożeniu współosiowo w otwór pierścienia korpusu z układem wentylacyjnym i z kołnierzem, uzyskując przez to bagnetowe zamknięcie kołpako-wentyla akumulatora.

Korpus z kołnierzem i pierścień-końcówkę stykową wykonuje się jednocześnie za pomocą jednego przyrządu i z kolei kołnierz korpusu zawęża się przy pomocy dotłoczenia.

Umocowanie na stałe, na obwodzie akumulatora i/lub na pierścieniu obudowy, pierścienie końcówki stykowej wykonuje się na drodze spawania jednoczesnego wszystkich garbików zgrzewczych znajdujących się w pierścieniu-końcówce stykowej do obudowy i/lub do pierścienia obudowy akumulatora.

(2 zastrzeżenia)

21k⁹; H01m P. 167850 31.12.1973

Centralne Laboratorium Akumulatorów i Ogniw, Poznań, Polska (Jan Chudziński).

Kołpako-wentyl do elektrotechnicznych źródeł prądu, zwłaszcza do akumulatora zasadowego

/ Kołpako-wentyl według wynalazku składa się z wytłaczanego korpusu kołpaka (1) zawierającego korzystnie kołnierz (2) o obrysie (3) trójkąta równobocznego ze ściętymi promieniowo wierzchołkami oraz z pierścienia (4) posiadającego otwór (5) o obrysie (6) symetrycznym do obrysu (3) kołnierza (2) i pierścień (7) zamocowany przez elektryczne zgrzanie do obudowy (8) oraz pierścień zewnętrzny (9) jednostronnie scalony z pierścieniem wewnętrznym (7). Pod korpusem (1) kołpaka znajduje się układ wentylacyjny w postaci poduszki z materiału elastycznego.

(1 zastrzeżenie)

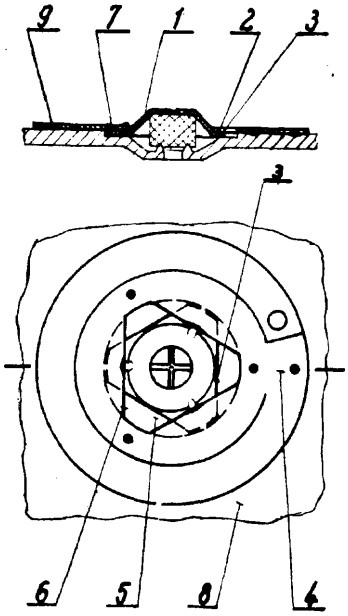

21n⁷; H04n P. 173510 T 15.08.1974

Warszawskie Zakłady Telewizyjne, Warszawa, Polska (Janusz Podobas, Tadeusz Chojnowski).

Układ połączeń do utrzymywania poziomu czerni w funkcji zmian wartości i treści sygnału wizyjnego oraz napięcia zasilającego w odbiorniku telewizji kolorowej

Układ połączeń do utrzymywania poziomu czerni w funkcji zmian wartości i treści sygnału wizyjnego oraz napięcia zasilającego w odbiorniku telewizji kolorowej, posiada źródło napięcia odniesienia, które stanowi wtórnik emiterowy (T_4) połączony wejściem z elektrodami wyjściowymi końcowych wzmacniaczy (T_1, T_2, T_3) sterujących lampę obrazową i jednocześnie ze źródłem niestabilizowanego napięcia zasilania (U_z) układu oraz ze źródłem stabilizowanego napięcia zasilania (Ust). Wyjście wtórnika emiterowego (T_4) połączone jest poprzez układ kluczowy (T_5) i diody (D_1, D_2, D_3) z elektrodami wejściowymi końcowych wzmacniaczy sterujących (T_1, T_2, T_3). Sygnał synchronizacji poziomej linii doprowadzony jest przez elementy różniczkujące (RC), obcinacz diodowy. (D_4) i poprzez wzmacniacz (T_6), do układu kluczowanego (T_5).

(1 zastrzeżenie)

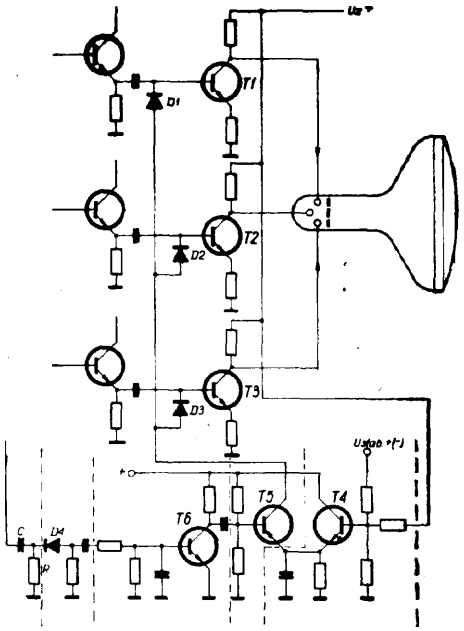

21n⁷; **H04n** P. 173790 31.08.1975

Pierwszeństwo: 01.09.1973 RFN (nr P 23 44 153.4)

Robert Bosch GmbH, Darmstadt, Republika Federalna Niemiec (Michael Hausdörfer).

Sposób synchronizacji częstotliwości spoczynkowych f_{OR} i f_{OB} sygnału podnośnej chrominencji z częstotliwością linii f_H i układ do synchronizacji częstotliwości spoczynkowych f_{OR} i f_{OB} sygnału podnośnej chrominencji z częstotliwością linii f_H w telewizji kolorowej systemem SECAM

Sposób synchronizacji częstotliwości spoczynkowych f_{OR} i f_{OB} sygnału podnośnej chrominacji z częstotliwością linii f_H w telewizji kolorowej systemem SECAM polega na tym, że dwa sygnały o częstotliwościach spoczynkowych f_{OR} i f_{OB} wytwarzane są przez dwa generatory sterowane oraz dzielone są na częstotliwość odpowiednią do ich synchronizacji z częstotliwością linii f_H i porównywane z częstotliwościowym sygnałem odniesienia linii w celu utworzenia zależnego napięcia regulacji. Napięcie to wykorzystuje się następnie do sterowania odpowiednich generatorów. Sygnały o częstotliwościach spoczynkowych f_{OR} i f_{OB} wytwarzane są w znanych układach „regulacji fazowej". Układy te zawierają układ porównania faz, na którego pierwsze wejście podawany jest częstotliwościowy sygnał odniesienia linii, a na drugie wejście doprowadzany jest wytworzony przez sterowany generator częstotliwościowy sygnał spoczynkowy. Na wyjściu układu otrzymuje się napięcie regulacji, które poprzez filtr dolnoprzepustowy podaje się na wejście ustawiające generatora sterowanego. (13 zastrzeżeń)

22a; C09b P. 164484 T 02.08.1973

Pierwszeństwo: 03.08.1972 — Szwajcaria (nr 11519/72)

Ciba — Geigy AG, Bazylea, Szwajcaria.

Sposób barwienia i drukowania włókien syntetycznych

Sposób według wynalazku polega na zastosowaniu do barwienia i drukowania włókien syntetycznych, zwłaszcza włókien poliestrowych nowych barwników o wzorze 1, w którym F oznacza grupę barwnika zawiesinowego nie zawierającego grup dysocjujących w wodzie, n oznacza liczbę 1 lub 2, X oznacza grupę przyciągającą elektrony, R_1 oznacza ewentualnie podstawioną grupę etylenową, R_2 i R_3 oznaczają różne

rodniki alkilowe które łącznie zawierają co najmniej jedną grupę nadającą rozpuszczalność w wodzie i ewentualnie jeszcze dalsze podstawniki nie nadające rozpuszczalności w wodzie, a R_3 może również oznaczać atom wodoru. (45 zastrzeżeń)

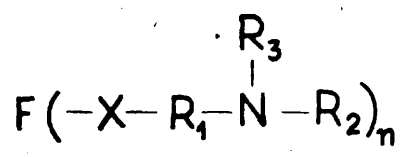

Wzór 1

22a; C09b P. 167226 11.12.1973

Zakłady Chemiczne w Bydgoszczy, Bydgoszcz, Polska (Mirosław Kazimierczak, Stanisław Janowski, Marian Przybytek, Janina Gronowska, Bernard Ratz).

Sposób otrzymywania ftalocyjaninowych barwników reaktywnych

Barwniki o wzorze 1, w którym Me oznacza metal taki jak Co, Ni, Cu; Ft oznacza ftalocyjaninę; R oznacza grupę $—CH_2CH_2OSO_3H$ lub, $XC_6H_4SO_2NHCH_2OSO_3H$ w której X oznacza H, $—CH_3$, $—OCH_3$; R' oznacza atom wodoru lub grupę $—CH_2CH_2OSO_3H$; R" oznacza resztę chlorków acylowych np. chlorku chloroacetylu, chlorku akrylu, chlorku chloropropionylu, chlorku chlorometylosulfonylu, chlorku chloroetylosulfonylu, chlorku dwuchloroetylosulfonylu, chlorku chloroetylobenzenosulfonylu chlorku B,B' dwuchloroetylobenzenosulfonylu, a oznacza wartość liczbową 0÷3, a b 1÷4 przy czym suma a+b musi być równa 4 otrzymuje się sposobem według wynalazku przez kondensację barwników o wzorze 2 i 3 w których R i R' ma wyżej podane znaczenie z chlorkami acylowymi najlepiej alifatycznymi, zawierającymi dowolny układ reaktywny, lub przez kondensację czterosulfochlorku ftalocyjaniny metalu z mieszaniną kwasu B-aminoetylosiarkowego z sulfamidami lub karbamidami wymienionych wyżej chlorków kwasowych. (1 zastrzeżenie)

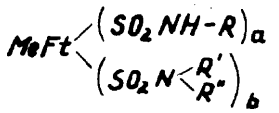

wzór 1

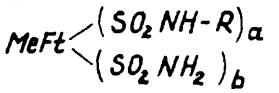

wzór 2

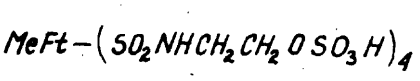

wzór 3

22a; C09b P. 167638 27.12.1973

Zakłady Przemysłu Barwników „Boruta" Przedsiębiorstwo Państwowe, Zgierz, Polska (Jerzy Granosik, Wiktoria Byczyńska).

Sposób wytwarzania reaktywnego błękitu antrachinonowego

Przedmiotem wynalazku jest sposób wytwarzania reaktywnego błękitu antrachinonowego przez kondensację soli trójsodowej kwasu l-amino-4-(3-aminofenylo)-aminoantrachinono-2,4',6'-trójsulfonowego z chlorkiem cyjanuru, którą przeprowadza się w wodzie w środowisku kwaśnym przy wartości pH 2,8—3,2 w obecności środków powierzchniowo-czynnych i ortofosforanu trójsadowego jako środka zobojętniającego i stabilizującego.

Barwnik dwuchlorotrójazynowy poddaje się drugiej kondensacji z kwasem metanilowym lub sulfanilowym w temperaturze 20—25°C wobec ortofosforanu trójsodowego względnie poddaje drugorzędowej kondensacji z amoniakiem. (1 zastrzeżenie)

22a; C09b P. 174109 T 14.09.1974

Ośrodek Badawczo-Rozwojowy Przemysłu Barwników Zgierz, Polska (Maria Filipska-Zator, Jerzy Walens).

Środki do barwienia i drukowania materiałów celulozowych oraz sposób otrzymywania tych środków

Środki według wynalazku stanowią mikroproszki, wykazujące w roztworach wodnych pH 8—10, w postaci jednolitej mieszaniny o składzie 50—70% wagowych nierozpuszczalnego barwnika lub barwników siarkowych oraz 30—50% wagowych substancji powierzchniowo-czynnej lub mieszaniny substancji powierzchniowo-czynnych o własnościach dyspergowania barwników, ewentualnie 0,5—1% wagowych substancji zapobiegającej pyleniu, o wielkości ziarna składników mieszaniny w granicach 0,8—2μ.

Sposobem według wynalazku poddaje się zalkalizowaną do pH 8—10 mieszaninę, zawierającą 18—24% wagowych nierozpuszczalnego barwnika lub barwników siarkowych, 12—16% wagowych substancji powierzchniowo-czynnej lub mieszaniny substancji powierzchniowo-czynnych, 60—70% wagowych wody i ewentualnie 0,15—0,3% wagowych substancji zapobiegającej pyleniu, rozdrabnianiu i następnie — po rozcieńczeniu pasty wodą — suszeniu w suszarni rozpyłowej. (2 zastrzeżenia)

22f; C09c P. 174272 23.09.1974

Pierwszeństwo: 24.09.1973 — Austria (nr A 8192/73)

Ruthner Industrieanlagen — Aktiengesellschaft, Wiedeń, Austria.

Sposób wytwarzania pigmentów z czerni żelazowej (F_3O_4)

Przedmiotem wynalazku jest sposób wytwarzania sproszkowanego tlenku żelazawo-żelazowego o określonej wielkości cząstek przez redukcję tlenku żelazowego nie zawierającego węgla.

Sposób według wynalazku polega na tym, że Fe_3O_3 powstały przez rozkład termiczny roztworów chlorku żelaza poddaje się obróbce termicznej w warunkach utleniających, redukujących albo obojętnych w temperaturze powyżej 400°C, następnie tlenek redukuje się do magnetytu w warunkach redukujących w temperaturze poniżej 550°C. Otrzymany w ten sposób proszek magnetytowy poddaje się dezaglomeracji w urządzeniach do mielenia. (12 zastrzeżeń)

22g; C09d P. 173104 T 30.07.1974

Instytut Chemii Przemysłowej, Warszawa, Polska (Zofia Kłosowska-Wołkowicz).

Sposób wytwarzania poliestrowych szpachlówek i żelkotów chemoodpornych

W celu zwiększenia wydłużenia względnego żywic z 2.2-dwu(4-hydroksypropoksyfenylo)propanu dodaje się do syntezy poliestru jako glikol modyfikujący po-

liglikol propylenowy i/lub butylenowy o ciężarze cząsteczkowym 600—4000 w ilości 0,1—10% molowych obok ogólnie stosowanych surowców jak bezwodnik maleinowy i kwasy nasycone nie polimeryzujące. Poliester rozpuszcza się w styrenie ewentualnie z dodatkiem napełniaczy i środków tiksotropujących i utwardza się znanymi katalizatorami. (1 zastrzeżenie)

22g; **C09d** **P. 165206** 13.09.1973

Szefostwo Służby Czołgowo-Samochodowej MON, Warszawa, Polska (Tadeusz Czarnecki, Liliana Wolff, Zofia Zaczyńska).

Środek do konserwacji styków elektrycznych

Środek wg wynalazku charakteryzuje się tym, że zawiera 0,2—1,5% wagowo produktu α — kondensacji benzotriazolu, formaldehydu i dwucykloheksyloaminy, 0,2—1,0% wagowo oleinianu cykloheksyloaminy i 0,5—2,5% wagowo oleinianu dwucykloheksyloaminy oraz 1,0—5,0% wagowo alkoholu alifatycznego o 4—6 atomach węgla. Środek — w postaci aerozolu — stosuje się przy konserwacji układów elektrycznych pojazdów mechanicznych oraz sprzętu inżynieryjnego i rolniczego. (2 zastrzeżenia)

22g; C09d **P. 167208** 10.12.1973

Kujawska Fabryka Farb i Lakierów, Włocławek, Polska (Barbara Hadrowicz, Jan Kokociński, Kazimierz Kołodziej).

Sposób wytwarzania emalii do lakierowania samochodów

Sposób wytwarzania emalii do lakierowania samochodów będącej pigmentowaną kompozycją na bazie żywicy alkidowej albo żywic alkidowych i żywicy melaminoformaldehydowej polega na wstępnym zwilżeniu pigmentów butyloglikolem w ilości od 20 do 100% wag., w przeliczeniu na wagę pigmentów, wprowadzeniu żywicy alkidowej albo żywic alkidowych, najlepiej w formie roztworu, i ewentualnie pozostałych składników pasty pigmentowej, którą po wymieszaniu dysperguje się i wykańcza w znany sposób pozostałymi składnikami kompozycji emalii. (1 zastrzeżenie)

22g; C09d **P. 167403** **17.12.1973**

Kujawska Fabryka Farb i Lakierów, Włocław, Polska (Grażyna Kapuścińska, Józefa Kapko Irena Michalska Janina Pilichowicz).

Sposób wytwarzania emalii do maszyn rolniczych

Sposób wytwarzania emalii do maszyn rolniczych, będącej pigmentowaną kompozycją na bazie żywic sztucznych, charakteryzuje się tym, że jako bazę błonotwórczą stosuje się kompozycję żywicy alkidowej schnącej, żywicy alkidowej nie schnącej i żywicy alkidowej półschnącej oraz żywicy melaminoformaldehydowej, przy czym stosunek udziału wagowego żywicy alkidowej schnącej do żywicy alkidowej nie schnącej do żywicy alkidowej półschnącej mieści się w zakresie granic od 1:3:12 do 1:8:30. Górna granica udziału żywicy alkidowej schnącej uwarunkowana jest zakresem znośności żywic oraz osiągnięciem wymaganej twardości w pierwszym okresie eksploatacji powłoki i odpornością na starzenie się powłoki w warunkach eksploatacyjnych a dolna granica udziału żywicy schnącej uwarunkowana jest osiągnięciem wymaganych wielkości parametrów wytrzymałościowych jak udarność w pierwszym okresie eksploatacji powłoki, (4 zastrzeżenia)

22g; C09d **P. 173447 T** 12.08.1974

Szczecińska Wytwórnia Farb i Lakierów, Szczecin, Polska (Danuta Defée).

Sposób otrzymywania wodorozcieńczalnego spoiwa lakierniczego

Sposób otrzymywania wodorozcieńczalnego spoiwa lakierniczego polega na tym, że produkty reakcji olejów roślinnych najkorzystniej oleju lnianego z bezwodnikiem kwasu maleinowego poddaje się działaniu w podwyższonych temperaturach frakcji dwucyklopentadianowej, a następnie kopolimeryzuje się z winylotoluenem, wobec nadtlenku banzoilu. Otrzymaną żywicę neutralizuje się substancjami zasadowymi, najkorzystniej morfoliną z dodatkami monoeteru butylowego glikolu etylenowego i rozcieńcza demineralizowaną wodą. (1 zastrzeżenie)

22g; C09d **P. 174411 T** **27.09.1974**

Mazowiecki Kombinat Przemysłu Mięsnego, Warszawa Polska (Zygmunt Kunert, Zbigniew Bożyk, Barbara Piotrowska).

Środek do zabezpieczania przed korozją opakowań blaszanych

Przedmiotem wynalazku jest środek do zabezpieczania przed korozją metalowych powierzchni cynowanych poddawanych obróbce termicznej w gorącej wodzie, zwłaszcza opakowań używanych do konserw spożywczych.

Środek według wynalazku zawiera: ług sodowy w ilości 0,5—1,5% wagowych, kwas wersenowy w ilości 1—2% wagowych, kerylobenzenosulionian sodu w ilości 0,02—0,1% wagowych, wodę w ilości 9—10% wagowych, szkło wodne w ilości 80—89% wagowych. Środek dodaje się do środowiska sterylizacji lub pasteryzacji puszek konserwowych w ilości od 0,03 do 0,3% wagowych. (1 zastrzeżenie)

22h[1]; C09f **P. 168475 T** **30.01.1974**

Wiesława Fisz, Szczecin, Polska na rzecz Szczecińskiej Wytwórni Farb i Lakierów, Szczecin, Polska (Wiesława Fisz).

Pokost porafinacyjny

Przedmiotm zgłoszenia patentowego jest pokost otrzymany z porafinacyjnych kwasów tłuszczowych, w których wolne kwasy tłuszczowe zostały zestryfikowane wobec oleju neutralnego.

Pokost według wynalazku zawiera[1] 5—95 procent wagowych oleju pentolowego oraz może zawierać kalafonię hartowaną i/lub modyfikowaną żywicę fenolowo-formaldehydową. (4 zastrzeżenia)

22k; C09k **P. 164059** 13.07.1973

Instytut Technologii Elektronowej przy Naukowo-Produkcyjnym Centrum Półprzewodników, Warszawa, Polska (Jerzy Wojciechowski, Irena Pawelska, Marek Grabiński).

Sposób wytwarzania luminoforów

Sposób według wynalazku polega na tym, że oddzielony od roztworu wodnego osad fluorków pierwiastków takich jak itr, lantan i gadolin suszy się w temperaturze 80—150°C w atmosferze gazu obojętnego a następnie praży w temperaturze 900—1200°C również w atmosferze gazu obojętnego. Luminofory według wynalazku jako aktywatory zawierają jony erbu, holmu lub talu a jako uczulacz jony iterbu. (4 zastrzeżenia)

23a; C11b P. 174066 T 12.09.1974

Politechnika Łódzka, Łódź, Polska (Janusz Kulesza, Józef Kula).

Sposób otrzymywania środka perfumeryjnego o zapachu lawendy

Sposób otrzymywania środka perfumeryjnego o zapachu lawendy polega na tym, że α-pinen lub karen-3 lub terpentynę poddaje się ozonowaniu w rozpuszczalnikach polarnych, a następnie otrzymane ozonki poddaje się reakcji wodorolizy w temperaturze 50—250°C i pod ciśnieniem 50—250 atmosfer w obecności znanych katalizatorów. Tak otrzymany surowy produkt destyluje się wyodrębniając frakcję alkoholową o temperaturze wrzenia 100—110°C przy ciśnieniu 36 mm Hg. (2 zastrzeżenia)

23b; C10g P. 167020 03.12.1973

Standard Oil Company, Chicago, St. Zjedn. Ameryki (Thomas M. Moore, Thamas F. Boyden).

Sposób hydroodsiarczania benzyny, oleju gazowego i ciężkiego destylatu z ropy naftowej oraz reformowania ciężkiej benzyny

Przedmiotem wynalazku jest proces hydroodsiarczania benzyny, oleju gazowego i ciężkich frakcji ropy naftowej w oddzielnych strefach hydroodsiarczania, połączony z procesem reformowania odsiarczonej benzyny w strefie reformowania, w celu otrzymania składników mieszanki benzynowej i wodoru, który wykorzystuje się przy hydroodsiarczaniu.

Sposób według wynalazku polega na tym, że odsiarczoną benzynę miesza się z gazem zawierającym wodór i poddaje w strefie reformowania zetknięciu z katalizatorem zawierającym szlachetny metal z VIII grupy okresowego układu pierwiastków, małą ilość metalicznego aktywatora, korzystnie renu i związany chlorowiec. Proces reformowania prowadzi się w temperaturze wynoszącej u wlotu komory co najmniej 521°C, pod ciśnieniem 3,5—17,5 atn. Z otrzymanego zreformowanego produktu oddziela się składniki mieszanek benzynowych i gaz o zwiększonej ilości wodoru. Gaz ten prowadzi się następnie kolejno przez strefy hydroodsiarczania ciężkiej benzyny, oleju gazowego i ciężkich frakcji ropy naftowej, w których zachodzi katalitycznie odsiarczanie tych produktów, przy czym odsiarczoną ciężką naftę kieruje się do strefy reformowania.

Przez zastosowanie zapasowych reaktorów, umożliwia się kolejne wyłączenie reaktorów i regenerowanie zużytego katalizatora, dzięki czemu proces można prowadzić systemem ciągłym. (14 zastrzeżeń)

23b; C10g P. 173533 16.08.1974

Pierwszeństwo: 23.08.1973 — St. Zjedn. Am. (nr 390 837)

Marathon Oil Company, Findlay, Stany Zjednoczone Ameryki (LaVaun S. Merrill, jr.).

Sposób transportowania ropy naftowej parafinowej

Sposób transportowania ropy naftowej parafinowej w formie szlamu zawierającego co najmniej 25% parafiny, polega na tym, że frakcjonuje się ropę naftową na co najmniej frakcję o wysokiej temperaturze płynności, frakcję o średniej temperaturze płynności i frakcję o niskiej temperaturze płynności. Doprowadza się do skrzepnięcia co najmniej części frakcji o średniej temperaturze płynności i część frakcji o wysokiej temperaturze płynności, miesza się co najmniej część frakcji o wysokiej temperaturze płynności z frakcją o niskiej temperaturze płynności, a następnie zeszlamowuje się zakrzepnięte cząstki z frakcją o niskiej temperaturze płynności i transportuje się węglowodorowy szlam w określonych temperaturach. (14 zastrzeżeń)

23c; C10m P. 166162 27.10.1973

„POLMO" Fabryka Mechanizmów Samochodowych, Szczecin, Polska (Leon Zubrzycki, Teresa Szczepanowska-Samocha).

Neutralizacja zużytych emulsji chłodząco-smarujących zawierających emulgatory anionowe, kationowe i niejonowe, oraz zużyte detergenty anionowe, kationowe i niejonowe

Przedmiotem wynalazku jest sposób neutralizacji zużytych emulsji chłodząco-smarujących, zawierających emulgatory anionowe, kationowe i niejonowe oraz detergenty anionowe, kationowe i niejonowe. Jako czynnik neutralizujący stosuje się według wynalazku wapno chlorowane. (1 zastrzeżenie)

23c; C11d P. 173336 T 08.08.1974

Pierwszeństwo: 28.01.1974 — Norwegia (nr 740247)

Zgłoszenie dodatkowe do zgłoszenia nr P. 168669

A/S Apothekerness Laboratorium for Specialpraeparater, Oslo, Norwegia.

Sposób odzyskiwania i stabilizowania tłuszczów, substancji tłuszczowych, białek, substancji białkowych lub ich produktów degradacji z wody użytkowej lub ze ścieków

Przedmiotem wynalazku jest sposób odzyskiwania i stabilizowania tłuszczów, substancji tłuszczowych, białek, substancji białkowych i/lub ich produktów degradacji z wody użytkowej lub z przemysłowych wód ściekowych przez traktowanie co najmniej jedną kwasowo hydrolizującą solą, metalu wprowadzoną w ilości odpowiedniej do kompleksowego związania zawartych związków organicznych i ewentualnie równoczesne lub późniejsze dodanie kwasu mineralnego do obniżenia pH do wartości 5 lub poniżej, wytrącenie wytworzonego kompleksu, za pomocą dodania zasady do uzyskania co najmniej odczynu o wartości pH 6, przy uprzednim równoczesnym lub późniejszym wprowadzeniu jonów metali ziem alkalicznych, jak i wyodrębnienie wymienianych substancji z przemysłowej wody ściekowej w postaci wodnego szlamu zawierającego substancje tłuszczowe.

Sposób według wynalazku polega na tym, że szlam zawierający substancje tłuszczowe zakwasza się kwasem mineralnym, korzystnie do pH niższego od 2 i uzyskania układu dwufazowego złożonego z fazy ciekłej i fazy stałej, stanowiącej koncentrat substancji tłuszczowych. Następnie koncentrat oddziela się i/lub ewentualnie sam koncentrat lub razem z wodną ciekłą fazą ogrzewa się i utrzymuje w stanie wrzenia do ponownego rozwarstwienia i uzyskania układu dwufazowego, w którym fazę górną stanowią kwasy tłuszczowe w postaci technicznego produktu. (3 zastrzeżenia)

23c; C10m P. 173877 T 05.09.1974

Główny Instytut Górnictwa, Katowice, Polska (Ludomir Tokarzewski, Jerzy Zakrzewski, Jan Wachowicz, Wawrzyniec Podkościelny, Wiesław Rudź).

Sposób wytwarzania trudnopalnych cieczy hydrauliczno-smarowych na bazie estrów fosforo-organicznych

Sposób według wynalazku polega na wprowadzaniu do 100 części wagowych bazowego estru fosforo-organicznego w temperaturze 50—100°C, przy ciągłym mieszaniu, 1—10 części wagowych siarczków aromatycznych zawierających w swoim składzie jedno lub dwa ugrupowania piperydynotionotiolowe. (1 zastrzeżenie)

23e; C11d P. 167667 27.12.1973

Zgłoszenie dodatkowe do zgłoszenia nr P. 161083

Wojewódzki Związek Spółdzielni Pracy Ośrodek Techniki i Organizacji, Bydgoszcz, Polska (Elżbieta Kończak).

Środek do usuwania zabrudzeń zwłaszcza z kołnierzyków i mankietów

Środek według wynalazku zawiera mieszaninę estrów siarkowych alkoholi tłuszczowych i oleju rycynowego oraz rozpuszczalników organicznych w ilościach 8—15% wagowych, sól sodową estru siarkowego alkoholi oleinowego i cetylowego w ilościach 10—50% wagowych albo alkiloarylosulfonian sodu lub kerylobenzenosulfonian sodu w ilościach 40—75% wagowych, etoksylowany kwas oleinowy z siedmioma molami tlenku etylenu w ilościach do 7% wagowych, wodę do 35% wagowych, substancję zapachową do 3% wagowych.

(1 zastrzeżenie)

24a; F23b P. 173257 T 05.08.1974

Institut Gorjuchikh Iskopaemykh, Moskwa, Związek Socjalistycznych Republik Radzieckich (Boris Fedorovich Brathenko, Jvan Timofeevich Grekhov, Viktor Timofeevich Rozhkov).

Urządzenie do spalania paliwa stałego w kotłach warzelnych

Urządzenie da spalania paliwa stałego w kotłach warzelnych, które są podłączane do systemów wodnego ogrzewania, a zawierającego palenisko z rusztem, posiada zbiornik (3) paliwa umieszczony powyżej poziomu rusztu (2), połączony z paleniskiem (I) za pośrednictwem zbiornika zasilającego (4) służącego do podawania paliwa na ruszt (2). Urządzenie posiada również zgarniającą listwę (5) zamocowaną nad rusztem (2) z możliwością zwrotno- postępowego przemieszczania się wzdłuż niego a służącą do mieszania warstwy palącego się paliwa na ruszcie (2) i zrzucania z niego żużla oraz wentylator (7) do tłoczenia powietrza w przestrzeń pod rusztem (2), przy czym zbiornik zasilający (4), zgarniająca listwa (5) i wentylator (7) połączone są z głównym regulowanym silnikiem (9), sterowanym przez termoregulator (12), którego czujnik (13) temperatur znajduje się na linii zasilającej gorącą wodą system wodnego ogrzewania.

(2 zastrzeżenia)

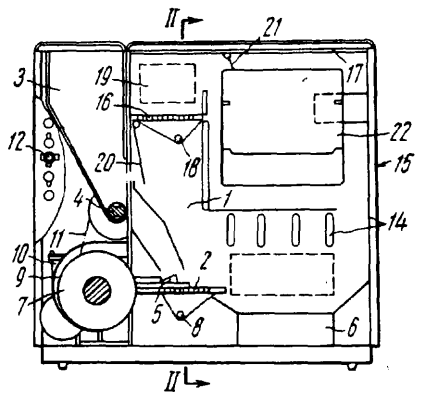

24c; F28d P. 164565 08.08.1973

Ośrodek Badawczo-Rozwojowy Suszarnictwa Płodów Rolnych „Suprol", Rogoźno Wlkp., Polska, Fabryka Maszyn Rolniczych „AGROMET-ROFAMA", Rogoźno Wlkp., Polska (Zbigniew Sarad, Jan Borycki).

Palnik na paliwo ciekłe zwłaszcza dla generatora ciepłego powietrza do suszarni sypkich płodów rolnych

Przedmiotem wynalazku jest palnik na ciekłe paliwo zwłaszcza dla generatora ciepłego powietrza do suszarni sypkich płodów rolnych takich jak ziarna zbóż, zielonka i tym podobne.

Palnik według wynalazku charakteryzuje się tym, że jego komora parowania (1) ma kształt cylindra i jest umocowana najkorzystniej mimośrodowo w cylindrycznej obudowie (2) pomiędzy jej pionowymi ścianami (3), (4) oraz posiada otwory (15), (17) łączące wnętrze komory (1) z wnętrzem obudowy (2), która jest połączona z wentylatorem przewodem (7) usytuowanym najkorzystniej w jej części najbardziej odległej od komory parowania (1). (4 zastrzeżenia)

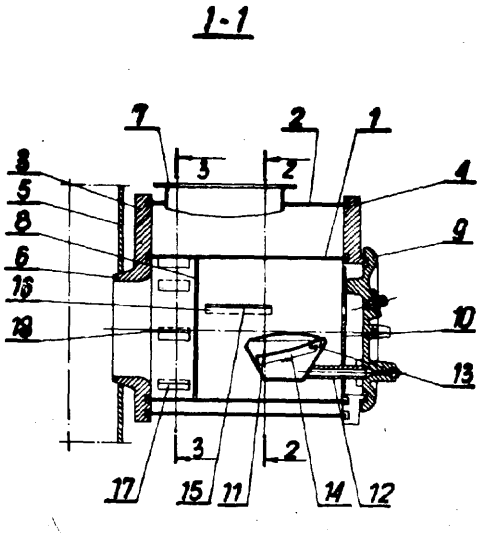

24g; F23j P. 165092 07.09.1973

Ośrodek Badawczo-Rozwojowy Suszarnictwa Płodów Rolnych „Suprol", Rogoźno Wlkp., Polska, Fabryka Maszyn Rolniczych „AGROMET-ROFAMA", Rogoźno Wlkp., Polska (Zbigniew Sarad).

Iskrochron zwłaszcza dla generatora ciepłego powietrza do suszenia sypkich płodów rolnych

Przedmiotem wynalazku jest iskrochron zwłaszcza dla generatora ciepłego powietrza do suszenia sypkich płodów rolnych takich jak zielonka, ziarna zbóż i tym podobne.

Iskrochron o postaci cyklonu połączonego z kominowym przewodem generatora ciepłego powietrza posiada żaluzję (2) osadzoną wewnątrz kominowego przewodu (1) pod kątem mniejszym od 90 stopni do kierunku przemieszczania zanieczyszczonych spalin, przy czym w ściance kominowego przewodu (1) ma wylotowy otwór (4) usytuowany na drodze przemieszczania iskrowego pyłu poniżej żaluzji (2), poprzez który z kominowym przewodem (1) jest połączony cyklon (5). Cyklon (5) ma mniej więcej kształt prostopadłościanu, którego górna ściana (11) i łącząca się z nią górna część tylnej ściany (12), mają postać powierzchni bocznej walca. Poza tym cyklon (5) zaopatrzony jest w cylindryczny przewód (14) otwarty na końcach i wyposażony w otwór (16) wykonany w jego ścianie w środku długości, który jest osadzony wewnątrz cyklonu (5) i przechodzi przez jego boczne ścianki (10). Otwór (16) jest zwrócony w kierunku dennej ściany (13) cyklonu (5). Przewód (14) jest połączony stycznie z przednią ścianą (7) cyklonu (5) poniżej jego wlotowego otworu (6) tak, że utworzona pomiędzy górną ścianą (11) i przewodem (14) przestrzeń cyklonu (5) ma kształt zakrzywionego w dół w kierunku jego dennej ściany (13) kanału (15) o postaci dyfuzora.

Wynalazek może mieć zastosowanie nie tylko dla generatora ciepłego powietrza do suszenia sypkich płodów rolnych, ale wszędzie tam, gdzie istnieje generator spalin zanieczyszczonych iskrowym pyłem, a więc może być również umieszczony bez specjalnej adaptacji przy wylocie rury wydechowej silników ciągnikowych jak również kominów parowozów uniemożliwiając wydobywanie się iskier. (3 zastrzeżenia)

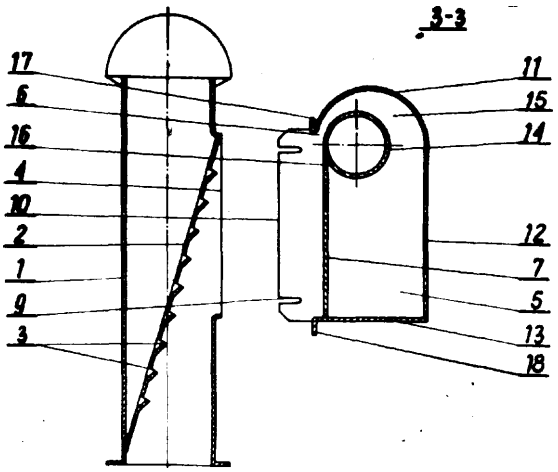

24e; C10j P. 174226 20.09.1974

Pierwszeństwo: 17.10.1973 — RFN (nr P 2352078.7)

STEAG Aktiengesellschaft, Essen, Republika Federalna Niemiec (Fritz Zimmermann, Hans-Joachim Pogrzeba).

Reaktor do ciśnieniowego zgazowania węgla

Przedmiotem wynalazku jest reaktor do ciśnieniowego zgazowania węgla z naczyniem reakcyjnym, w którym między ścianką naczynia i otaczającym ją płaszczem utworzona jest przestrzeń, przez którą przepływa woda chłodząca. Ze wspomnianą przestrzenią połączony jest umieszczony na naczyniu reakcyjnym kolektor, z którego odparowana woda chłodząca przechodzi w postaci pary nasyconej przewodem parowym do naczynia reakcyjnego.

Istota wynalazku polega na tym, że: kolektor (9) posiada zaopatrzoną w przelew ściankę boczną (10) umieszczoną wewnątrz płaszcza (7), przez którą poprowadzony jest przewód (14) łączący kolektor (9) ze zbiornikiem wyrównawczym (15). Przewód (14) jest ułożony na dnie kolektora (9) i poziomo poprowadzony do zbiornika wyrównawczego (15). Ponadto przewód (14) jest szczelnie poprowadzony przez ściankę boczną (10). Przelew utworzony jest przez górną krawędź (11) ścianki bocznej (10). Ścianka naczynia (2) wystaje ponad naczynie reakcyjne (1) i tworzy ściankę boczną (10) kolektora (9). (6 zastrzeżeń)

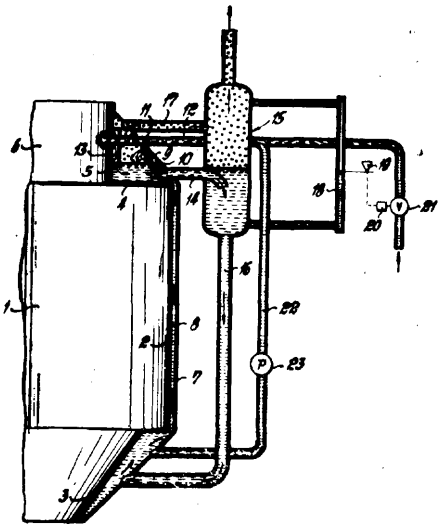

25a; D04b P. 174170 18.09.1974

Pierwszeństwo: 18.09.1973 — Wielka Brytania (nr 43704/73)

09.02.1974 — Wielka Brytania (nr 6002/74)

Joseph Venczel, Salford, Lancashire, Wielka Brytania (Joseph Venczel).

Sposób wykrywania uszkodzonych igieł dziewiarskich w maszynie dziewiarskiej i urządzenie do stosowania tego sposobu

Przedmiotem wynalazku jest sposób i urządzenie do wykrywania uszkodzonych igieł dziewiarskich w maszynie dziewiarskiej, w której igły umieszczone są na okręgu pomiędzy źródłem światła (22) oraz rozmieszczonymi wyżej i niżej w pionie czujnikami fotoelektrycznymi (18, 20). Sposób według wynalazku polega na tym, że kierunek promieni świetlnych ze źródła (22) do dwu przyrządów fotoelektrycznych jest nachylony pod pewnym kątem do stycznej okręgu przy promieniu przecinającym okrąg, tak że igły przesuwają się kolejno przez promienie. Cień haczykowego końca (2) każdej igły jest rzutowany na górny przyrząd fotoelektryczny (18) zanim cień jakiejkolwiek innej części igły pojawi się na dolnym przyrządzie fotoelektrycznym. Dotyczy to wkroczenia w promień nieuszkodzonej igły. Igły z odłamanymi haczykami lub zamkniętymi zapadkami powodują, że cień rzutowany jest na dolny przyrząd fotoelektryczny (20) zanim jakikolwiek cień osiągnie górny przyrząd fotoelektryczny (18), co stanowi sygnał do włączenia alarmu i/lub zatrzymania maszyny dziewiarskiej. Urządzenie według wynalazku posiada źródło światła (22), przyrządy fotoelektryczne (18, 20) umocowane na ramieniu (16). Ramię (16) umieszczone jest w obudowie (14) zamocowanej na maszynie dziewiarskiej. Przyrządy fotoelektryczne są połączone przewodem (32) z zespołem kontrolnym (34). Zespół kontrolny (34) połączony jest z przekaźnikiem (36), który jest przyłączony do zespołu zatrzymującego (38) maszyny dziewiarskiej i do zespołu alarmowego (40). (10 zastrzeżeń)

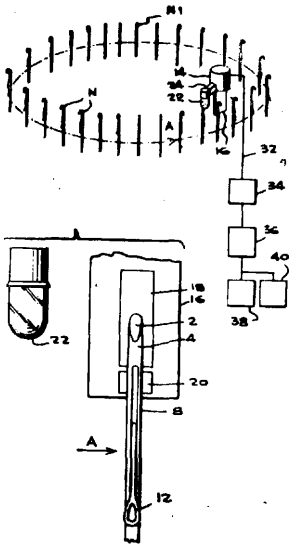

25b; D04c P. 174125 T 16.09.1974

Politechnika Łódzka, Łódź, Polska (Roman Hoffman).

Sposób umieszczania wrzeciona na pleciarce

Sposób umieszczania wrzecion na pleciarce do pleciarek okrągłych polega na tym, że prowadnik wylotowy przędzy (5) jest umieszczony z tyłu wrzeciona (2) przy kierunku obiegu wrzeciona (2) zgodnym z kierunkiem odwijania przędzy z nawoju, zaś przy kierunkach przeciwnych prowadnik (10) jest umieszczony z przodu wrzeciona (6).

Takie umieszczenie wrzecion (2) i (6) na pleciarce pozwala wykorzystać do napędu cewki tylko siły bezwładności bez stosowania jakichkolwiek dodatkowych urządzeń. (1 zastrzeżenie)

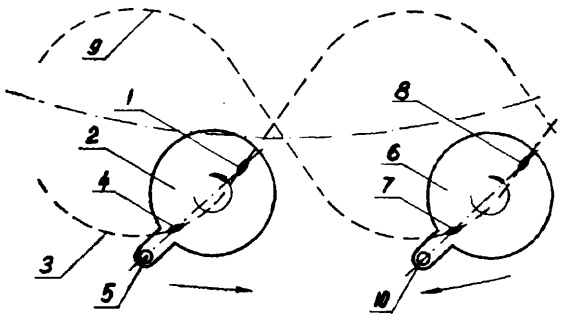

25b; D04c P. **174126** T 16.09.1974

Politechnika Łódzka, Łódź, Polska (Roman Hoffman).

Wrzeciono pleciarki

Wrzeciono (1) pleciarki, przeznaczone szczególnie do pleciarek płaskich, posiada prowadnik wylotowy (6) przędzy, który leży w płaszczyźnie tworzącej z płaszczyzną płetw (4 i 5) kąt mniejszy niż 90° w kierunku odwijania przędzy na cewce.

Takie ukształtowanie wrzeciona (1) zapewnia obrót cewki tylko przy wykorzystaniu sił bezwładności. Otwarcie mechanizmu blokującego obrót cewki jest zsynchronizowane z działaniem sił bezwładności obracających cewkę w kierunku odwijania przędzy.

(1 zastrzeżenie)

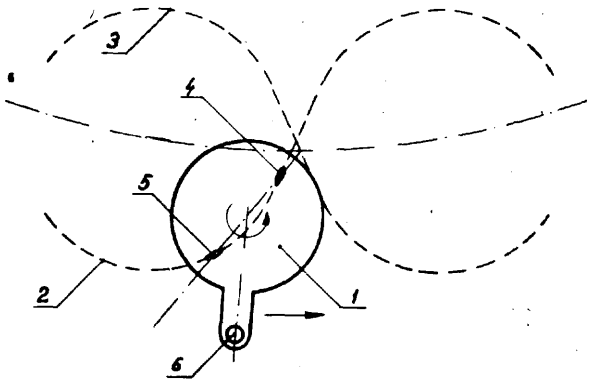

26d; C10k P. 173405 T 10.08.1974

Instytut Naftowy, Kraków, Polska (Mieczysław Martynek, Stanisław Sebastianka).

Sposób usuwania par rtęci z gazów a zwłaszcza z gazu ziemnego

Przedmiotem wynalazku jest sposób usuwania par rtęci z gazów a zwłaszcza z gazu ziemnego polega na chemisorpcji rtęci na sorbencie stałym, którym jest trójfenylochlorometan. Obciążony sorbent można wymienić, lub poddać regeneracji strumieniem gazowego chloru. (1 zastrzeżenie)

27c; F04d **P.** 173606 21.08.1974

Zgłoszenie dodatkowe do patentu nr 69317

Fabryka Urządzeń Mechanicznych „Ostrzeszów", Ostrzeszów, Polska (Andrzej Korupczyński)

Sprężarka o uszczelnieniu **zmiennoliniowym**

Sprężarka o uszczelnieniu zmiennoliniowym, w której tłok (7) porusza się ruchem płaskim postępowym po okręgu koła w płaszczyźnie prostopadłej do jego tworzących, posiada spiralne występy (17) i rowki (23) na tłoku (7) oraz spiralne występy (16) i rowki (22) na cylindrze (4) o wysokości malejącej w kierunku do środka tłoka (7) i cylindra (4), zaś powierzchnie rowków (23) i (22) są odpowiednio tak ukształtowane, aby czoła tych występów (17) i (16) były obwiedniami den rowków (22) i (23) w ruchu postępowym płaskim po okręgu koła dla dowolnego punktu czół występów (17) i (16) na drodze π. (1 zastrzeżenie)

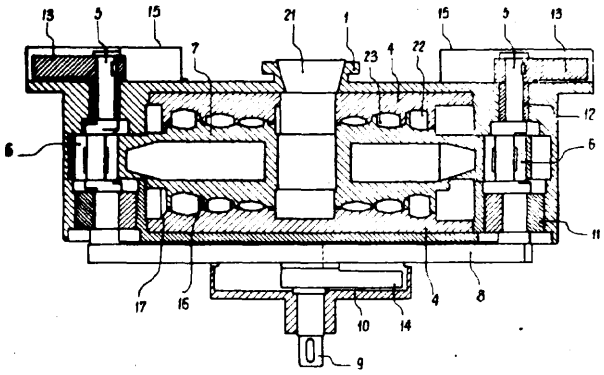

30a; A61b P. 167319 14.12.1973

Instytut Biologii Doświadczalnej, Polska Akademia Nauk, Warszawa, Polska (Janusz Bęczkowski, Józef Folga).

Generator bodźców wzrokowych dla badań biologicznych

Generator według wynalazku ma zastosowanie w doświadczeniach biologicznych do badania percepcji wzrokowej na zwierzętach a zwłaszcza na preparatach oczno-mózgowych. Umożliwia stosowanie bodźców naturalizowanych w warunkach eliminujących czynniki zakłócające. Generator posiada ekran (4) z prostokątnym okienkiem zaopatrzonym w oświetloną tylną ścianę (6).

Między ekranem (4) a ścianą (6) jest umieszczone napędzane cięgno (11) z jednym lub więcej uchwytami (12) do których są mocowane bodźce takie jak piłeczka, patyczek itp. W okienku są widoczne tylko przesuwające się bodźce. Prędkość i kierunek ruchu bodźców są regulowane. Ekran (4) jest umocowany przesuwnie we wszystkich kierunkach i obrotowo w płaszczyźnie prostopadłej do osi obserwacji.

(7 zastrzeżeń)

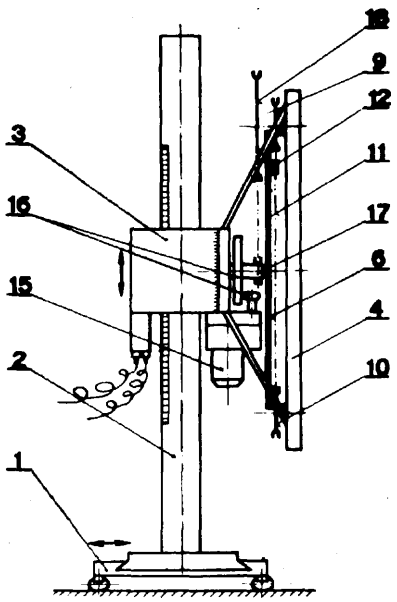

30a; A61b **P. 167527** 21.12.1973

Instytut Biologii Doświadczalnej, Polska Akademia Nauk, Warszawa, Polska (Jacek Loth).

Układ stymulatora bipolarnych prądowych impulsów prostokątnych

Układ stymulatora według wynalazku posiada zespół sterujący, który stanowią połączone ze sobą kolejno: generator sterujący (1) o regulowanej częstotliwości przetwarzania impulsów, układ opóźniający (2) i układy (3, 4) regulacji czasu trwania impulsów. Zespół wyjściowy złożony jest z dwu źródeł prądowych (5, 6) oraz obwodu kluczowania (7). Na wyjściu stymulatora może być dołączony układ (10) ograniczający napięcie wyjściowe.

Stymulator znajduje zastosowanie w badaniach biologicznych, medycznych oraz w przyrządach pomiarowych i układach automatyki. (1 zastrzeżenie)

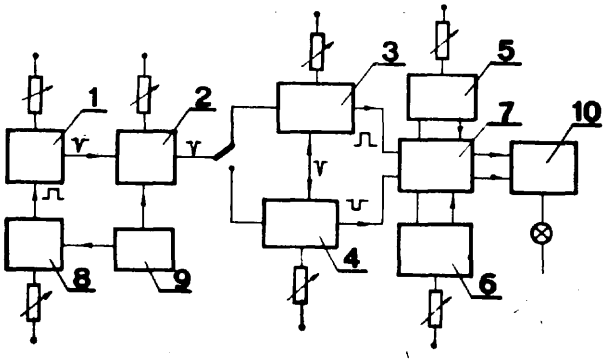

30a; A61b P. 167633 24.12.1973

Akademia Medyczna, Wrocław, Polska (Tomasz Cieszyński).

Zestaw do leczenia polaryzacją bioelektryczną

Przedmiotem wynalazku jest zestaw do leczenia polaryzacją bioelektryczną znajdujący zastosowanie w przypadkach opóźnienia i braku zrostu kostnego po złamaniach, przy niedorozwoju kończyn przez pobudzenie wzrostu kości u dzieci i przy zwalczaniu zakażenia ropnego tkanki kostnej przez zahamowanie wzrostu drobnoustrojów.

Zestaw według wynalazku składa się z układu elektrostatycznego i układu elektrodynamicznego, z których każdy posiada zespół elektrod, których wspólną cechą jest to, że mają postać folii metalowych lub metalowych warstw pokrywających inne materiały dające się dowolnie kształtować. W układzie elektrostatycznym każda z dwóch elektrod tworzących parę posiada odmienny własny potencjał elektryczny. Układ elektrodynamiczny składa się ze źródła napięcia stałego (3), woltomierza (4), mikroamperomierza (5), potencjometru (6) oraz dwóch elektrod (1) i (2) z których jedna jest dodatnia, a druga ujemna. (1 zastrzeżenie)

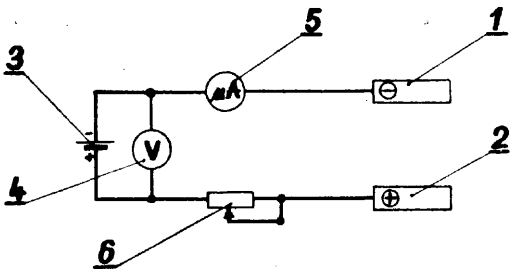

30a; A61b **P. 167715** **29.12.1973**

Ośrodek Badawczo-Rozwojowy Techniki Medycznej „ORMED", Warszawa, Folska (Marian Weiss, Andrzej Lietz, Mieczysław Pikiewicz, Karol Grams, Edward Szymański).

Łóżko uniwersalne dla ciężko porażonych

Łóżko uniwersalne dla ciężko porażonych stosowane jest w służbie zdrowia. Zawiera ono podstawę (1) oraz umieszczoną na niej ramę (4), wspartą na sworzniach (5), a na drugim końcu na słupkach (6), przy czym ramę (4) można odchylać od położenia poziomego przy pomocy odnośnika (3). Na ramie (4) umieszcza się leże łamane (A), które można wymienić na leże przechylne (B). Leże łamane **(A)** ma segmenty (14) odchylane przy pomocy podnośników (18), leże przechylne (B) zawiera segment środkowy i segmenty boczne opierające się o krawędzie ramy (4), przy czym leże przechylne (B) jest przechylane na boki poprzez śrubę przy pokręcaniu korbą. Po wymienieniu podstawy (1) na inną, konstrukcja pozwala na uzyskanie pozycji Trendelenburga. Łóżko zawiera również ramę wyciągową (38). (7 zastrzeżeń)

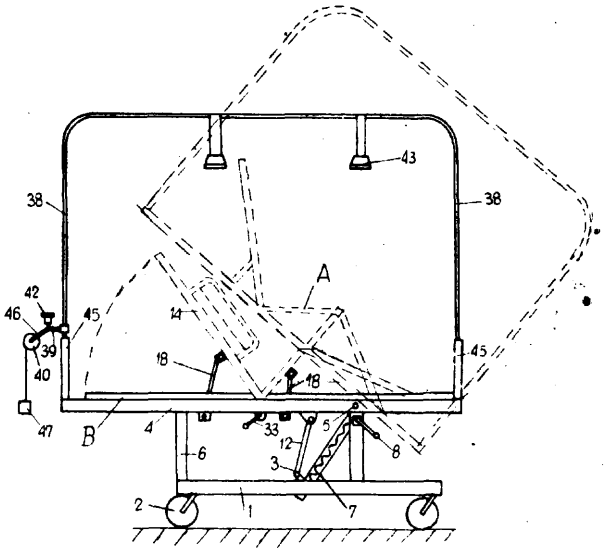

30a; A61b P. 174073 T 13.09.1974

Sląska Akademia Medyczna im. L. Waryńskiego, Katowice, Polska (Tatiana Gierek).

Osłona ucha dla wyznaczenia progu słyszenia przewodnictwem kostnym

Przedmiotem wynalazku jest osłona ucha przy wyznaczaniu progu słyszenia przewodnictwem kostnym. Dla właściwego oznaczania progu przewodnictwa kostnego koniecznym jest osłanianie ucha badanego przed promieniowaniem energii akustycznej przekazywanej z wibratora na drodze przewodnictwa powietrznego. Warunki te uzyskuje się dzięki wynalazkowi, w którym osłonę ucha ukształtowano w tubę

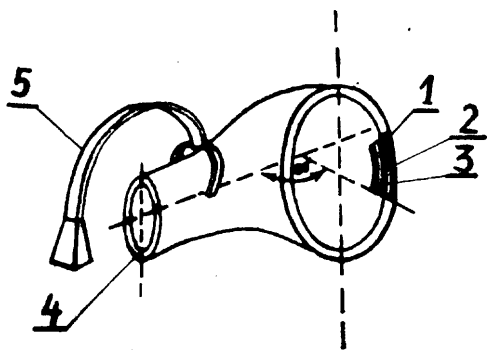

o przekroju (4) eliptycznym rozszerzającym się, przy czym w połowie swej długości tuba jest skręcona o kąt 90°, a płaszczyzny tuby wyłożone są warstwą żywicy epoksydowej (1), warstwą sukna bilardowego (2) i powtórnie warstwą sukna bilardowego (3). Tuba jest wyposażona w uchwyt (5) na głowę, który stanowi sprężyna dociskająca. Dzięki wynalazkowi uzyskano możliwość wyznaczania progu słyszenia przewodnictwem kostnym z wyeliminowaniem wpływu przewodnictwa powietrznego. (1 zastrzeżenie)

30d; A61f **P. 167290** 13.12.1973

Akademia Medyczna, Wrocław, Polska (Stanisław Krzaklewski, Andrzej Reszczyński, Henryk Suski).

Przestrzenna wewnątrzmaciczna wkładka antykoncepcyjna

Przedmiotem wynalazku jest przestrzenna wewnątrzmaciczna wkładka antykoncepcyjna, która po wprowadzeniu za pomocą zwykłego insertora do jamy macicy przybiera w niej samoczynnie postać przestrzennej bryły.

Wkładka posiada dwa ramiona (1), (2), których jedne końce połączone są ze sobą trwale, a następnie w dalszym przebiegu tworzą dwie spirale przestrzenne wzdłuż osi (4), (5) przecinających się pod kątem ostrym. W przekroju poprzecznym ramiona (1, 2) mają kształt kołowy. Części ramion (1, 2) tworzące spirale posiadają około półtora zwoju i stanowią względem siebie lustrzane odbicie. W pobliżu miejsca zakończenia pierwszego zwoju spirali ramiona (1, 2) unieruchomione są względem siebie łącznikiem (6) wykonanym z miedzi. W miejscu (3) połączenia końców obu ramion zamocowana jest nić (7) ułatwiająca wyjęcie wkładki z macicy. (3 zastrzeżenia)

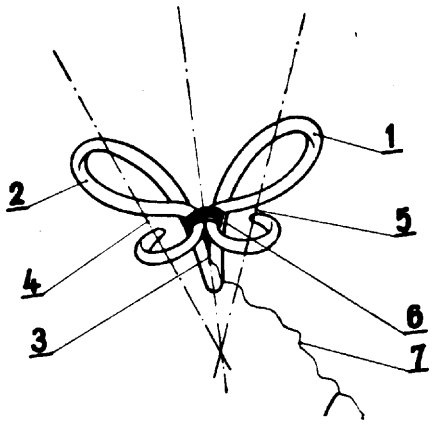

30d; A61f **P. 167825** 31.12.1973

Centralne Laboratorium Dziewiarstwa, Łódź, Polska (Mieczysław Antosz).

Oplatarka protez naczyń krwionośnych

Oplatarka protez naczyń krwionośnych posiada głowicę (8), na której umieszczone są: szpulka z nićmi, naprężacz talerzykowy (10) i wodzik (11). Głowica (8) jest wprawiana w ruch obrotowy układem pasowym, a ruch posuwisty jest przenoszony śrubą pociągową (4) przez tuleję (13) posiadającą wycinek nakrętki (14). Oplatarka posiada na pręcie (16) przesuwnie mocowane wsporniki (17 i 18) do umieszczania w nich formy (25) z protezą. (1 zastrzeżenie)

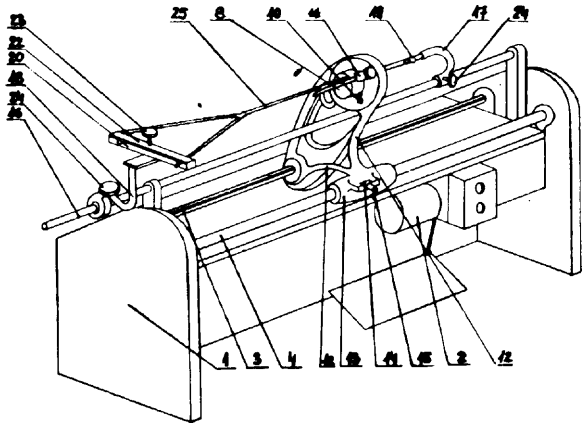

30e; **A61g** **P. 167146 T** 06.12.1973

Żywiecka Fabryka Sprzętu Szpitalnego, Żywiec, Polska (Jan Jurasz, Eugeniusz Piechota, Zygmunt Gląb).

Łóżko szpitalne z łamanym leżem

Łóżko szpitalne z łamanym leżem stanowi jeden z podstawowych sprzętów wyposażenia sali chorych w oddziałach chirurgicznych i ortopedycznych. Umożliwia ono uzyskanie żądanych pozycji ułożenia ciała chorego w czasie leczenia. Dzięki swej konstrukcji łóżko zapewnia uzyskiwanie wymaganej ilości pozycji ułożenia ciała chorej osoby, oraz łatwą i płynną zmianę ułożenia w poszczególnych pozycjach jak też płynne przejście z jednej pozycji do drugiej, bez potrzeby zdejmowania chorego z łóżka, dzięki zastosowanym układom napędowym korbowo-śrubowym.

Korpus łamanego leża składa się z ramy (1) oparcia pleców, ramy (2) siedzenia, ramy (3) uda i ramy (4) podudzia, które połączone są ze sobą przegubowo. Zmiana położenia pozycji chorego następuje przez zastosowanie układów napędowych korbowo-śrubowych (7) i (8). Korpus łamanego leża ma wspólną oś obrotu zawieszenia leża umieszczoną na bokach ramy nośnej (6) w połowie długości ramy (2) siedzenia. Zębatka i pokrętło służą do unieruchamiania ramy (2) siedzenia w wymaganej pozycji. Przesuwne przetyczki na przegubie ramy (2) siedzenia i ramy (3) uda służą do łączenia tych ram w układ sztywny. Układ napędowy (7) jest złożony z korby (12) wałka napędowego (13) z gwintem, po którym przesuwa się tulejka (14) połączona z cięgłem (16). Korba (12) zamocowana jest przegubowo między dwoma płytkami (27). Układ napędowy (8) stanowi korba (17), wałek napędowy z gwintem i przesuwną tulejką, połączoną przegubowo z parą cięgieł i parą przegubów. (5 zastrzeżeń)

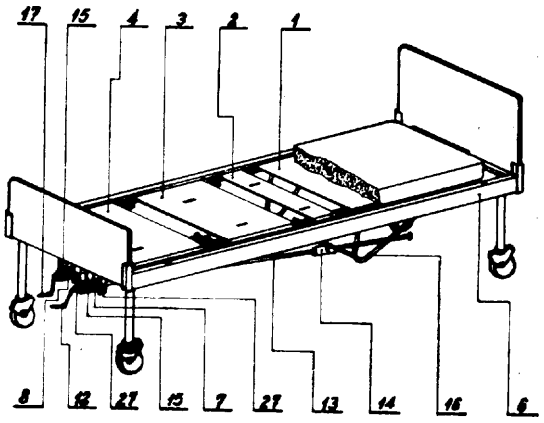

30h; C12d **P. 165549** 29.09.1973

Tarchomińskie Zakłady Farmaceutyczne „Polfa", Warszawa, Polska (Edward Borowski, Kazimierz Dzięgielewski, Sławomir Ulikowski, Andrzej Schaeffer, Janina Karasińska, Krzysztof Brodowski).

Sposób otrzymywania czystego kompleksu edein i rozdziału edein

Sposób w/g wynalazku polega na tym, że kompleks edein sorbuje się z roztworem na kationicie karboksylowym w postaci soli, desorbuje się antybiotyk ze złoża jonitowego wodnym lub wodno-organicznym roztworem zasady (NH_4OH, aminy) w obniżonej temperaturze, usuwa się nadmiar eluenta, zobojętnia się eluat do pH o wartości 4,0—7,0 roztworem kwasu mineralnego lub organicznego, przeprowadza się rozdział edein z uzyskanego kompleksu metodą chromatografii jonowymiennej przy zastosowaniu nośnika anionowymiennego w formie wodorotlenowej i wody jako eluenta, wyodrębnia się poszczególne edeiny w postaci soli z kwasem organicznym i oczyszcza w procesie filtracji molekularnej przy zastosowaniu nośnika Sephad'ex LH-20 i rozpuszczalnika organicznego.

Metodykę powyższą można zastosować równocześnie do otrzymania kompleksu edein (bez ich rozdzielania), poszczególnych edein (w przypadku uzyskania szczepu bakteryjnego wytwarzającego tylko jedną z edein) i do rozdziału edein. Edeiny stosowane są również w biochemii jako odczynniki. (5 zastrzeżeń)

30h; A61k **P. 168792** 13.02.1974

Zgłoszenie dodatkowe do patentu nr 53296

Instytut Przemysłu Zielarskiego, Poznań, Polska (Bolesław Adamczewski, Jerzy Lutomski, Bolesław Dąbrowski, Bronisław Kotlarek, Marian Scigacz, Roman Smukowski).

Sposób wytwarzania **bezwonnego leku z cebulek** czosnku

Sposób wytwarzania bezwonnego leku z cebulek czosnku liofilizowanych wg patentu nr 53296, charakteryzuje się tym, ze całe podziemne części czosnku rozdrabnia się w temperaturze otoczenia, liofilizuje i przetwarza uzyskany produkt wraz z łuskami na postać dozowaną leku w kompozycjach prostych i złożonych przez proszkowanie, mieszanie, granulowanie, prasowanie i powlekanie z dodatkiem środków przeciwzapachowych i wodochłonnych lub bez tych dodatków, przy czym jako środki przeciwzapachowe stosuje się mieszaninę chlorofiliny z chlorofilem i/lub sam chlorofil i/lub olejożywicę pieprzowcową, a do powlekania tabletek stosuje się ftalan acetylocelulozy odpowiednio fizykochemicznie modyfikowany. (4 zastrzeżenia)

30k; A61m **P. 167036** 04.12.1973

Instytut Genetyki i Hodowli Zwierząt PAN, Jastrzębiec, Polska (Andrzej Zawilski).

Strzykawka do sztucznego **unasieniania** matek pszczelich

Strzykawka według wynalazku jest wyposażona w wymienny pojemnik (9) umieszczony między gniazdem komory cylindra (2) strzykawki a igłą (6) do unasieniania. Pojemnik służy do pobierania nasienia od wielu trutni i następnie unasieniania kolejno wielu matek. Może też być wykorzystany do przechowywania oraz transportu nasienia.

Strzykawka znajduje zastosowanie w zakładach badawczych zajmujących się pszczelarstwem oraz w ośrodkach hodowlanych produkujących matki pszczele. (3 zastrzeżenia)

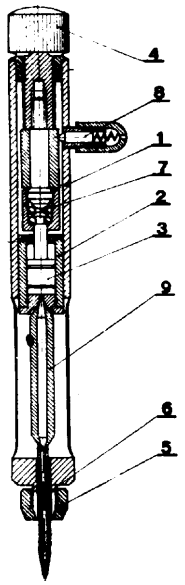

31b¹; B22c P. 167423 17.12.1973

Politechnika Szczecińska, Szczecin, Polska (Wojciech Gutowski, Franciszek Krzemień).

Sposób modyfikacji własności technologicznych sypkich mas do wyrobu form i rdzeni odlewniczych, ze spoiwami **ciekłymi**, zwłaszcza samoutwardzalnych, termoutwardzalnych i szybkowiążących

Istota wynalazku polega na zastosowaniu do masy dodatku modyfikatora w postaci związku powierzchniowo-czynnego, najkorzystniej kondensatu kwasu oleinowego z N-metylotauryną lub wodosiarczanu dodecylopiryniowego lub mieszaniny produktów addycji tlenku etylenu do wyższych kwasów tłuszczowych w ilości zapewniającej uzyskanie najniższego napięcia powierzchniowego spoiwa ciekłego zawartego w masie, jednak w ilości nie większej od powodującej przejścia masy w stan ciekły. Najkorzystniej stosować jest dodatek modyfikatora w ilości 0,1 do 3,0 części wagowych w stosunku do spoiwa zawartego w masie. (2 zastrzeżenia)

31b¹; B22c **P. 167607** 22.12.1973

Politechnika Szczecińska, Szczecin, Polska (Wojciech Gutowski, Stanisław Mazuryk).

Sposób ciągłego dozowania cieczy i urządzenie do stosowania tego sposobu

Sposób ciągłego dozowania cieczy według wynalazku polega na tym, że ciecz dostarczaną nieustannie z dowolnego źródła zasilającego przepuszcza się najkorzystniej z nadmiarem przez zbiornik spiętrzający w postaci jednej komory, lub najlepiej kilku komór spiętrzających, połączonych ze sobą hydraulicznie tak, by stabilizowały jej przepływ i tłumiły falowanie, a natężenie odpływu tej cieczy z odpowiedniej komory do mieszarki lub innego zbiornika reguluje się najlepiej bezstopniowo — w granicach od zero do ustalonej wartości maksymalnej — przez zmianę poziomu ustawienia przelewu recyrkulacyjnego i upustu, przy czym wysokość spiętrzenia cieczy dobiera się w zależności od żądanego natężenia ilości dozowanej cieczy.

Urządzenie do stosowania tego sposobu według wynalazku charakteryzuje się tym, że oprócz układu ciągłego zasilania cieczą, wyposażonego korzystnie w pompę (8) o stałej wydajności, posiada zbiornik (1) spiętrzający w postaci jednej lub wielu komór, wyposażony w przelew recyrkulacyjny (2) i upust (3) połączone suwakiem (5) oraz środki do zmiany ich poziomu ustawienia. Przelew (2) i upust (3) są odpo-

wiednio podłączone do zbiornika najlepiej do ostatniej komory spiętrzającej, przy zastosowaniu przewodów korzystnie elastycznych. Urządzenie posiada ponadto wyskalowaną (7) prowadnicę z suwakiem (5), przymocowaną najkorzystniej pionowo np. do bocznej ścianki zbiornika (1) spiętrzającego lub pobocznicy mieszarki. Suwak (5) jest połączony ze znanymi środkami do zmiany jego położenia (np. śrubą pociągową), które stosownie do potrzeb, zwłaszcza zaś wymaganego stopnia dokładności — napędza się ręcznie lub mechanicznie. (4 zastrzeżenia)

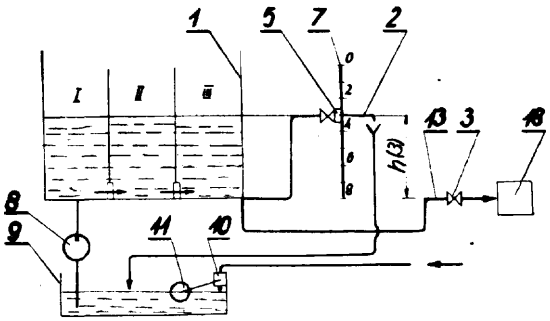

31b¹; B22c P. 173219 T 01.08.1974

Instytut Odlewnictwa, Kraków, Polska (Zygmunt Grodziński, Jur Piszak, Tadeusz Rzepa, Maciej Kowalówka, Tadeusz Fryc, Józef Magiera, Henryk Foltyn).

Preparat do sporządzania mas formierskich i rdzeniowych oraz pokryć ochronnych

Preparat przeznaczony jest do sporządzania mas formierskich i rdzeniowych oraz pokryć ochronnych. Preparat ten otrzymuje się z otuliny termicznej stosowanej przy produkcji elektrod grafitowych. Otulina ta jest mieszaniną koksiku, piasku kwarcowego i trocin drzewnych. W procesie wytwarzania elektrod grafitowych mieszanina ta pod wpływem wysokiej temperatury wynoszącej ponad 2000°C, zmienia szereg swych pierwotnych własności fizyko-chemicznych dając produkt wyjściowy o odmiennym składzie jakościowym: koks, grafit, węgiel drzewny, karborund, kwarcyt, krystobalit oraz szkliwo krzemianowe. Preparat dodawany jest do masy formierskiej i rdzeniowej jako rozluźniacz lub środek podwyższający ognioodporność w ilości 0,5 do 98% wagowych lub stosowany jest do sporządzania pokryć ochronnych wodnych lub alkoholowych jako osnowa ognioodporna w ilości 1 do 99% wagowych w stosunku do wagi pozostałych składników suchych. (3 zastrzeżenia)

31b¹; B22c **P. 174156 T** 17.09.1974

Politechnika Śląska im. Wincentego Pstrowskiego Gliwice, Polska (Piotr Wasilewski, Roman Swierczek, Józef Dudka, Stefan Płatek).

Kompozycja poślizgowa **dla celów formierskich**

Kompozycja poślizgowa wodno-olejowa dla celów formierskich składa się z 30 do 45 części wagowych oleju mineralnego lub mieszaniny oleju mineralnego z olejem roślinnym, 5 do 15 części wagowych mieszaniny co najmniej dwóch niejonowych substancji powierzchniowo czynnych z grupy pochodnych polioksyetylenu ze skrobią i/lub skrobią modyfikowaną i reszty wody. (2 zastrzeżenia)

31b²; B22d P. 163964 T 10.07.1973

Biuro Projektów Przemysłu Hutniczego „Biprohut", Gliwice, Polska (Daniel Dybał, Stanisław Sąsiadek, Leszek Chomicki, Ignacy Mydlarz).

Wylew kadzi zwłaszcza stalowniczej

Wylew kadzi zwłaszcza stalowniczej stanowi szamotowy kamień wylewowy umieszczony wewnątrz kadzi, mający wewnątrz wymienny wysokoglinowy wylew (4), do którego jest dociśnięta nieobrotowa wysokoglinowa kształtka (5), do której z kolei dociskana jest wysokoglinowa obrotowa wylewowa kształtka (1) z ukośnym mimośrodowym otworem (2). Kształtka (1) ma połączenie z biceramicznym wylewem (8), z którym razem są osadzone w stalowej obrotowej obudowie (7), zaś obrotowa obudowa (7) spoczywa na dociskowej płycie (16), która to płyta (16) za pomocą sprężyn (9) i śrub (13) powoduje dociskanie się wzajemne kształtek. Stalowa obrotowa obudowa (7) jest zaopatrzona w klucz do jej obracania. (2 zastrzeżenia)

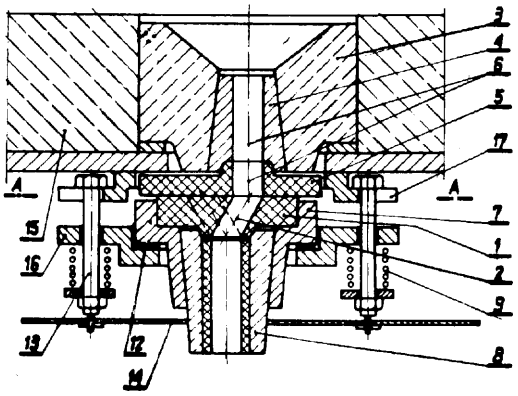

31b²; B22d P. 173685 26.08.1974

Pierwszeństwo: 26.10.1973 — USA (nr 409835)

USS Engineers and Consultants, Inc., Pittsburg, Stany Zjednoczone Ameryki (James Thomas Shapland).

Dysza wlewowa

Dysza wlewowa przeznaczona jest do kadzi odlewniczej.

Dysza wlewowa (10) wykonana z ogniotrwałego materiału ustalona swym górnym końcem w uchwycie za pomocą zacisku« (17), zawiera taśmę metalową (19) posiadającą otwory, do których wchodzi zacisk (17) oraz karb (21) zapobiegający poosiowemu przemieszczaniu dyszy (10).

Dysza wlewowa znajduje zastosowanie przy wlewaniu ciekłego metalu do formy urządzenia do ciągłego odlewania. (10 zastrzeżeń)

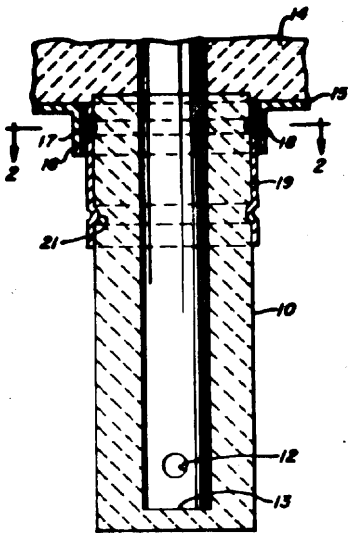

31b²; B22d **P. 173726 T** 28.08.1974

Biuro Projektów Przemysłu Hutniczego „Biprohut", Gliwice, Polska (Józef Piernikarczyk, Kazimierz Gajos).

Wylew kadzi, zwłaszcza stalowniczej

Wylew przeznaczony jest do kadzi zwłaszcza stalowniczej. Wylew kadzi stanowi wylewny kamień (2) umieszczony wewnątrz kadzi z gniazdem w kształcie pierścieniowego wgłębienia.

Do wgłębienia kamienia wylewowego (2) dopasowana jest zamykająca grzybkowa kształtka (1), osadzona przesuwnie pionowo w wylewowym kamieniu (2) za pośrednictwem zewnętrznej stożkowej tulei (8) i wewnętrznej prowadzącej tulei (9). Kamień (2) wylewu z gniazdem ma wylewową tuleję (3) przechodzącą przez dolną wylewową kształtkę **(4)**, mocowaną do kadzi za pomocą obejmy (10). W dolnej części poniżej dna kadzi grzybkowa zamykająca kształtka (1) ma połączenie za pośrednictwem popychacza (5) i przetyczki (6) z układem dźwigni (7) dla podnoszenia i opuszczania kształtki zamykającej (1).

(3 zastrzeżenia)

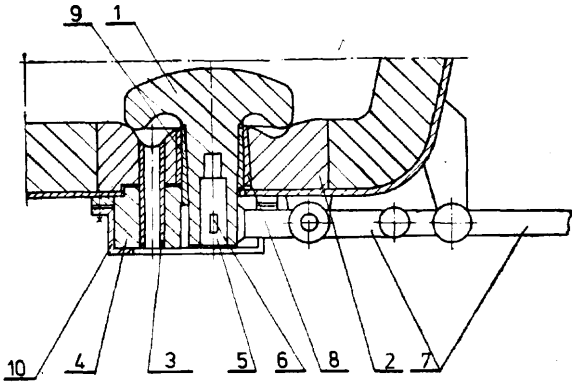

fig.1

31b²; B22d **P. 173874 T** 05.09.1974

Biuro Projektów Przemysłu Hutniczego „Biprohut", Gliwice, Polska (Julian Ptak, Leonard Denkowski, Leszek Chomicki),

Wylew kadzi zwłaszcza stalowniczej

Wylew kadzi, zwłaszcza stalowniczej stanowi wylewowy kamień (1) ze stożkowym otworem, w którym jest osadzona wylewowa końcówka (2) mocowana od zewnątrz do dna kadzi za pomocą stalowej obudowy (13). W wylewowej końcówce (2) jest osadzona płaska stała wylewowa kształtka **(3)**, dolegająca szczelnie do łukowo przesuwnej ruchomej kształtki (4) osadzonej u góry w dolnej kształtce **(5)**, mocowanej

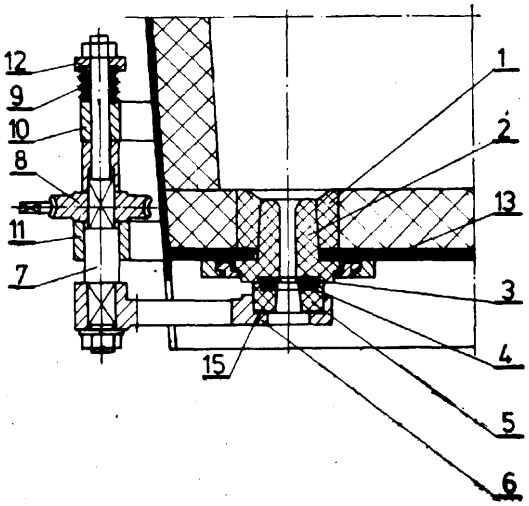

w ramieniu (6), które drugim końcem jest osadzone na obrotowej żerdzi <7). Żerdź (7) jest osadzona osiowo-przesuwnie w górnej prowadnicy (10) i w dolnej prowadnicy (11). Dla uzyskania wzajemnego docisku wylewowych kształtek stałej (3) i ruchomej (4) na żerdzi (7) jest osadzona najlepiej współosiowo sprężyna (9), wsparta o górną prowadnicę (10) i umocowaną na żerdzi (7) grzybkową podkładkę (12).

Dla uzyskania obrotu żerdzi (7), korzystnie jest stosować ślimacznicę (8) osadzoną na żerdzi (7) i współpracującą ze ślimakiem. Dolna kształtka (5) posiada dolną powierzchnię (15) kulistą.

(3 zastrzeżenia)

31b²; B22d **P. 174090** 13.09.1974

Pierwszeństwo: **13.09.1973** — St. Zjedn. Am. (nr 396916)

USS Engineers and Consultans INC, Pittsburgh, Stany Zjednoczone Ameryki.

Pozioma prowadnica rolkowa w urządzeniu do ciągłego odlewania

Przedmiotem wynalazku jest pozioma prowadnica rolkowa w urządzeniu do ciągłego odlewania. Prowadnica jest utworzona z szeregu zespołów (14) luźnych rolek oraz odpowiednich ułożyskowań rolek (13) napędowych przy wyjściu z każdego zespołu rolek. Zespoły (13, **14, 15)** luźnych rolek doprowadzają odlew, podczas gdy zawiera on po wyjeździe na prostą ciekły rdzeń. W poziomej prowadnicy (17) rolkowej istnieje płaszczyzna, poza którą odlew zestala się w całej objętości. Poza tą płaszczyzną nie ma potrzeby obejmowania odlewu. Zespoły luźno obracających się rolek zawierają rolki górne (29) i dolne (28) ustawione w zestawy, które można umieszczać względnie usuwać niezależnie od współpracujących rolek dolnych (28), co umożliwia wykorzystanie zespołu (23, 23a, **23b)** rolek jako prostej prowadnicy podczas gdy nie jest konieczne obejmowanie odlewu.

(5 zastrzeżeń)

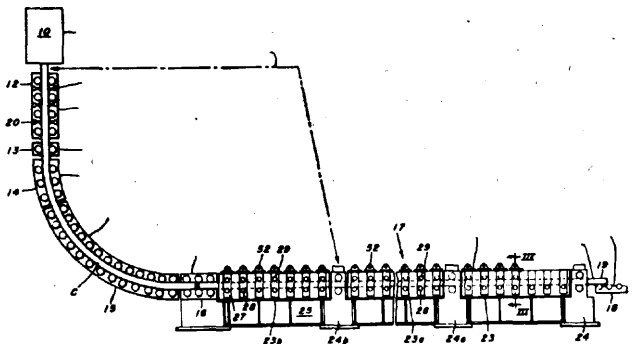

31b²: B22d **P. 174154 T** 17.09.1974

Biuro Projektów Przemysłu Hutniczego „Biprohut", Gliwice, Polska (Stanisław Sąsiadek, Daniel Dybał, Leszek Chomicki).

Wylew kadzi zwłaszcza stalowniczej

Wylew kadzi, zwłaszcza stalowniczej, stanowi wylewowy szamotowy kamień (3) oraz umieszczona w nim za pomocą bagnetowego zamka (5) wylewowa szamotowa kształtka (4). W dolnej części kształtki (4) osiowo-poprzecznie do osi wylewu jest umieszczony obrotowy zamykający stożek (7) grafitowy z otworem (8).

(5 zastrzeżeń)

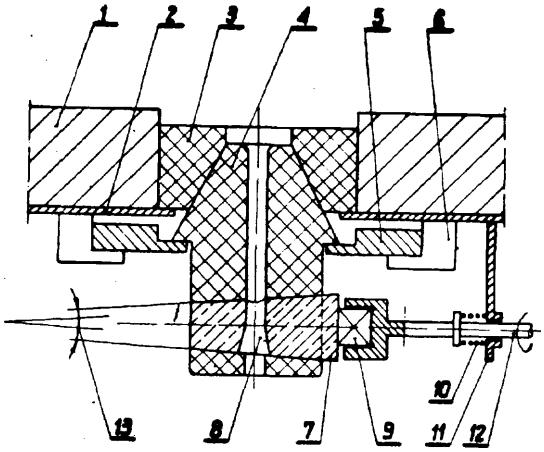

31b³; B22f P. 167317 14.12.1973

Instytut Metali Nieżelaznych, Gliwice, Polska (Kazimierz Surma, Witold Künstler, Tadeusz Stan, Franciszek Grobczyk, Ryszard Dzierwa, Julian Wrzesień, Leszek Pałasiński, Zbigniew Kolarski).

Zasypka do izolowania głów wlewków stali uspokojonej

Według wynalazku zasypka do izolowania głów wlewków stali uspokojonej składa się z materiałów odpadowych hut aluminium, takich jak pył wydzielany z gazów odlotowych elektrolizerów aluminium lub łącznie ze zgarem zawierającym dyspersyjnie rozproszone aluminium oraz ze znanymi składnikami tlenodajnymi. (1 zastrzeżenie)

31b³; B22f P. 173211 T 02.08.1974

Zgłoszenie dodatkowe do zgłoszenia P. 161660

„Polmo" Fabryka Samochodów Ciężarowych im. B. Bieruta, Lublin, Polska i Uniwersytet im. Marii Curie-Skłodowskiej, Lublin, Polska (Janusz Barcicki, Jerzy Myrdzik).

Sposób wytwarzania dwuborku cyrkonowego

Przedmiotem wynalazku jest ulepszenie sposobu wytwarzania dwuborku cyrkonowego według zgłoszenia P. 161660.

Sposób polega na ogrzewaniu do temperatury powyżej 3000°C wsadu zawierającego węgiel oraz związki boru i cyrkonu w atmosferze gazu inertnego, w szczególności plazmy argonowej.

W rozwiązaniu według wynalazku wsad zawiera wagowo: 40—50 części krzemianu cyrkonowego, 30—40 części trójtlenku boru i 20 części węgla, korzystnie w postaci sadzy. (1 zastrzeżenie)

32a; C03b P. 167525 21.12.1973

Instytut Biologii Doświadczalnej PAN, Warszawa, Polska (Remigiusz Tarnecki, Wiesław Gierałtowski).

Urządzenie do wyciągania mikroelektrod szklanych

Wynalazek dotyczy urządzenia do wyciągania mikroelektrod szklanych. Urządzenie wg wynalazku charakteryzuje się tym, że ma solenoid (12) o dwóch niezależnych uzwojeniach, z których jedno jest zasilane prądem równocześnie z załączeniem grzejnika (15), zaś drugie zostaje załączone za pomocą wyłącznika (19) z rolką (18) za pośrednictwem stożkowego zakończenia (10). Ponadto wsporniki mocujące górny uchwyt, zespoły łożyskowe (8, 9) i solenoid (12) oraz wyłącznik (19) są mocowane na kolumnach (3) przesuwnie, (5 zastrzeżeń)

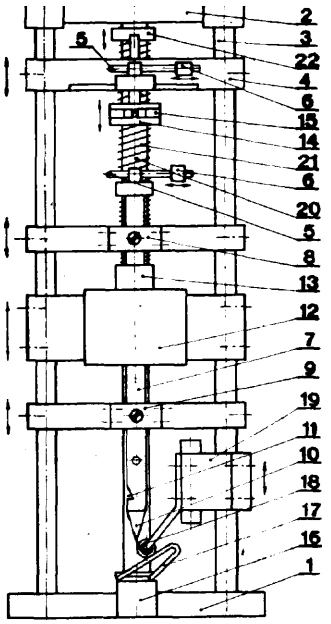

32a; C03b P. 174010 T 11.09.1974

Instytut Szkła, Warszawa, Polska (Wacław Tuszyński, Marek Grochowski, Kazimierz Mańczak).

Masa szklana przeznaczona do formowania tafli szklanej metodą bezdyszową

Przedmiotem wynalazku jest masa szklana przeznaczona do formowania tafli szklanej metodą bezdyszową, która w swym składzie zawiera jednocześnie w procentach wagowych: SiO_2 73,0—78,0%, CaO 9,5—16,0%, Na_2O 13,0—6,0%. (1 zastrzeżenie)

32a; C03b P. 174433 T 30.09.1974

Instytut Szkła, Warszawa, Polska (Roman Malik, Wacław Tuszyński).

Sposób formowania cienkiej taśmy szklanej w metodzie float

Sposób polega na tym, że pomiędzy szkłem a płynnym podłożem metalicznym wytwarza się różnicę potencjałów elektrycznych, zmieniającą międzyfazowe napięcie powierzchniowe układu szkło-metal w obszarze formowania tafli szklanej. (1 zastrzeżenie)

32b; C03c P. 174011 T 11.09.1974

Instytut Szkła, Warszawa, Polska (Wacław Tuszyński, Marek Grochowski, Kazimierz Mańczak).

Szkło o podwyższonym współczynniku refleksji do wytwarzania opakowań kosmetycznych

Przedmiotem wynalazku jest szkło, które w podstawowym składzie zawiera w procentach wagowych: SiO_2 73,0—80,0%, CaO 8,0—18,0%, Na_2O 19,0—2,0%. (1 zastrzeżenie)

32b; C03c P. 174012 T 11.09.1974

Instytut Szkła, Warszawa, Polska (Stefan Kinel, Teresa Młynarska, Janina Szymczak, Jerzy Węgier, Jerzy Zarański).

Sposób wytwarzania szkła szarego pochłaniającego promieniowanie podczerwone

Sposób według wynalazku polega na tym, że do szkła wprowadza się łącznie jony żelazawe (Fe^{2+}), nikla we (Ni^{2+}), i kobaltawe (Co^{2+}), w postaci

szczawianów, które mogą być zastąpione odpowiednio innymi związkami nieutleniającymi niklawymi lub/ oraz kobaltawymi. W przeliczeniu na 1 kg masy szklanej wprowadza się: szczawian żelazawy dwuwodny w ilości 2,0—20,0 g, szczawian niklawy dwuwodny od 0,5—10,0 g, szczawian kobaltawy dwuwodny od 0,05 do 1,0 g lub inny nieutleniający związek kobaltawy od 0,02 do 0,4 g w przeliczeniu na tlenek kobaltawy. (3 zastrzeżenia)

34b; A22c P. 172716 T 13.07.1974

Akademia Rolnicza, Szczecin, Polska (Tadeusz Kawka, Ryszard Tosza).

Urządzenie do rozcinania płaszczy kalmarów i mątw

Przedmiot wynalazku stanowi urządzenie do rozcinania płaszczy kalmarów i mątw, które dokonywane jest za pomocą dwóch walców (1, 2) ustawionych pobocznicami sytcznie do siebie, z których walec (1) ma szorstką powierzchnię i jest napędzany, a walec (2) wykonany jest z dwóch części, symetrycznie uprofilowanych, pomiędzy którymi znajduje się nóż tarczowy (3) o odpowiedniej średnicy i mający własny napęd.

Kalmary lub mątwy podawane są po ześlizgu (5) pomiędzy walce (1, 2) zostają przez walec (1) o szorskiej powierzchni przemieszczane we wgłębieniu walca (2) profilowanego, a jednocześnie płaszcz zostaje przecięty przez obracający się nóż tarczowy (3). W czasie pracy urządzenia, ześlizg zraszany (5) jest wodą. (3 zastrzeżenia)

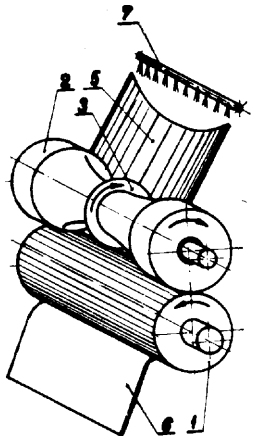

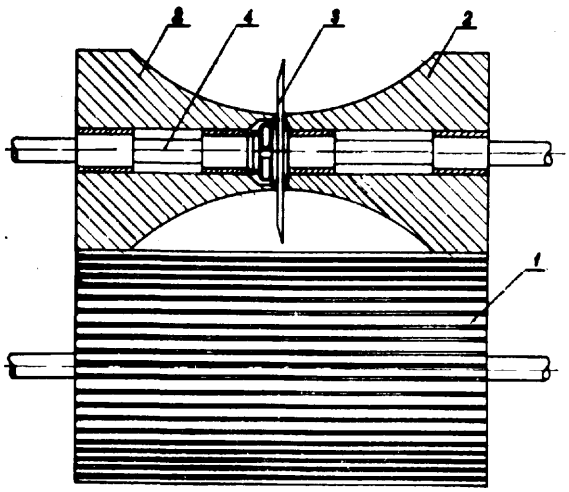

34b; A47j P. 173481 14.08.1974

Pierwszeństwo: 16.08.1973 — St. Zjedn. Am. (nr 388.850)

Dart Industries Inc, Los Angeles, Stany Zjednoczone Ameryki.

Urządzenie do przechowywania artykułów żywnościowych

Urządzenie do przechowywania artykułów żywnościowych, charakteryzuje się tym, że zawiera formę i prasę umożliwiającą produkowanie uformowanych artykułów żywnościowych wewnątrz pojemnika bez styku z obwodem ścian bocznych, przy czym urządzenie to jest dodatkowo przystosowane do wzajemnego połączenia z podobnie uformowanymi pojemnikami, przez co tworzy całkowicie uszczelniony zestaw pojemników, z których każdy może zawierać w sobie podobne artykuły żywnościowe. (3 zastrzeżenia)

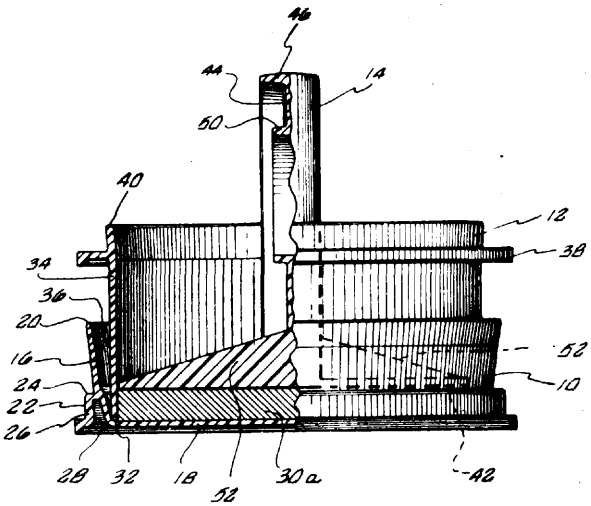

34b; A47j P. 174333 25.09.1974

Pierwszeństwo: 25.09.1973 — Francja (nr 7334316)

ETUD S.A. Dijon, Francja (André Faivre, Pierre Tanguy).

Urządzenie do wytwarzania jogurtu na użytek gospodarstwa domowego

Urządzenie do wytwarzania jogurtu posiada zamkniętą osłonę (1), wewnątrz której jest umieszczone jedno lub kilka naczyń do mleka (4) oraz elektryczne środki ogrzewcze w postaci oporników (17) służące do podgrzewania mleka.

Oporniki (17) są oddzielone od mleka substancją topliwą (8) stanowiącą kanał zestalania się masy w temperaturze w przybliżeniu równej optymalnej temperaturze wytwarzania jogurtu. Urządzenie wg wynalazku znajduje zastosowanie w gospodarstwie domowym. (12 zastrzeżeń)

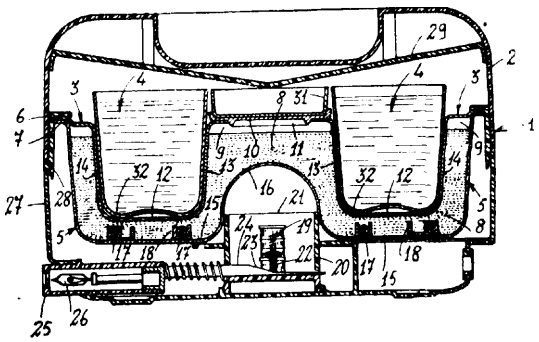

34k; A47k P. 167714 29.12.1973

Bydgoskie Zakłady Sprzętu Okrętowego „Famor", Bydgoszcz, Polska (Kazimierz Rogowski).

Wieszak do papieru

Wieszak do papieru w rolkach charakteryzuje się tym, że posiada boczek z tuleją (1) połączony z drugim boczkiem przy pomocy znajdującego się w nim trzepienia (5) i zatrzasku (3) umocowanego w wybraniu (2) tulei, najkorzystniej poprzecznym.

(1 zastrzeżenie)

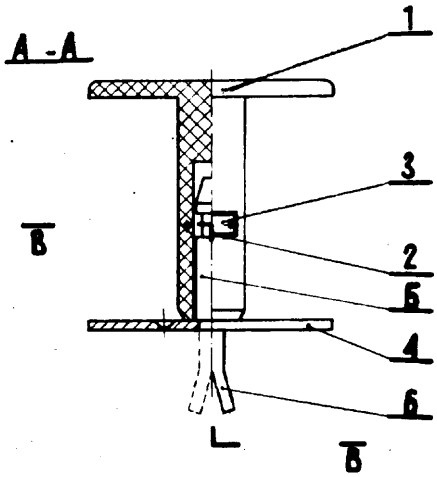

35a; B66b P. 167327 14.12.1973

Zakłady Urządzeń Dźwigowych, Warszawa, Polska (Adam Woźniak).

Amortyzator hydrauliczny, zwłaszcza do łagodnego domykania półautomatycznych drzwi przystankowych w dźwigach elektrycznych

Przedmiotem wynalazku jest amortyzator hydrauliczny, zwłaszcza do łagodnego domykania półautomatycznych drzwi przystankowych w dźwigach elektrycznych. Amortyzator ten zestawiony z obudowy (1), dźwigni napędowej (2), wałka korbowego (3), korbowodu (4), tłoczka (5) i znanej iglicy (9), posiada uszczelnienie tłoka (5) w cylindrze (7) wykonane w postaci wargi (6), zaś przepływ środka tłumiącego zapewnia szczelina (8) o zmiennym przekroju. (5 zastrzeżeń)

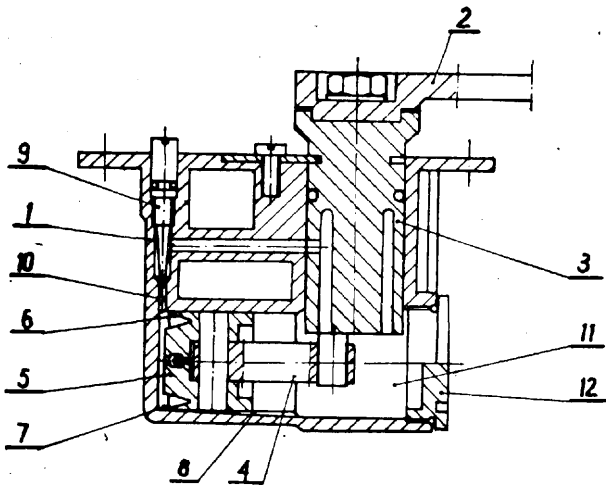

35a; B66b P. 173675 T 31.08.1974

Przedsiębiorstwo Robót Górniczych, Wałbrzych, Polska (Zdzisław Niziński, Stanisław Kulesza, Edward Pawłowicz, Krzysztof Liberadzki, Teofil Pożarski).

Sposób przystosowania jednoklatkowego pochylnianego urządzenia wyciągowego do jazdy ludzi i urządzenie przystosowujące jezdną pochylnianą klatkę wyciągową urobku do jazdy ludzi

Sposób przystosowania pochylnianego urządzenia wyciągowego do jazdy ludzi i urządzenie przystosowujące jezdną pochylnianą klatkę wyciągową urobku do jazdy ludzi.

Urządzenie składające się z jednego wózka zawieszonego na wyciągowej linie nawiniętej na bęben wyciągowej maszyny znamienne tym, że jezdny wózek (1) przeznaczony do transportu urobku zostaje dla jazdy ludzi przebudowany przez dobudowanie nad wózkiem ochronnego daszka (4) oraz przez dobudowanie wewnątrz jezdnego wozu (1) zestawu krzeseł (5), dla posadzenia jadących ludzi oraz przez dobudowanie ręcznych dźwigni, przeznaczonych do ręcznego wyzwolenia zestawu hamulców (6). (2 zastrzeżenia)

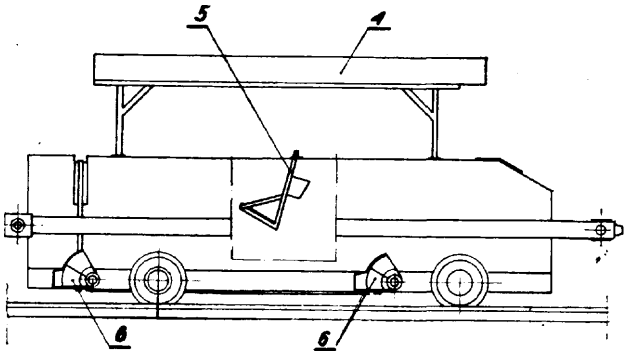

35a; B66b P. 173730 T 29.08.1974

Biuro Projektowo-Technologiczne Morskich Stoczni Remontowych, Gdańsk, Polska (Franciszek Tokarzewski).

Uszczelnienie krążków linowych chwytaków pogłębiarek

Uszczelnienie krążków linowych chwytaków pogłębiarek jest wykonane w ten sposób, że na wale (4), na tocznych łożyskach (2) jest osadzony linowy krążek (3). Do linowego krążka (3) są zamocowane pokrywy (4) uszczelnione od góry gumowymi pierścieniami (5), a od dołu filcowymi pierścieniami (6) i gumowymi (7). Dystansowa tuleja (8) umieszczona pod pokrywą (4) jest uszczelniona gumowym pierścieniem (9). (1 zastrzeżenie)

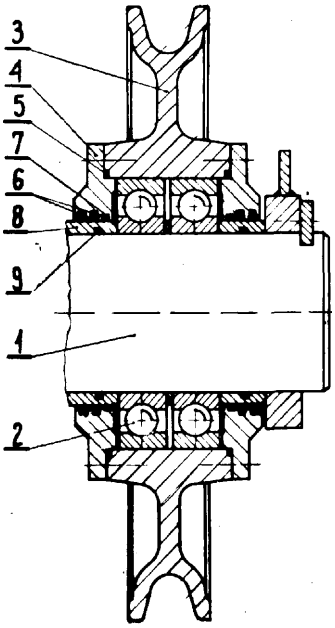

35a; B66b P. 173817 T 02.09.1974

Główne Biuro Studiów i Projektów Górniczych, Katowice, Polska (Jerzy Kowalczuk).

Naczynie wydobywcze skipowe o ścianach powłokowych

Przedmiotem wynalazku jest naczynie wydobywcze skipowe posiadające powłokowe ściany boczne zbliżone w swym kształcie do krzywizny przekroju szybu.

Naczynie wydobywcze skipowe według wynalazku posiada głowicę górną (5) i głowicę dolną (6), które są połączone blachownicami (7).

Na blachownicach (7) oparte są ściany powłokowe blaszane (8) wzmocnione poziomymi i pionowymi cięgnami (9) i (10).

Otwory wsypowy (11) i wysypowy (12) znajdują się w bocznej ścianie powłokowej (8) przylegającej do obudowy (1). (3 zastrzeżenia)

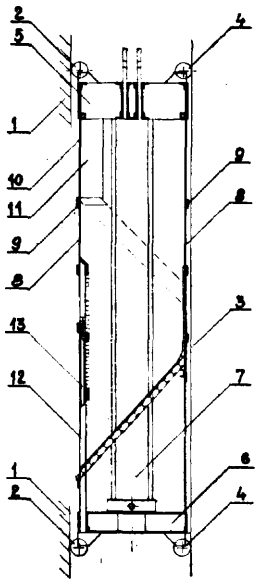

35a; B66b P. 173879 T 05.09.1974

Szczecińska Fabryka Maszyn Budowlanych „ZREMB-FAMABUD", Szczecin, Polska (Mariusz Żelachowski).

Mechanizm podnoszenia ładunku i teleskopowania wieży żurawia budowlanego

Przedmiotem niniejszego wynalazku jest mechanizm podnoszenia ładunku i teleskopowania wieży żurawia budowlanego i polega na wykorzystaniu bębna wciągarki podnoszenia i napędu prędkości posadowienia (mikroprędkości) do teleskopowania wieży żurawia budwlanego poprzez mocowanie końców lin teleskopowania za pośrednictwem dodatkowych otworów (7) w płaszczu bębna (6), a także do podnoszenia wysięgnika celem jego zamocowania do wieży przy montażu żurawia. • (3 zastrzeżenia)

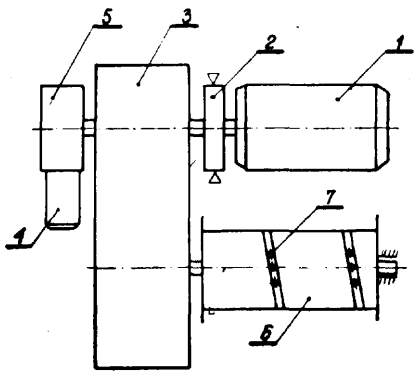

35b; B66c P. 174089 T 13.09.1974

Biuro Projektów Przemysłu Hutniczego „Biprohut" Gliwice, Polska (Kazimierz Jeleń, Leonard Denkowski).

Suwnica kolumnowa zwłaszcza **magnesowo-łapowa**

Suwnica kolumnowa według wynalazku posiada teleskopową kolumnę (4) wykonaną z segmentów (6) najkorzystniej z koncentrycznych rur. Zsuwanie i rozsuwanie teleskopowej kolumny (4) odbywa się dzięki znanemu mechanizmowi, umieszczonemu na wózku (2), połączonemu z linowym zbloczem (5) osadzonym w dolnej części teleskopowej kolumny (4). (1 zastrzeżenie)

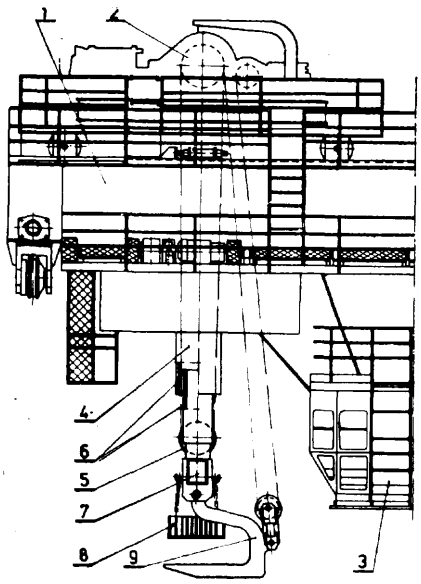

35b; B66c P. 174236 T 20.09.1974

Biuro Projektów Przemysłu Hutniczego „Biprohut", Gliwice, Polska (Józef Syska, Mieczysław Gruszka, Franciszek Gacka, Tomasz Jeziorski, Piotr Chwiłoc).

Trawersa do obrotu zwłaszcza pakietów

Trawersa do obrotu zwłaszcza pakietów składa się z belki (1), na której umieszczone są przesuwnie pionowe ramiona (2), do których u dołu mocowane są obrotowo poprzeczne belki (3) a na każdej z poprzecznych belek osadzone są przesuwnie po dwa suwaki (4) korzystnie z wymiennymi szczękami (5). Belka (1) posiada znany zaczep (10) w celu zawieszenia trawersy na haku suwnicy. Dla obrotu poprzecznych belek (3) na ramieniu (2) znajduje się przekładnia (8) połączona z kołem łańcuchowym (7) (4 zastrzeżenia)

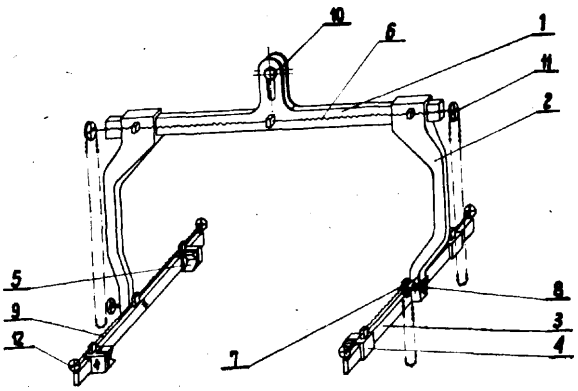

35b; F24f P. **174340** T 24.09.1974

Pomorska Fabryka Gazomierzy „Predom-Metrix" Tczew, Polska (Mieczysław Polewicz).

Nadkuchenny wyciąg **okapowy**

Nadkuchenny wyciąg okapowy, działający jako urządzenie usuwające lub filtrujące zanieczyszczenia, posiada w dolnej części blisko krawędzi co najmniej jedną szczelinę (2). Szczelina (2) posiada co najmniej jedną krawędź ruchomą. (3 zastrzeżenia)

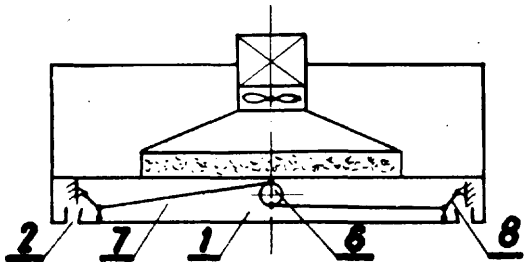

35d; **B66f** **P. 170226 T** 09.04.1974

Wojewódzkie Przedsiębiorstwo Przemysłu Mięsnego, Bydgoszcz, Polska (Mieczysław Zientek, Marian Busz, Danuta Skorupska).

Podnośnik do badań tusz zwłaszcza wieprzowych

Podnośnik do badań tusz zwłaszcza wieprzowych składa się z konstrukcji nośnej podnośnika (5) zaopatrzonej w dwa rzędy specjalnych rolek prowadzących (8) i koło kierunkowe liny wciągarki (6), płozy

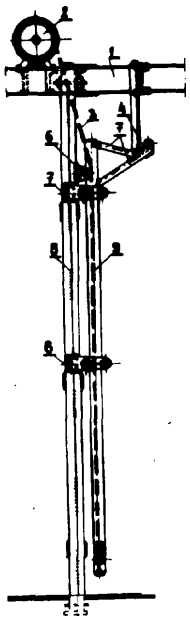

nośnej (9) wraz z wysięgnikiem (7), przy czym konstrukcja nośna (5) połączona jest z konstrukcją nośną pod wciągarkę (1), na której zamocowana jest wciągarka (2), na której nawinięta jest lina (3), a do konstrukcji nośnej (1) przymocowany jest wieszak kolejki (4). Podnośnik według wynalazku może znaleźć zastosowanie w przemyśle mięsnym. (1 zastrzeżenie)

35d; B66f **P. 173888** 05.09.1974

Pierwszeństwo: 06.09.1973 — Wielka Brytania (nr 41929/73)

Massey — Ferguson Services N. V. Curacao, Antyle Holenderskie.

Dźwignik hydrauliczny

Wynalazek dotyczy dźwignika hydraulicznego zaopatrzonego w trzon tłokowy (16) składający się z dwóch części (28, 30), z których wewnętrzna (30) przesuwa się teleskopowo wewnątrz drugiej zewnętrznej (28) w celu dostosowania zmian odległości między punktami połączenia dźwignika ze szkieletem.

Dźwignik znajduje zastosowanie w układach półosi ciągników rolniczych o zmiennym rozstawie kół. (5 zastrzeżeń)

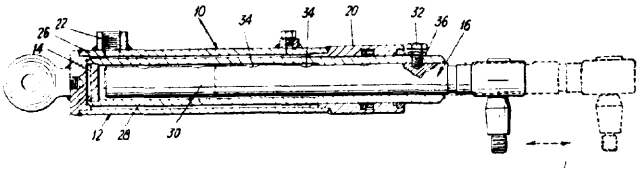

36b; F24c P. 173649 T 21.08.1974

Wronkowska Fabryka Wyrobów Blaszanych, Wronki, Polska (Stanisław Nowak).

Opiekacz zwłaszcza do kuchni gazowej

Opiekacz zwłaszcza do kuchni gazowej przedstawiony na rysunku fig. 1 posiada rurę opiekacza (2) z równomiernie rozmieszczonymi otworkami płomykowymi (1) i perforowaną siatką żarową (3), przy czym rura opiekacza (2) wyposażona jest w dodatkowe otwory płomykowe (4) przysłonięte przenośnikiem płomienia (5) oraz przesuwną tulejkę (6). (1 zastrzeżenie)

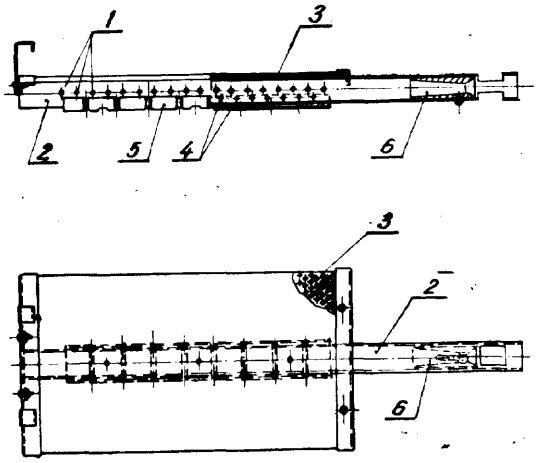

36c; F24h P. 165555 30.09.1973

Stefan Blichowski, Gdańsk, Polska (Stefan Blichowski).

Palenisko centralnego ogrzewania etażowego o dwóch komorach grzejnych z zastosowaniem rusztów stałych z rur do przepływu wody, oraz rusztów stałych żeliwnych zdejmowanych

Przedmiotem wynalazku jest palenisko centralnego ogrzewania etażowego, o małej i średniej powierzchni grzejnej z zastosowaniem dwóch niezależnych od siebie komór grzejnych. Komory te posiadają podwójne ruszta. Ruszta dolne (C), nad popielnikiem z rur dla przepływu wody służą wyłącznie do ogrzewania wody w instalacji, a ruszta (L) żeliwne zdejmowane, umożliwiają wykorzystanie komór grzewczych dla potrzeb kuchennych. (2 zastrzeżenia)

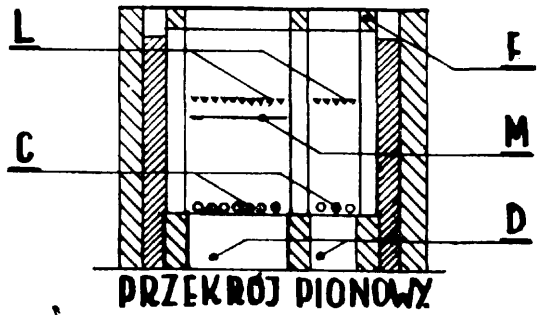

36c; F24d P. 171618 T 03.06.1974

Akademia Rolnicza, Lublin, Polska (Tomasz Otmianowski).

Kocioł centralnego ogrzewania opalany paliwem ciekłym lub gazowym

Kocioł centralnego ogrzewania opalany paliwem ciekłym lub gazowym przeznaczony jest dla małych instalacji. Kocioł posiada płomienicę w której znajduje się palnik (1) umieszczony w dolnej części, ponad nim znajduje się strefa skrzydełek stabilizujących (2), ponad nią znajduje się strefa opłomków (3) ułożonych jedna nad drugą pod kątem φ względem siebie, ponad nią znajduje się strefa zawirowań gazów zajmująca około 30% całkowitej powierzchni wewnętrznej płomienicy kotła. Powyżej strefy zawirowań usytuowany jest dogrzewacz opłomkowy (4) złożony z opłomek ułożonych w kratę, ponad którym znajduje się strefa skrzydełek stabilizujących (5), a ponad nią znajduje się wylotowa część stożkowa zaopatrzona w szczelinę powietrzną (6) i wylot gazów (7). (1 zastrzeżenie)

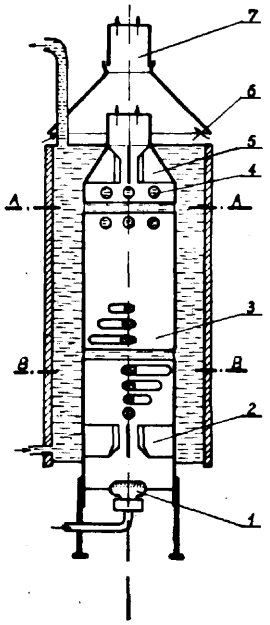

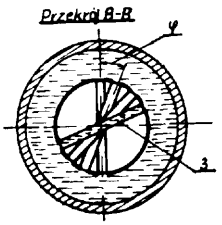

36d; F24f P. 170334 T 12.04.1974

Pomorska Fabryka Gazomierzy „Predom-Metrix" Tczew, Polska (Andrzej Rynkowski, Jan Zandecki, Czesław Lipiński).

Odchylana kierownica, zwłaszcza do urządzeń wyciągowych zawieszonych nad trzonem kuchennym

Odchylana kierownica według wynalazku przeznaczona jest do urządzeń wyciągowych zawieszanych nad trzonem kuchennym. Kierownica składa się ze ścianki głównej (1) i połączonych z nią przy pomocy wcisku lub kleju ścianek bocznych (2). Na wewnętrznej stronie ścianki bocznej (2) znajduje się występ, w którym jest nagwintowany otwór. Do otworu tego wkręcony jest wkręt (5), który dociska ściankę jarzma (6) wykonanego w kształcie łuku do powierzchni czołowej występu, powodując powstanie siły tarcia między nieruchomym jarzmem a występem znajdującym się na bocznej ściance odchylanej kierownicy. (2 zastrzeżenia)

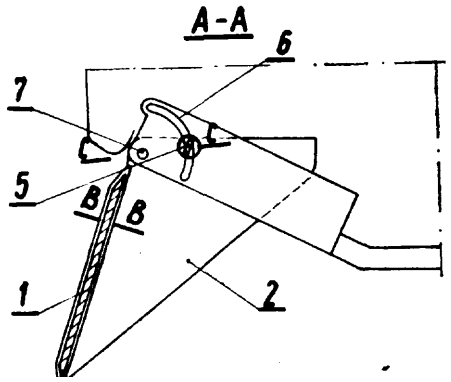

36d; F24f P. 171239 T 08.05.1974

Centralny Instytut Ochrony Pracy, Warszawa (Wiesław Janiszewski).

Tłok powietrzny

Istota rozwiązania polega na zastosowaniu równoległych, nawiewnych przewodów (1) rozmieszczonych w obudowie (2) o wydłużonym przekroju podłużnym przy dłuższej jej ścianie (3), prostopadłych do przekroju podłużnego obudowy (2), zaopatrzonych w nawiewne szczeliny lub otworki (4) gęsto rozmieszczone na całej szerokości obudowy (2) i usytuowane w jednym kierunku wzdłuż powierzchni ściany (3) w stronę szczytowej ściany (5), wywiewnych otworów (6) w przeciwległej szczytowej ścianie (7) przy ścianie (8) przeciwległej do ściany (3) lub w bocznych ścianach (9) usytuowanych w oku (10) cyrkulacji powietrza nawiewanego otworkami (4) albo wywiewnych szczelin (11) w ścianie (8) na całej jej szerokości, prostopadłych do bocznych ścian (9) i zaopatrzonych w kwadratowe komory (12) ze ssącymi otworami (13) w ich części środkowej. (1 zastrzeżenie)

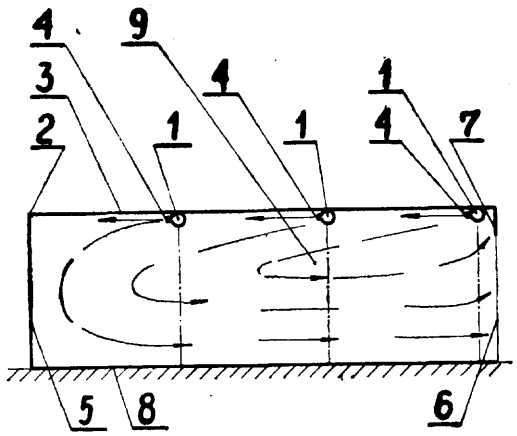

36d; F24f P. 171240 T 18.05.1974

Centralny Instytut Ochrony Pracy, Warszawa, Polska (Wiesław Janiszewski).

Ekran powietrzny

Istota rozwiązania polega na zastosowaniu nawiewnego przewodu (1) z otworami (2) gęsto rozmieszczonymi na całej jego długości, jednego lub więcej nawiewnych przewodów (3) równoległych do przewodu (1), rozmieszczonych po jednej lub obu stronach płaszczyzny osi otworów (2) i zaopatrzonych w otwory (4) gęsto rozmieszczone na całej ich długości, skierowane w stronę tej płaszczyzny, przy czym płaszczyzny osi otworów (2 i 4) dzielą pomieszczenie (5) na sektory (6) indukowanego ruchu powietrza napływającego przez wlotowe otwory (7) rozmieszczone w sektorach (6) oraz sektory (8) ruchu powietrza wywiewanego przez usytuowane w nich wywiewne otwory (9).

(1 zastrzeżenie)

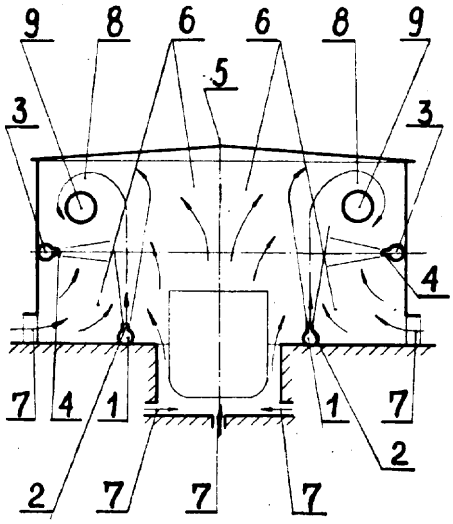

36d; F24f P. 171241 T 18.05.1974

Centralny Instytut Ochrony Pracy, Warszawa (Wiesław Janiszewski).

Ssawka indukcyjna

Istota rozwiązania polega na zastosowaniu wywiewnych, wirowych obszarów (1) nie stykających się ze sobą, rozmieszczonych korzystnie w węzłach siatki kwadratowej lub prostokątnej albo stykających się ze sobą o zgodnym kierunku cyrkulacji, rozmieszczonych w szachownicę oraz stref (2) indukowanego ruchu powietrza rozdzielających wirowe obszary (1) i zaopatrzonych we wlotowe otwory (3) doprowadzające świeże powietrze. (1 zastrzeżenie)

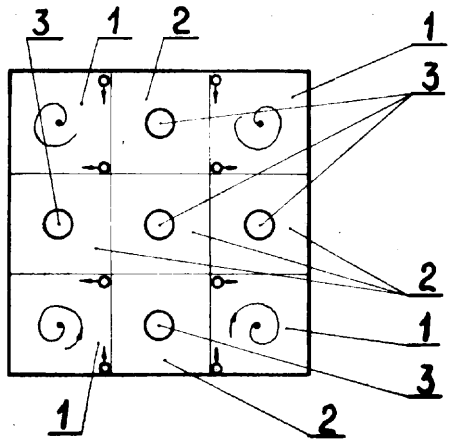

36d; F24f P. 171244 T 18.05.1974

Centralny Instytut Ochrony Pracy, Warszawa, Polska (Wiesław Janiszewski).

Ssawka nawiewna

Przedmiotem wynalazku jest ssawka nawiewna służąca do odciągania zanieczyszczonego powietrza.

Istota rozwiązania według wynalazku polega na zastosowaniu prostej lub pierścieniowej obudowy (1) o cylindrycznym lulb wielobocznym, korzystnie foremnym przekroju poprzecznym, zaginającej granicę (2) strumienia nawiewnego płynącego po całej jej wewnętrznej powierzchni, w swej części środkowej, wokół wywiewnych otworów (3) usytuowanych w środku przekrojów poprzecznych obudowy (1) korzystnie w jej szczytowych ścianach (4).

Wynalazek znajduje główne zastosowanie przy hermetyzacji powietrznej źródeł zanieczyszczeń oraz w indukcyjnych systemach wentylacji polegających na podsysaniu powietrza przez strumień nawiewny.

(1 zastrzeżenie)

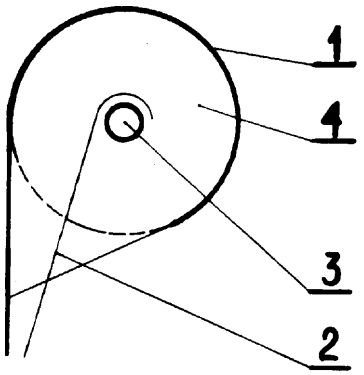

36d; F24f P. 171647 T 04.06.1974

Politechnika Częstochowska, Częstochowa, Polska (Władysław Gajewski, Roman Wolański).

Urządzenie do obróbki powietrza w celach klimatyzacyjnych

Urządzenie zawiera komorę fluidalną (1) z porowatym dnem (2), na którym spoczywa pozbawiony podziarna materiał sypki (3). Wewnątrz komory fluidalnej (1) znajduje się przeponowy wymiennik ciepła (6) oraz układ (9) doprowadzający czynnik zwilżający.

Urządzenie może być stosowane do obróbki powietrza, polegającej na grzaniu lub chłodzeniu, suszeniu lub nawilżaniu oraz dodatkowych zabiegach, jak dezodoryzacja i sterylizacja powietrza. (1 zastrzeżenie)

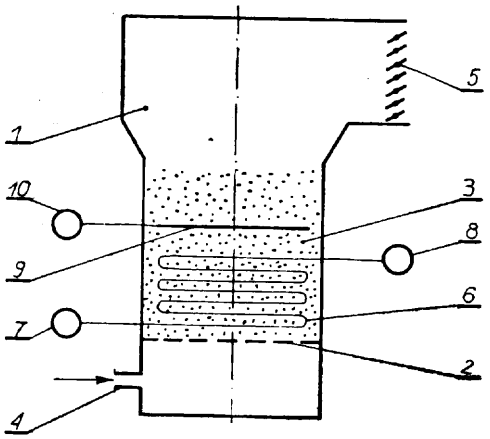

36d; F24f **P. 173540 T** 13.08.1974

Biuro Projektowo-Technologiczne Przemysłu Kabli i Sprzętu Elektrotechnicznego, Bydgoszcz, Polska (Bogdan Kruś).

Układ wentylacyjno-grzewczy

Układ wentylacyjno-grzewczy przeznaczony do wymiany powietrza z zamkniętych pomieszczeń posiada instalację wyciągową składającą się z wentylatora (7), odciągów (1), filtra (2), za którym jest wymiennik (3) ciepła. Wymiennik (3) ciepła włączony jest w instalację nawiewną przed nagrzewnicą (4), której zadaniem jest uzupełnienie ciepła do żądanej temperatury wtłaczanego powietrza do wentylowanego pomieszczenia wentylatorem (5) poprzez nawiewny kanał (6). W okresie letnim przepustnica (9) odcina kanał nawiewny od wymiennika (3) ciepła, a powietrze przepływa kanałem z otwartą przepustnicą (11). Przepustnice (13) na ścianach kanału nawiewnego pozwalają w okresie zimowym na czerpanie powietrza z wentylowanego pomieszczenia i mieszania go z zimnym, a w okresie letnim na dodatkowe podawanie powietrza zespołem wentylatorów (12). (1 zastrzeżenie)

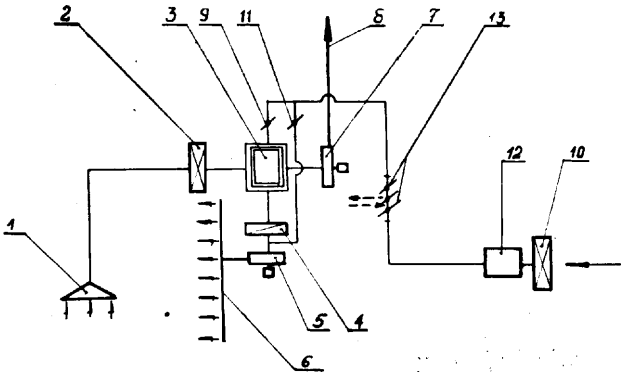

37a; E04b **P. 166315 T** **03.11.1973**

Zgłoszenie dodatkowe do patentu nr 68217

Politechnika Śląska im. Wincentego Pstrowskiego, Gliwice, Polska (Anadrzej Szczepanik, Jacek Winczewski).

Sufit dźwiękochłonny zwłaszcza dla hal przemysłowych

Sufit posiada belki podłużne (1), wykonane w formie profilu zamkniętego prostokątnego zimnokształtowanego z blach, które są zaopatrzone w trzpienie (22) wchodzące w wycięcia (27) łączników (24) i trzpienie (21) wchodzące w wycięcia (29) łączników (28) oraz blachy służące do przytrzymania łączników (28). Sufit przeznaczony jest do stosowania w halach przemysłowych. (3 zastrzeżenia)

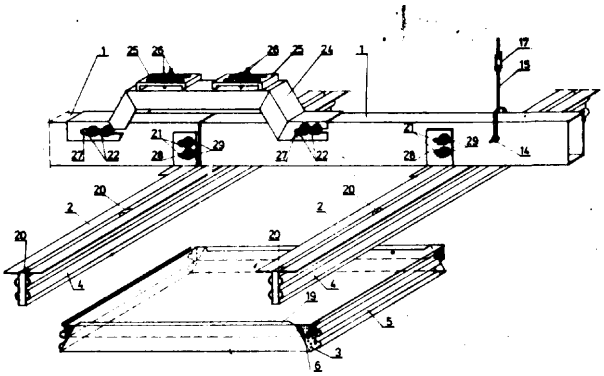

37a; E04b **P. 173317 T** 07.08.1974
84c; E02d

Wyższa Szkoła Inżynierska im. Jana i Jędrzeja Śniadeckich, Bydgoszcz, Polska (Robert Sikora, Antoni Matysiak).

Sposób łączenia elementów budowlanych zwłaszcza w fundamentowaniu

Przedmiotem wynalazku jest sposób łączenia ze sobą elementów konstrukcji budowlanych zwłaszcza w fundamentowaniu. Istota wynalazku polega na tym, że elementy budowlane łączy się ze sobą za pośrednictwem warstwy tworzywa sztucznego o dużej wytrzymałości i adhezji a małym skurczu polireakcyjnym, szczególnie tworzywa epoksydowego, które ustala wzajemne położenie elementów i przenosi znaczne obciążenia zewnętrzne. Sposób według wynalazku może znaleźć szczególne zastosowanie zwłaszcza w budownictwie. (1 zastrzeżenie)

37a; E04b **P. 173394 T** **12.08.1974**

Centralny Ośrodek Badawczo-Projektowy Budownictwa Przemysłowego „Bistyp", Warszawa, Polska (Władysław Meuś, Cezary Frączek, Włodzimierz Dominczyk, Kazimierz Konieczny, Tadeusz Szczepański, Barbara Mirska).

Warstwowa płyta osłonowa i sposób jej łączenia

Warstwowa płyta osłonowa składa się z okładzin metalowych i rdzenia ze sztywnej pianki z tworzywa sztucznego z ukształtowanymi po bokach usztywniającymi żebrami, które służą do jej łączenia za pomocą zatrzaskiwanej nakładki metalowej z sąsiednimi warstwowymi płytami osłonowymi w ścianach osłonowych i przekryciach dachowych. (2 zastrzeżenia)

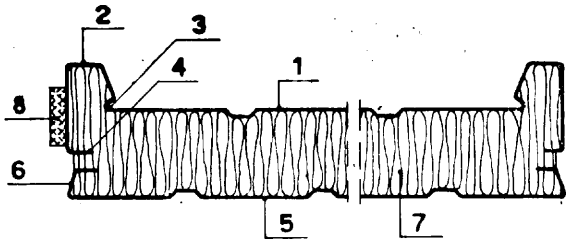

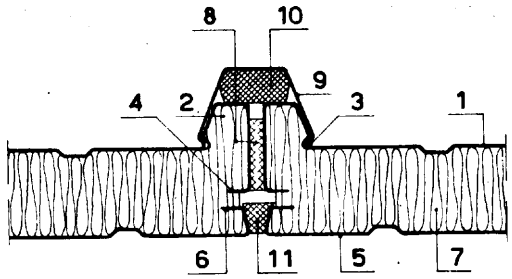

37a; E04b **P. 173600 T** 21.08.1974
37b; E04c

Politechnika Śląska im. Wincentego Pstrowskiego, Gliwice, Polska (Stanisław Majewski, Leszek Macura).

Warstwowy element prefabrykowany i sposób łączenia elementów prefabrykowanych

Warstwowy element prefabrykowany przeznaczony do stosowania w charakterze płyt ściennych i stropodachowych w jednokondygnacyjnych obiektach mieszkalnych i usługowych, zwłaszcza w domkach jednorodzinnych posiada obramowanie (3) w kształcie litery V, korzystnie o kącie rozwarcia 90°, a w każdym narożu na obydwu powierzchniach elementu otwór (5)

pod którym jest usytuowana płytka (6) z nagwintowanym otworem (7) o średnicy mniejszej od średnicy otworu (5).

Sposób łączenia warstwowych elementów prefabrykowanych polega na tym, że stykające się elementy ścienne i stropodachowe łączy się w ich narożnikach przy pomocy łącznika za pomocą śrub (13) wkręcanych w nagwintowane otwory (7) płytek (6).

(2 zastrzeżenia)

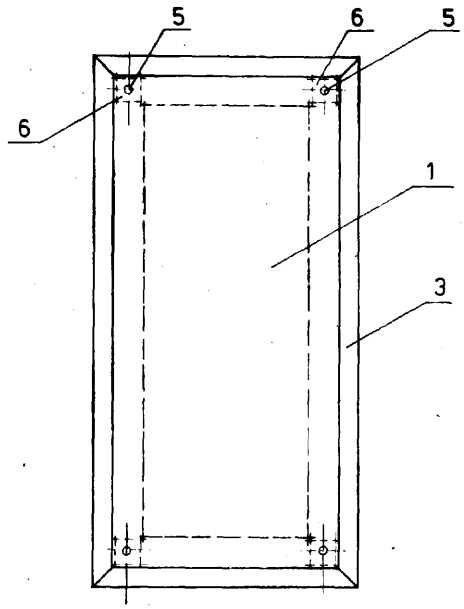

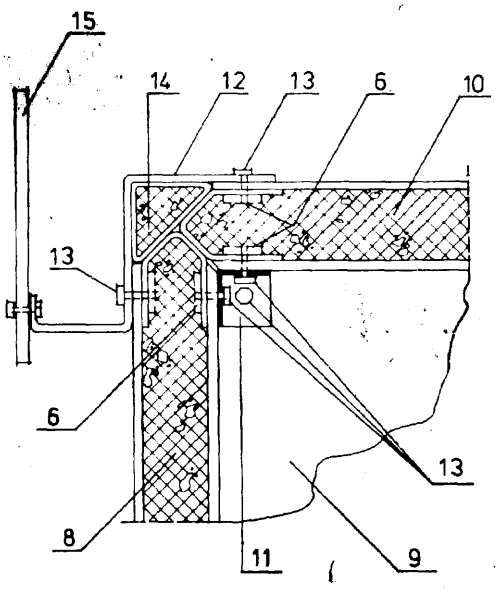

37b; E04c **P. 173470 T** 14.08.1974

Centralny Ośrodek Badawczo-Projektowy Konstrukcji Metalowych „Mostostal", Warszawa, Polska (Jan Augustyn).

Sposób montażu i zakotwienia kotwi stalowych

Sposób montażu i zakotwienia kotwi stalowych, przeznaczony do rozłącznego mocowania elementów stalowych z elementami żelbetowymi, polega na tym, że do każdej kotwi (1) mocuje się trwale płytę oporową (3), najkorzystniej za pomocą zgrzewania tarciowego a następnie kotwie te zaopatruje się w nasunięte na nie stożki montażowe (4), wykonane z elastycznego tworzywa sztucznego o zamkniętych porach, na przykład ze styropianu, a następnie tak przygotowane kotwie (1) betonuje się wraz ze stożkami (4) w fundamencie przy użyciu dokładnego szablonu, natomiast podczas montażu elementów stalowych, w zależności od potrzeb, dokonuje się korektury położenia każdej kotwi (1) poprzez wygięcie ich w dowolnym kierunku w obszarze objętym stożkiem montażowym (4) po jego usunięciu lub bez usunięcia. (3 zastrzeżenia)

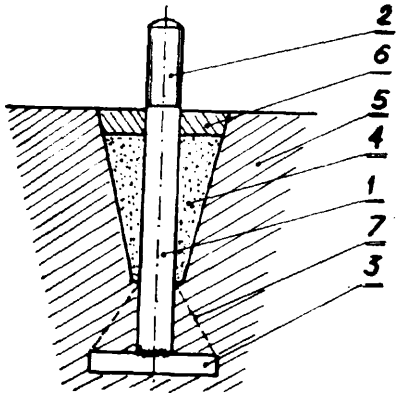

37c; **E04d** **P. 173551 T** **19.08.1974**

Wrocławskie Biuro Projektowo-Badawcze Budownictwa Przemysłowego, Wrocław, Polska (Stefan Idzikowski).

Sposób mechanicznego nakładania warstw izolacyjnych z materiałów rolowych i urządzenie do stosowania tego sposobu

Sposób według wynalazku polega na poddaniu pasma materiału rolowego na dużej powierzchni pomiędzy wałkiem rozwijającym a walcem dociskającym obustronnemu nagrzaniu bezpośrednio przed ułożeniem go na pokryte lepiszczem podłoże.

W urządzeniu do stosowania tego sposobu pojemnik (11) na lepiszcze umieszczony jest w przestrzeni poniżej rozwijającej się rolki materiału (10) co zapewnia nagrzewanie przesuwającego się pasma materiału (10) od dołu, a w przedniej części urządzenia umieszczona jest na stałe lub w postaci przystawki nagrzewnica (20) posiadająca boczną i dolną płaszczyznę nagrzewczą, z których boczna przeznaczona jest do nagrzewania przesuwającego się pasma materiału rolowego (10) od góry na dużej powierzchni pomiędzy wałkiem rozwijającym (6) a walcem rozkładająco-dociskającym (7), natomiast dolna płaszczyzna nagrzewnicy (20) służy do nagrzewania rury (14) z dyszami natryskującymi (15) jak i do nagrzewania i podsuszania podłoża, zaś pomiędzy osadzonymi ruchomo przesuwnie wałkiem rozwijającym (6) i walcem rozkładająco dociskającym (7) umieszczony jest wałek napinający (9) umocowany ruchomo-przesuwnie na prętach wzdłużnych (3), co umożliwia regulację położenia i naciągu pasma materiału rolowego (10).

Urządzenie posiada mechanizm do unoszenia przedniej jego części na kołach jezdnych (24).

Urządzenie posiada również zamknięty układ obiegowy lepiszcza. (8 zastrzeżeń)

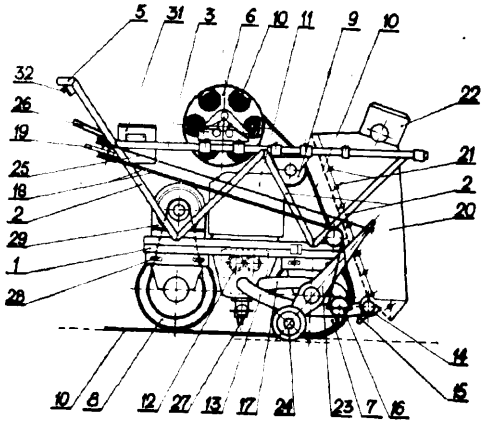

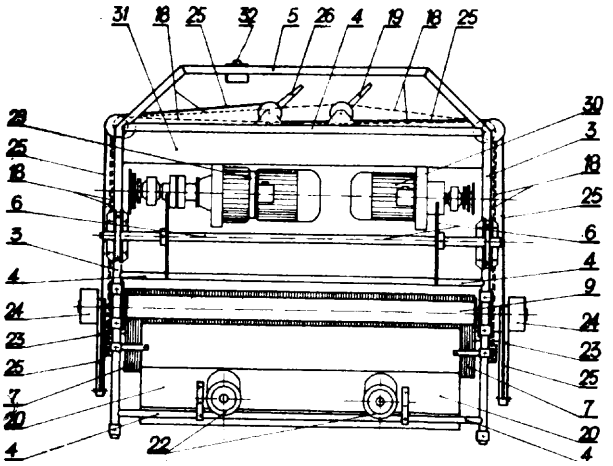

37d; E04f P. 173378 T 10.08.1974

Główne Biuro Studiów i Projektów Górniczych, Katowice, Polska (Karol Hussar, Wojciech Neyman).

Składana samonośna podłoga i sposób jej montażu

Przedmiotem wynalazku jest konstrukcja składanej samonośnej podłogi i sposób jej montażu, umożliwiająca przekazywanie obciążeń bezpośrednio na elementy nośne budynku, mająca szczególnie zastosowanie w ośrodkach obliczeniowych i centrach zarządzania gdzie zachodzi potrzeba instalowania urządzeń o dużych obciążeniach.

Przy stosowaniu dotychczasowych składanych podłóg zachodzi potrzeba wzmacniania stropów, co jest bardzo uciążliwe, a niejednokrotnie niemożliwe do wykonania. Rozwiązanie według wynalazku eliminuje te (niedogodności, gdyż obciążenia pochodzące od maszyn i urządzeń są przenoszone bezpośrednio na rygle lub ściany budynku.

Podstawowymi elementami składanej samonośnej podłogi są ażurowe modułowe belki nośne (1), które ustawia się na istniejącym stropie w odstępach odpowiadających wymiarom płyt podłogowych (9). Zakończenie belek (1) łączy się stężeniami końcowymi (4) i (5) lub belką zbiorczą (6) i podnośnikami dokonuje się wstępnej rektyfikacji belek nośnych (1).

W dalszej kolejności łączy się belki (1) w górnym pasie kształtownikami (7), które stanowią zarazem oparcie dla płyt podłogowych (9), a w dolnym pasie belki (1) połączone są co trzecie pole kształtownikami (8). W tej fazie montażu następuje rektyfikacja podłogi po czym demontuje się podnośniki.

(2 zastrzeżenia)

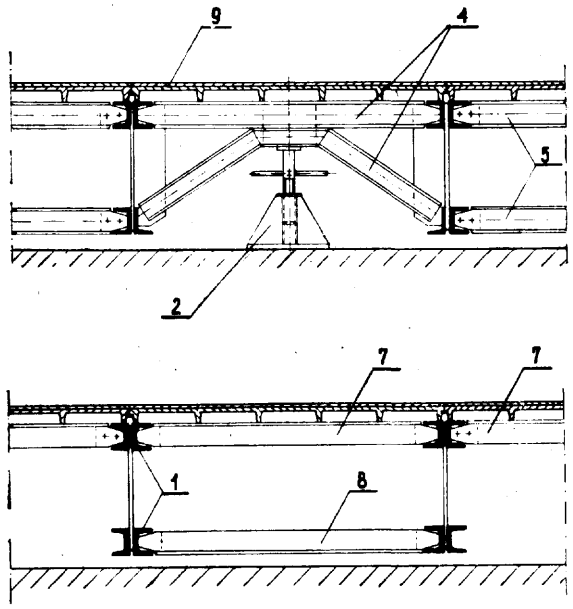

37d; E04f P. 173430 T 10.08.1974

Wrocławskie Biuro Projektowo-Badawcze Budownictwa Przemysłowego, Wrocław, Polska (Henryk Bereżecki).

Prefabrykowany bieg schodowy przystosowany do różnych wysokości kondygnacji

Prefabrykowany bieg schodowy znajduje zastosowanie w każdej klatce schodowej o biegach prostych bez względu na występującą grubość ścian klatki schodowej i przy zmiennych wysokościach kondygnacji.

W biegu tym belki policzkowe (1) oparte swoimi wyprofilowaniami (6) na belkach spocznikowych (2) posiadają w przekroju poprzecznym kształt zbliżony do litery „L" utworzony przez zaopatrzenie wystających wspornikowych wewnętrznych części belek (1) w prowadnice (3) przeznaczone do, zamocowania w nich za pomocą łączników (4) poszczególnych stopni kątowych, przy czym drugie końce łączników (4) zamocowane są po obu bokach stopnicy (8) i w podstopnicy (7) osadzone są gwintowane elementy do podparcia, mocowania oraz regulacji wysokości użytkowej i posunięcia stopnia.

Prowadnica (3) zaopatrzona jest bądź w metalową listwę do oparcia stopnia i przyspawania łączników (4) bądź w profil metalowy tworzący kanał ze szczeliną (5) przebiegającą wzdłuż belki (1) do wprowadzenia śrub (10), których wystające trzpienie przechodząc poprzez otwory (9) w łącznikach (4) służą do zamocowania za pomocą nakrętek (11) poszczególnych stopni.

Belki policzkowe (1), podstopnice (7) i stopnice (8) posiadają od strony licowej gotową fakturę, a do prowadnic (3) belek (1) zamocowane są płyty (20) osłaniające stopnie od spodu i tworzące gładkie podniebienie biegu. (4 zastrzeżenia)

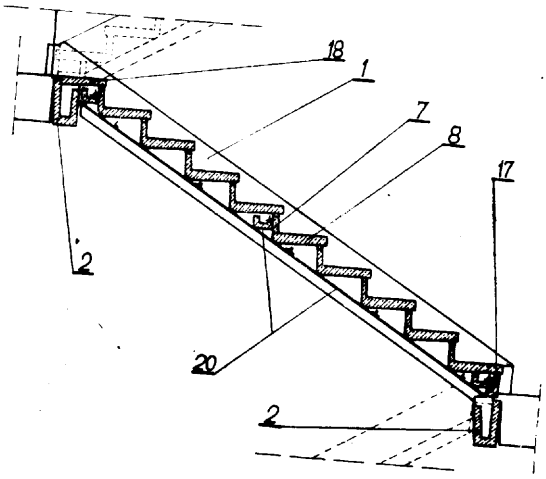

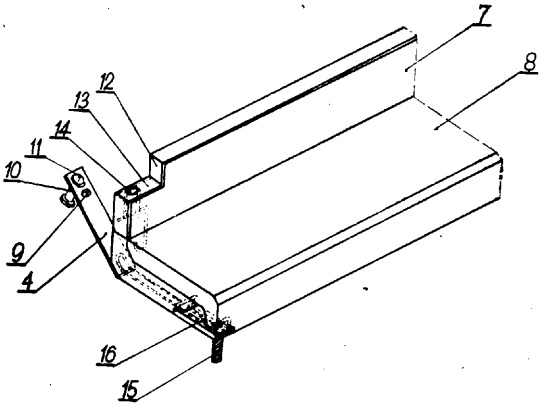

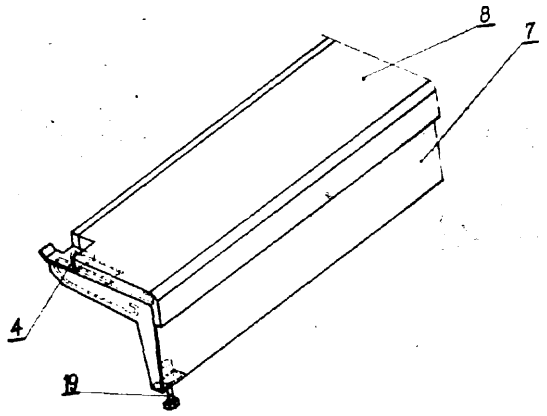

37e; E04g P. 170440 T 18.04.1974

Pierwszeństwo: 18.04.1973 — Włochy (2915A/73)

Luigi Bacci, Bergamo, Włochy.

Oszalowanie służące do wytwarzania wstępnie sprężonych prefabrykowanych elementów żelbetowych

Przedmiotem wynalazku jest oszalowanie do wytwarzania wstępnie sprężonych gotowych elementów prefabrykowanych żelbetowych.

Oszalowanie to stanowi samo w sobie element zakotwienia sił powodujących naprężenia wewnętrzne w gotowym prefabrykacie żelbetowym.

Oszalowanie według wynalazku powoduje, że w części gotowego elementu prefabrykowanego zawierającego zwykłą lub zbrojoną zaprawę cementową występuje ściskanie betonu między parą dolnych obsad kotwowych, spowodowane nadanym odpowiednim kształtem oszalowania przy jednoczesnym wyeliminowaniu dotychczas stosowanych hydraulicznych urządzeń naciągających pręty zbrojeniowe podczas wytwarzania prefabrykatów żelbetowych, które mają szerokie zastosowanie w budownictwie. Oszalowanie według wynalazku może być również wykorzystane do wytwarzania gotowych żelbetowych elementów prefabrykowanych bez ich naprężania wstępnego.

(3 zastrzeżenia)

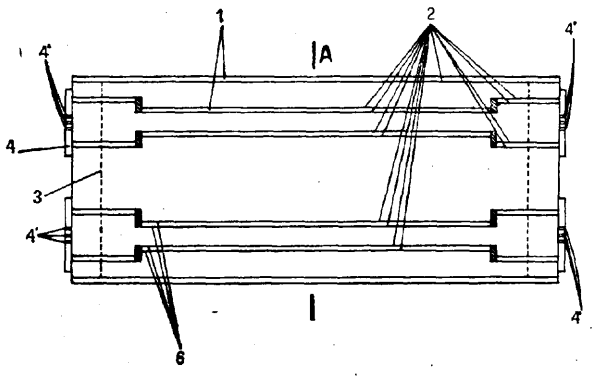

37e; E04g P. 173857 T 04.09.1974

Josef Maier, Steinach, Republika Federalna Niemiec (Josef Maierv

Urządzenie podporowe do dźwigarów deskowania podsufitki

Przedmiotem wynalazku jest urządzenie podporowe do dźwigarów deskowania podsufitki z co najmniej jedną pionową podporą, która w swym górnym zasięgu ma co najmniej jedną częściowo dającą się obracać głowicę do odejmowalnego podwieszania dźwigarów lub tym podobnych elementów.

Głowica podporowa ma rowek wykonany na kole współśrodkowym do osi obrotowej (4), służący do zawieszania odpowiednich występów (6), jak również co najmniej jedno segmentowe wybranie, które jest co najmniej tak duże jak boczne wydłużenie występu podwieszającego (6) dźwigara (9) ułożyskowanego w rowku. Dzięki temu istnieje możliwość obrócenia w ten sposób głowicy podporowego dźwigara celem rozdeskowania, ażeby wybranie dostało się pod występ (6) rozdeskowanego dźwigara. Pozwala to na opuszczenie dźwigara bez potrzeby uprzedniego podnoszenia go w jakikolwiek sposób.

Wynalazek umożliwia rozdeskowanie dowolnego dźwigara z grupy dźwigarów deskowania podtrzymywanych przez te same podpory. (17 zastrzeżeń)

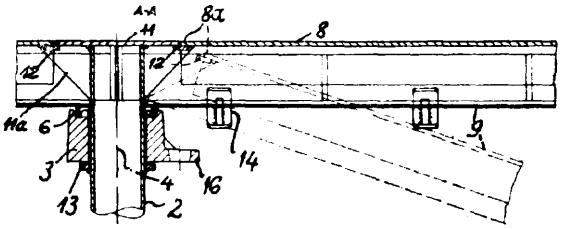

37e; E04g P. 173929 T 06.09.1974

Wyższa Szkoła Inżynierska w. Białymstoku, Białystok, Polska (Czesław Bramski).

Podpora rektyfikacyjna

Przedmiotem wynalazku jest podpora służąca do rektyfikacji, czyli wyrównywania położenia budowli, które na skutek deformacji terenu uległy wychyleniu lub przesunięciu. Może ona również znaleźć zastosowanie na terenach eksploatacji górniczej. Podpora składa się z dwóch części. Część górną stanowi łożysko przegubowe (2) umożliwiające obrót, w przypadku wychylenia się konstrukcji z pionu. Częścią górną może być również łożysko rolkowe, szczególnie tam, gdzie jest wymagana możliwość przesuwu.

Część dolną stanov/i element łącznikowy pozwalający na zmianę wysokości podparcia. Składa się on z dwóch tulei: górnej (3) przymocowanej do łożyska (2), na którym oparta jest konstrukcja i dolnej (4) przymocowanej do fundamentu (10). Środkową część elementu łącznikowego stanowi sworzeń rurowy z gwintowanymi lewo- i prawoskrętnie końcówkami, odpowiednio do wewnętrznego gwintu tulei. Obrót sworznia umożliwia zmianę wysokości podparcia obiektu W górę lub w dół. (3 zastrzeżenia)

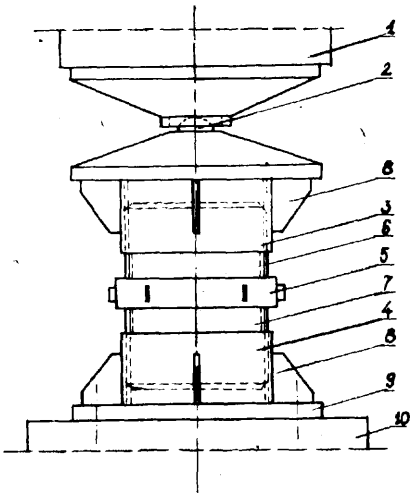

37f; E04h P. 165219 30.11.1972

Biuro Studiów i Projektów Budownictwa Wiejskiego, Kraków, Polska (Roman Kowacz, Andrzej Socha).

Silos, zwłaszcza do kiszonki

Silos zwłaszcza do kiszonki lub składowania innych materiałów pochodzenia roślinnego posiadający ściany montowane z elementów prefabrykowanych z za-

bezpieczeniem antykorozyjnym, znajduje zastosowanie w gospodarstwach rolnych i jest dostosowany do zmiennych potrzeb użytkownika.

Istota rozwiązania polega na tym, że skośne ściany (1) silosu oparte na poziomym pręcie z zastrzałami utworzone są z prefabrykowanych elementów (2) w kształcie prostokąta zakończonego od dołu skośnie wykształconą stopką podporową. Elementy narożne mają kształt trapezu prostokątnego dla zabezpieczenia ciągłości ścian w obwodzie.

Ściany silosu mcgą być wykonane z elementów prefabrykowanych, które mają pofalowaną powierzchnię.

Montowanie silosu odbywa się wprost na powierzchni gruntu po zdjęciu wierzchniej warstwy ziemi, korzystnie na wykonanej wcześniej wylewce betonowej pod obrysem silosu. (1 zastrzeżenie)

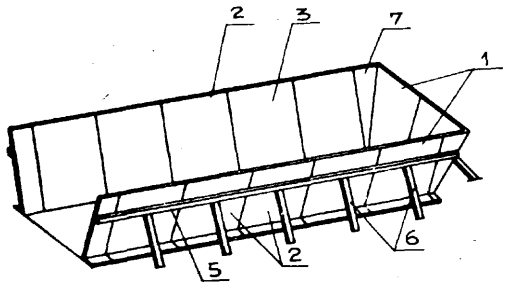

37f; E04h P. 173314 T 07.08.1974
37a; E04b

Edmund Rębkowski, Warszawa, Polska (Edmund Rębkowski).

Urządzenie mocujące powłoki osłonowe z folii lub innych materiałów, w szczególności w konstrukcjach namiotów ogrodniczych, wiat lub innych pomieszczeń

Przedmiotem wynalazku jest urządzenie mocujące powłoki osłonowe z folii lub innych materiałów, w szczególności w konstrukcjach namiotów ogrodniczych, wiat lub innych pomieszczeń.

Urządzenie według wynalazku stanowi rura (1) wyposażona na całej długości w wycięcie (2). Wewnątrz rury (1) osadzone są dwa elementy (3) i (4) w postaci prętów, drutów lub sznurka, wokół których owinięte zostały brzegi dwóch kawałków osłonowych powłok (5) i (6). W drugim przykładzie wykonania urządzenia wewnątrz rury (1) osadzony jest jeden element (3), wokół którego owinięty jest jeden kawałek osłonowej powłoki (5). (1 zastrzeżenie)

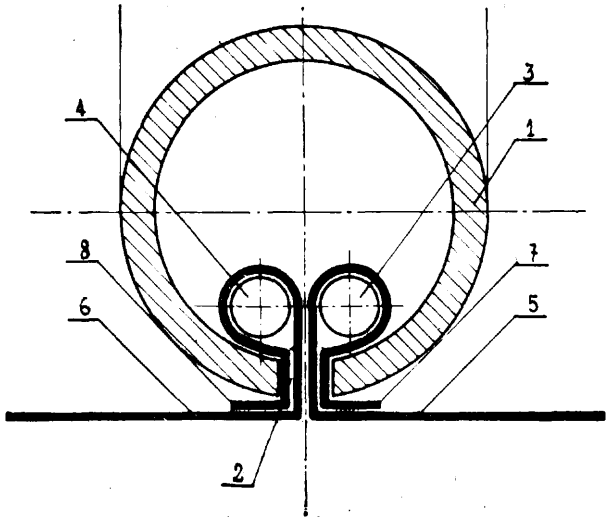

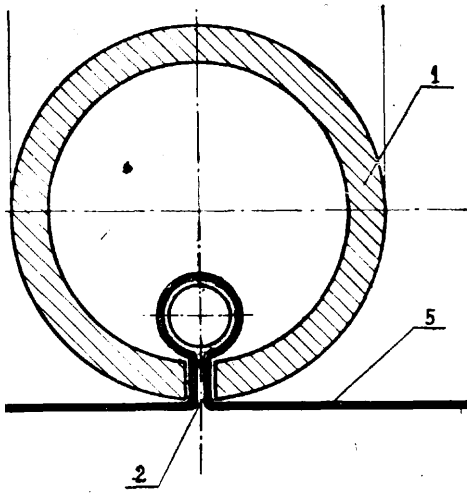

38a; B27b P. 174408 T 27.09.1974

Białostockie Fabryki Mebli, Białystok, Polska (Stanisław Hajczuk).

Osłona do piły tarczowej do drewna

Osłona do piły tarczowej do drewna wykonana jest z blachy stalowej i ukształtowana w ten sposób, że z przedniej swej strony posiada ssawny otwór (1) przechodzący w ssawny przewód (2).

Wokoło dolnego obrzeża osłony umocowana jest przesuwnie szczotka (3) wykonana z włosia (4) i opierająca się o stół (5) obrabiarki.

Tak uformowana osłona zmniejsza hałas i zapylenie miejsca pracy. (1 zastrzeżenie)

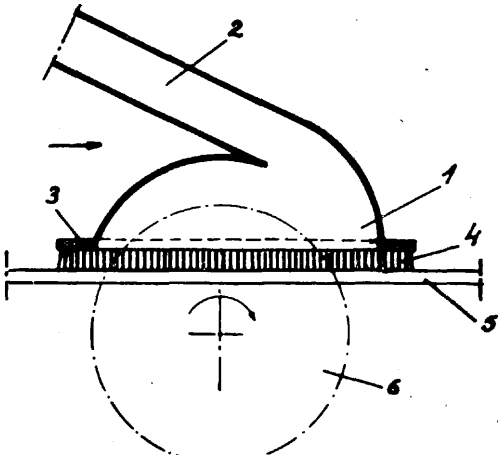

38b; B27c P. 173962 T 09.09.1974

Ośrodek Badawczo-Rozwojowy Meblarstwa, Poznań, Polska (Bolesław Usarewicz, Andrzej Arentowski, Zbigniew Hoffman, Janina Rutkowska, Radomiesz Przywęcki, Roman Gloger).

Sposób zmniejszania hałasu wirującego wału, względnie głowicy, zwłaszcza obrabiarki do drewna

Sposób zmniejszania hałasu wirującego wału, względnie głowicy, zwłaszcza obrabiarki do drewna, polega na tym, że szczeliny i otwory na wale (3) nożowym strugarki, względnie w głowicy frezarki wypełnia się elementami wypełniającymi w postaci listew (2), czopów (1), względnie elementów innego kształtu oraz przykręca do wału (3) śrubami (6). Po zamocowaniu elementów wypełniających na wale obrabiarki dokonuje się ich wyważenia wraz kompletnym wałem lub głowicą, po czym uruchamia się obrabiarkę do normalnej eksploatacji.

(2 zastrzeżenia)

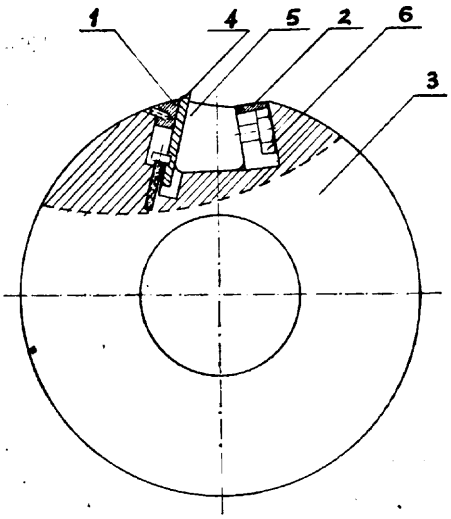

38b; B27c P. 174190 T 18.09.1974

Białostockie Fabryki Mebli, Białystok, Polska (Stanisław Hajczuk).

Układ wyciszający hałas zwłaszcza przy strugarkach grubościowych do drewna

Układ wyciszający hałas, zwłaszcza przy strugarkach grubościowych do drewna składa się z obudowy (1), ukształtowanej w postaci prostopadłościanu, wewnątrz której umieszczona jest obrabiarka (2). Ścianki (8) obudowy (1) tworzą oddzielne elementy konstrukcyjne, łączone ze sobą przy pomocy śrub, przy czym każda ze ścian złożona jest z kilku warstw, wykonanych z materiałów dźwiękochłonnych i ognioodpornych, a ponadto w ściankach przewidziane są

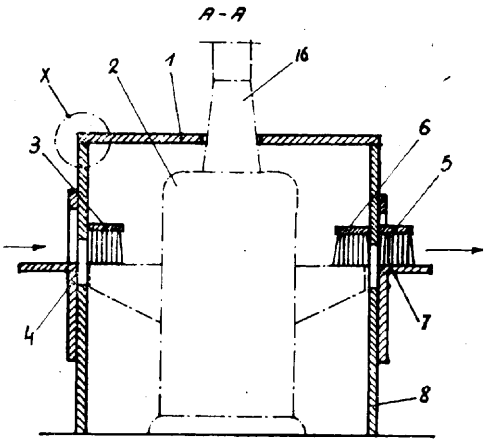

otwory zakrywane drzwiczkami lub pokrywami służące do sterowania i ustawiania obrabiarki.

Otwór wejściowy obrabianego materiału zasłonięty jest szczotką (3) wykonaną z włosia, a otwór wyjściowy zasłonięty jest dwoma szczotkami — zewnętrzną (5) i wewnętrzną (6). Szczotki umocowane są przesuwnie po linii pionowej i przesuwając się razem z półkami (4) i (7) umożliwiają dostosowanie półek do grubości obrabianego materiału. Tak ukształtowany układ zmniejsza poziom wytwarzanego hałasu o około 15 decybeli. (1 zastrzeżenie)

38c; B27d P. 165851 13.10.1973

Słupski Zakład Przemysłu Maszynowego Leśnictwa, Słupsk, Polska (Leszek Zalewski).

Urządzenie do czyszczenia taśmy szlifującej szlifierek **taśmowych**

Urządzenie według wynalazku składa się z obudowy (5), wewnątrz której umieszczony jest cylinder (2) i pokrywa cylindra (4), z tłoczyska (1), na którym osadzony jest tłok (3) posiadający dyszę wyrównawczą (9) oraz gniazdo zaworowe (14), w którym umieszczony jest zawór (10) ze sprężyną (12), oraz z pokrywy (6) obudowy (5).

Tłoczysko (1), osadzone w obudowie (5) na stałe, posiada kanał doprowadzający powietrze do cylindra (2), zakończony otworem (13).

Trzon pokrywy (4) posiada wewnątrz kanał doprowadzający powietrze do przewodu przedłużającego (8), w którym są umieszczone dysze czyszczące (7), naprzeciwko których ustawia się taśmę szlifującą (18).

Na czole pokrywy (4) zamocowana jest sprężyna płaska (15) powodująca otwieranie zaworu dławiącego (10).

Cylinder (2) wraz z pokrywą (4) zabezpieczony jest przed obrotem za pomocą kołka (16) współpracującego z rowkiem podłużnym (17) wykonanym w obudowie (5).

Ciśnienie oddziałuje na powierzchnię dna cylindra (2) i tłoka (3) powodując ruch posuwisto-zwrotny cylindra (2) i pokrywy cylindra (4) a wraz z nią przesuwają się i dysza (7) przedłużenia (8), dzięki czemu cała powierzchnia taśmy szlifującej (18), przesuwającej się prostopadle do dysz (7), jest pod działaniem strumienia powietrza. (5 zastrzeżeń)

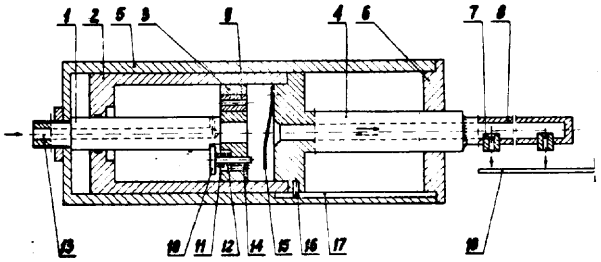

38h; B27k P. 174144 16.09.1974

Pierwszeństwo: 17.09.1973 — St. Zjedn. Am. (nr 398539)

Edward Koppelman, Encino, Stany Zjednoczone Ameryki.

Sposób suszenia **niesezonowanego** drewna i urządzenie do stosowania tego sposobu

Sposób wg wynalazku polega na równomiernym nagrzewaniu drewna za pomocą pola elektrycznego w warunkach próżni tak, że następuje parowanie

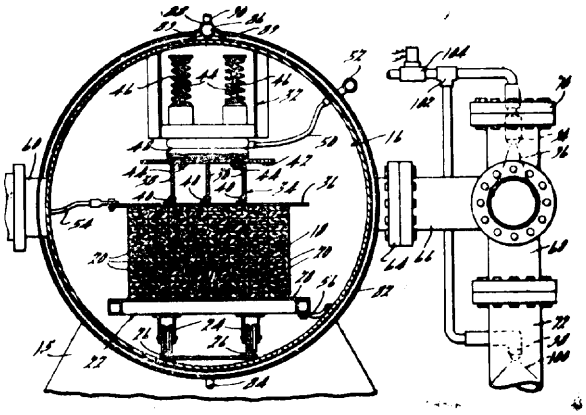

wody i innych substancji lotnych zawartych w wewnętrznej strukturze drewna i usunięcie ich z kontrolowaną prędkością przy temperaturze, która zapobiega pękaniu lub innemu uszkadzaniu struktury drewna. Urządzenie według wynalazku wyposażone jest w sztywny zbiornik, tworzący komorę próżniową, w której umieszcza się niesezonowane drewno (18) oraz zespół elektrod (28, 36). (17 zastrzeżeń)

38i; B27l P. 167630 22.12.1973

Ośrodek Badawczo-Rozwoj owy Przemysłu Maszynowego Leśnictwa, Wrocław, Polska (Aleksander Piwowar, Antoni Jaroński).

Układacz nitki spajarki forniru

Układacz według wynalazku posiada element grzejny (1), wykonany w postaci rurki z zakrzywionym końcem, wewnątrz którego ułożona jest spiralka grzejna (2), której końce podłączone są do przewodów prądowych (3). Element grzejny (1) osadzony jest obrotowo za pośrednictwem końcówki (5) w korpusie końcówki (6) układacza. Końcówka (6) osadzona jest na stałe na końcu pręta (7), który połączony jest z drążkiem (8), osadzonym obrotowo w gniazdach stożkowych (9). Do końcówki (6) układacza doprowadzona jest nić (11) z tworzywa sztucznego oraz powietrze nagrzane w elemencie grzejnym, które nagrzewa tę nić do temperatury jej plastyczności. (1 zastrzeżenie)

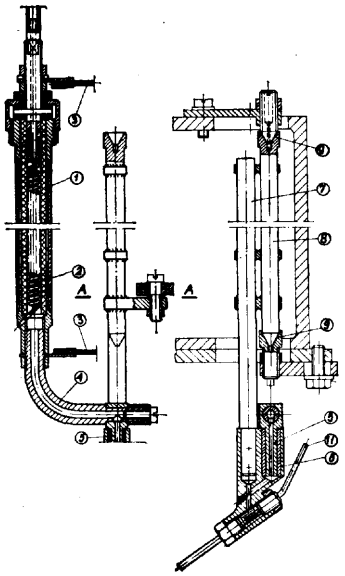

39a[1]; B29b P. 174331 25.09.1974

Pierwszeństwo: 27.09.1973 — RFN (P 2348592.9)

Chemische Werke Hüls Aktiengesellschaft, Marl, Republika Federalna Niemiec.

Sposób wytwarzania sproszkowanych tworzyw sztucznych na osnowie polichlorku winylu lub kopolimerów chlorku winylu

Wynalazek dotyczy sposobu wytwarzania sproszkowanych tworzyw sztucznych na osnowie polichlorku winylu lub kopolimerów chlorku winylu na drodze suszenia rozpyłowego dyspersji polimerów za pomocą dysz jednoskładnikowych.

Cechą sposobu według wynalazku jest to, że dyspersję rozpyla się pod ciśnieniem rozpylającym co najmniej 500 barów, korzystnie 550—1000 barów, przy czym do tłoczenia dyspersji stosuje się korzystnie pompę tłokową przeponową. (3 zastrzeżenia)

39a[3]; B29d P. 174023 T 11.09.1974

Pierwszeństwo: 13.09.1973 — RFN (Nr P. 2346 135.0)

Scboemann — Siemag Aktiengesellschaft Republika Federalna Niemiec (Helmut Eceardt).

Sposób do nieciągłego wykonywania wielowarstwowych korpusów kształtowych z tworzywa termoplastycznego i urządzenie do nieciągłego wykonywania wielowarstwowych korpusów kształtowanych z tworzywa termoplastycznego

W sposobie według wynalazku do formy jest wytryskiwane pasmo tworzywa zawierające środki z ładunkiem nie spieniającego się tworzywa. Urządzenie do nieciągłego wykonywania wielowarstwowych korpusów kształtowych z tworzywa termoplastycznego składa się z co najmniej dwóch oddzielnych cylindrów wtryskowych połączonych z głowicą wtryskową oraz z zewnętrzną dyszą pierścieniową i z dyszą środkową. Urządzenie posiada umieszczoną pomiędzy dyszą zewnętrzną (20) i dyszą środkową (41) co najmniej jedną dyszę pierścieniową. (13 zastrzeżeń)

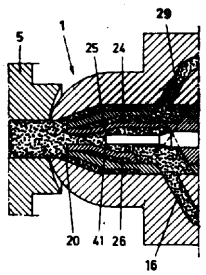

Fig. 2

39a[6]; B29h P. 168249 21.01.1974

Pierwszeństwo: 22.01.1973 — St. Zjedn. Am. (Nr 325.693)

Uniroyal Inc., New York, Stany Zjednoczone Ameryki (Wiliam Carles Habert, Charles Edward Todd).

Sposób przenoszenia bieżnika opony i urządzenie do stosowania tego sposobu

Sposób przenoszenia bieżnika opony oraz zmiany jego długości charakteryzuje się tym, że transportowanie bieżnika opony wzdłuż przenośnika odbywa się przy ustalaniu położenia jednego z końców bieżnika, podnoszenia bieżnika z przenośnika w oddalonych od siebie punktach podparcia na bieżniku przy jednoczesnym przemieszczaniu tych punktów podparcia względem siebie i względem końca bieżnika o ustalonym położeniu zmieniając przez to długość bieżnika.

Urządzenie do przenoszenia bieżnika oraz zmiany jego długości charakteryzuje się tym, że zawiera przenośnik (10) do transportu bieżnika opony, elementy (22), (23) przeznaczone do ustalania położenia jednego z końców bieżnika przy wzdłużnym jego uło-

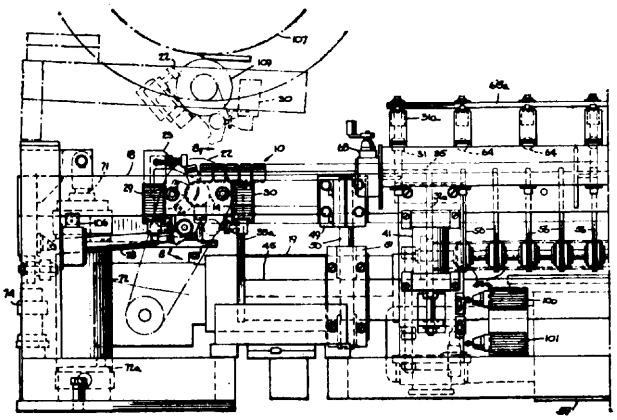

żeniu na przenośniku (10), elementy (32), (35) wyposażone w płyty (56) rozstawione wzdłuż przenośnika (10) i przeznaczone do przeniesienia bieżnika nad przenośnikiem, przy czym łączą się one z bieżnikiem w oddalonych od siebie punktach połączonych na całej jego długości a także zawiera napędzające części przeznaczone do przemieszczania płyty (56) wzdłuż przenośnika (10) i współpracujące ze sprężynami (64), które oddzielają płyty (56) i służą do równoczesnego przemieszczania wzdłuż przenośnika (10) zarówno względem innych płyt (56) jak i względem końca bieżnika o ustalonym położeniu. (11 zastrzeżeń)

39b[4]; C08f P. 160863 22.02.1973

Instytut Techniki Budowlanej, Warszawa, Polska (Alfred Tomoń, Władysław Zawadzki).

Sposób wytwarzania spienionych granulek ze styropianu i urządzenie do stosowania tego sposobu

Sposób wytwarzania spienionych granulek ze styropianu polega na ogrzewaniu surowych krystalicznych granulek za pomocą powietrza o temperaturze od 90 do 140°C w ciągu 3 do 40 minut w zależności od wymaganych parametrów wyjściowych spienionych granulek. Transport i załadunek spienionych granulek dokonywany jest za poomcą spieniającego je powietrza po uzyskaniu przez nie wymaganych parametrów.

Urządzenie do wykonywania sposobu wg wynalazku zawiera komorę spieniania (1) połączoną z komorą zasilającą (2), posiadającą otwór zasilający (10) z dławikiem (11), przez który doprowadzane jest ciepłe powietrze do komory zasilającej. Pomiędzy komorą spieniającą (1) i komorą zasilającą (2) znajduje się zestaw sit (9). (3 zastrzeżenia)

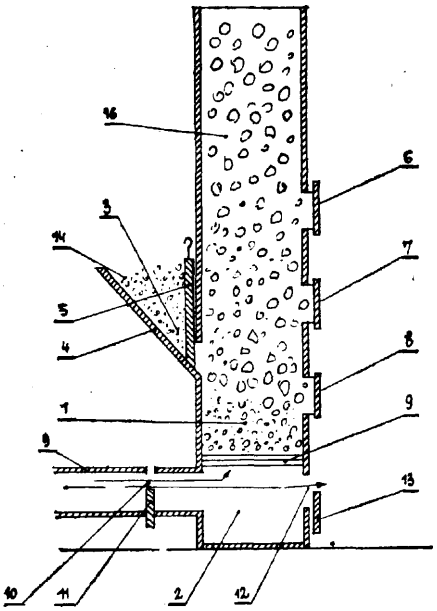

39b[4]; C08f P. 167108 06.12.1973

Instytut Ciężkiej Syntezy Organicznej „Blachownia", Kędzierzyn, Polska (Norbert Hałubardo, Dominik Nowak, Józef Gibas, Roman John).

Sposób wytwarzania polimerów tlenku etylenu o wysokim ciężarze drobinowym

Sposób wytwarzania polimerów tlenku etylenu o ciężarze drobinowym około 2 000 000 polega na polimeryzacji tlenku etylenu w roztworach węglowodorowych, w obecności układu katalitycznego składającego się z trójalkiloglinu i aktywatorów acetyloacetonu, eteru dwumetylowego cykloetylenomocznika, metyloetyloketonu, acetonu, wody i stabilizatora produktu fenotiazyny.

Proces prowadzony jest w sposób ciągły w temperaturze 40—80°C w czasie 1—12 godzin a produkt wydziela się przez traktowanie mieszaniny poreakcyjnej frakcją węglowodorów alifatycznych. (1 zastrzeżenie)

39b[4]; C08f P. 167529 21.12.1973

Instytut Chemii Przemysłowej, Warszawa, Polska (Andrzej Płochocki, Teodor Bek, Jerzy Bojarski, Lech Czarnecki, Lucjan Grabiec, Janusz Kępka, Przemysław Machowski, Lech Zakrzewski).

Sposób wytwarzania uszlachetnionych polietylenów

Sposób według wynalazku polega na tym, że do polietylenu wprowadza się dodatek uszlachetniający w postaci innych polimerów w ilości 0,1 do 90% korzystnie od 10 do 80% wagowych kompozycji, a także dodatek czynnika mikroheterogenizującego będącego polimerem o specjalnie dobranych własnościach stabilizujących strukturę mieszaniny w ilości do 15%, korzystnie do 6% wagowych kompozycji.

Uszlachetnione polietyleny otrzymane sposobem wg wynalazku są odpowiednie do przetwórstwa na sztywne termo- i chemoodporne wyroby wszystkimi stosowanymi do polietylenów technikami. (7 zastrzeżeń)

39b[5]; C08g P. 163559 23.06.1973

Politechnika Gdańska, Gdańsk, Polska i Instytut Chemii Przemysłowej, Warszawa, Polska (Adolf Balas, Aleksy Potocki, Piotr Penczek, Ryszard Ostrysz).

Sposób wytwarzania kauczuków uretanowych

Przedmiotem wynalazku jest sposób wytwarzania kauczuków uretanowych, które nadają się do stosowania w przemyśle motoryzacyjnym, elektrochemicznym, chemicznym, okrętowym oraz w budownictwie.

Sposób według wynalazku polega na tym, że na poliestry o budowie liniowej i nieznacznie rozgałęzionej, zawierające aktywne grupy wodorotlenowe, działa się korzystnie w obecności katalizatora, w temperaturze od 60 do 160°C, w środowisku bezwodnym, korzystnie w atmosferze gazu obojętnego np. azotu, dwutlenku węgla lub argonu, dwuizocyjanianem w postaci np. 4,4-dwuizocyjanianu dwufenylometanu, dwuizocyjanianem toluilenu, dwuizocyjanianem 1,5-naftalenu itp., przy czym jako poliestry stosuje się kopoliestry blokowe, składające się z segmentów oligoestru alifatycznego (A) i oligoestru kwasu tereftalowego (T) o budowie A—T lub T—A—T, w których ciężar cząsteczkowy każdego z segmentów wynosi co najmniej 500, a udział reszt kwasu tereftalowego w łącznej ilości reszt stosowanych kwasów wynosi od 8 do 60% wagowych.

Jako katalizator stosuje się np. trzeciorzędowe aminy oraz metaloorganiczne połączenia dwu- i czterowartościowych metali, zwłaszcza cyny dwu- i czterowartościowej. (7 zastrzeżeń)

39b[5]; C08g P. 167168 08.12.1973

Instytut Ciężkiej Syntezy Organicznej „Blachownia", Kędzierzyn, Polska (Krystian Weber, Marianna Lisiak-Spadło, Zofia Kubicka, Jerzy Wojciechowski, Janina Bojdys, Anna Solon).

Sposób wytwarzania polieterów

Sposób wytwarzania polieterów rozgałęzionych zawierających pierścienie aromatyczne, przeznaczonych do otrzymywania poliuretanów głównie spienionych o zwiększonej odporności termicznej i mechanicznej, polega na wprowadzeniu do żywicy nowolakowej otrzymanej przez kondensację oksyalkilenowanych fenoli z formaliną w obecności kwasu solnego, siarkowego, fosforowego i bromowodorowego jako katalizatora, oksyalkilenowanych alkoholi wielowodorotle-

nowych zawierających wodorotlenek sodu, potasu, baru lub węglany sodu, strątu, baru w stosunku 0,1—1,0 części wagowych żywicy nowolakowej na 1,0 część oksyalkilenowanych alkoholi wielo wodorotlenowych w temperaturze 60—100°C, najkorzystniej w temperaturze 80°C, oddestylowuje wodę z aldehydami w temperaturze 100—150°C pod zmniejszonym ciśnieniem i oddziela od powstałego osadu.

(3 zastrzeżenia)

39b[5]; C08g P. 167294 13.12.1973

Centralny Ośrodek Badawczo-Rozwojowy Przemysłu Elementów Wyposażenia Budownictwa „Metalplast", Poznań, Polska (Jacek Krotoski).

Sposób wytwarzania niepalnego fenolowo-formaldehydowego tworzywa piankowego

Przedmiotem wynalazku jest sposób wytwarzania niepalnego fenolowo-formaldehydowego tworzywa piankowego, odpornego na działanie wysokich temperatur dochodzących do 130°C.

Sposób według wynalazku polega na dodaniu do żywicy fenolo-formaldehydowej typu rezolowego modyfikatorów, to jest olei pochodnych ropy naftowej, szczególnie oleju parafinowego, przy czym na 100 części objętościowych żywicy fenolowo-formaldehydowej przypada od 2—6 części objętościowych modyfikatora oraz od 5—15 części objętościowych żywicy poliestrowej zwiększającej elastyczność i/lub od 5—20 części objętościowych ciętego włókna szklanego podwyższającego parametry fizyko-chemiczne tworzywa piankowego. (3 zastrzeżenia)

39b[5]; C08g P. 167467 18.12.1973

Zgłoszenie dodatkowe do zgłoszenia P. 148923

Instytut Chemii Nieorganicznej, Gliwice, Polska (Leonard Firlus, Zbigniew Dacy, Kazimierz Szyszka, Genowefa Kuśnierczyk).

Sposób wytwarzania wysokorozdrobnionego polimeru kwasu krzemowego

Sposób wytwarzania wysokorozdrobnionego polimeru kwasu krzemowego przez dwustopniowy rozkład krzemianu sodowego kwasem siarkowym wg zgłoszenia P. 148923, charakteryzuje się tym, że najpierw dozuje się jednocześnie roztwory o określonym stężeniu krzemianu sodowego i część kwasu siarkowego do reaktora zawierającego gorącą wodę w ilości 18—24% objętościowych w stosunku do objętości reagentów, a następnie dodaje się z prędkością wielokrotnie większą pozostałą część kwasu siarkowego, aby stosunek czasu trwania stopnia pierwszego do drugiego mieścił się w zakresie od 1:1 do 9:1. (2 zastrzeżenia)

39b[5]; C08g P. 167478 29.12.1973

Zakłady Gumowe Górnictwa Przedsiębiorstwo Państwowe, Bytom, Polska (Janusz Jagodziński, Jarosław Gouzy, Zdzisław Marchwiński).

Tworzywo z polichlorku winylu do wytwarzania wyrobów tkaninowo polichlorowinylowych oraz sposób jego otrzymywania

Tworzywo według wynalazku stanowi polichlorek winylu w ilości co najmniej 50% zmieszany z dwusiarczkiem czterometylotiuramu w ilości 1,2—1,8% m-dwuhydroksybenzenem w ilości od 3—5% sześciometylenoczteroaminą w ilości 1,5—3% nadtlenku dwukumylu w ilości 0,3—0,7% chlorku winylidenu w ilości 1—2,5% i tlenku żelaza w ilości około 30%.

Sposób według wynalazku polega na tym, że do polichlorku winylu dodaje się zmiękczacze, dwusiarczek czterometylotiuramu i tlenki żelaza, które po zmieszaniu poddawane są dojrzewaniu a następnie dodaje się m-dwuhydroksybenzen, sześciometylenoczteroaminę, nadtlenek dwukumylu i chlorek winylidenu. (2 zastrzeżenia)

39b[5]; C08g P. 167551 20.12.1973

Zakłady Azotowe „Kędzierzyn", Kędzierzyn, Polska (Stanisław Drygajło, Zbigniew Przybyś, Konstanty Chmielewski, Józef Jędrzej, Stanisław Kolanelt, Jerzy Simonides, Stefan Wójtowicz).

Sposób wytwarzania żywic mocznikowych

Przedmiotem wynalazku jest sposób wytwarzania żywic mocznikowych.

Sposób według wynalazku polega na wykonaniu roztworu mocznika w formalinie (prekondensacji), a następnie na zatężeniu otrzymanego prekondensatu do żądanej zawartości suchej substancji. Zatężony roztwór poddaje się kondensacji do wymaganej lepkości stosując jako katalizator substancje utleniające formaldehyd do kwasu mrówkowego, takie jak woda utleniona lub nadtlenek mocznika. Kondensację przerywa się przez neutralizację żywicy i do otrzymanego roztworu wprowadza się mocznik krystaliczny lub roztwór mocznika do uzyskania stosunku molowego mocznika do formaldehydu 1:3 do 1:1.

(3 zastrzeżenia)

39b[5]; **C08g** P. 167639 27.12.1973

Zakłady Tworzyw Sztucznych „Erg", Pustków, Polska (Józef Pilarz, Barbara Krasoń, Lucjan Zagała, Franciszek Kubala, Lucjan Domagała, Antoni Polak, Krystyna Sarama).

Sposób wytwarzania żywic wodorozpuszczalnych oraz ich zastosowanie

Sposób według wynalazku polega na wprowadzeniu cykloheksanonu jako modyfikatora do katalizowanej alkaliami żywicy fenolowo-formaldehydowej przed kondensacją fenolu z formaldehydem.

Proces otrzymywania żywicy jest dwustopniowy, pierwsza faza przebiega w temperaturze wrzenia w obecności 1/2 całkowitej ilości formaliny potrzebnej do prowadzenia procesu, a druga faza przebiega w temp. 60—80°C z pozostałą ilością formaliny.

Żywice otrzymane sposobem wg wynalazku stosuje się do produkcji tworzyw warstwowych; laminatów dekoracyjnych i konstrukcyjnych. (3 zastrzeżenia)

39b[5]; C08g P. 167659 27.12.1973

Instytut Ciężkiej Syntezy Organicznej „Blachownia" Kędzierzyn, Polska (Kazimierz Frączek, Jan Nowak, Józef Szewczyk, Krzysztof Kozubski, Bogdan Szczepaniak, Krystyna Wypych).

Sposób otrzymywania wodorozcieńczalnych żywic rezolowych

Przedmiotem wynalazku jest sposób otrzymywania wodorozcieńczalnych żywic rezolowych na drodze kondensacji fenolu z formaliną w obecności wodorotlenków metali dwuwartościowych, jako katalizatorów, przeznaczonych do produkcji płyt z wełny mineralnej.

Sposób według wynalazku charakteryzuje się tym, że kondensację zapoczątkowuje się przy stosunku molowym formaldehydu do fenolu równych od 1,5 do 1,8, a następnie po obniżeniu się zawartości formaldehydu w mieszaninie reakcyjnej do poziomu od 4 do 7% wagowych dodaje się następną porcję formaliny w takiej ilości, aby sumaryczny stosunek molowy wynosił od 2,1 do 2,5. (1 zastrzeżenie)

39b[5]; C08g P. 167860 T 31.12.1973

Instytut Chemii Przemysłowej, Warszawa, Polska (Zofia Kłosowska-Wołkowicz).

Sposób wytwarzania nienasyconych żywic poliestrowych nie wykazujących skurczu oraz odznaczających się poprawioną wytrzymałością

Sposób według wynalazku polega na tym, że do znanych nienasyconych żywic poliestrowych dodaje się nienasycony polimer modyfikujący, wytrącający

się w osobnej fazie pcdczas kopolimeryzacji poliestru ze styrenem.

Jako polimer modyfikujący stosuje się produkt reakcji politlenku etylenu, propylenu lub butylenu albo też produkt reakcji dimeryzowanych kwasów tłuszczowych i glikoli z nienasyconymi kwasami i/lub bezwodnikami polimeryzującymi. Polimer modywikujący dodaje się w ilości 1—25, a najkorzystniej 3—15 części wagowych na 100 części wagowych poliestru i łącznie rozpuszcza się oba składniki w monomerze, albo miesza się roztwory obu składników. (2 zastrzeżenia)

39b5; C08g P. 173260 T 03.08.1974

Uniwersytet Śląski, Katowice, Polska (Ludomir Tokarzewski, Jerzy Borek, Jerzy Zakrzewski).

Sposób stabilizacji metylowych olejów silikonowych

Wynalazek dotyczy sposobu stabilizacji chlorowanych metylowych olejów silikonowych w celu zapobieżenia wydzielania się z nich gazowego chlorowodoru.

Sposób polega na tym, że jako stabilizatory stosuje się epitlenki organiczne rozpuszczalne w tych olejach, w ilości od 1 do 10%, najkorzystniej epichlorohydrynę glicerynową, lub produkty jej kondensacji z alkoksylanami alifatycznymi lub cykloparafinowymi. (1 zastrzeżenie)

39b5 C08g P. 173338 T 08.08.1974

Pierwszeństwo: 08.08.1973 — St. Zjedn. Am. (nr 386 688)

The Goodyear Tire a. Rubber Company, Akron, St. Zjedn. Ameryki.

Amortyzator poliuretanowy i sposób jego wytwarzania

Amortyzator poliuretanowy, zwłaszcza dla sprzęgów pojazdów szynowych charakteryzuje się tym, że wykonany jest z odpowiednio dobranej i zbilansowanej mieszaniny określonych dwuamin, dwuizocyjanianów i z góry określonych polieterowych polioli i poliestrowych polioli o umiejętnie zbilansowanym określonym ciężarze cząsteczkowym.

Sposób wytwarzania amortyzatorów polega na zastosowaniu mieszanki poliuretanowej o w/w składzie w formach o odpowiednim kształcie. (12 zastrzeżeń)

39b5; C08g P. 173363 09.08.1974

Pierwszeństwo: 10.08.1973 — St. Zjedn. Am. (nr 387408)

Celanese Corporation, Nowy Jork, St. Zjedn. Ameryki.

Żywica do formowania oraz sposób jej wytwarzania

Przedmiotem wynalazku jest żywica do formowania oparta na tereftalanie polialkilenowym, zawierająca dodatki tłumiące płomień oraz sposób jej wytwarzania.

Żywica według wynalazku charakteryzuje się tym, że zawiera co najmniej 2%, w stosunku do całej masy żywicy, tereftalanu polialkilenowego w postaci proszku o wielkości ziarna 30 mesh, przy czym lepkość własna tereftalanu zawiera się w granicach około 0,75—1,5 decylitrów na gram.

Sposób według wynalazku charakteryzuje się tym, że dodaje się przynajmniej 2% tereftalanu polialkilenowego w stosunku do ciężaru żywicy, o parametrach wyżej podanych. (28 zastrzeżeń)

39b5; C08g P. 173902 06.09.1974

Pierwszeństwo: 06.09.1973 — Japonia (nr 99712/73)

Asahi-Dow Limited, Tokio, Japonia.

Sposób wytwarzania nowych kopolimerów szczepionych

Sposób wytwarzania nowych kopolimerów szczepionych, niezawierających homopolimerów polieteru fenylenowego polega na polimeryzacji 20 do 200 części wagowych związku typu styrenu w temperaturze od 130—200° obecności 100 części wagowych polieteru fenylenowego i 0,1—15 części wagowych inicjatora rodnikowego. Szczepiony kopolimer nadaje się do formowania i jest użyteczny do wytwarzania błon, arkuszy, włókien itp. (14 zastrzeżeń)

39b5; C08g P. 173910 06.09.1974

Pierwszeństwo: 07.09.1973 — RFN (nr P. 2345256.4)

Bayer AG, Leverkusen, RFN.

Sposób wytwarzania mikroporowatych wytworów płaskich

Sposób wytwarzania mikroporowatych, przepuszczających parę wodną wytworów płaskich przez koagulację higroskopijnych roztworów poliuretanów (moczników) charakteryzuje się tym, że do roztworów poliuretanów (moczników) przed ich koagulacją dodaje się zawiesinę kationowych i/lub anionowych poliuretanów (moczników). (4 zastrzeżenia)

39b5; C08g P. 173911 06.09.1974

Pierwszeństwo: 07.09.1973 — RFN (nr P. 2345257.7)

Bayer AG, Leverkusen, RFN.

Sposób wytwarzania mikroporowatych wytworów płaskich

Przedmiotem wynalazku jest sposób wytwarzania mikroporowatych wytworów płaskich, przepuszczających parę wodną, na drodze koagulacji higroskopijnych roztworów poliuretanu (polimocznika), ewentualnie zawierających jonowe dyspersje poliuretanu (polimocznika).

Sposób według wynalazku charakteryzuje się tym, że stosuje się poliuretan (polimocznik), którego co najmniej część cząsteczek zawiera chemicznie wbudowane siloksany zawierające organiczne grupy funkcyjne, przy czym zawartość sekwencji siloksanowych w produkcie wynosi 0,1—20% wagowych, korzystnie 0,3—5% wagowych. (4 zastrzeżenia)

39b5; C08g P. 174186 T 17.09.1974

Akademia Rolnicza, Poznań, Polska (Stefan Kinastowski, Anna Cendrowska).

Sposób chemoutwardzania żywic mocznikowo-formaldehydowych

Sposób chemoutwardzania żywic mocznikowo-formaldehydowych w podwyższonej temperaturze przy zastosowaniu kwasów jako katalizatorów polikondensacji, polega na tym, że jako katalizator stosuje się termicznie nietrwały kwas, taki jak na przykład kwas malonowy, acetylooctowy, winylooctowy, α-chlorowcokarboksylowy, nitrooctowy lub trójnitrobenzoesowy oraz sól tego kwasu, która przyspiesza termiczny rozkład katalizatora, przy czym im większa jest żądana prędkość termicznego rozkładu katalizatora tym stosuje się większe stężenie tej soli. (1 zastrzeżenie)

39b[7]; C08j P. 174488 T 16.09.1974

Ośrodek Badawczo-Rozwojowy Obróbki Tworzyw Sztucznych „Plaso-Proplast", Poznań, Polska (Zygmunt Nowak).

Wykładziny ślizgowe na bazie żywic epoksydowych modyfikowane policzterofluoroetylenem

Przedmiotem wynalazku są wykładziny ślizgowe na bazie żywic epoksydowych modyfikowane policzterofluoroetylenem przeznaczone do wykładania powierzchni ślizgowych maszyn, zwłaszcza obrabiarek. Wykładziny wg wynalazku charakteryzują się tym, że składają się z dwóch warstw, w których górna warstwa ślizgowa zawiera od 15 do 30% wagowych policzterofluoroetylenu o wielkości ziarna do 5 mikrometrów, a dolna warstwa nakładana na metal zawiera od 20 do 80% wagowych wypełniacza, który stanowi środek posiadający zdolność do odprowadzania ciepła, zwłaszcza cięte włókno aluminiowe lub wełna aluminiowa. (5 zastrzeżeń)

40a; C22b P. 167056 05.12.1973

Instytut Mechaniki Precyzyjnej, Warszawa, Polska (Franciszek Tużnik, Andrzej Lis).

Urządzenie do odzysku metali ze stężonych roztworów i ścieków z jednoczesną detoksykacją tych roztworów i ścieków

Urządzenie według wynalazku składa się ze stałego zbiornika (1) oraz z wózka (2), zawierającego wewnątrz kosz sedymentacyjny (8). Stały zbiornik (1) jest połączony szczelnie z wózkiem (2) za pomocą połączenia rozłącznego. Kosz sedymentacyjny (8) jest perforowany na całej powierzchni i wyłożony tkaniną filtracyjną. Kosz (8) połączony jest z wózkiem (2) również za pomocą połączenia rozłącznego. (5 zastrzeżeń)

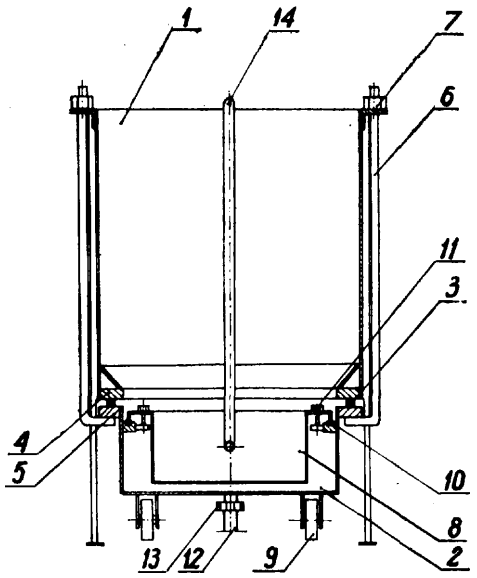

40a; C22b P. 167057 05.12.1973

Instytut Mechaniki Precyzyjnej, Warszawa, Polska (Franciszek Tużnik, Andrzej Lis).

Urządzenie do odzysku metali ze stężonych roztworów z jednoczesną detoksykacją tych roztworów

Przedmiotem wynalazku jest urządzenie służące do odzysku surowców wtórnych ze stężonych zużytych roztworów z jednoczesną detoksykacją tych roztworów.

Urządzenie według wynalazku ma zbiornik (1), ustawiony na stałej podstawie (4), podzielony przegrodą pionową na część reakcyjną (2) i część płuczną (3). W obu częściach zbiornika są osadzone kosze odzyskowe (8) i (12), przykryte kartkami zabezpieczającymi. Kosze odzyskowe (8) i (12) są perforowane na całej powierzchni i wyłożone tkaniną filtracyjną. Część płuczna (3) jest wyposażona w zawory doprowadzające i odprowadzające wodę płuczącą. (3 zastrzeżenia)

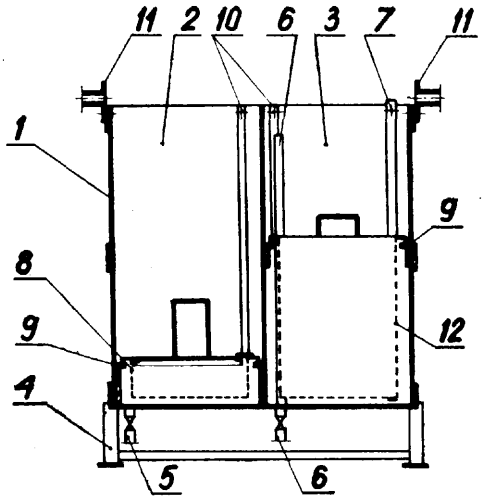

40a; C22b P. 167283 12.12.1973

Kombinat Górniczo-Hutniczy „Orzeł Biały", Brzeziny Śląskie, Polska (Franciszek Wojtanowski).

Sposób ochładzania żużla z termicznego procesu przeróbki tlenkowych rud cynku w piecach obrotowych i urządzenie do jego stosowania

Sposób według wynalazku polega na tym, że opuszczający piec gorący o temperaturze 900—1.100°C żużel kieruje się na zsuwnię, pochyloną w kierunku przeciwnym do ruchu materiału w piecu, po której stacza się do wanny wypełnionej wodą lub inną cieczą. Gorący żużel oddając ciepło cieczy jest przemieszczany po jej dnie po linii śrubowej i wynoszony do rynny zsypowej.

Urządzenie do stosowania sposobu według wynalazku ma wannę (2) w postaci odcinka pierścienia o przekroju prostokątnym współśrodkowego z płaszczem pieca (1), usytuowaną poprzecznie do osi pieca pod jego wylotem. Pod wylotem pieca znajduje się zsuwnia (6) pochylona w kierunku wanny (2). Do dna wanny w kształcie kolistego łuku sięgają łopatki (8,9) roz-

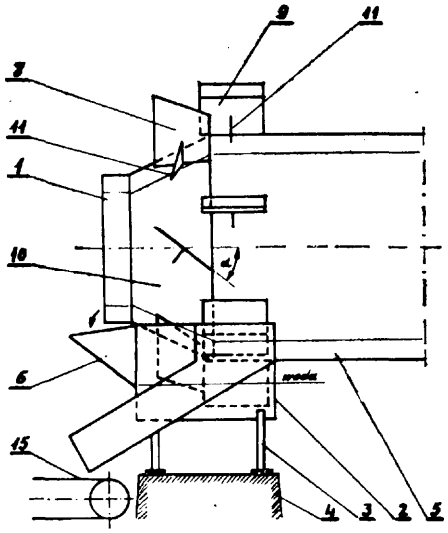

mieszczone w kilku rzędach na obwodzie końcówki obracającego się pieca (1). Łopatki wszystkich rzędów za wyjątkiem rzędu ostatniego nachylone są do osi pieca (1) pod kątem ostrym w granicach od **20—45°**, zaś **łopatki** (9) ostatniego rzędu ustawione są równolegle do osi pieca **(1)**. Przy wylocie wanny (2) usytuowana jest nad przenośnikiem taśmowym **(15)** rynna zsypowa.

(3 **zastrzeżenia**)

40a; C22b P. 169642 18.03.1974

Instytut Metali Nieżelaznych, Gliwice, Polska (Jerzy Płonka, Tądeusz Bitka, Julian Blacha, Jan Smykal, Zbigniew Śmieszek, Ludwik Stoch, Jan Morawski, Wilibald Pająk, Józef Warczak).

Sposób sporządzania warstwy **zapłonowej** przy spiekaniu koncentratów **cynkowo-ołowiowych**

Sposób sporządzania warstwy zapłonowej przy spiekaniu koncentratów cynkowo-ołowiowych polega na tym, że sporządza się ją z grudek zwilżonego wodą z dodatkiem kwasu siarkowego surowego tlenku cynku. Surowy tlenek cynku z procesu przewałowego winien zawierać nie mniej niż 0,5% wagowych węgla i nie mniej niż 1% wagowy siarki. (2 zastrzeżenia)

40a; C22b P. 169717 T 20.03.1974

Kombinat Górniczo-Hutniczy Miedzi, Lubin, Polska (Jan Zając, Janusz Kowalczyk, Andrzej Warczok, Ryszard Chamer, Stanisław Musiał, Zbigniew Pachoń, Henryk Bagiński, Stefan Jadłosz).

Sposób regulacji pracy pieców szybowych

Wynalazek dotyczy sposobu regulacji pracy pieca szybowego, zwłaszcza do wytopu kamienia miedziowego. Istotą wynalazku jest sposób prowadzenia procesu topienia wsadu przy najkorzystniejszej wysokości słupa przetworowego wsadu oraz ilości podawanego powietrza technologicznego, ze względu na sprawność procesu i wydajność pieca, przez uniezależnienie tych parametrów od temperatury gazów odlotowych. Temperaturę gazów reguluje się niezależnie przez wprowadzanie do wnętrza pieca nad poziomem wsadu czynnika chłodzącego w ilości zależnej od żądanego stopnia schłodzenia gazów, jednak gwarantującej pełne odparowanie chłodziwa ponad poziomem wsadu. Czynnikiem chłodzącym może być zwłaszcza para wodna lub woda w postaci mgły o średnicy kropel nie przekraczających 1,5 mm. Wodę lub parę korzystnie podaje się np. dyszami poniżej poziomu odciągu gazów odlotowych. Chłodziwo można również wprowadzać do pieca wraz ze wsadem. (3 zastrzeżenia)

40a; C22b P. 173329 T 06.08.1974

Kombinat Górniczo-Hutniczy Miedzi Huta Miedzi „Legnica", Legnica, Polska (Ryszard Chamer, Czesław Mazanek, Aleksander Bogacz, Stanisław Sędzik, Stanisław Musiał, Witold Kowal).

Sposób odzyskiwania metali z ciekłych żużli hutniczych, zwłaszcza miedzi i kobaltu

Sposób odzyskiwania metali z ciekłych żużli hutniczych, zwłaszcza miedzi i kobaltu z żużli z procesów zawiesinowych, tlenowych, cyklonowych, z żużli konwertorowych, autogennych i półautogennych, polegający na tym, że ciekły żużel poddaje się procesowi redukcji i cementacji stopionym żelazem nasyconym węglem w temperaturze **1200—1400°C**, przeprowadzając związki metali do oddzielnej fazy cementacyjnej, a następnie na drodze znanego procesu rafinacji wydziela się je w postaci metalicznej. (1 zastrzeżenie)

40a; C22b P. 173589 T **20.08.1974**

Kombinat Górniczo-Hutniczy Miedzi, Lubin, Polska, (Andrzej Warczok, Emilian Iwanciw, Jan Zając, Wiesław Mróz, Bartłomiej Zaleski, Jerzy Kotlarski, Janusz Wojewoda, Jan Pauk).

Sposób odmiedziowania żużli

Przedmiotem wynalazku jest sposób odmiedziowania żużli otrzymywanych w procesach przetopu siarczkowych koncentratów rud miedzi na kamień miedziowy. Sposób ten polega na przyspieszeniu znanego osadzania się kamienia miedziowego na dnie zbiornika, w którym znajduje się żużel lub mieszanina żużla i kamienia miedziowego.

Przyspieszenie osadzania dokonywane jest za pomocą działania stałego pola elektrycznego, które jest wywołane przez zanurzone w topie przynajmniej dwie elektrody, podłączone do źródła energii elektrycznej. Proces osadzania cząstek kamienia miedziowego prowadzi się stosując gęstość prądową do 0,5 (A/cm^2) i napięcie, którego gradient zawarty jest między wartościami 0,8 a 12 (V/cm). Korzystnie jest również prowadzić proces odmiedziowania żużli bezpośrednio w części odstojowej agregatu topielnego np. w odstojniku pieca szybowego lub w części odstojowej pieca płomiennego ewentualnie pieca zawiesinowego.

(4 zastrzeżenia)

40a; C22b P. 173780 30.08.1974

Pierwszeństwo: 30.08.1973 — Kanada (nr 179995)

Noranda Mines Limited, Toronto, Kanada.

Sposób odzysku miedzi z koncentratów miedziowych na drodze **hydrometalurgicznej**

Sposób odzysku miedzi z koncentratów miedziowych na drodze hydrometalurgicznej polegający na sporządzeniu wodnego roztworu ługującego o określonym stężeniu jonów chlorkowych lub bromkowych, dyspergowaniu koncentratów miedziowych w roztworze ługującym dla wytworzenia zawiesiny, ługowania zawiesiny w warunkach zwiększonej temperatury i ciśnienia tlenu, dobranych tak, by zapewnić przetworzenie przeważającej części związków miedzi zawartych w koncentratach w stały zasadowy siarczan miedzi, oddzielaniu uzyskiwanej tą drogą pozostałości po ługowaniu zawierającej zasadowy siarczan miedzi od roztworu ługującego oraz odzyskaniu miedzi z otrzymanej pozostałości po ługowaniu.

Proces odzysku miedzi sposobem według wynalazku można realizować zarówno systemem ciągłym jak również okresowym. (21 zastrzeżeń)

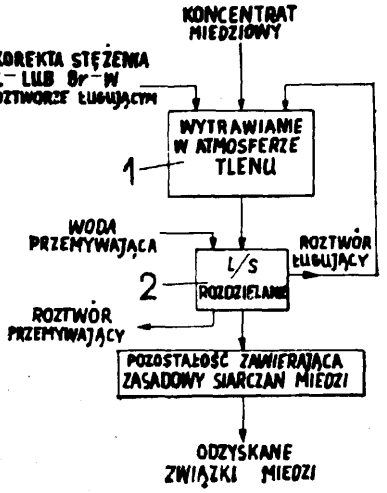

40a; **C22b** **P. 174298 T** 24.09.1974

Pierwszeństwo: 28.09.1973 — RFN (nr P2348875.7

Klöckner Humboldt-Deutz Aktiengesellschaft, Kolonia, Republika Federalna Niemiec (Horst Weigel, Gerhard Melcher, Roland Kammel, Helmut Winterhager).

Sposób ciągłego pirometalurgicznego wytapiania miedzi

Przedmiotem wynalazku jest sposób ciągłego pirometalurgicznego wytapiania miedzi z rud koncentratów lub zawierających miedź hutniczych produktów pośrednich jak na przykład prażonki jako materiału wyjściowego.

Materiał wyjściowy najpierw zostaje przetopiony w piecu na kamień miedziany a następnie jest oddzielany od żużlu i w końcu przez utlenianie i hutniczą rafinację przetwarzany jest na czarną miedź.

Według wynalazku otrzymywany w piecu (1) produkt wytopu, w celu oddzielenia kamienia miedzianego od żużla, wprowadzany jest w pole siły odśrodkowej (2) skąd kamień miedziany i żużel odbierane są oddzielnie w sposób ciągły. Pole siły odśrodkowej według wynalazku wytwarzane jest za pomocą obracanego z dużą prędkością obrotową zbiornika z rozmieszczonymi odpowiednio otworami wyjściowymi (3 i 4) dla żużla i kamienia miedzianego, który jeszcze w stanie stopionym jest wprowadzany do pieca konwertorowego. (2 zastrzeżenia)

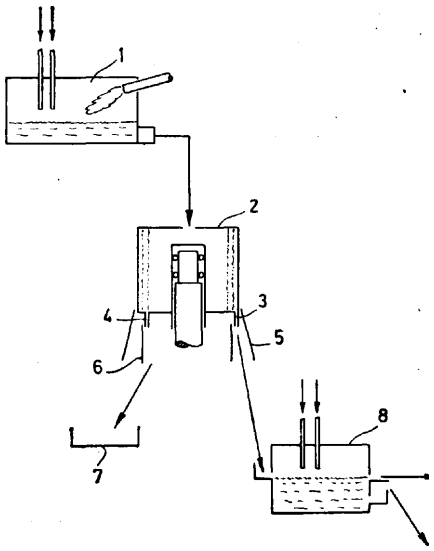

40a; C22b **P. 174330 T** 25.09.1974

Pierwszeństwo: 25.09.1973 — RFN (nr P 23 48 105.2)

Klöckner-Humboldt-Deutz Aktiengesellschaft, Kolonia, Republika Federalna Niemiec (Helmut Winterhager, Roland Kammel, Horst Weigel).

Sposób ciągłego termicznego otrzymywania metali i/lub związków metalicznych za pomocą cyklonu wytopowego

Przedmiotem wynalazku jest sposób ciągłego termicznego otrzymywania metali i/lub związków metalicznych za pomocą cyklonu wytopowego, przy czym materiał wsadowy jak np. rudy, koncentraty tych rud lub zawierające metal produkty pośrednie procesów metalurgicznych jest stapiany w piecu reakcyjnym, a powstający w tym piecu produkt jeszcze w stanie płynnym jest doprowadzony do urządzenia oddzielającego fazę metaliczną od fazy żużlowej.

Sposób według wynalazku polega na tym, że jako piec reakcyjny stosuje się znany reaktor cyklonowy (2) i że otrzymany z tego reaktora produkt wytopu wprowadza się, w celu oddzielenia fazy metalicznej od fazy żużlowej, w pole siły odśrodkowej (7) skąd rozdzielane fazy odbierane są oddzielnie w sposób ciągły. (3 zastrzeżenia)

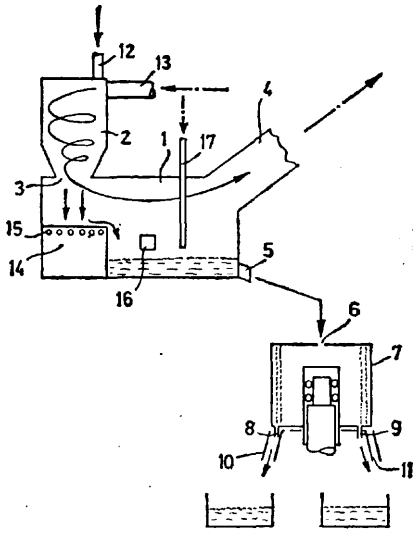

40a; C22b **P. 174380** 27.09.1974

Pierwszeństwo: 28.09.1973 — Kanada (nr 182368)

Sherritt Gordon Mines Limited, Toronto, Kanada, i Cominco Ltd, Wancouwer, Kanada (Godefridus M. Swinkels, Robert A. Furber, Edward F. G. Milner, Roman M. Genik-Sas-Berezowsky, Charles R. Kirby).

Sposób otrzymywania metali nieżelaznych i siarki rud siarczkowych zawierających żelazo i metale nieżelazne

Przedmiotem wynalazku jest hydrometalurgiczny sposób otrzymywania metali nieżelaznych i siarki z rud siarczkowych zawierających żelazo i metale nieżelazne, przy czym siarkę można otrzymywać w postaci wolnej lub w postaci kwasu siarkowego, stosowanego w tym procesie, bez odprowadzania gazów zawierających siarkę do atmosfery.

Cechą sposobu według wynalazku jest to, że rudę siarczkową lub jej koncentrat aktywuje się termicznie kolejno ogrzewając i redukując w środowisku gazów przepływających w przeciwprądzie do siarczków, przy czym produkty reakcji gazów redukujących z siarczkami miesza się z uwolnioną labilną siarką i spala z tlenem w sposób kontrolowany tak, aby uzyskać ciepło potrzebne do wspomnianej wyżej termicznej aktywacji i przekształcić siarkę w dwutlenek siarki.

Zaktywowane siarczki poddaje się ługowaniu roztworem kwasu siarkowego, otrzymując roztwór siarczanu żelazawego, gazowy siarkowodór i stałą pozostałość. Oddzielony siarczan żelazawy utlenia się i hydrolizuje, wytrącając żelazo, które usuwa się z układu i regeneruje kwas siarkowy. Co najmniej część gazowego dwutlenku siarki otrzymanego w procesie ogrzewania i co najmniej część gazowego siarkowodoru otrzymanego w procesie kwaśnego ługowania przeprowadza się w kwas siarkowy niezbędny w procesie, a pozostałą część SO_2 poddaje się katalitycznej reakcji z resztą H_2S, wytwarzając wolną siarkę.

Stałą pozostałość z procesu kwaśnego ługowania, zawierającą zwiększoną ilość miedzi oraz inne metale nieżelazne, można poddawać bezpośrednio procesowi utleniającego ługowania wodnym roztworem kwasu siarkowego, otrzymując roztwór siarczanu miedziowego, który oczyszcza się i kieruje do procesu otrzymywania miedzi na drodze elektrolitycznej lub za pomocą redukcji wodorem. Pozostałość po tym ługowaniu można dalej przerabiać, w celu otrzymania wolnej siarki i koncentratu zawierającego metale szlachetne oraz molibden, ewentualnie znajdujące się w rudzie poddawanej przeróbce.

Stałą pozostałość z procesu kwaśnego ługowania, można także przed procesem utleniającego ługowania kwasem poddawać procesowi aktywującego ługowania roztworem siarczanu miedzi, co umożliwia dalsze i selektywne aktywowanie związków miedzi oraz rozpuszczenie związków żelaza i metali nieżelaznych, takich jak cynk, nikiel i kobalt, przy czym metale te można wyosabniać w dalszym procesie.

(31 zastrzeżeń)

40b; C22c **P. 167481** 20.12.1973

Instytut Odlewnictwa, Kraków, Polska {Jerzy Piaskawski, Alojzy Jankowski, Ludwik Zając).

Sposób wytwarzania żeliwa sferoidalnego o wysokich własnościach mechanicznych

Sposób wytwarzania niestopowego lub stopowego żeliwa sferoidalnego o wysokich własnościach mechanicznych polega na tym, że wytapia się żeliwo zawierające 0,3 do 1,5% ciężarowych krzemu i do takiego żeliwa dodaje się, przed wprowadzeniem magnezu i modyfikowaniem końcowym, na rynnie spustowej lub do kadzi, przed lub podczas jej wypełniania żeliwem, 0,25 do 2,5% wagowych krzemu w postaci czystej lub stopów zawierających krzem w ilości powyżej 50% wagowych. Przed wprowadzeniem magnezu i modyfikowaniem końcowym dodaje się do żeliwa na rynnie spustowej do kadzi, przed lub podczas jej wypełnienia dodatkowo węgiel w ilości 0,25 do 1,5% wagowych w postaci jednej lub kilku substancji zawierających ten pierwiastek jak elektrody węglowe lub złom tych elektrod, grafit, sadza, węgiel drzewny. (2 zastrzeżenia)

40b; C22c P. 171966 T 17.06.1974

Ośrodek Badawczo-Rozwojowy Pomiarów i Automatyki Elektronicznej „Mera-Elmat", Wrocław, Polska (Edmund Tomasik, Tadeusz Różycki).

Spoiwo do lutowania elementów z miedzi lub jej stopów

Przedmiotem wynalazku jest spoiwo do lutowania elementów z miedzi lub jej stopów na osnowie cyny i ołowiu, mające zastosowanie głównie przy podzespołach i urządzeniach zwłaszcza w przemyśle elektrotechnicznym, w których poszczególne części są łączone za pomocą lutowania.

Spoiwo według wynalazku zawiera w swym składzie od 2% do 85% cyny, od 0,5% do 5% srebra, od 0% do 0,1% berylu i od 0% do 0,2% mieszaniny cerowej, metali ziem rzadkich, zaś resztę procentowego składu spoiwa stanowi ołów. (1 zastrzeżenie)

40b; C22c P. 172012 T 18.06.1974

Instytut Metalurgii Żelaza im. Stanisława Staszica, Gliwice, Polska (Jerzy Eysymontt, Edward Barszcz, Tadeusz Bołd, Adam Schwedler, Andrzej Maciosowski, Karol Jelonek, Kazimierz Franusiak).

Niskowęglowa stal spawalna, o podwyższonej wytrzymałości, na blachy grube i sposoby obróbki cieplnej blach

Stal według wynalazku zawiera wagowo 0.08÷0.15% C; 0.80÷1,50% Mn; max 0.03% P; max 0.03% S; 0.15÷0.50% Si; 0.40÷0.90% Cr; max 0.25% Cu; 0.25÷0.40% Mo; 0.30÷0.70% Ni 0.08÷0.12 V; 0.02÷0.06% Al i 0.002÷÷0.006% B. Sposoby obróbki cieplnej blach ze stali według wynalazku obejmują: ulepszanie cieplne, które polega na hartowaniu, po austenityzowaniu przy temperaturze 900÷940°C w ciągu 30÷60 minut i następnym odpuszczaniu przy temperaturze 620÷700°C, w ciągu 60—120 min oraz częściowe austenityzowanie przy temperaturze od 30 do 70°C powyżej temperatury Ac_1 z następnym chłodzeniem w powietrzu i późniejszym wysokim odpuszczaniem. (3 zastrzeżenia)

40b; C22c P. 172160 **T** 25.06.1974

Pierwszeństwo: 25.06.1973 St. Zjedn. Am. (nr 373278)

Armco Steel Corporation, Middletown Ohio, Stany Zjednoczone Ameryki.

Odporna na utlenianie stal niskostopowa oraz wyroby z tej stali

Odporna na utlenianie stal niskostopowa, zawiera w stosunku wagowym 0,01—0,13% węgla, 0,5—3% chromu, 0,8—3% glinu, 0,4—1,5% krzemu, 0,1—0,6% manganu, 0,1—1% tytanu z tym że co najmniej część zawartości tytanu ewentualnie zastępuje się niobem i/lub cyrkonem, zaś resztę stanowi żelazo z przypadkowymi zanieczyszczeniami.

Wyroby według wynalazku charakteryzują się tym, że podłoże ich stanowi stal w/g wyżej podanego składu. (9 zastrzeżeń)

40c; C22d P. 161020 28.02.1973

Uniwersytet Jagielloński, Kraków, Polska (Bolesław Waligóra, Zofia Görlich, Andrzej Karocki, Jerzy Petlicki).

Sposób otrzymywania folii miedzianej dwustronnie matowej

Przedmiotem wynalazku jest sposób elektrolitycznego otrzymywania folii miedzianej obustronnie matowej o krystalicznej strukturze powierzchni, metodą periodyczną lub ciągłą. Folię uzyskuje się w ten sposób, że bębnową obrotową katodę stalową w kąpieli zawierającej czynnik kondycjonujący pokrywa się warstwą miedzi, która stanowi podkładkę, przerywa się prąd na okres kilku minut, a następnie włącza prąd na czas wymagany dla uzyskania folii miedzianej o żądanej grubości.

Ciągłość produkcji folii uzyskuje się także przez zastosowanie urządzenia kondycjonującego, przyłożonego do wynurzonej części bębnowej katody obrotowej pokrytej podkładką miedzianą, pozwalającego na równoczesne kondycjonowanie i wydzielanie folii. Stopień zmatowania obu powierzchni folii można niezależnie warunkować doborem kąpieli elektrolitycznych. (9 zastrzeżeń)

40c; C22d P. 161021 28.02.1973

Uniwersytet Jagielloński, Kraków, Polska, (Bolesław Waligóra, Zofia Görlich, Janina Kruk, Irena Kulawik, Andrzej Karocki, Jerzy Petlicki).

Sposób otrzymywania folii miedzianej metodą ciągłą w procesie elektrolizy

Przedmiotem wynalazku jest sposób elektrolitycznego otrzymywania folii miedzianej metodą ciągłą z miedzi anodowej, łączący technikę uzyskiwania folii z jednoczesną rafinacją miedzi anodowej z pominięciem etapu oddzielnej rafinacji elektrolitycznej, lub z miedzi rafinowanej elektrolitycznie.

Istotę wynalazku stanowi to, że komorę elektrolityczną wypełnia się kąpielą do takiej wysokości, przy której bębnowa katoda obrotowa zanurzona jest na odpowiednią głębokość, a następnie włącza się pompę, która tłoczy kąpiel przez filtr i podaje ją oczyszczoną w bezpośrednim sąsiedztwie katody. Następnie włącza się prąd elektryczny w obwód eiektrolizera przy nieruchomym bębnie, który wprawia się w ruch po odpowiednim czasie. Na zanurzonej części katody wydziela się metaliczna miedź, której grubość reguluje się drogą zmiany szybkości obrotów katody bębnowej oraz gęstości prądu. (6 zastrzeżeń)

40c; C22d P. 167829 31.12.1973

Instytut Metali Nieżelaznych Gliwice, Polska, Edwin Zięba, Kazimierz Surma).

Sekcja katodowa eiektrolizera do produkcji aluminium

Sekcja katodowa eiektrolizera do produkcji aluminium ma część stalową rdzenia powiększoną w sposób nie zmniejszający grubości części węglowej nad rdzeniem i po jego bokach. Część stalowa **(2)** wystaje poza obrys bloku (1). (1 zastrzeżenie)

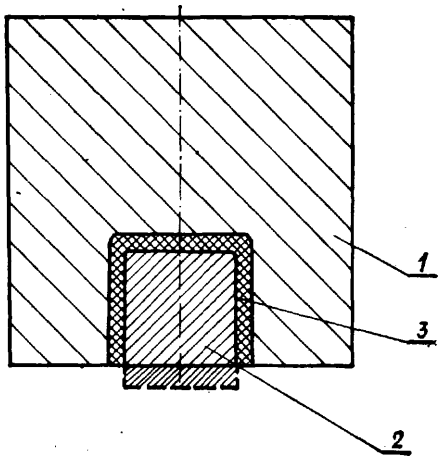

40c; C22d P. 173417 12.08.1974

Pierwszeństwo: 13.08.1973 — Szwajcaria (nr 11646/73)
Schweizerische Aluminium AG, Chippis, Szwajcaria.

Sposób wytwarzania metali przez termoelektrolizę oraz piec do stosowania tego sposobu

Sposób wytwarzania metali na drodze termoelektrolizy związków metali rozpuszczonych w stopie, zwłaszcza glinu z tlenku glinu polega na tym, że prąd elektryczny kieruje się przez piec wielokomorowy z co najmniej jedną niezużywającą się elektrodą dwubiegunową. Elektroda dwubiegunowa wykonana jest z materiałów elektrodowych obojętnych względem siebie. Powstające w elektrolizie aniony, zwłaszcza jony tlenowe rozpuszczonego związku metalu rozładowują się na powierzchni anody wykonanej z przewodzącego prąd elektryczny materiału ceramicznego na bazie czystych tlenków metali. Jony metalu, zwałszcza glinu, rozładowują się na powierzchni katody wykonanej z materiału przewodzącego prąd elektryczny, różnego od materiału anody. (29 zastrzeżeń)

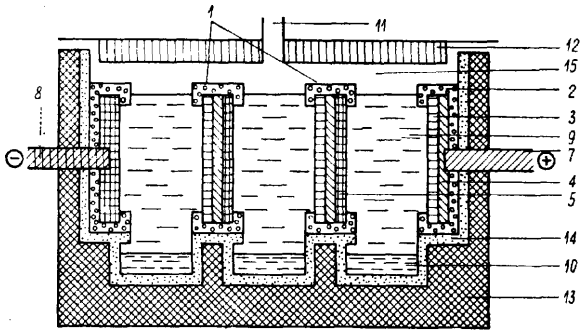

40c; C22d P. 173529 16.08.1974

Pierwszeństwo: 16.08.1973 — St. Zjedn. Am. (nr 389603)

USS Engineers and Consultants, Inc., Pittsburgh, Stany Zjednoczone Ameryki.

Sposób wytwarzania proszków stalowych do formowania o dużym pozornym ciężarze właściwym

Sposób wytwarzania proszków stalowych do formowania o dużym pozornym ciężarze właściwym atomizowanych wodą. Grube ziarna usuwa się w takim stopniu, aby co najmniej 80% wstępnych proszków było bardziej drobnoziarnistych niż 0,177 mm. Następnie określa się uziarnianie proszków, po czym wyżarza się je w celu zredukowania zawartości węgla i tlenu, oraz uplastycznienia ziarn. Uzyskany w wyniku wyżarzania aglomerat rozdrabnia się w młynie tarczowym przy określonych prędkościach i odstępach pomiędzy tarczami, wybieranych w zależności od uziarnienia wstępnych proszków. Można uzyskać pozorny ciężar właściwy większy od 3,2 stosując proszki o grubszym uziarnieniu lub zwiększając, prędkość obrotową tarcz, albo też zmniejszając odstęp między tarczami. (5 zastrzeżeń)

40c; C22d **P. 174146** 17.09.1974

Pierwszeństwo: 17.09.1973 — Francja (nr 7333213)
Produits Chimiques Ugine Kuhlmann, Paryż, Francja.

Sposób regulacji i zabezpieczania ogniw do zestawów anodowych do elektrolizy z katodą rtęciową

Przedmiotem wynalazku jest sposób regulacji i zabezpieczania zestawów anodowych w wannach do elektrolizy chlorków alkalicznych i metali ziem rzadkich, z katodą rtęciową i anodami wielokrotnymi polegający na automatycznym podnoszeniu i opuszczaniu ramowych zawieszeń trzymających anody, charakteryzujący się tym, że przeprowadza się co najmniej dwie operacje. Po pierwsze porównuje się ochyłkę natężenia prądu **(i—i)**, przy czym (i) jest natężeniem prądu jednej grupy anod a (i) jest średnim natężeniem grup anod, z górną wartością progową, która jest uprzednio określoną i regulowaną funkcją gęstości prądu, przeprowadzanego procesu, budowy ogniwa, stopnia zużycia anod oraz innych zmiennych wpływających na napięcie elektrolizy, poczem podaje się rozkaz podnoszenia do tego zawieszenia dla którego odchyłka jest większa od górnej wartości progowej. Po drugie porównuje się odchyłkę **(i—i)** z dolną wartością progową uprzednio określoną i regulowaną funkcją gęstości prądu procesu przeprowadzanego, budowy ogniwa, stopnia zużycia anod i/lub innych zmiennych wpływających na napięcie elektrolizy oraz podaje się rozkaz opuszczania do tego zawieszania ramowego, dla którego odchyłka jest mniejsza od dolnej wartości progowej natężenia prądu na wszystkich grupach anod a nadto do tego, którego napięcie elektrolizy jest wyższe od napięcia zadanego. (8 zastrzeżeń)

42b; G01b P. 166338 05.11.1973

Ośrodek Badawczo-Rozwoj owy Łożysk Tocznych, Kielce, Polska (Wit Wery s).

Sposób pomiaru średnic cienkościennych cylindrycznych przedmiotów i urządzenie do stosowania tego sposobu

Sposób precyzyjnego pomiaru średnic cienkościennych przedmiotów cylindrycznych polega na skompensowaniu odkształceń sprężystych wywołanych siłą

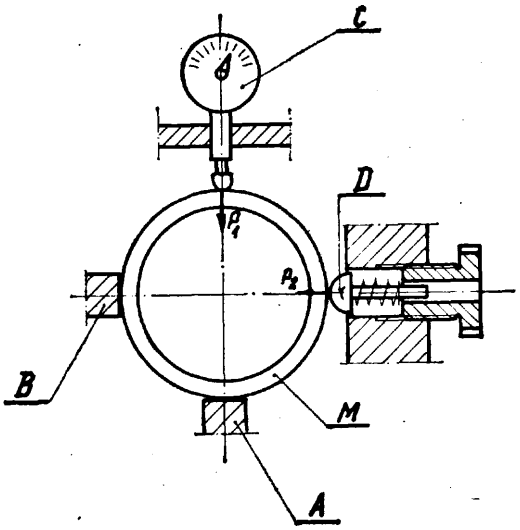

nacisku elementu mierniczego na powierzchnię mierzonego przedmiotu. Kompensacja odkształceń sprężystych następuje przez zastosowanie dodatkowej siły w płaszczyźnie prostopadłej do płaszczyzny pomiaru.

Urządzenie do pomiaru jest zaopatrzone w dodatkowy nastawny opór B i dociskowy zespół D, które są usytuowane w płaszczyźnie prostopadłej do płaszczyzny pomiaru. (2 zastrzeżenia)

42b; B07c **P. 167031** 03.12.1973

Uniwersytet im. A. Mickiewicza, Poznań, Polska (Bogumił Krygowski, Zygmunt Młynarczyk).

Urządzenie do segregacji materiału ziarnowego według kształtu ziarna

Rozwiązanie urządzenia według wynalazku wykorzystuje strumień wody wpływający w formie mieszaniny z materiałem ziarnowym danej frakcji do wypełnionej wodą komory (A) zbiornika, przy czym komora ta jest przegrodami podzielona na dwa lub większą ilość kolektorów (1). Na skutek zetknięcia się strumienia z wodą stojącą w komorze (A), następuje utrata siły transportowej i ziarna okrągłego — dobrze obtoczone jako mniej nośne zostają zdeponowane w pierwszym kolektorze, zaś ziarna o kształtach bardziej graniastych w kolektorach następnych. Pod każdym z kolektorów umieszczony jest transporter wynoszący rozsegregowany materiał na zewnątrz zbiornika. Poziom wody w komorach zbiornika jest stały a jej nadmiar, układem rurociągów (4) i (6) poprzez pompę (5) jest zawracany do zamkniętego obiegu i przepompowywany do zbiornika górnego (7), gdzie miesza się z dostarczanym do tego zbiornika materiałem ziarnowym, skąd spływa w formie strumienia do komory segregacyjnej. (1 zastrzeżenie)

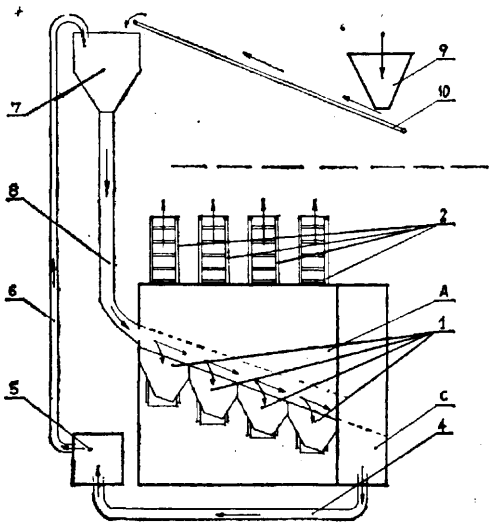

42b; G01b **P. 167073** 03.12.1973

Fabryka Samochodów Ciężarowych „Polmo", Starachowice, Polska (Teofil Szwagierczak, Robert Gałka).

Głowica czujnika pneumatycznego

Głowica czujnika pneumatycznego charakteryzuje się tym, że jej zespół upustowy powietrza posiada gniazdo (7) stożkowe z umieszczoną w nim kulką (6) usytuowaną osiowo pomiędzy sprężyną (11) dociskającą ją do tego gniazda (7) a popychaczem (4) końcówki (5) mierniczej, z którym kulka (6) jest w stałym kontakcie.

Głowica według wynalazku ma zastosowanie do kontroli wymiarów na stanowisku kontrolnym oraz bezpośrednio w czasie dokonywanej obróbki. (1 zastrzeżenie)

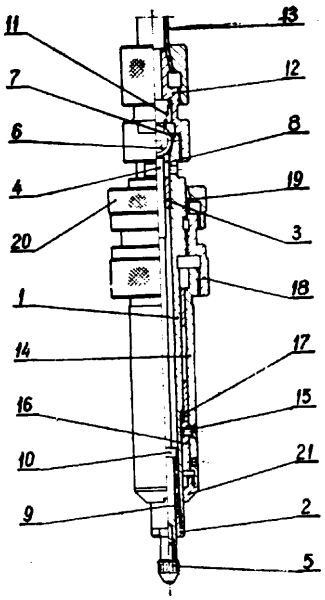

42b; G01b **P. 171724 T** 07.06.1974

Instytut Transportu Samochodowego, Warszawa, Polska (Jerzy Dobosz, Jan Łowicki, Mirosław Nalazek, Kazimierz Wacowski, Krystian Bartnicki).

Sposób i urządzenie do sprawdzania kątów ustawienia kół podwozi pojazdów samochodowych w stanie obciążonym i nieobciążonym

Sposób sprawdzania kątów ustawienia kół podwozi pojazdów samochodowych w stanie obciążonym i nieobciążonym szczególnie podczas montażu pojazdów

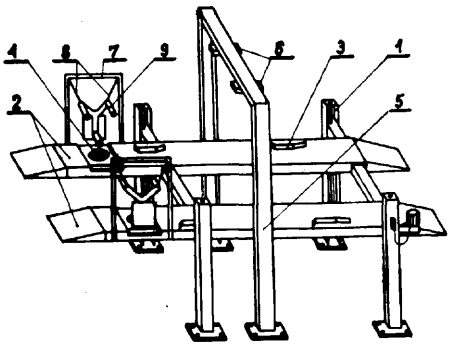

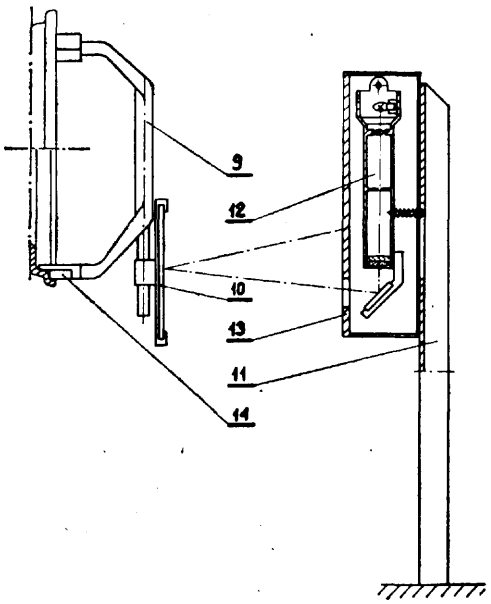

polega na tym, że obciążenie podwozia następuje poprzez unoszenie go dźwignikiem czterokolumnowym (1) i opieranie go o zabudowaną nad nim bramę (5) z wyłącznikami siłowymi (6), które po uzyskaniu odpowiedniej siły obciążającej podwozie, wyłączają napęd dźwignika (1). Pomiar kąta pochylenia koła i zbieżności dokonuje się w wyniku zastosowania luster (10), umocowanych do kół przednich w płaszczyźnie do nich równoległych i nieruchomych projektorów (12) z ekranami (13), które są umieszczone po obu stronach dźwignika (1) na wprost luster (10). Wiązki światła wysłane z projektora (12) odbijają się od luster (10) i wracają w kierunku projektorów (12) na ekrany (13), na których naniesione są podziałki kąta pochylenia koła i zbieżności. Pomiaru kąta wyprzedzenia sworznia zwrotnicy dokonuje się na urządzeniu, które posiada poziomnicę (19) osadzoną we wsporniku (17) mocowanym do budowy sworznia przy pomocy magnesów (18). (3 zastrzeżenia)

42b; G01b P. 173308 07.08.1974
49d; B23f

Pierwszeństwo: 17.12.1973 — St. Zjedn. Am. (nr 425436)

Illinois Tool Works Inc., Chicago, Stany Zjednoczone Ameryki (Edward Francis Fabish).

Urządzenie do kontroli kół zębatych

Urządzenie do kontroli kół zębatych, do pomiaru zarysu i linii zęba, ma stół (12), który jest połączony z tarczą podstawową napędzaną przez mechanizm cierny. Mechanizm cierny zawiera rolkę napędową (51), która napędza dużą tarczę (26), której wał (27) jest połączony ze stołem obrotowym (12). Zastosowany przetwornik (28), który ma 'rolkę napędową (30) napędzaną ciernie przez dużą tarczę (26) podstawową dostarcza elektryczne sygnały wyjściowe reprezentujące obrót stołu i koła zębatego. Sondy do kontroli ewolwenty (16) i linii zęba (20) są zamocowane w ten sposób, że mogą się poruszać odpowiednio w kierunku poziomym i pionowym względem sprawdzanego koła zębatego. Urządzenie jest przeznaczone zwłaszcza do sprawdzania kół zębatych o dużej średnicy 1,5 m i więcej. (11 zastrzeżeń)

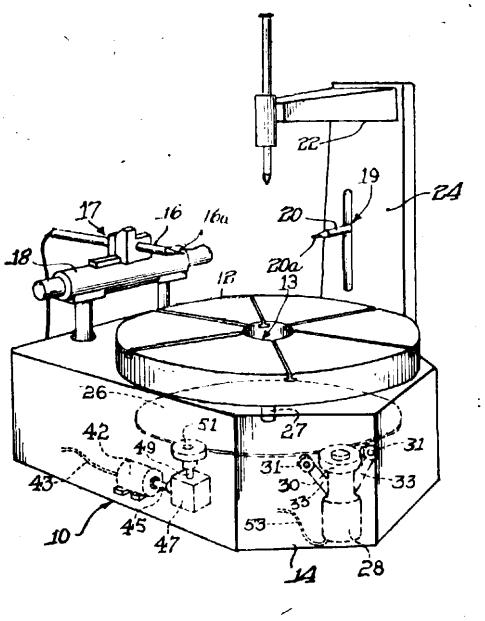

42b; G01b P. 173462 T 13.08.1974
42g; G01h

Instytut Obróbki Skrawaniem, Kraków, Polska (Bogusław Kapusta, Jan Benko, Paweł Szczakiel).

Sposób pomiaru amplitudy i kształtu drgań ostrza odwzorowującego profilografometrów oraz wzbudnik elektromechaniczny do regulacji, badań i skalowania profilografometrów

Sposób pomiaru amplitudy i kształtu drgań ostrza odwzorowującego profilografometrów polega na tym, że sygnał elektryczny z bezstykowego czujnika indukcyjnego, umieszczonego pod elementem drgającym, podawany jest na układ przekształcający i oscylograf pętlicowy.

Wzbudnik elektromechaniczny do regulacji, badań i skalowania profilografometrów pracuje w oparciu o analogowy model powierzchni wzorca chropowatości.

W jednorodnym polu magnetycznym wytworzonym przez stały magnes (1) umieszczono drgającą cewkę (2) nawiniętą bez korpusu o kształcie zwoi odpowiadającym stałemu magnesowi (1) przy czym zwoje drgającej cewki (2) usztywniono tworzywem usztywniająco-izolacyjnym. Sprężysta belka (3) mocująca drgającą cewkę (2) z przytwierdzonym elementem (4) i ferrytową płytką (5) jest połączona z korpusem (6) poprzez uchwyty (7) i (8) oddzielone od siebie izolacyjną płytką (9) i jarzmo (12). Zaciskowe śruby (10) i (11) są połączone z uchwytami (7) i (8) do których doprowadzono końcówki drgającej cewki (2). Na elemencie (4) wyznaczono pomiarowy punkt (13). Uchwyt (7) zaopatrzony jest w izolującą podkładkę (14). Konstrukcja wzbudnika elektromechanicznego umożliwia zastosowanie czujnika indukcyjnego bezstykowego mocowanego pod drgającym elementem (4) i współpracującym z ferrytową płytką (5). Sygnał z czujnika indukcyjnego podawany jest na układ przekształcający i oscylograf pętlicowy. (4 zastrzeżenia)

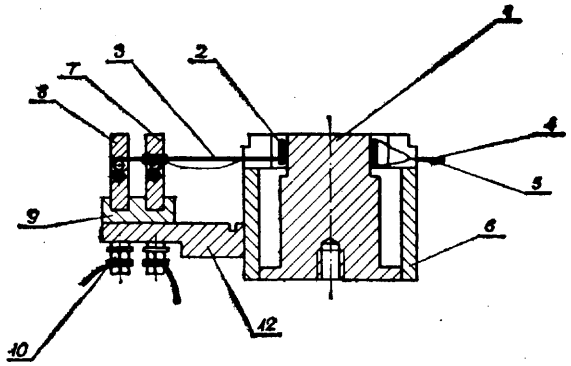

42b; G01b P. 173607 T 21.08.1974

Ośrodek Badawczo-Rozwojowy Narzędzi Pomiarowych i Skrawających, Warszawa, Polska (Zbigniew) Szpakowski, Mieczysław Zych).

Kolumnowe urządzenie elektroniczne do porównawczych pomiarów długości

Kolumnowe urządzenie elektroniczne służy do porównywawczych pomiarów długości, zwłaszcza do selekcji części lub pomiarów wzorców.

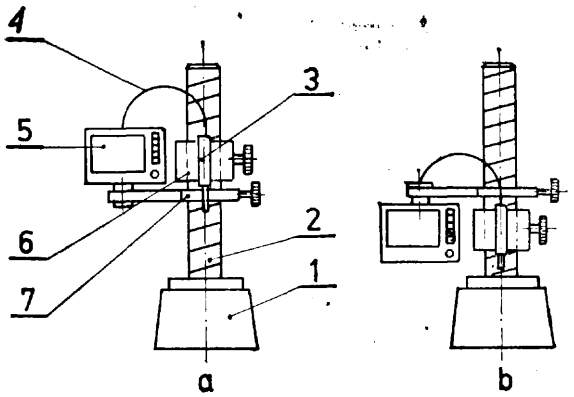

Urządzenie składa się z pionowej kolumny osadzonej w poziomej podstawie (1) i z dwóch przestawnych (6, 7) wsporników. Na jednym wsporniku umieszczony jest czujnik indukcyjny (3), a na drugim zespół układu elektronicznego (5), który ma co najmniej jedno gniazdo (10) do mocowania go do wspomnianego wspornika (7). (3 zastrzeżenia)

42b; G01b P. 173608 T 21.08.1974

Kombinat Przemysłu Narzędziowego, Ośrodek Badawczo-Rozwojowy Narzędzi Pomiarowych i Skrawających, Warszawa, Polska (Zbigniew Szpakowski).

Przyrząd mikrometryczny ręczny z czujnikiem indukcyjnym i wskaźnikiem analogowym

Przyrząd mikrometryczny ręczny z czujnikiem do pomiarów bezpośrednich i porównawczych, składający się z korpusu wyposażonego z jednej strony w śrubę mikrometryczną (7), a z drugiej strony w czujnik indukcyjny (2) i połączony z elektronicznym układem pomiarowym (12), wyposażonym we wskaźnik elektryczny (3) oraz w źródło zasilania (13), które mieszczą się w korpusie przyrządu (1). Elektroniczny układ (12) ma wyprowadzone na zewnątrz korpusu pokrętło (10) do elektrycznego nastawiania wskaźnika elektrycznego (3) na zero oraz przycisk (11) do kontroli źródła zasilania. (3 zastrzeżenia)

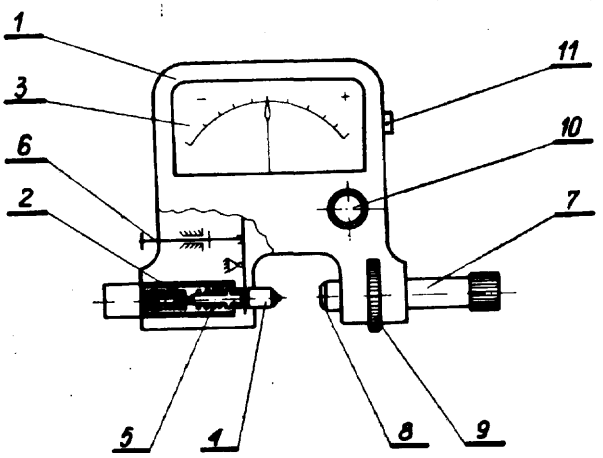

42b; G01b P. 173609 T 21.08.1974

Kombinat Przemysłu Narzędziowego, Ośrodek Badawczo-Rozwojowy Narzędzi Pomiarowych i Skrawających, Warszawa, Polska (Andrzej Sadowski, Zbigniew Szpakowski, Romuald Ciesielski, Wojciech Mielke

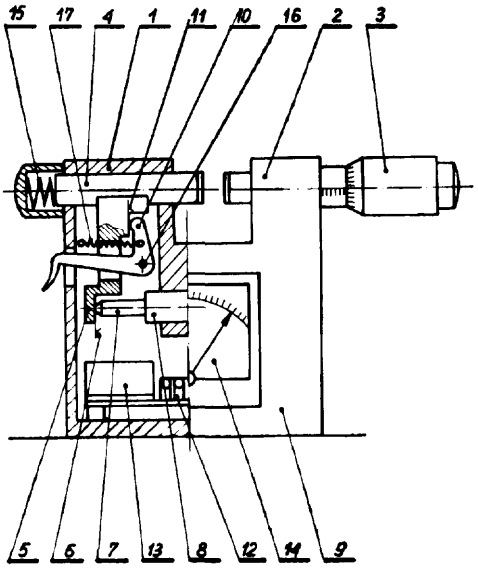

Mikrometr stołowy z czujnikiem do pomiarów długości o wskaźnikach analogowych

W znanych mikrometrach stołowych stosuje się naprzeciw śruby mikrometrycznej czujniki zegarowe lub dźwigniowe.

Wynalazek podaje zastosowanie czujnika indukcyjnego w mikrometrach stołowych, przez co uzyskuje się zwiększoną dokładność pomiaru.

Końcówka pomiarowa (7) czujnika indukcyjnego (8) i dźwignia cofania (10) działają na trzpień mierniczy (4) za pośrednictwem ramienia bocznego (5). Układ elektroniczny (12) ze źródłem zasilania (13) znajduje się w korpusie, a w przedniej części tegoż korpusu zabudowany jest miernik elektryczny (14) wycechowany w jednostkach długości. (3 zastrzeżenia)

42b; G01b P. 173704 T 2 .08.1974

Wyższa Szkoła Pedagogiczna, Kielce, Polska (Julian Bartosik).

Przyrząd do pomiaru głazów rozmieszczonych w odkrywkach geologicznych

Przyrząd do pomiaru głazów ma postać suwmiarki złożonej z prowadnicy (7), na której osadzona jest w sposób sztywny szczęka stała (1) oraz w sposób przesuwny szczęka ruchoma <2). Na szczęce (2) zamocowano obrotowo ramię (3) z płytą przesuwną (4) do mocowania poziomnicy (5) i kompasu (6). Oś obrotu ramienia (3) jest usytuowana w środku kątomierza (9) przymocowanego prostopadle do szczęki (2). Przyrządem można wykonać jednocześnie pomiar długości jednej z osi głazu, kąt nachylenia tej osi do poziomu oraz określić jej azymut. (2 zastrzeżenia)

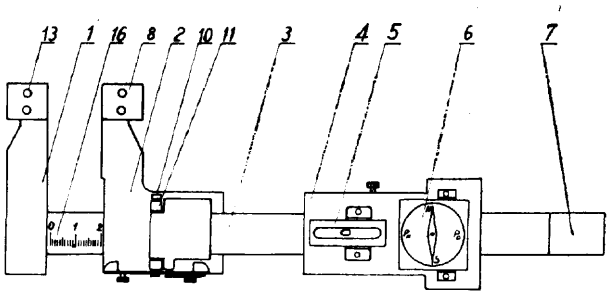

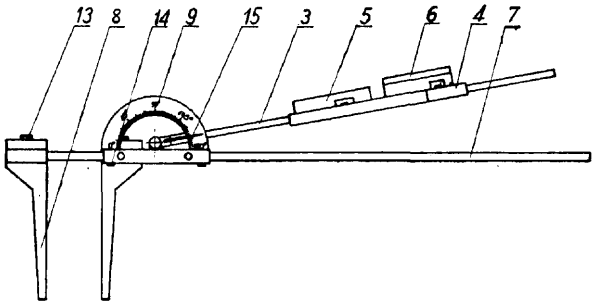

42b; G01b P. 173715 T 27.08.1974

Wyższa Szkoła Inżynierska im. J. Gagarina, Zielona Góra, Polska (Romuald Kolman, Zygmunt Ciesielski, Jan Szklarski).

Sposób wykreślania falogramu powierzchni oraz urządzenie do wykreślania falogramu powierzchni

Sposób wykreślania falogramu powierzchni wykorzystywana jest przy określaniu parametrów falistości powierzchni części maszynowych wykonanych różnymi technologiami i w różnych klasach chropowatości.

Sposób polega na wydzielaniu falistości z profilogramów powierzchni metodą obrysowywania zarysów.

Segment o odpowiednim kształcie zależnym od stosunku powiększeń pionowych i poziomych profilogramu przemieszcza się w płaszczyźnie profilogramu tak, aby w każdym położeniu segmentu jego zarys był styczny do profilogramu przynajmniej w jednym punkcie i równocześnie rejestruje się kolejne położenie wyznaczonego punktu nieruchomego względem pomyślanego środka segmentu.

Urządzenie do wykreślania falogramu powierzchni zbudowane jest z zawierającego segment układu obrysowującego umieszczonego na ramieniu sań poprzecznych w sposób umożliwiający regulację położenia urządzenia rejestrującego względem segmentu. Sanie te przemieszczane są w prowadnicach mocowanych na saniach wzdłużnych, których prowadnice mieszczą się na podstawie. Na podstawie tej znajduje się również zespół napędowy do mechanicznego przesuwania taśmy z profilogramem powierzchni złożony z silnika-reduktora i dwu bębnów przewijających taśmę. (3 zastrzeżenia)

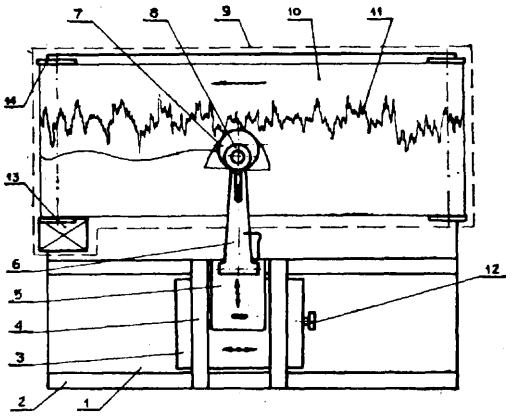

42c; G01v P. 168166 T 17.01.1974

Kombinat Górniczo-Hutniczy Miedzi, Zakłady Badawcze i Projektowe Miedzi „Cuprum", Wrocław, Polska (Józef Descour).

Urządzenie do pomiarów amplitudy fal sejsmicznych zwłaszcza dla określenia naprężeń i stanu skał wokół wyrobisk

W urządzeniu według wynalazku czujnik sejsmiczny (1) jest połączony z wielostopniowym wzmacniaczem, w którym pierwszy stopień wzmacniacza (2) zawiera przełącznik zakresu pomiarów, drugi stopień (3) realizuje właściwą regulację wzmocnienia w danym zakresie a trzeci stopień (4) wzmocnienia jest połączony z przerzutnikiem Schmidt'a. Przerzutnik Schmidt'a (5) dla sygnalizacji przekroczenia określonego sygnału połączony jest z sygnalizatorem świetlnym (6). Z trzecim stopniem wzmacniacza (4) połączone są również słuchawki (7). Informacja świetlna i akustyczna jest odbierana przez obserwatora (8). (2 zastrzeżenia)

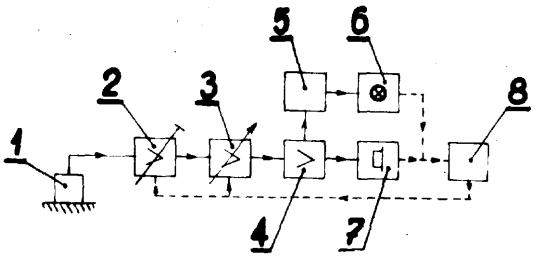

42c; G01c P. 170964 T 09.05.1974

Zjednoczenie Budownictwa Wodnego i Melioracji, Opole, Polska (Daniel Pisarczyk, Stanisław Staniszewski, Kazimierz Fuk).

Wskaźnik pochyleń

Wskaźnik pochyleń przeznaczony jest do wyznaczania lub pomiaru pochyleń linii lub płaszczyzn, zwłaszcza w pracach związanych z wykonywaniem wykopów, montażem rurociągów oraz układaniem sączków drenarskich.

Wskaźnik pochyleń posiada wewnątrz obudowy szklaną rurkę (1) w kształcie litery „U", przymocowaną do tej obudowy opaskami (14), napełnioną do połowy ramion cieczą (18). Pomiędzy ramionami umieszczone jest źródło światła (2). Pionowe ramiona rurki pokryte są od strony zewnętrznej warstwą pochłaniającą światło. W warstwie tej na obydwu ramionach rurki wykonane są pionowe szczeliny (12) przepuszczające światło. Przy jednym ramieniu rurki naprzeciw szczeliny (12) przymocowany jest na stałe do obudowy fotoelement (4), a przy drugim ramieniu rurki naprzeciw szczeliny (12) umocowany jest w ruchomej obsadzie (17) fotoelement (5). Obsada (17) wraz z fotoelementem (5) przesuwana jest wzdłuż szczeliny (12) i ustawiona jest w pozycji pracy za pomocą śruby (16). Sruba wprawiana jest w ruch do ustawienia fotoelementu (5) za pomocą bębna (6) z podziałką wyskalowaną w promilach do odczytywania pochylenia. Fotoelementy i oświetlenie zasilane są z akumulatora. Wskaźnik (7) zamocowany do obudowy służy do ustawienia żądanego pochylenia za pomocą bębna (6) śruby (16). (2 zastrzeżenia)

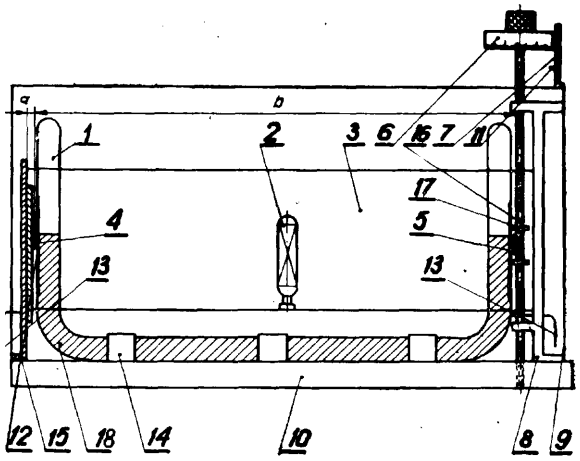

42d; G01d P. 164618 11.08.1973

Przedsiębiorstwo Doświadczalne Specjalnych Maszyn Elektrycznych Małej Mocy „MIKROMA", Września, Polska (Janusz Margowski, Edmund Barylski, Mieczysław Królak, Henryk Krystkowiak).

Napęd pisaka w rejestratorach x-y i podobnych urządzeniach piszących

Przedmiotem wynalazku jest rozwiązanie napędu pisaka w rejestratorach X-Y i podobnych urządzeniach piszących. Wynalazek zawiera dwa rozwiązania, w

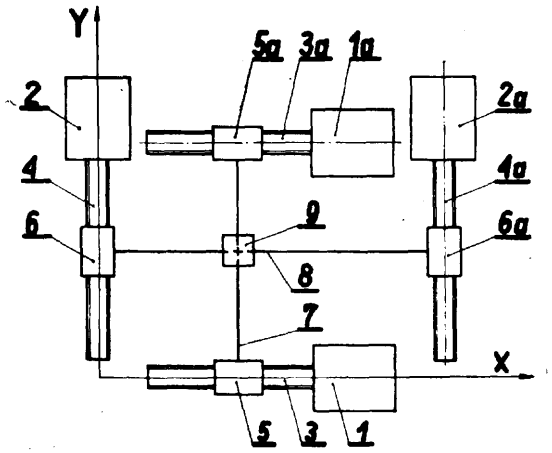

jednym do napędu pisaka stosuje się dwa silniki skokowe ze śrubami pociągowymi, z których jeden powoduje wzdłużny przesuw pisaka w kierunku osi X, a drugi powoduje wzdłużny przesuw pisaka w kierunku osi Y, w drugim rozwiązaniu do napędu pisaka stosuje się cztery silniki skokowe (1), (1a) i (2), (2a) ze śrubami pociągowymi (3), (3a) i (4), (4a) pracujące równoległymi parami w układzie „wału elektrycznego" z których jedna para powoduje wzdłużny przesuw pisaka w kierunku osi X, a druga para powoduje wzdłużny przesuw pisaka w kierunku osi Y.

(2 zastrzeżenia)

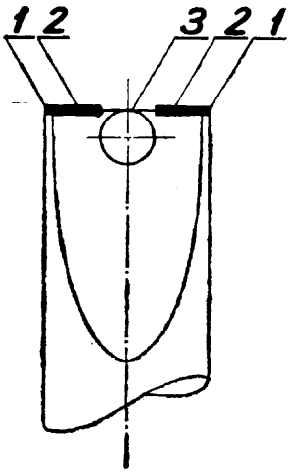

42 d; G01d P. 173450 T 12.08.1974
42r¹; G05b

Wyższa Szkoła Inżynierska im. J. Gagarina, Zielona Góra, Polska (Wiesław Żarnowski, Rudolf Sandecki, Marian Adamski, Edmund Łobocki).

Układ nadążny z silnikiem skokowym

Układ nadążny z silnikiem skokowym znajduje zastosowanie zwłaszcza w rejestratorach. Jako człon wykonawczy zastosowano w układzie reluktancyjny silnik skokowy typu reduktorowego pracujący jako silnik uniwersalny. Do zasilania silnika wykorzystuje się sieć prądu przemiennego z zastosowaniem algorytmu jak dla pracy silnika skokowego. Sygnał rozrównoważenia mostka w układzie, będący różnicą pomiędzy wartością sygnału sterującego a sygnałem proporcjonalnym do położenia członu wykonawczego, jest podawany na wzmacniacz, a następnie na układ kluczujący napięcie doprowadzone z sieci na dwufazowy komutator, który stanowi przystawka diodowo-fazowa rozdzielająca impulsy prądu przemiennego na uzwojenie silnika. (1 zastrzeżenie)

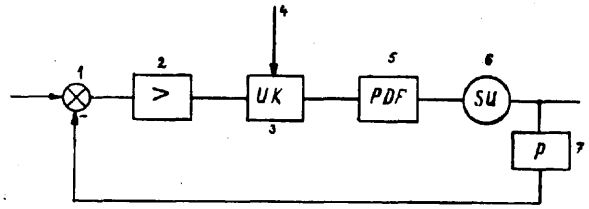

42e; G01f P. 167729 29.12.1973

Politechnika Warszawska, Warszawa, Polska (Zbigniew Smólski).

Drutowy czujnik termoanemometru

Przedmiotem' wynalazku jest drutowy czujnik termoanemometru o drutowym organie pomiarowym, którego zadaniem jest przetwarzanie mierzonych parametrów przepływu ośrodków gazowych lub ciekłych na sygnał elektryczny.

Według wynalazku czujnik termoanemometru ma na odcinku pomiarowym drutu (2) uformowaną jednozwojową spiralę o niewielkim skoku, przy czym cały ten odcinek leży w przybliżeniu w jednej płaszczyźnie. (1 zastrzeżenie)

42e; G01f P. 172484 T 05.07.1974

Przemysłowy Instytut Automatyki i Pomiarów „MERA-PIAP", Warszawa, Polska (Stanisław Wydżga).

Miernik zużycia paliwa

Przedmiotem wynalazku jest miernik zużycia paliwa przez pojazd mechaniczny.

Miernik posiada przetwornik (2) natężenia przepływu paliwa umieszczony w przewodzie (1) paliwa pojazdu, który jest połączony ze wskaźnikiem (7), poprzez diodę (3), oraz przetwornik (5) prędkości umieszczony na wale (4) połączonym z kołami jezdnymi, połączony ze wskaźnikiem (7), poprzez diodę (6). Dioda (3) i dioda (6) mają charakterystyki logarytmiczne i są połączone przeciwsobnie. (1 zastrzeżenie)

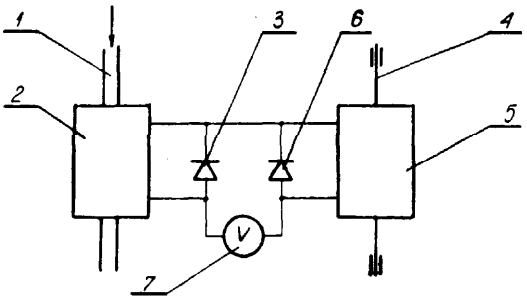

42e; G01f P. 173831 03.09.1974

Pierwszeństwo: 03.09.1973 — Holandia (nr 73 12131)

Cornelius Otto Jonkers, Hengelo (0), Holandia.

Sposób ciągłego pomiaru natężenia przepływu materiału w jednostkach masy na jednostkę czasu oraz urządzenie do stosowania tego sposobu

Sposób ciągłego pomiaru natężenia przepływu materiału w jednostkach masy na jednostkę czasu polega na tym, że materiał kieruje się z podającego przenośnika (1), tak, że uderza o powierzchnię, która redukuje poziomą składową prędkości do zera i mierzy się poziomą siłę bezwładności działającą na powierzchnię udarową.

Urządzenie do ciągłego pomiaru natężenia przepływu materiału w jednostkach masy na jednostkę czasu zawiera przenośnik (1) podający materiał, skrzynię udarową (3) odbierającą materiał spadający z przenośnika (1) oraz układ pomiarowy (6) do mierzenia siły bezwładności, która działa na skrzynię (3) w poziomym kierunku podawania. Skrzynia (3) ma przegrody (4, 7, 9) służące do zredukowania poziomej składowej prędkości materiału do zera oraz część wylotową służącą do wyładowywania materiału z układu. Urządzenie zawiera także sprężyny płytkowe (5) dla zamocowania skrzyni udarowej (3). (10 zastrzeżeń)

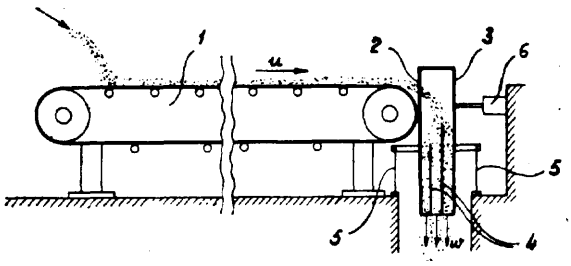

42e; G01f P. 174384 T 27.09.1974

Zakłady Elektronowe „Unitra-Lamina", Piaseczno, Polska (Tadeusz Gniewosz).

Sygnalizator graniczny przepływów płynów, zwłaszcza wody

Sygnalizator według wynalazku stosowany zwłaszcza jako blokada wodna sygnalizująca spadek natężenia przepływu wody poniżej ustalonej minimalnie wartości, ma we wspólnej przestrzeni, w tej samej obudowie element dławiący, przeponę główną i przepony pomocnicze.

Element dławiący **(4)** umieszczony jest na przeponie głównej (2) i ma sztywno ze sobą związany popychacz **(6)**, którego końce zamocowane są w przeponach pomocniczych (3). Sygnalizator jest szczególnie przydatny przy małych przepływach płynów. (2 zastrzeżenia)

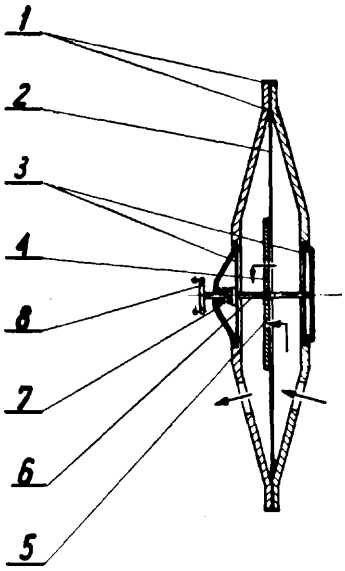

42e; G01f P. 174461 T 23.09.1974

Główny Instytut Górnictwa, Katowice, Polska (Marian Krysik, Andrzej Wiklik, Janusz Wiszniowski, Janusz Tobiczyk, Ludwik Bernd-Korczak, Michał Kondek).

Sposób pomiaru zagęszczania mieszaniny podsadzkowej przepływającej grawitacyjnie rurociągami oraz urządzenie do stosowania tego sposobu

Sposób pomiaru zagęszczenia mieszaniny podsadzkowej przepływającej grawitacyjnie rurociągami polega na tym, że najpierw mierzy się wielkość ciśnienia panującego podczas przepływu wody w instalacji podsadzkowej tworząc stałą pomiarową bazę odniesienia, a następnie metodą ciągłą wielkość ciśnienia panującego podczas przepływu w tej instalacji mieszaniny podsadzkowej.

Urządzenie do stosowania tego sposobu ma czujnik (2) ciśnienia z elektrycznym przetwornikiem (11) oraz elektryczny układ (13) przetworzenia danych składający się z połączonych szeregowo przełącznikowego bloku (14), pamięciowo-dzieląco-skalującego bloku (15) i przetwornika (16). Otrzymany w tych blokach sygnał proporcjonalny do zagęszczenia badanej mieszaniny, jest ujawniany w sposób ciągły na wskaźniku (17) i rejestratorze (18) oraz dodatkowo wykorzystywany do sygnalizacji charakterystycznych stanów wielkości mierzonej przez sygnalizacyjny blok (20) sterowany progowym blokiem (19). (2 zastrzeżenia)

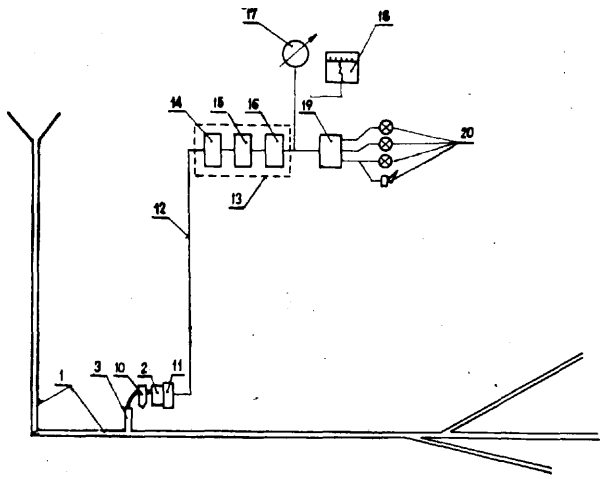

42f; G01g P. 171459 T 27.05.1974

Politechnika Gdańska, Gdańsk, Polska (Walerian Gruszczyński, Bogdan Kosmowski, Ryszard Kowalik, Henryk Wierzba, Piotr Wroczyński).

Przetwornik wielkości ważonej

Przetwornik wielkości ważonej wyposażony jest w sprzęgło (1), łączące wałek (2) wskazówki (3) wagi na czas powrotu wskazówki (3) od położenia wskazującego wielkość mierzoną do położenia zerowego z wałkiem (4) przetwornika (5) analogowo-cyfrowego generującego impulsy elektryczne, których ilość jest wprost proporcjonalna do kąta obrotu wałka (4) przetwornika (5).

Ciężar ważony określany jest przez zliczenie, licznikiem elektronicznym (9), impulsów generowanych przez przetwornik (5) w trakcie obracania wałka (4) przetwornika (5) przez wskazówkę (3) powracającą do położenia zerowego pod wpływem sił działających na nią, po usunięciu z szali mierzonego ciężaru. Zakończenie zliczania impulsów dokonuje się przez zamknięcie bramki (8) licznika przy pomocy czujnika (10), wykrywającego położenie zerowe wskazówki, który zamocowany jest do podziałki wagi. Sprzęgło (1) łączące wałek (4) przetwornika (5) z wałkiem (2) wskazówki (3) ma część ruchomą związaną z przetwornikiem (5), a część nieruchoma umocowana jest na wałku (2) wskazówki (3). Część nieruchoma sprzęgła pełni także rolę przeciwwagi masy wskazówki i posiada nie większy mechaniczny moment statyczny i dynamiczny niż przeciwwaga przewidziana w konstrukcji wagi. (1 zastrzeżenie)

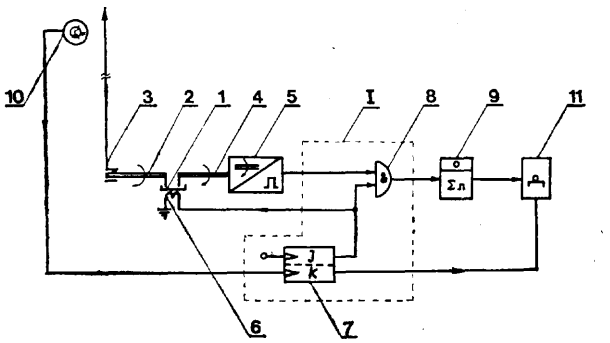

42f; G01g P. 174352 T 25.09.1974

Biuro Technologiczno Konstrukcyjne „BOTER", Lublin, Polska (Władysław Wieluński).

Połączenie nastawne wałka z korpusem

Przedmiotem wynalazku jest połączenie nastawne wałka z korpusem, zwłaszcza elementu nożowego posiadającego walcowy trzpień z dźwignią przyrządu wagowego.

Celem połączenia jest zapewnienie trwałego zamocowania wałka, przy jednoczesnym zachowaniu możliwości jego kątowego i poosiowego ustawienia w stosunku do korpusu.

Połączenie według wynalazku osiągnięto przez umieszczenie wkładki (7) z materiału plastycznego w wybraniu (6) wykonanym w wałku (4). Korpus (1) posiada nagwintowany otwór (3), w którym umieszczony jest element śrubowy (8) z zatoczoną końcówką (9) wciśniętą we wkładkę (7). (1 zastrzeżenie)

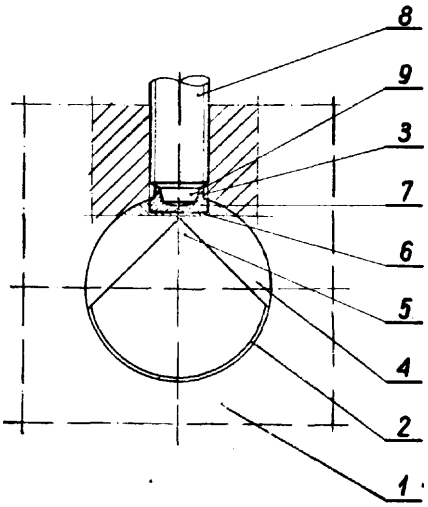

42h; G02b P. 167384 17.12.1973

Centralne Laboratorium Optyki, Warszawa, Polska (Jan Jasny).

Urządzenie do korygowania barwy

Urządzenie do korygowania barwy światła kopiarki do filmów barwnych, wyposażone w trzy różne filtry optyczne (F1, F2 i F3), które dzielą otwór przysłony (P) układu optycznego kondensora (U) na trzy wycinki, charakteryzuje się tym, że każdy z tych filtrów częściowo przysłaniany jest dwoma listkami (L1 i L2), odpowiednio wyposażonymi w zakrzywione prowadnice (K1, K2) i obracającymi się wokół punktów (01 i 02), przy czym każda taka para listków napędzana jest wspólną dźwignią (D) zaopatrzoną w wodzik (W), który w czasie obrotu dźwigni wokół punktu (03) przesuwa się w prowadnicach (K1 i K2) o tak dobranych promieniach zakrzywienia (r1 i r2), że liniowemu przyrostowi kąta obrotu dźwigni towarzyszy logarytmiczny przyrost nieprzysłoniętego pola czynnego filtra (F1). (5 zastrzeżeń)

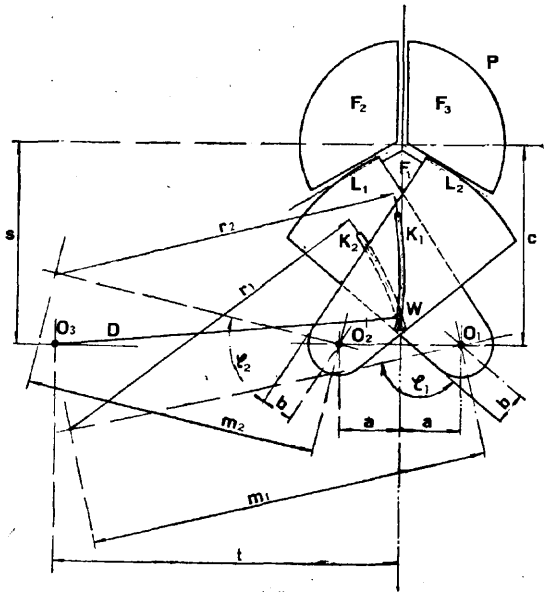

42h; G01j P. 169121 T 27.02.1974

Instytut Biologii Doświadczalnej, Polska Akademia Nauk, Warszawa, Polska (Janusz Fischer).

Dwupoziomowy integrator energii promieniowania

Przedmiotem wynalazku jest dwupoziomowy integrator energii promieniowania w zakresie widma świetlnego, umożliwiający zliczanie energii promieniowania w dwóch dowolnych, niezależnych przedziałach natężeń tej energii. Integrator zawiera dwa niezależne układy zliczające, z których każdy zawiera licznik energii promieniowania (L_1, L_2) włączony w obwód zasilania tyratronu (T_1, T_2), którego elektroda sterująca jest podłączona do dzielnika napięcia złożonego z rezystora (R_2, R_6) i elementu fotoczułego (F_3, F_6) połączonego drogą optyczną ze źródłem światła (N_1, N_2) bocznikującym kondensator (C_1, C_3) wejściowego dzielnika (R_1, F_1, F_2, R_4, R_5, F_4, F_5) tak dobranego, żeby włączenie źródła światła (N_1, N_2) odpowiadało założeniu poziomowi natężenia promieniowania.

(1 zastrzeżenie)

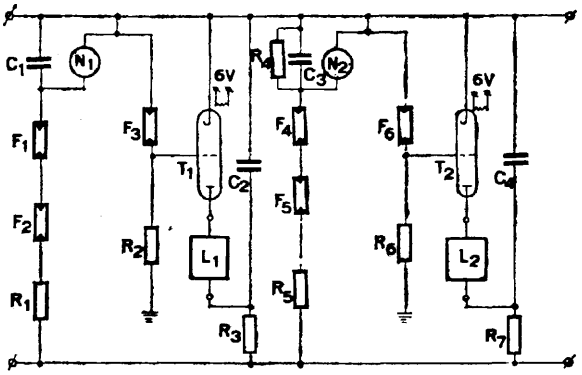

42i; G01n P. 173460 T 14.08.1974

Pierwszeństwo: 09.06.1974 — Międzynarodowe Targi Techniczne w Poznaniu

Kujawska Wytwórnia Termometrów — Spółdzielnia Pracy Włocławek, Polska (Józef Buława, Zenon Mikowski, Mieczysław Wiraszka).

Wilgotnościomierz punktu rosy

Wilgotnościomierz punktu rosy ma zastosowanie w pracy ciągłej przy pomiarach wilgotności bezwzględnej, wyrażonej temperaturą punktu rosy, do pomiaru

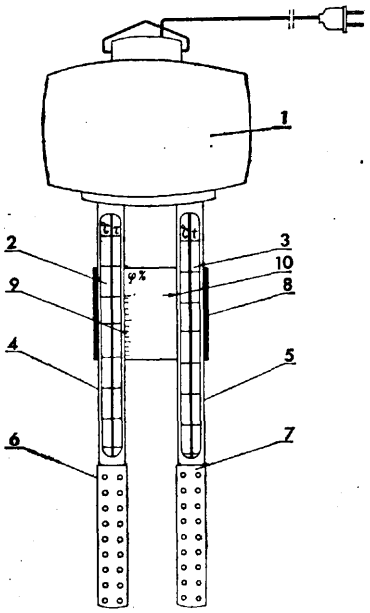

temperatury otaczającego wilgotnego powietrza oraz do pomiaru wilgotności względnej, wyrażonej w procentach. Składa się on z obudowy (1), z czujnika (2) wilgotności bezwzględnej, z czujnika temperatury (3) i z układu zasilającego z zespołem stabilizującym. Czujniki (2 i 3) są osadzone w sztywnych uchwytach (4 i 5) połączonych z obudową (1) i posiadających wzdłużne otwory kształtowe, odsłaniające skale czujników (2 i 3). Wartość wilgotności względnej odczytuje się ze skali (9), umieszczonej łącznie z punktem wskaźnikowym (10) temperatury otoczenia, na transformacie (8) suwliwie osadzonej na sztywnych uchwytach (4 i 5). (2 zastrzeżenia)

42k; G01n **P. 167144** 06.12.1973

Politechnika Gdańska, Gdańsk — Wrzeszcz, Polska (Jerzy Maculuch, Jerzy Milanowski).

Urządzenie do pomiaru „in vivo" właściwości mechanicznych skóry, zwłaszcza człowieka

Urządzenie według wynalazku znajduje zastosowanie w lecznictwie. Zawiera ono korpus (2) połączony suwliwie z obudową (1) za pośrednictwem uchwytu (3) teleskopowego. W korpusie (2) umieszczony jst czujnik (6) magneto-elektryczny pobudzający skórę (7) do drgań i czujnik (8) mechaniczno-elektryczny do rejestracji tych drgań, a na osi (9) skrętnej osadzone jest koło (10) zamachowe z wypustkami (11) przechodzącymi przez wycięcia (12) w korpusie (2), na których zamocowany jest pierścień rozdzielający obszar badanej powierzchni skóry i powodujący skrętne drgania tej skóry, przez co wyeliminowane zostały drgania tkanki podskórnej. (1 zastrzeżenie)

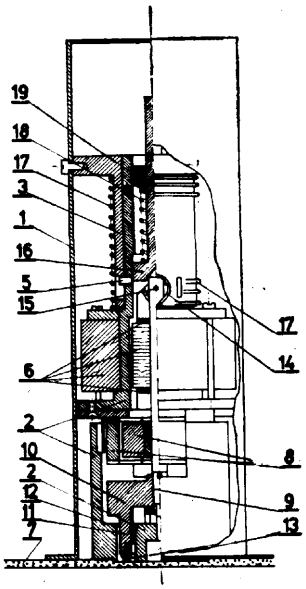

42k; G01n **P. 167782** 29.12.1973

Huta im. Lenina, Kraków, Polska (Stanisław Jaros, Władysław Jurkiewicz).

Przyrząd do mechanicznego łamania prób

Przedmiotem wynalazku jest przyrząd do mechanicznego łamania prób zwłaszcza do badania wytrzymałości taśm metalowych na zginanie.

W przyrządzie elektryczny silnik napędza wahadłową szczękę (2) poprzez cięgno (3) korbę (4) i przekładnię zębatą (5). Wahadłowa szczęka (2) osadzona jest przegubowo w łożysku w ten sposób, że przedłużenie osi łożyska przechodzi przez linię gięcia łamanej próby (7), przy czym do wahadłowej szczęki (2) przytwierdzone jest ramię (8), uruchamiające licznik (9) rejestrujący ilość pełnych wahnięć. (1 zastrzeżenie)

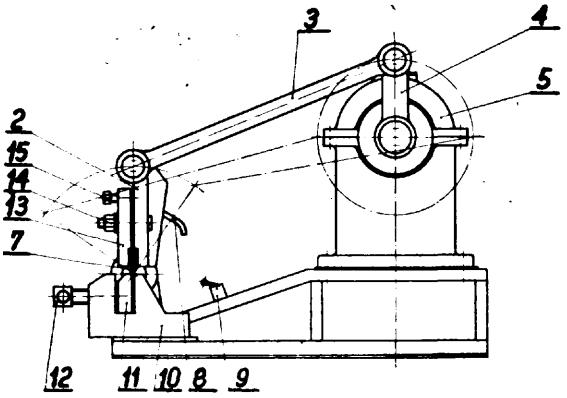

42k; G01n **P. 167843** 31.12.1973

Zakłady Przemysłu Dziewiarskiego „ELASTKIKANA", Łódź, Centralne Laboratorium Dziewiarstwa-Łódź, Polska (Ireneusz Filipiak, Bolesław Kucner, Zofia Uznańska, Sylwester Rembicki).

Przyrząd do badania rozciągliwości wyrobów płaskich

Przedmiotem wynalazku jest przyrząd do badania rozciągliwości wyrobów płaskich, zwłaszcza wykonanych z materiałów elastycznych. Przyrząd składa się z korpusu (4), w którym umieszczony jest ruchomy suwak (3) ze szczęką (1) wyposażoną w grzebień (16) z igłami (17) z jednej strony, oraz kostką (5) z drugiej strony. W korpusie (4) umieszczony jest popychacz (10) ze wskaźnikiem (7). Między popychaczem a suwakiem (3) znajduje się sprężyna (6). Na krawędzi korpusu (4) wytłoczona jest skala. (1 zastrzeżenie)

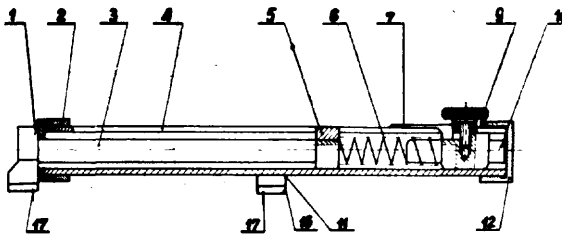

42k; G01m **P. 170531 T** **22.04.1974**

Politechnika Krakowska, Kraków, Polska (Franciszek Rudol).

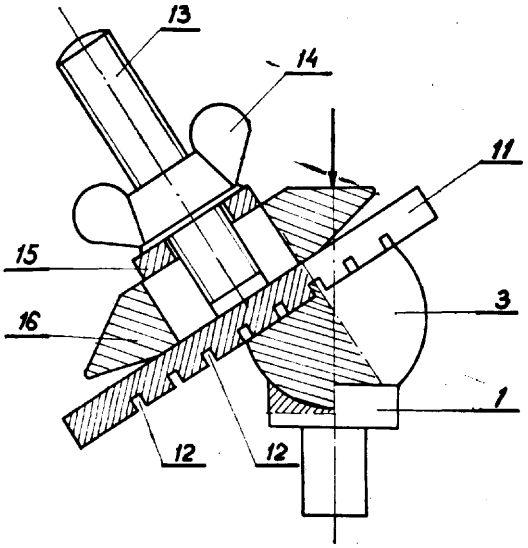

Uchwyt kulisty do badania twardości narzędzi skrawających

Uchwyt kulisty przeznaczony jest do badania twardości narzędzi skrawających. Uchwyt ma element z wgłębieniem kulistym (1) wstawionym do śruby podnośnej twardościomierza (17), natomiast stolik płaski o czaszy kulistej, na której znajduje się występ (18) jest przegubowo łączony z elementem (1) posiadającym wgłębienie kuliste. Pryzma z nastawnymi szczękami ma rowek przesuwany, umożliwiający przesuw wzdłuż jego długości. Stolik (11) z wyfrezowanymi rowkami (12) ze śrubą nastawczą i podkładką tworzy element rozłączny, dostosowany każdorazowo do powierzchni płaskiej z czaszą kulistą (3). (3 zastrzeżenia)

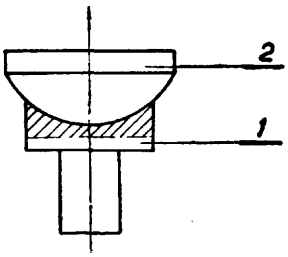

42k; G01l **P. 171123 T** 10.05.1974

Wyższa Szkoła Inżynierska Opole, Polska (Aleksander Świtoński).

Sposób pomiaru ciśnienia w **materiałach porowatych**

Sposób dotyczy wyeliminowania niedogodności występujących w tradycyjnym sposobie pomiaru ciśnienia oraz wskazuje sposób pomiaru ciśnienia w materiałach porowatych, pozwalający na uzyskanie dokładniejszych wyników przy mniejszej pracochłonności pomiaru. Do określania ciśnienia wewnątrz materiału służy przetwornik (3), który umieszczony jest wewnątrz elementu (1), a czynnik przekazujący ciśnienie z przestrzeni (2) do przetwornika (3) jest w obiegu zamkniętym, połączonym jedynie z przestrzenią, w której dokonywany jest pomiar ciśnienia. (2 zastrzeżenia)

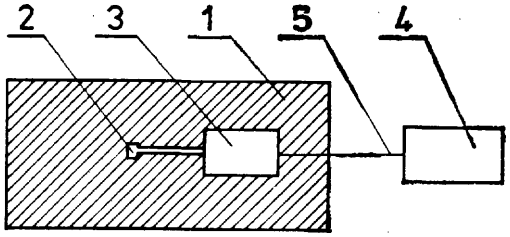

42k; G01n **P. 171139 T** 11.05.1974

Politechnika Częstochowska, Częstochowa, Polska (Stefan Balicki, Stanisław Iskierka, Andrzej Bochenek).

Sposób określania udarności tworzyw metalowych w niskich temperaturach

Sposób polega na tym, że wszystkie przeznaczone do badania udarności znormalizowane próbki z karbem umieszcza się w ośrodku chłodzącym, o temperaturze będącej najniższą z przyjętego zakresu temperatur badania, a następnie, po ochłodzeniu próbek do tej temperatury, wszystkie próbki wyjmuje się i kolejno przenosi się je na podpory młota wahadłowego, łamiąc każdą próbkę jednym uderzeniem. Próby udarności przeprowadza się dla dowolnej ilości temperatur badania, poczynając od najniższej z przyjętego zakresu temperatur badania, a kończąc na temperaturze bliskiej temperaturze otoczenia. Dokładną temperaturę badania każdej próbki określa się na podstawie wyniku pomiaru temperatury jednej z próbek, nie przewidzianej do próby udarności. Udarność próbek oblicza się znanym sposobem, jako iloraz wartości pracy zużytej na złamanie próbki i powierzchni przekroju poprzecznego próbki w miejscu karbu. Uzyskane wyniki nanosi się na wykres w układzie: temperatura badania — udarność tworzywa. Wykres stanowi podstawę oceny skłonności badanego tworzywa do kruchego pękania. (2 zastrzeżenia)

42k; **G01m** **P. 173275** 06.08.1974

Pierwszeństwo: 06.08.1973 — Francja (nr 7329271)

Automobiles M. Berliet, Lyon, Francja (Jean — Paul Sibend).

Sposób określania stanu skrzynki biegów **i urządzenie do określania stanu skrzynki biegów**

Wynalazek dotyczy układu do określania stanu skrzynki biegów (bieg jałowy, do przodu i bieg wsteczny).

Listwy prowadzące (**101,** 102...) sterują widełki. Zawierają one wgłębienia (105, **106, 107,** 108...), w które mogą opadać pręty (109,209, 309, 409...) uruchamiające wyłącznik elektryczny. Ten wysyła bit „O" lub „1" rejestrowany przez kod binarny (dwójkowy).

Wynalazek nadaje się do stosowania w skrzynkach o dużej liczbie biegów, zwłaszcza w samochodach ciężarowych. (8 zastrzeżeń)

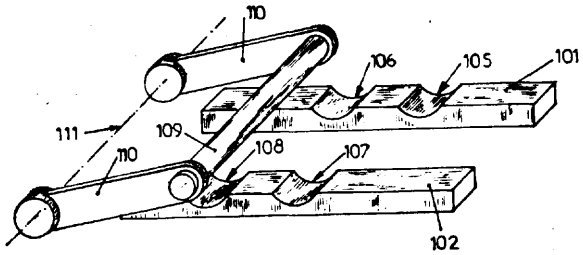

42k; G01n **P. 173340 T** 08.08.1974

Nauchno-Issledovatelsky Institut Introskopii Moskwa, Związek Socjalistycznych Republik Radzieckich, (J.A. Borisov, A.A Dolgy, A.S Volkov, A.P. Starostin, V.V. Kljuev, V.A. Popov, B.J. Leonov, F.R. Sosnin).

Urządzenie do wykrywania wad w spoinach **rur** z dnem sitowym

Przedmiotem wynalazku jest urządzenie do wykrywania wad w spoinach rur z dnem sitowym. Urządzenie to posiada źródło promieniowania rentgena

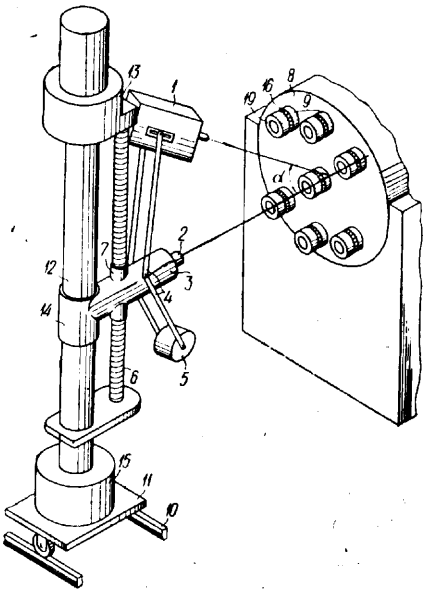

lub gamma i ekrany (8), z których każdy zamocowany jest w bezpośrednim sąsiedztwie spoiny (16). Ekrany (8) są wykonane z materiału przetwarzającego promieniowanie rentgenowskie w światło widzialne. Urządzenie jest wykorzystywane głównie w energetyce cieplnej, w przemyśle chemicznym i w technice jądrowej, a także w budownictwie okrętowym.

(2 zastrzeżenia)

42k; G01l P. 173387 T 10.08.1974

Politechnika Warszawska, Warszawa, Polska (Roland Wiśniewski, Wojciech Bock, Lech Wasilewski).

Sposób wytwarzania **elektrooporowego** przetwornika ciśnień dynamicznych i hydrostatycznych zwłaszcza do przyrządów pomiarowych wysokich ciśnień

Elektrooporowy przetwornik ciśnień dynamicznych oraz hydrostatycznych wykonuje się ze stopu Au-Cr o zawartości chromu **1,7%—2%** wagowych, najkorzystniej 1,9%, a następnie wygrzewa się w kąpieli z oleju silikonowego w temperaturze **290—310°C** i w czasie **12—16** godz., po czym pozostawia do powolnego ochłodzenia do temperatury pokojowej.

(1 zastrzeżenie)

42k; G01n P. 173452 T 12.08.1974

Wyższa Szkoła Inżynierska im. J. Gagarina, Zielona Góra, Polska (Feliks Szlęzak).

Sposób wyznaczania współczynnika tarcia materiałów wysokociernych i urządzenie do stosowania tego sposobu

Przedmiotem wynalazku jest sposób pomiaru rzeczywistego średniego współczynnika tarcia materiałów wysokociernych oraz urządzenie do stosowania tego sposobu.

Układ wzorcowy o znanym masowym momencie bezwładności doprowadza się do żądanej prędkości obrotowej, a następnie obciąża momentem hamowania przez dociskaną z odpowiednią siłą próbką badanego materiału. Czas hamowania układu do jego zatrzymania lub ilość obrotów układu wzorcowego podczas hamowania stanowi podstawę do wyznaczenia znanymi metodami rzeczywistego średniego współczynnika tarcia dla określonego przedziału obrotów.

Urządzenie do stosowania sposobu według wynalazku jest wyposażone w osadzone w hydrostatycznych łożyskach bezwładnościowe koło (10) z przytwierdzona w samocentrującym uchwycie (11) przeciwpróbką (12), do której w czasie hamowania dociskana jest próbka (14) badanego wysokociernego materiału. Równoczesne wyłączenie napędu bezwładnościowego koła z uchwytem samocentrującym. w którym zamocowana jest **przeciwpróbka** oraz dociśnięcie próbki do przeciwpróbki realizowane jest przez zsynchronizowane elektromagnesy (6 i 22) sprzęgła i zwalniacza. W celu wyeliminowania ukosowania obciążenia próbka badanego materiału mocowana jest w obudowie ustalonei w pierścieniu prowadnicy kulkowej. (3 zastrzeżenia)

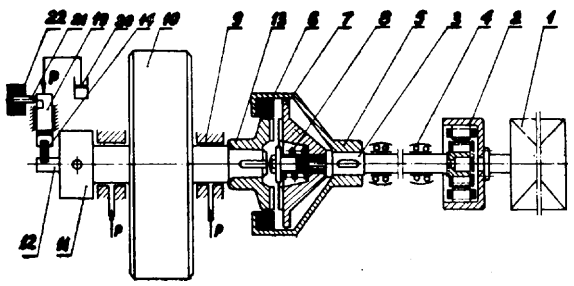

42k; G01m P. 173828 03.09.1974

Pierwszeństwo: 03.09.1973 — ZSRR (nr 1962 332)

Mikhail Prokhorovich Selivanov, Vladimir Genrikhovich **Neiman**, Jury Viktorovich Tochilin, Boris Vitalievich **Shamro**, Valentin Ivanovich Panin, Moskwa, ZSRR (Mikhail Prokhorovich Selivanov, Vladimir Genrikhovich Neiman, Jury Viktorovich Tochilin, **Boris** Vitalievich Shamro, Valentin Ivanovich Panin).

Sposób prowadzenia eksploatacji próbnej układów hydraulicznych, mających element napędowy, wykonujący ruch posuwisty

Przedmiotem wynalazku jest sposób prowadzenia eksploatacji próbnej układów hydraulicznych, mających element napędowy, wykonujący ruch posuwisty.

Istota wynalazku jest następująca.

Na wstępie wyznacza się maksymalnie dopuszczalne dla badanego układu ciśnienie wtrysku cieczy roboczej i temperaturę tej cieczy.

Następnie do układu podaje się sygnał sterowania, nadający elementowi napędowemu tego układu ruch posuwisto-zwrotny, którego amplituda i częstotliwość podczas badań są utrzymywane na stałym, jednakowym poziomie i parametry te odpowiadają maksymalnej prędkości badanego układu.

Kolejny etap eksploatacji próbnej przyspieszonej polega na ustaleniu obciążenia zewnętrznego na elemencie napędowym, które według wynalazku, wyznacza się wstępnie w oparciu o równoważnik nagromadzenia uszkodzeń na skutek zmęczenia elementów siłowych badanego układu.

Następnie przeprowadza się określoną ilość cykli przemieszczeń elementu napędowego badanego układu w czasie, przeznaczonym na eksploatację próbną. Liczba tych cykli jest wyznaczana w oparciu o równoważnik zużycia uszczelnień układu.

Ostatnim etapem omawianej eksploatacji, według wynalazku, jest przeprowadzenie operacji starzenia się układu w warunkach nie roboczych, przy maksymalnie dopuszczalnej temperaturze w czasie, który jest wstępnie wyznaczany na podstawie równoważnika starzenia się uszczelnień tego układu.

(6 zastrzeżeń)

42k; G01n P. 173923 T 06.09.1974

Instytut Naftowy, Kraków, Polska (Jan **Szymakowski**, Kazimierz Pisz).

Urządzenie do prowadzenia głowicy ultradźwiękowej przy **defektoskopowej** kontroli zgrzein rur a zwłaszcza zgrzein zworników z rurami wiertniczymi

Urządzenie do **prowadzenia** głowicy ultradźwiękowej przy defektoskopowej kontroli zgrzein a zwłaszcza zgrzein zworników z rurami wiertniczymi ma zastosowanie w przemyśle hutniczym i służy do pro-

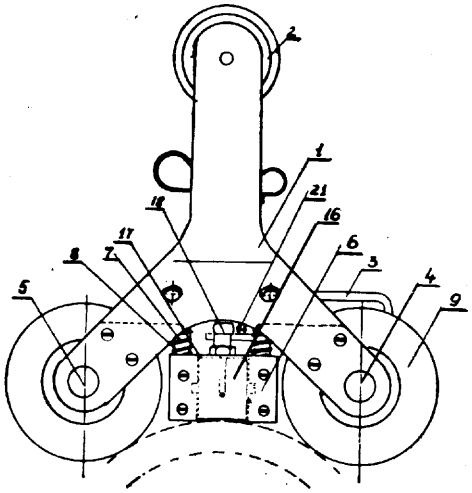

wadzenia i utrzymania głowicy prostopadle do płaszczyzny zgrzeiny oraz równolegle do osi badanej rury.

Urządzenie do prowadzenia głowicy ultradźwiękowej przy defektoskopowej kontroli według wynalazku składa się z głowicy ultradźwiękowej (16) osadzonej w szufladce (17) przy czym szufladka (17) sprężona jest za pośrednictwem dźwigni dwuramiennej (14) z przekładnią ślimakową, której ślimak (10) stanowi element osi (4) rolek (9) i (9a) a koło zębate (11) współpracujące ze ślimakiem (10) posiada mimośród (12), który poprzez dźwignię (14) i sprężynę (15) nadaje szufladce (17) zawierającej głowicę (16) ruchy równoległe do osi (4) i prostopadłe do zgrzeiny.

(1 zastrzeżenie)

42k; G01n P. 174007 T 10.09.1974

Fabryka Maszyn Wiertniczych i Górniczych „GLINIK" Polska (Jerzy Markowicz, Roman Czerniawski).

Sposób sprawdzania własności mechanicznych elementów stalowych na obróbce cieplnej, zwłaszcza zworników i łączników

Sposób według wynalazku polega na wycinaniu próbek do niszczących prób odbiorczych z elementów obrabianych cieplnie w jednym wsadzie. Po zahartowaniu wsadu wytoczek sprawdza się twardość wszystkich elementów.

Wytoczka o najniższej twardości zostaje w sposób trwały oznaczona i łącznie z pozostałymi wytoczkami przechodzi zabieg odpuszczania. Po odpuszczeniu wsadu wycina się próbki do badań wytrzymałościowych tylko z jednej wytoczki o najniższej twardości po zahartowaniu. (1 zastrzeżenie)

42k; G01n P. 174195 T 18.09.1974

Instytut Spawalnictwa, Gliwice, Polska (Jacek Lassociński, Marian Zeman).

Magnetometr do badania przemian fazowych w metalach i ich stopach

Magnetometr według wynalazku charakteryzuje się tym, że badana próbka umieszczona jest w szczelinie zwory (4) ferromagnetycznego jarzma (3) na

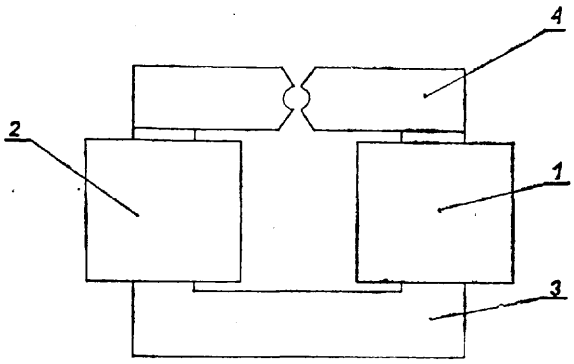

który nawinięte są dwie niezależne elektryczne cewki, przy czym jedna cewka (1) wzbudzająca, jest zasilana prądem stałym, a druga jest cewką (2) pomiarową, w której indukuje się siła elektromagnetyczna, proporcjonalna do szybkości zmian własności magnetycznych próbki. (1 zastrzeżenie)

42k; G01m P. 174275 23.09.1974

Pierwszeństwo: 24.09.1973 — Włochy (Nr 29245/A/73)

Snam Progetti S.p.A., Milano, Włochy.

Sposób automatycznego tłumienia dźwięków akustycznego nośnika w urządzeniu do pomiaru stuków silnika

Sposób według wynalazku charakteryzuje się tym, że sygnał wychodzący w odstępie czasu poprzedzającego stuk jest ustalany i dodawany do sygnału wykrywanego i szumów nośnika dźwięku.

Urządzenie do pomiarów stuku silnika charakteryzuje się tym że posiada obwód prostownikowy z bramką kontrolowaną przez przerzutnik, woltomierz szczytowy cyklicznie przestawiany, obwód wzmacniająco-przekształcająco-integrujący i urządzenie sumujące. (3 zastrzeżenia)

421; G01n P. 167058 05.12.1973

Ośrodek Bada wczo-Rozwoj owy Elektroniki Próżniowej, Warszawa, Polska (Hanna Gołowacz, Bogusław Byszewski).

Głowica jonizacyjna, zwłaszcza do pomiaru szybkości parowania

Głowica jonizacyjna składająca się ze spiralnej anody i katody, dwóch prętowych kolektorów tworzących układ elektrod oraz z osłaniającego ekranu charakteryzuje się tym, że wzdłuż osi anody (1) ma płytkową przegrodę (3) połączoną elektrycznie w sposób nierozłączny z anodą (1) i dzielącą przestrzeń wspomnianej anody (1) na dwa obszary jonizacji, przy czym w każdym z tych obszarów znajduje się jeden z dwóch kolektorów (5 i 6) oraz po każdej stronie przegrody (3) znajduje się jedna część katody (4). Katoda (4) składa się z dwóch części najkorzystniej w kształcie spiral połączonych ze sobą szeregowo.

(2 zastrzeżenia)

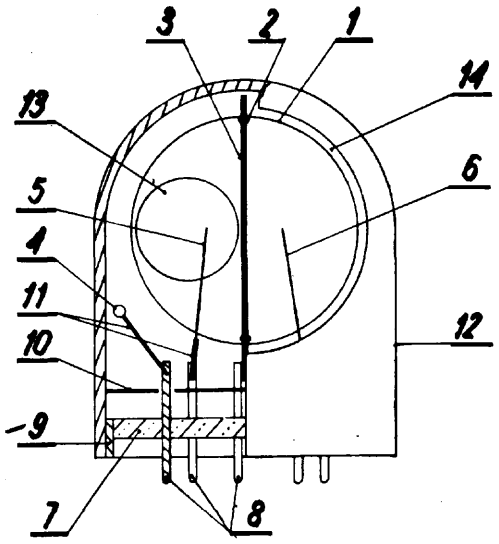

421; G01n P. 167320 14.12.1973

Instytut Niskich Temperatur i Badań Strukturalnych — Zakład Kriopan, Polska Akademia Nauk, Wrocław, Polska (Zbigniew Raczkowski, Jan Rajca).

Urządzenie do zawieszania komory dla cieczy kriogenicznych w płaszczu zewnętrznym pojemnika

Urządzenie według wynalazku posiada gardziel wykonaną w postaci połączenia labiryntowego złożonego z kilku odcinków rur (5), (6), (7) o różnych średnicach, które to rury są ze sobą trwale i szczelnie ze-

spojone na końcach z pozostawieniem wolnej przestrzeni między ich ściankami, przy czym przedłużone zakończenie rury (5) o największej średnicy jest zespojone z kołnierzem (2) zewnętrznego płaszcza (1), a przedłużone zakończenie rury (7) o najmniejszej średnicy jest zespojone z komorą kriogeniczną (3).
(1 zastrzeżenie)

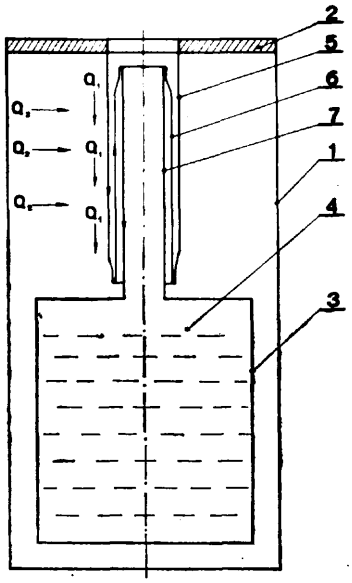

421; G01n P. 167501 19.12.1973

Politechnika Gdańska, Gdańsk-Wrzeszcz, Polska Antoni Kasprzak, Zbigniew Wilk).

Analizator ilościowej zawartości składników w substancjach zwłaszcza nieprzezroczystych

Analizator według wynalazku posiada obudowę (1) wewnątrz której znajduje się zamocowany do jej podstawy aparat rentgenowski (2), połączony z układem kolimacyjnym (3) złożonym z dwóch kolimatorów, między którymi znajduje się monochromator absorpcyjny (4). Powyżej układu kolimacyjnego (3) umieszczona jest na drodze wiązki promieniowania badana próbka (5) sztywno przymocowana do bocznej ściany obudowy (1), Nad próbką (5) usytuowany jest w płaszczyźnie pionowej kolimator (6) sztywno przymocowany do bocznej ściany obudowy (1) i połączony z układem pomiaru promieniowania (7) z którego impulsy podawane są na układ przetwarzania danych (8).

Analizator przeznaczony jest głównie do kontroli jakości produkcji. (1 zastrzeżenie)

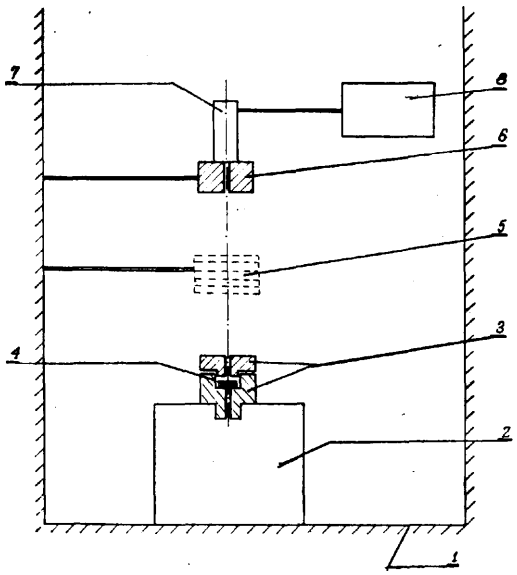

421; G01n P. 167528 21.12.1973

Instytut Biologii Doświadczalnej im. M. Nenckiego, Polska Akademia Nauk, Warszawa, Polska (Jerzy Kaliński).

Miernik oporności błony komórkowej do mikroelektrodowych badań biomedycznych potencjałów wewnątrzkomórkowych

Miernik według wynalazku, wyposażony w mikroelektrodę i elektrodę odniesienia, zanurzone w płynie zewnątrzkomórkowym oraz układ wzmacniający połączony z urządzeniem do rejestracji i/lub obserwacji wyników pomiaru, charakteryzuje się tym, że do mikroelektrody (3) poprzez element sprzęgający (6) jest dołączony generator małej częstotliwości, a wyjście układu wzmacniającego (5) jest połączone z filtrem selektywnym (8) sterującym układ detektora (9), z którego sygnał wyjściowy jest przekazywany do wejścia oscylografu (10), na ekranie którego obserwuje się sygnał odpowiadający spadkowi napięcia na oporności błony komórkowej, wywołany sygnałem zmiennym z generatora (5), zawierającym informację o umieszczeniu mikroelektrody wewnątrz badanej komórki. (1 zastrzeżenie)

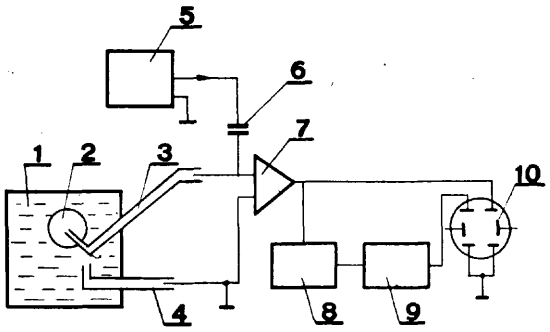

421; G01n P. 167547 20.12.1973

Kombinat Górniczo-Hutniczy „Bolesław", Bukowno k. Olkusza, Polska (Ewelina Gerasimow, Teresa Markiewicz-Bednarek).

Sposób oznaczania cynku i kadmu metodą absorpcji atomowej

Sposób według wynalazku polega na tym, że próbkę ołowiu rozpuszcza się w kwasie octowym z dodatkiem perhydrolu, przy zachowaniu stosunku objętościowego kwasu octowego i perhydrolu w przeliczeniu na czyste składniki równym stosunkowi 4:1,8—3, po czym dodaje się kwasu solnego stężonego w celu związania i wytrącenia ołowiu w postaci osadu chlorku ołowiawego, po czym po ostudzeniu zawartości kolby kieruje się do niej czysty alkohol izopropylowy i uzupełnia zawartość kolby pomiarowej wodą destylowaną, przy czym dodatek alkoholu izopropylowego stosuje się w ilości 10% objętościowych w stosunku do zawartości kolby miarowej, z kolei zawartość kolby miesza się, odstawia do opadnięcia osadu i następnie mierzy się absorpcję dla cynku i kadmu z klarownego roztworu z nad osadu na spektrofotometrze znanym sposobem. (1 zastrzeżenie)

421; G01n P. 169726 T 21.03.1974

Pomorska Akademia Medyczna, Szczecin, Polska (Józef Hałasa).

Sposób badania wrażliwości bakterii na antybiotyki oraz urządzenie do stosowania tego sposobu

Sposób według wynalazku polega na tym, że wąskie paski nasycone antybiotykami nakładane są na podłoże bakterii rozsianych na płytce (3). Zastosowanie około 3,8 ml podłoża umożliwia dokonanie odczytu wrażliwości bakterii na antybiotyki po czasie około

6 godzin. Po tym czasie wokół tych antybiotyków na które bakterie wykazują wrażliwość wytwarzają się strefy hamowania rozwoju bakterii. Urządzenie do stosowania sposobu składa się z wyprofilowanych kwadratów (1) o bokach wąskich pasków, nakładanych na płytkę, która jest umieszczona w prowadnicach (2) przezroczystego pojemnika (4) zamykanego szczelnie korkiem. (2 zastrzeżenia)

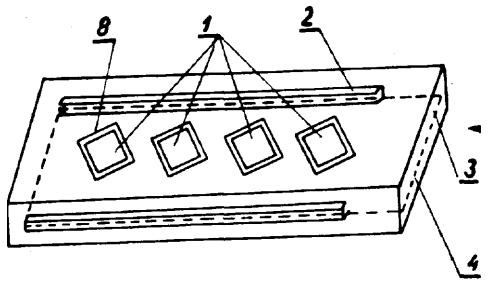

42l; G01n P. 170546 T 23.04.1974

Centralny Ośrodek Badawczo-Projektowy Wzbogacania i Utylizacji Kopalin „SEPARATOR", Katowice, Polska (Bernard Popierz, Andrzej Gielniewski, Zygmunt Gutorski, Bernard Lipka).

Urządzenie do rozdrabniania i pomniejszania prób materiałów ziarnistych

Urządzenie do rozdrabniania i pomniejszania prób materiałów ziarnistych jest wykonane w postaci cylindrycznego zbiornika podzielonego poziomym sitem (3) na dwie komory, górną (4) i dolną (5). W dolnej komorze jest zabudowana rynna zsypowa (13) odprowadzająca pomniejszoną próbkę na zewnątrz urządzenia. Otwór wlotowy rynny (13) umieszczony bezpośrednio pod sitem (3) ma kształt prostokątnej szczeliny. W otworze tym jest zabudowany obrotowy, ścięty wzdłuż tworzącej walec (14), którego średnica jest w przybliżeniu równa szerokości szczeliny wlotowej. Ścięcie walca (14) umożliwia regulację rzeczywistej wielkości szczeliny wlotowej rynny zsypowej (13).

W górnej komorze (4) na poziomie wirujących bijaków (8) jest ponadto zabudowany wymienny pierścień (12) wykonany z materiału odpornego na ścieranie. (4 zastrzeżenia)

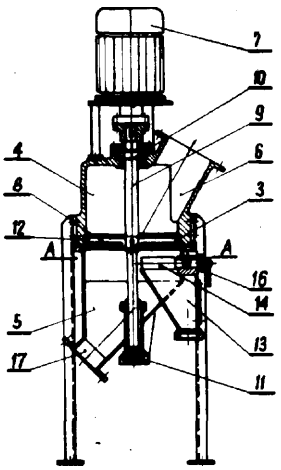

42l; G01n P. 174063 T 12.09.1974

Centralny Ośrodek Badawczo-Projektowy Wzbogacania i Utylizacji Kopalin „SEPARATOR", Katowice Polska (Bolesław Czerw, Teresa Sikora).

Sposób oznaczania siarki pirytowej w węglu metodą radiometryczną

Sposób oznaczania zawartości siarki pirytowej w węglu metodą radiometryczną polega na poddaniu badanej próbki węgla o dobranej gęstości powierzchniowej działaniu promieniowania gamma o energii 14,4 keV na przykład ze źródła Co^{57} (Pd) lub Co^{57} (Cr) i rejestrowaniu natężenia promieniowania przechodzącego lub rozproszonego przez próbkę. Z uzyskanego widma mössbauerowskiego pirytu wyznacza się pole pod krzywą rezonansową lub efektywną głębokość piku rezonansowego i porównuje z krzywą cechowania zawartości siarki pirytowej celem ustalenia wyniku oznaczenia. (3 zastrzeżenia)

42l; G01n P. 174113 T 14.09.1974

Politechnika Wrocławska, Wrocław, Polska (Marian Klincewicz, Andrzej Kosałka, Sławomir Hulanicki).

Przyrząd do badania temperatury samozapłonu palnych cieczy i gazów w dynamice

Przyrząd będący przedmiotem wynalazku, ma termicznie izolowaną, ogrzewaną komorę (1), której wnętrze stanowi zamknięta rura (2) o kształcie regularnego lub zdeformowanego pierścienia, wyposażona w otwór (3) i sterowane mieszadło (4). Komora (1) współpracuje z co najmniej trzema pomiarowymi czujnikami, z których jeden reaguje na wprowadzenie rury (2) badanej substancji, drugi na zmianę temperatury wnętrza, a trzeci określa temperaturę odniesienia.

Przyrząd znajduje zastosowanie do badania substancji spalających się widocznym płomieniem, jak też bezpłomieniowo. (1 zastrzeżenie)

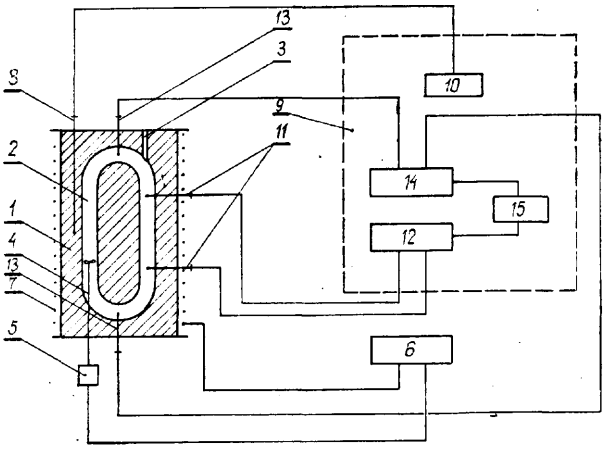

42l: G01n P. 174114 T 14.09.1974

Politechnika Wrocławska, Wrocław, Polska (Andrzej Kosałka, Marian Klincewicz, Sławomir Hulanicki).

Elektroniczny układ do pomiaru czasu indukcji samozapłonu palnych cieczy i gazów

Elektroniczny układ który jest przedmiotem wynalazku, współpracuje z czujnikami (2), (3) i (4) umieszczonymi w znanym urządzeniu do spalania tych substancji i jest wyposażony w licznik (8) cyfrowy. Układ składa się z dwóch pomiarowych torów (I), (II), z których każdy jest połączony swym wejściem z odrębnym czujnikiem (2) i (3) a wyjściem z jednym z wejść licznika (8) i który składa się z układu wzmacniającego (5), (9) sygnał pomiarowy, połączonego szeregowo z układem porównania (6), (10) i przetwornikiem analogowo-cyfrowym (7), (11). Układ zawiera ponadto układ odniesienia (12) połączony wejściem odrębnym czujnikiem (4) a wyjściami z obydwoma układami porówania (6), (10).

(1 zastrzeżenie)

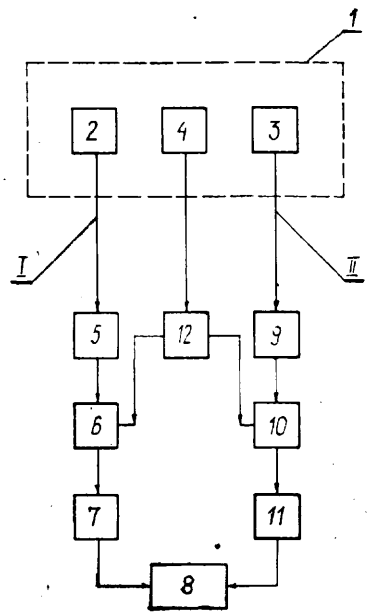

421; G01n P. 174160 T 17.09.1975

Przemysłowy Instytut Elektroniki, Warszawa, Polska (Waldemar Roman, Krzysztof Kobyliński).

Dozownik gęstych cieczy do hermetyzacji mikroukładów hybrydowych

Dozownik gęstych cieczy do hermetyzacji mikroukładów hybrydowych, składający się ze zbiornika wypełnionego cieczą zalewową, na powierzchnię której oddziaływuje sprężony gaz doprowadzany z odpowiedniego źródła, z zaworu uruchamianego znanym mechanizmem oraz z rurki wylotowej umożliwiającej zalewanie danego podzespołu elektronicznego zalewową cieczą. Wylotowa rurka (6) jest wyposażona w grzejnik (7), dzięki czemu umożliwione jest podgrzewanie zalewowej cieczy (2) w miejscu oraz w czasie jej przepływania do zalewanego pojemnika (8). (1 zastrzeżenie)

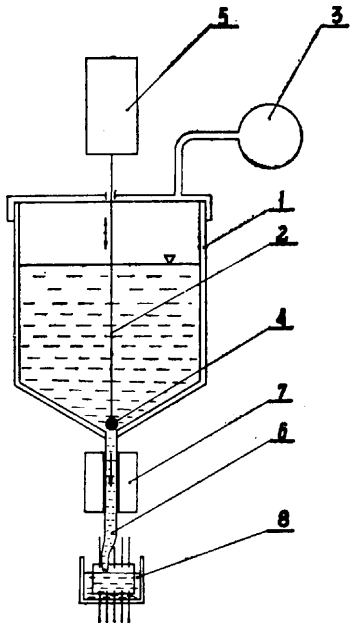

42m[1]; G06c P. 173206 T 01.08.1974

Akademia Techniczno-Rolnicza im. Jana i Jędrzeja Śniadeckich, Bydgoszcz, Polska (Lech M. Kamiński, Andrzej Golik).

Sposób sumowania sygnałów mechanicznych, szczególnie cyfrowych

Istota sposobu sumowania sygnałów mechanicznych, szczególnie cyfrowych, polega na tym, że podstawowym elementem sumatora jest płaszczyzna, którą wyznacza się przez trzy punkty, na które wyprowadza się sygnały cyfrowe, a sygnał wyjściowy proporcjonalny do wartości wprowadzonej w kodzie dwójkowym liczby, uzyskuje się w punkcie leżącym na tej płaszczyźnie. Wejściowe sygnały cyfrowe mogą być przesunięciami lub siłami, a wagę poszczególnym wejściom nadaje się przez wybór położenia punktu, z którego odbierany jest sygnał wyjściowy, względnie wagi poszczególnym wejściom cyfrowym nadaje się przez dobór wartości przesunięć lub sił wejściowych, a ponadto wprowadza się analogowe sygnały wejściowe.

Sposób według wynalazku może znaleźć zastosowanie w budowie przetworników cyfrowo-analogowych. (4 zastrzeżenia)

42m[2]; G06d P. 173205 T 01.08.1974

Akademia Techniczno-Rolnicza im. Jana i Jędrzeja Sniadeckich, Bydgoszcz, Polska (Andrzej Golik).

Sposób przetwarzania cyfrowo-analogowego, szczególnie dla układów pneumatycznych

Istota sposobu przetwarzania cyfrowo-analogowego, szczególnie dla układów pneumatycznych, polega na tym, że sumator (1) oblicza różnicę między liczbą aktualnie przetwarzaną a liczbą przetwarzaną w cyklu poprzednim, przy czym znak tej różnicy warunkuje polaryzację impulsu prostokątnego, a wartość różnicy określa się za pośrednictwem licznika o zmiennej pojemności (3), czas trwania impulsu prostokątnego wytwarzanego w układzie generowania impulsu (5). W zależności od znaku różnicy określonej w sumatorze (1) włącza się przekaźnik o jednym z dwu poziomów ciśnienia wyjściowego, a wartość średnią ciśnienia wyjściowego uzyskuje się na wyjściu elementu koniunkcji, na który podaje się obydwa sygnały wyjściowe przekaźników.

Sposób według wynalazku może znaleźć zastosowanie w układach pneumatycznych. (2 zastrzeżenia)

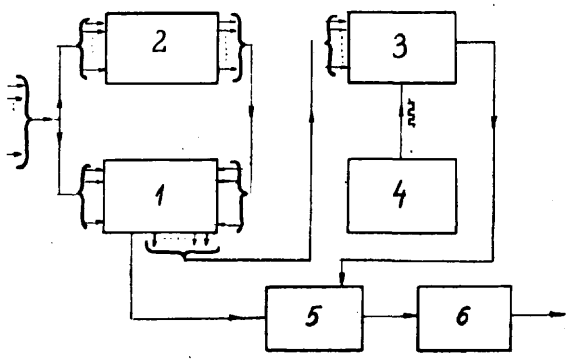

42m[3]; G06f P. 166183 29.10.1973

International Standard Electric Corporation. Nowy Jork, Stany Zjednoczone Ameryki (Gerard Hubert Georges Guillon, Lounis Raoul Robert Joron).

System gromadzenia i przechowywania danych handlowych i produkcyjnych dostarczonych z końcowych stacji gromadzenia danych

Przedmiotem wynalazku jest system gromadzenia i przechowywania danych handlowych i przemysłowych przechodzących ze stacji gromadzenia danych i dotyczących transakcji handlowych, gospodarki magazynowej, zapasów wewnętrznych, zleceń sprzedaży itd. umożliwiający kontrolowanie zmian zachodzących w zarządzanych jednostkach. System jest wyposażony co najmniej w jednostkę przetwarzającą (1), adap-

tacyjne złącze ogólne (11), jednostki perferyjne i pewną liczbę terminali zorganizowanych w wymienione stacje gromadzenia danych, które mogą być z kolei zorganizowane w grupy stacji (G1, 2, 3i). Jednostki perferyjne są podłączone do jednostki przetwarzającej poprzez wymienione adaptacyjne złącze ogólne (11) wyposażone w układ wybierający, który ustala kierunek przesyłania danych i połączenie jednostki przetwarzającej (1) z jedną ze stacji (10i) lub z jedną z grup stacji (Gi).

Wymienione złącze jest tak zorganizowane, aby mogło wybierać jedną stację gromadzenia danych lub grupę stacji gromadzenia danych spośród N grup stacji gromadzenia danych za pomocą N-bitowego rejestru programowego, którego konfiguracja jest określana bezpośrednio przez wymienioną jednostkę przetwarzającą, która może być zwykłą maszyną cyfrową. Stacja gromadzenia danych jest wyposażona w układy adresacji danych, układy wywołujące jednostkę przetwarzającą, układy potwierdzające zgłoszenie się wywoływanej jednostki przetwarzającej i układy odczytu dostępnych danych. System może sterować pracą poszczególnych stanowisk roboczych w produkcji i gospodarce. (11 zastrzeżeń)

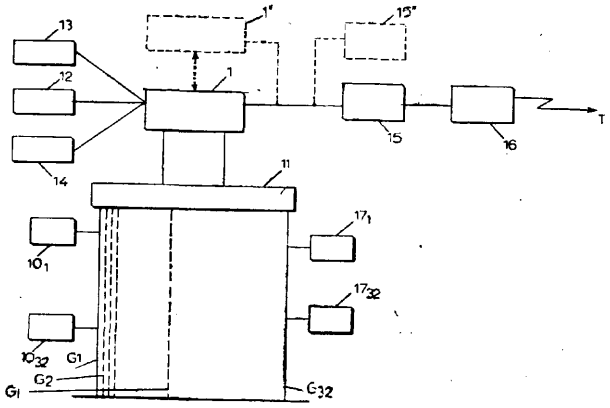

42m³; G06f P. 167683 28.12.1973

Pierwszeństwo: 24.09.1973 — St. Zjedn. Am. (nr 400299; 400437; 400438; 400471; 400472; 400473)

Texas Instruments Incorporated, Dallas, Stany Zjednoczone Ameryki (John Bryant, Glenn Hartsell, Jerry Vandierendonck, Roger Fisher, Charles Brixey, Gerald Rogers).

Elektroniczne urządzenie do przetwarzania danych

Elektroniczne urządzenie do przetwarzania danych, zwłaszcza kalkulator elektroniczny, zbudowane jest na półprzewodnikowym układzie scalonym o wielkiej skali integracji. Urządzenie to jest wyposażone w pamięć informacyjną przeznaczoną do przechowywania wielocyfrowych słów informacyjnych i układy wyjściowe przeznaczone do czytania cyfr z pamięci informacyjnej, przy czym w jednej chwili czasowej następuje odczyt jednej cyfry.

Elektroniczne urządzenie do przetwarzania danych według wynalazku zawiera układy przeznaczone do generowania sygnałów taktujących operację odczytu wykonaną przez układy wyjściowe, które czytają jedną cyfrę w jednej chwili czasowej. Układy generujące sygnały taktujące są wyposażone w rejestr wielocyfrowy związany z pamięcią informacyjną i adresowany przez nią w celu cyklicznego przesuwania bitu synchronicznie z sygnałami taktującymi. (42 zastrzeżenia)

42m⁶; G06k P. 173227 T 03.08.1974

Polska Akademia Nauk, Warszawa, Polska (Marek Decowski, Ryszard Dulewicz).

Sposób wydzielania cech znaków alfanumerycznych przy automatycznym odczycie tekstów

Sposób wydzielania cech znaków alfanumerycznych przy automatycznym odczycie tekstów pozwala na uzyskanie cech inwariantnych względem położenia tego obrazu na rastrze i umożliwia poprawny podział klasy znaków na podklasy pomimo zniekształceń rozpoznawanych znaków, a zatem ułatwia klasyfikowanie znaków.

Sposób polega na tym, że na znaku, przesuwanym po rejestrach, opisuje się prostokąt i za pomocą układów operatorowych w odniesieniu do tego prostokąta, określa się wysokość i szerokość znaku jako różnicę współrzędnych odpowiednio górnej oraz dolnej krawędzi tego prostokąta i lewej oraz prawej jego krawędzi, ilość punktów znaku stycznych z krawędziami prostokąta oraz maksymalną ilość przecięć znaku z linią pionową równoległą do krawędzi prostokąta. (1 zastrzeżenie)

42m⁶; G06k P. 173588 T 20.08.1974

Warszawskie Zakłady Urządzeń Informatyki „Meramat", Warszawa, Polska (Andrzej Chrzanowski, Władysław Gielec, Marek Herynowski).

Urządzenie do prowadzenia taśmowego nośnika informacji

Urządzenie do prowadzenia taśmowego nośnika informacji składa się z rolki prowadzącej, łożyska i korka, które tworzą sztywny zespół osadzony suwliwie na sworzniu, przy czym zespół ten może wykonywać ruch obrotowy i wahliwy dzięki pośrednim elementom tocznym oraz ruch wzdłużny po sworzniu ograniczony z jednej strony kołnierzem i z drugiej strony podkładką z kołpakiem. (2 zastrzeżenia)

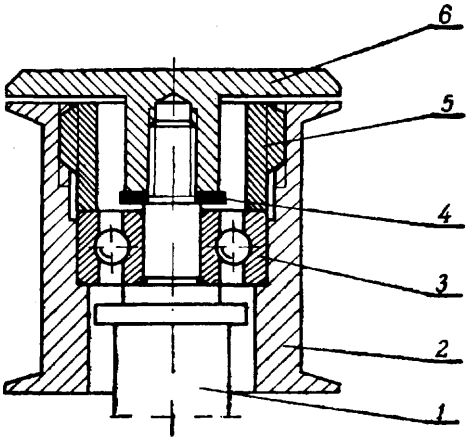

42m⁶; G06k P. 173965 T 09.09.1974

Politechnika Warszawska, Warszawa, Polska (Waldemar Damentko, Ludwik Buczyński).

Urządzenie do selekcji perforowanych kart informacyjnych

Urządzenie do selekcji perforowanych kart informacyjnych jest wyposażone w wibrator napędzany silnikiem elektrycznym (13) z elementem (11) poruszającym się mimośrodowo względem osi (12) silnika (13), osadzonym na jego wirniku, z dźwignią pośrednią wyposażoną w element sprężysty (14).

Ponadto wibrator jest wyposażony w urządzenie regulujące siłę elementu sprężystego. W układzie zasilania silnika napędowego (13) zastosowano elektryczne urządzenie (16) regulujące prędkość obrotową silnika napędowego. (3 zastrzeżenia)

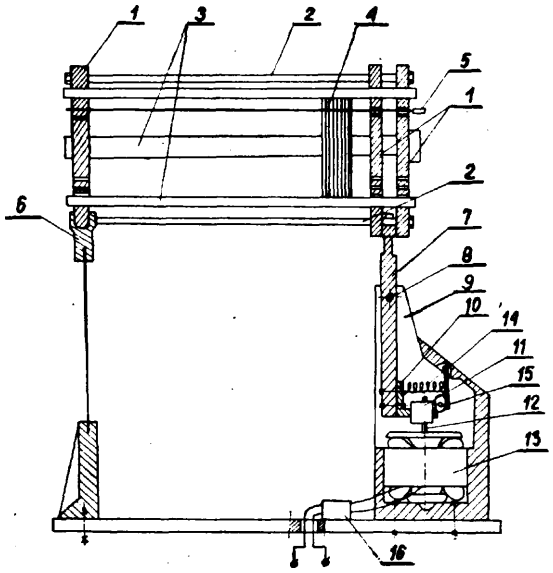

42n; G09b P.172650 T 11.04.1974

Politechnika Częstochowska, Częstochowa, Polska (Jerzy Gutbier, Tadeusz Soluch).

Elektroniczne urządzenie do egzaminowania

Elektroniczne urządzenie przeznaczone jest do egzaminowania osób z różnych dziedzin wiedzy.

Urządzenie do egzaminowania zawiera dwa segmenty (1, 2) przycisków, których wyjścia połączone są kolejno z dwoma układami kodującymi (3, 4) i których co drugie wyjścia połączone są z kolejnymi bramkami zespołu bramek impulsowych (5). Wyjścia zespołu bramek impulsowych (5) połączone są z wejściem licznika impulsów (7) oraz układem bocznikującym (6), którego wejście połączone jest z pozostałymi wyjściami układów kodujących (3, 4). Wejścia sterujące zespołu bramek impulsowych (5) połączone są z rejestrem (9), którego kolejne przerzutniki połączone są z kolejnymi wejściami układu sygnalizacyjnego (8), ponadto, rejestr (9) połączony jest z układem czasowym (10), który połączony jest z przełącznikami (11) ustalającymi okres relaksacji układu czasowego (10) oraz stykami pomocniczymi drugiego segmentu (2) przycisków.

Urządzenie do egzaminowania umożliwia ocenę egzaminowanego w oparciu o udzielone odpowiedzi na dużą ilość pytań, a ponadto umożliwia zmianę czasu wyznaczonego na udzielenie odpowiedzi.

(1 zastrzeżenie)

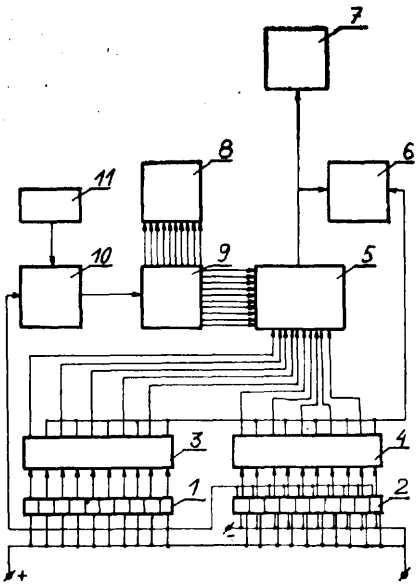

42n; G09b P. 173016 T 23.07.1974

Akademia Techniczno-Rolnicza im. Jana i Jędrzeja Śniadeckich, Bydgoszcz, Polska (Jerzy Przybył, Krzysztof Wernerowski).

Układ trenera do nauczania gwintowania

Układ trenera przeznaczony jest do nauczania gwintowania.

Układ posiada na obwodzie zestawu gwintującego umieszczone kilka styków zamykających obwody z chwilą błędnego ruchu i tym samym następuje sygnalizacja przez zapalenie się żarówki. Układ wyposażony jest w przekaźnik z licznikiem (11), na który działają wszystkie błędy. (1 zastrzeżenie)

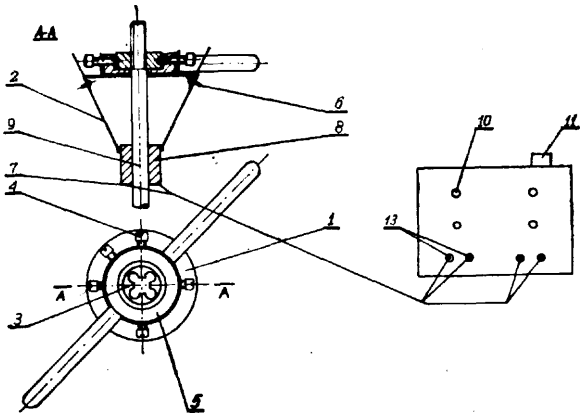

42n; G09b P. 173705 T 27.08.1974

Wyższa Szkoła Pedagogiczna, Kielce, Polska, (Michał Kosztołowicz).

Pomoc naukowa do nauczania funkcji trygonometrycznych

Pomoc naukowa wykonana jest w postaci prostokątnej płyty (1), na której wykreślono koło trygonometryczne (2). W płycie (1) wykonano otwory (4), w których umieszczono żarówki (3). W środku koła trygonometrycznego (2) osadzono obrotowo wskazówkę (5), która przymocowana jest do pokrętła (12) wyłącznika elektrycznego służącego do zapalania żarówek (3). Żarówki (3) ułożone są w sposób regularny tak, że tworzą linie ciągłe (6) i (7)) w kształcie funkcji sin i cos. (3 zastrzeżenia)

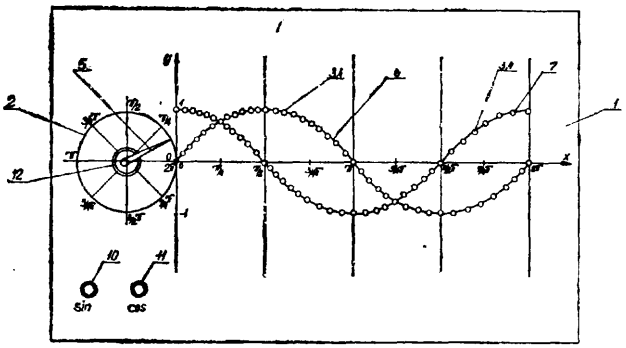

42r¹; G05b P. 167172 08.12.1973

Przedsiębiorstwo Automatyki Przemysłowej „Mera-Przefal" Warszawa, Polska (Janusz Dzwonkowski).

Regulator pneumatyczny

Przedmiotem wynalazku jest regulator pneumatyczny mający zastosowanie w pneumatycznej technice automatycznej regulacji i sterowania.

Regulator zawiera dźwignię (1) połączoną elementem sprężystym (2) z podstawą (3), na której umieszczone są elementy ciśnienioczułe (4, 5, 6, 7). Siłowe działanie elementów ciśnienioczułych powoduje zmianę odległości między dźwignią (1) a dyszą (8). Regulator dla określenia wzmocnienia przy dużych odchyłkach regulacyjnych posiada nastawne opory (9), przy czym dla małych odchyłek regulacyjnych wzmocnienie określa ruchoma dysza (8). (1 zastrzeżenie)

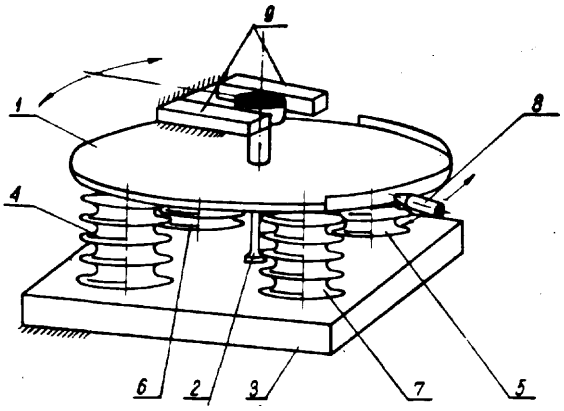

42r¹; G05b **P. 167225** **11.12.1973**

Zakłady Urządzeń Galwanicznych i Lakierniczych, Wieluń Polska (Wojciech Jałocha).

Układ **sterowania** programowego, zwłaszcza do automatu galwanizerskiego

Układ sterowania programowego, zwłaszcza do automatu galwanizerskiego, składający się z taśmy perforowanej z dwoma programami, blokowego czujnika taśmowego, układu diodowego, elementów wykonawczych (3) i kwitujących (5) oraz zespołu (2) do zmiany programu, charakteryzujące się tym, że poszczególne elementy wykonawcze i kwitujące są połączone z zestykami czytnika (1) przez przeciwnie skierowane diody i są zasilane napięciem o zmienianej biegunowości. (2 zastrzeżenia)

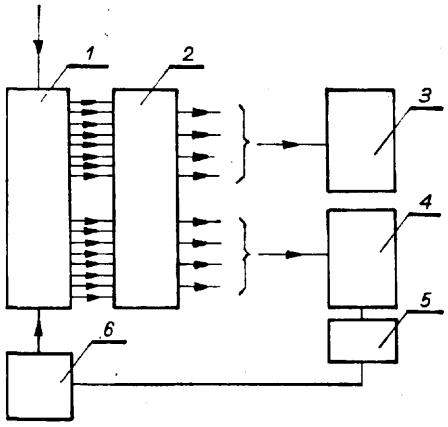

42r¹; G05b P. 167644 27.12.1973

Ośrodek Badawczo-Rozwojowy Samochodów Dużej Ładowności, Jelcz, Polska (Bogusław Cieślak).

Człon elektroniczny, sterujący z ograniczeniem prądowym zaworami elektromagnetycznymi

Człon elektroniczny, sterujący z ograniczeniem prądowym zaworami elektromagnetycznymi, wchodzącymi w skład układów ręcznego lub automatycznego sterowania impulsowego mechanizmów lub procesów technologicznych, zaopatrzony jest w układ przerzutnika dwustabilnego, zrealizowanego na tranzystorach **(T_1), (T_2)** i **(T_4)**, który w zależności od swego stanu, włącza lub wyłącza układ ograniczający prąd cewki (EL) zaworu elektromagnetycznego, zrealizowany na tranzystorach **(T_3)** i **(T_6)** za pomocą opornika oraz kondensatora sprzęgającego, przy czym po naładowaniu tego kondensatora, tranzystory **(T_5)** i **(T_6)** przestają przewodzić i cewka (EL) zaworu zostaje włączona w szereg z opornikiem **(R)** stanowiącym element ograniczający prąd tej cewki.

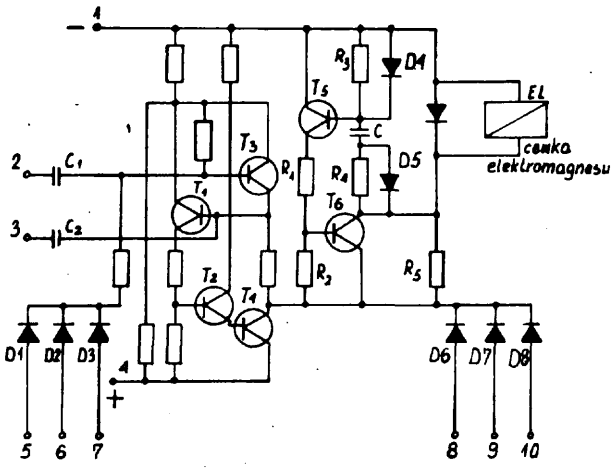

42r²; G05d **P. 167699** **28.12.1973**

Zakłady Usług Radiotechnicznych i Telewizyjnych, Warszawa, Polska (Alina Błaszczyk, Wojciech Brański, Włodzimierz Kurkowski).

Urządzenie reagujące na szybkość zmiany oświetlenia

Przedmiotem wynalazku jest urządzenie do sterowania urządzeń reklamowych alarmowych i sygnalizacyjnych reagujące na szybkość zmiany oświetlenia powodowaną przemieszczeniem obiektu przed elementem **światłoczułym.**

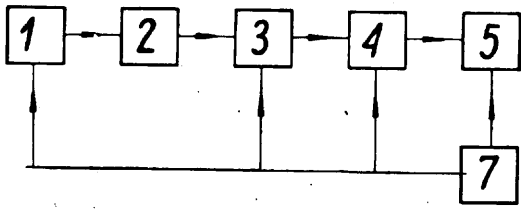

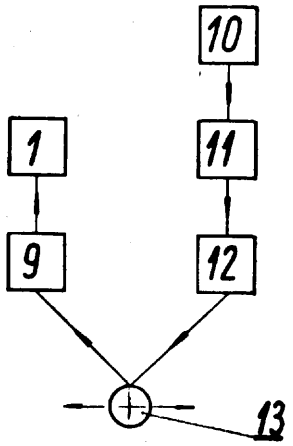

Urządzenie składa się z czujnika (1) z elementem światłoczułym o ograniczonym polu widzenia podającego sygnał na układ (2) kształtujący charakterystykę przenoszenia połączony następnie z wzmacniaczem (3) oraz łącznikowym przekaźnikiem (4) i czasowym układem (5) w którego obwodzie znajduje się przekaźnik włączający końcowy. W skład urządzenia wchodzi zasilacz połączony z impulsatorem sterującym źródłem światła. (2 zastrzeżenia)

42r²; G05d P. 173577 T 20.08.1974

Uralskij naučno-issledovatelskij i proektnyj institut stroitelnych materialov, Celjabinsk, ZSRR (Vladimir Nikolaevič Gluchov, Lazars Bopisovič Cimermanus, Aleksandr Rafilovič Genkin, Mark Iosifovič Frimštejn, Viktor Sergeevič Evcejčev, Anatolij Markovič Sikurjanskij).

Wielokanałowy regulator do sterowania warunkami cieplnymi przy obróbce cieplnej elementów budowlanych

Wielokanałowy regulator do sterowania warunkami cieplnymi przy obróbce cieplnej elementów budowlanych, ma generator impulsów (1), który steruje zadajnikami (4) warunków obróbki cieplnej elementów budowlanych w ten sposób, że przy podawaniu impulsów z generatora impulsów (1) na zadajniki (4) warunków obróbki cieplnej elementów budowlanych, każdy z nich zadaje żądaną dla danego momentu wartość temperatury elementów budowlanych.. Układ porównania w każdej chwili porównuje zadaną dla danego momentu wartość temperatury elementów budowlanych, przesyłaną do niego z jednego z zadajników (4) warunków obróbki cieplnej elementów budowlanych z aktualną dla danego momentu temperaturą elementów budowlanych w odpowiednim urządzeniu cieplnym (5) i w przypadku ich niezgodności, wysyła sygnał oddziaływujący na odpowiedni mechanizm wykonawczy (8). Do wyjścia generatora impulsów (1) jest podłączone urządzenie (2) do pomiaru okresu impulsów umożliwiające korygowanie zadanych dla danego momentu wartości temperatury elementów budowlanych i niezbędnego czasu ich obróbki cieplnej.

Wynalazek może być stosowany do sterowania warunkami cieplnymi przy obróbce termicznej elementów budowlanych w agregatach cieplnych, takich jak komora dojrzewania betonu, kaseta, forma specjalna do nagrzewania oraz pod pokrywami z izolacją cieplną. (2 zastrzeżenia)

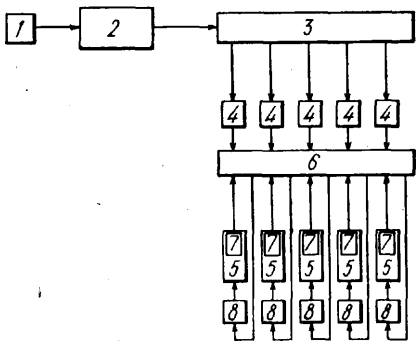

42r²; G05d P. 173661 T 26.08.1974
141; F01p

Ryszard Dyznarowski, Warszawa, Polska (Ryszard Dyznarowski).

Samoczynny regulator temperatury środków chłodzących stosowany w zamkniętych obiegach chłodzenia, zwłaszcza w silnikach spalinowych pojazdów mechanicznych

Samoczynny regulator temperatury środków chłodzących stosowany w zamkniętych obiegach chłodzenia, zwłaszcza w silnikach spalinowych pojazdów mechanicznych posiada czujnik (7) wypełniony wewnątrz mieszanką (9). Wewnątrz czujnika znajduje się element konstrukcyjny (6) ściśle związany z jego wewnętrzną ścianką w postaci specjalnej sprężyny stykającej się bezpośrednio z mieszanką (9). Zewnętrzna powierzchnia czujnika (7) jest zaopatrzona w użebrowania (4) w celu powiększenia powierzchni przewodzenia ciepła. Dla zapewnienia szczelności czujnika (7), urządzenie wg wynalazku posiada w miejscu styku czujnika (7) z prowadnicą iglicy (3), występ (10).

Nie odbiegając od istoty wynalazku w miejsce sprężyny umieszczonej w czujniku (7), można zastosować specjalne ukształtowanie wewnętrznej ścianki czujnika w postaci wgłębień o zarysie linii śrubowej albo w postaci rowków przebiegających równolegle w kierunku podłużnej osi czujnika. (4 zastrzeżenia)

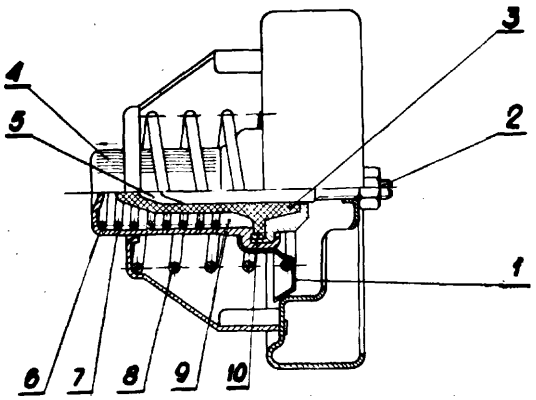

42r³; G05f P. 174205 T 19.09.1974

Zakłady Konstrukcyjno-Mechanizacyjne Przemysłu Węglowego, Gliwice, Polska (Jadwiga Pieszka, Stefan Lipa, Jan Czyż).

Zasilacz urządzeń pomiarowych i kontrolnych

Zasilacz urządzeń pomiarowych i kontrolnych ma pierwotne uzwojenie **(Z_1)** w postaci linii zasilającej silnik napędowy, a uzwojenie **(Z_2)** wtórne nawinięte na rdzeniu (M) połączone jest poprzez prostownik **(P),** filtr (F) oraz układ boczników z parametrycznym stabilizatorem (S) tranzystorowym. Układ ten stanowi jednostkowy blok zalany izolacyjną masą (J) wraz z radiatorami (Ra) do odprowadzania ciepła, usytuowanymi w bocznych ściankach tego bloku. Zasilacz jest iskrobezpiecznym urządzeniem stosowanym przede wszystkim w pomieszczeniach zagrożonych wybuchem palnych gazów. (1 zastrzeżenie)

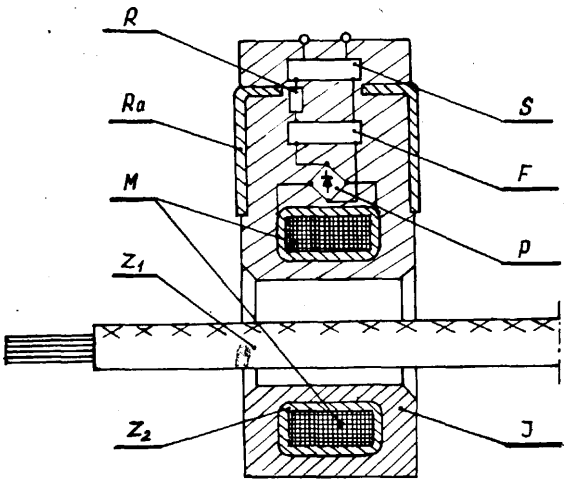

42t²; G11c P. 173194 02.08.1974

Pierwszeństwo: 2.08.1973 — Stany Zjednoczone Ameryki, nr nr 385, 201 (T/-5046), 384, 994 (T/-5061) 385, 122 **(TI-5119),** 385, 138 **(TI-5187)** 385, 203 **(TI-5188)**

Texas Instruments Incorporated, Dallas Stany Zjednoczone.

Pamięć operacyjna ze swobodnym dostępem informacji o dużej pojemności

Przedmiotem wynalazku jest pamięć operacyjna ze swobodnym dostępem informacji o dużej pojemności i krótkim czasie dostępu, na obwodach scalonych w wielkoskalowej integracji typu MOS. Komórki pamięci (20-1, 2012) mają postać pojedynczego tranzystora, przy czym są rozmieszczone w dwuczęściowej matrycy pamięciowej (20) tak, że tworzą układ wierszy i kolumn. W środku każdej z kolunm przyłączone są bistabilne układy sczytywania i odtwarzania **(6)** z komórkami redundancyjnymi z każdej strony kolumny. Komórki redundancyjne są ładowane wstępnie do potencjału pośredniego między logiczną „1" a logicznym „0" za pomocą obwodów ładowania (38, 80), z uwzględnieniem takich parametrów jak napięcie zasilania i napięcia progowe. Zastosowany jest też układ adresowy (90, 93, 95) pozwalający na zmiany czasowania sygnałów adresowych. (30 zastrzeżeń)

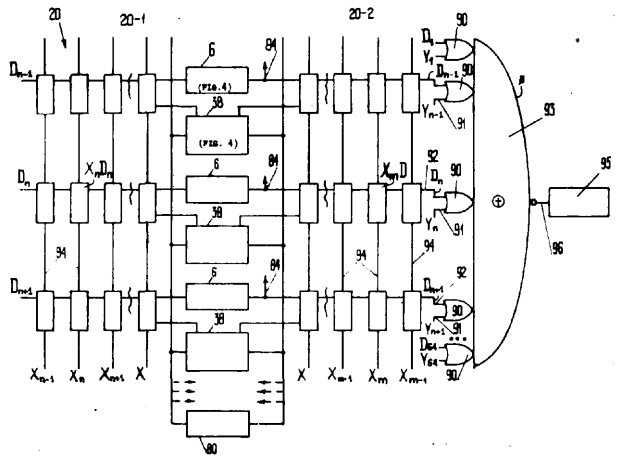

45b; A01c P. 174201 T 18.09.1974

Wrocławskie Zakłady Wikliniarskie Przemysłu Terenowego, Wrocław, Polska (Jan Lachowicz, Kazimierz Mądrzak).

Urządzenie do sadzenia

Urządzenie do sadzenia zwłaszcza zrzezów wikliny posiada podzespoły robocze związane wspólną ramą w jeden samodzielny zespół.

W ramie (3) zespołu jest umieszczona obsada (4), w której jest osadzony podzespół redlicy przesuwnie w kierunku pionowym i poziomym za pomocą łącznika połączonego z radełkiem promieniowo — stożkowym i ściankami bocznymi.

Ponadto w ramie (3) są obsady (5 i 6), w których umieszczone są przesuwnie łączniki kątowe z podłużnymi otworami. W otworach tych osadzone są przesuwnie i obrotowo trzpienie połączone wychylnie ze zgarniaczami (23 i 25) o śrubowych zagięciach. W uchwytach (7 i 8) zamocowanych do ramy (3) są osadzone przesuwnie wsporniki (28 i 29) połączone wahliwie z kołami dociskowymi (30 i 31) oraz przesuwnie z siedzeniami. Do belki (1) zamocowane jest obrotowo koło jezdne (2) urządzenia. (5 zastrzeżeń)

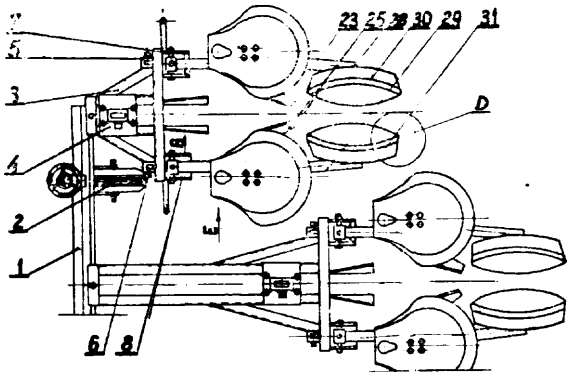

45c; **A01d** **P.** 167637 27.12.1973

Instytut Mechanizacji i Elektryfikacji Rolnictwa, Warszawa, Polska (Ryszard **Gulik,** Jerzy Cegiełka).

Zespół tnący kosiarki palcowej

Zespół tnący kosiarki palcowej ma zastosowanie w rolnictwie przy koszeniu zbóż, traw itp.

Zespół posiada listwę tnącą (8) z nożykami (9, 10) w palcach (1) belki palcowej. Palce (1) mają po dwie stalki (7 i 2) ustawione równolegle do siebie, a nożyki (9, 10) umieszczone między tymi stalkami (2 i 7) są zeszlifowane tak, iż w przekroju poprzecznym mają kształt równoległoboków. (1 zastrzeżenie)

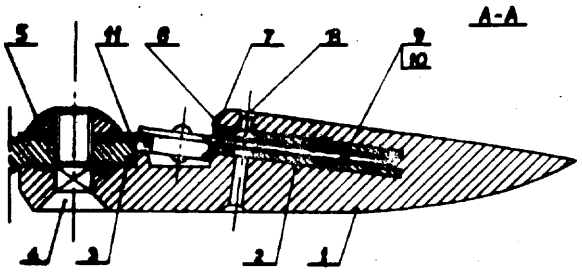

45h; A01k P. 167522 21.12.1973

Polska Akademia Nauk — Instytut Genetyki i Hodowli Zwierząt, Jastrzębiec k. Warszawy, Polska (Andrzej Zawilski).

Sposób pielęgnacji sztucznie **unasienionych** matek pszczelich

Istotną cechą sposobu jest prowadzenie pielęgnacji matek w mikrorodzince, liczącej od kilkunastu do stu kilkudziesięciu młodych pszczół, znajdujących się w mikrouliku. Wylęgniętą matkę wprowadza się między pszczoły uśpione. Dojrzewanie matki odbywa się w termostacie, w którym umieszcza się cały mikroulik. Po sztucznym unasienieniu i dokonaniu lotu matka wraca do tego samego mikroulika, między pszczoły powtórnie uśpione. Mikroulik wraca do termostatu o określonej temperaturze na określony czas. Sposób pozwala, przy niewielkiej modyfikacji, uzyskać także matki czerwiące. (2 zastrzeżenia)

45h; A01k **P. 167523** 21.12.1973

Polska Akademia Nauk — Instytut Genetyki i Hodowli Zwierząt, Jastrzębiec k. Warszawy, Polska (Andrzej Zawilski).

Zestaw aparatury do sztucznego unasieniania matek pszczelich

Zestaw według wynalazku posiada metalową podstawę **(1),** która wsparta jest na nóżkach (2) umożliwiających pochylenie podstawy ku przodowi.

Na podstawie są umocowane stojaki (3 i 4), z których każdy ma stopę (5, 6) o kształcie ściętego stożka pokryte od spodu skórą (7). Stopy (5, 6) u nasady stojaków są połączone pozicmą belką (8) zaopatrzoną w wycięcie, w którym jest przytwierdzony uchwyt (9) z umocowanym pojemnikiem (10), w którym umieszcza się unasienianą matkę (11), uśpioną CO, dostarczanym przez wężyk (12).

Za tylną krawędzią podstawy (1) jest umocowana kolumna (13) z wygiętym ramieniem (14), do którego przymocowany jest mikroskop dwuokularowy (15).

Na stojakach (3, 4) są umocowane manipulatorki (16, 17) mające identyczną konstrukcję a różniące się jedynie narzędziami zamocowanymi w ich końcach. Każdy z manipulatorków (16, 17) jest osadzony w uchwycie (18) poosiowo przesuwnie oraz obrotowo w płaszczyznach pionowej i poziomej. Ponadto na stojaku (3) osadzony jest uchwyt (22) do mocowania strzykawki (23). Uchwyt jest zaopatrzony w pokrętło (24) do poosiowego przesuwania strzykawki (23), oraz w mimośród (25) z dźwignią (26) do precyzyjnego regulowania jej kąta pochylenia. (7 zastrzeżeń)

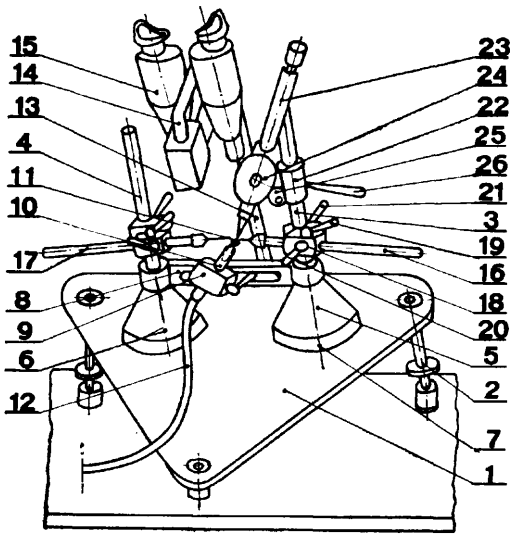

45h; A01k **P. 170112** 08.09.1971

Zgłoszenie dodatkowe do patentu nr 72805 (P. 150414)

Krajowy Związek Spółdzielni Rybackich, Gdynia, Polska (Czesław Jakubowski).

Urządzenie do intensywnej hodowli ryb

Urządzenie do intensywnej hodowli ryb mające postać zestawu wydłużonych zbiorników hodowlanych stanowiące uzupełnienie urządzenia do intensywnej hodowli ryb według patentu nr 72805 składa się zasadniczo z płaskiego o prostokątnym kształcie w rzucie i w przekroju zbiornika (1) spoczywającego na półkach (3) wykonanych w dnie basenu — wymiennika ciepła (4), mającego wykonany na swej górnej pokrywie (5) szczelny rozłączny i najlepiej przeźroczysty dla promieni świetlnych przeziernik (6) oraz szereg otwartych umieszczonych na górnej pokrywie okrągłych włazów eksploatacyjnych (7) tak usytuowanych, że ich wloty znajdują się nieco ponad lustrem wody zrzutowej (8). (1 zastrzeżenie)

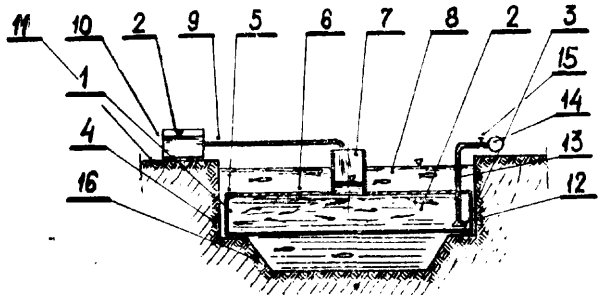

45h; A01k **P. 173739 T** **30.09.1974**

Stacja Hodowli Roślin, Polwica, Polska (Romuald Gierczyk).

Układ spływowy i zbiorczy gnojowicy w oborze

Układ spływowy i zbiorczy gnojowicy wykonywany jest w oborach bezściółkowych. Obory te posiadają podłogi rusztowe (1), pod którymi, na całej ich szerokości i długości, wykonane są betonowe głębokie kanały spływowe (2), które na zewnątrz obory łączą się z głębszymi od siebie, również betonowymi pojemnikami dołowymi (3). Odchody zwierzęce przez podłogę rusztową gromadzą się w kanałach spływowych i pojemnikach dołowych, wypełniając je przez okres około sześciu miesięcy, po którym pojemniki dołowe i kanały spływowe należy opróżnić.

(1 zastrzeżenie)

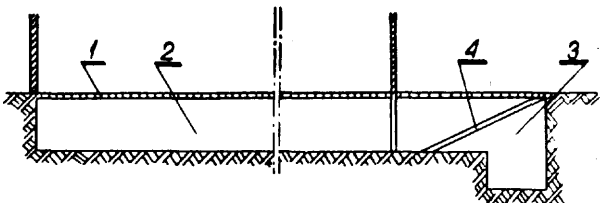

45h; A01k **P. 173866 T** **04.09.1974**

Morski Instytut Rybacki, Gdynia, Polska (Józef Krępa, Henryk Czubek, Roman Osmólski).

Sposób połowu krilla i innych drobnych organizmów morskich oraz narzędzie połowowe i stosowania tego sposobu

Sposób połowu krilla i innych drobnych organizmów morskich za pomocą narzędzia holowanego systemem rufowym, polega na tym, że statek holuje jednocześnie dwa włoki równoległe, poza własnym torem (kilwaterem), przy czym zestaw włoków połączonych ze sobą, utrzymuje rozwarcie poziome włotów w wyniku działania sił zewnętrznych do rozpornic: prawej prawego włoka i lewej lewego włoka.

Narzędzie połowowe do stosowania tego sposobu charakteryzuje się tym, że dwa włoki (7) i (8), mają wewnętrzne wodze (14) i (15) prawego włoka (7) i lewego włoka (8) dołączone do wewnętrznych trałowych lin (11) a zewnętrzne wodze (13 i 16) zestawu dołączone odpowiednio do zewnętrznych trałowych lin za pośrednictwem rozpornic (18 i 19).

(2 zastrzeżenia)

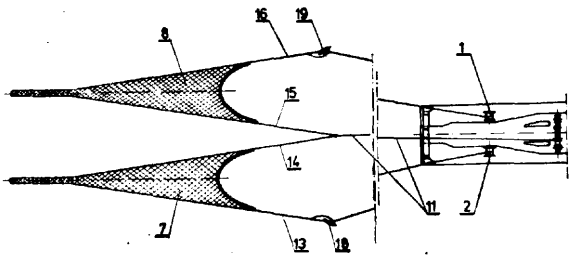

45k; A01m **P. 167799** **29.12.1973**

Ośrodek Badawczo-Rozwoj owy Sprzętu Komunikacyjnego, Mielec, Polska (Tadeusz Grzybowski, Andrzej Gałaś).

Urządzenie iniektorowe do opylaczy agrolotniczych

Urządzenie według wynalazku rosiada dowolną ilość nasadek (1, 2) tworzących palisadę osłon częściowych wylotów w opylaczu (6) oraz układ dźwigni (5) do regulacji szczelin pomiędzy nasadkami (1, 2) i opylaczem (6).

Zastosowanie urządzenia umożliwia rozszerzenie pasa opylanego pola w jednym nalocie.

(2 zastrzeżenia)

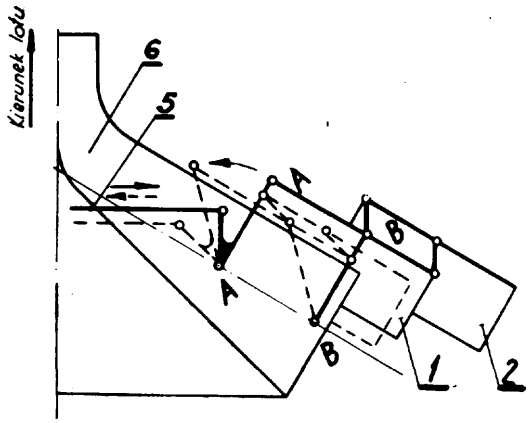

45l; A01n **P.** 169509 T 08.03.1974

Pierwszeństwo: 10.03.1973 — RFN (nr P. 2312 045.8)

BASF AG, Ludwigshafen, RFN.

Środki chwastobójcze

Środek według wynalazku charakteryzuje się tym, że jako substancję czynną zawiera karbotiolany acetydynowe o wzorze 1, w którym R_1 oznacza grupę alkilową, n oznacza liczby 0—4, X oznacza atom tlenu albo siarki i R_2 oznacza grupę alifatyczną, ewentualnie podstawioną jedno- albo wielokrotnie atomem chlorowca, grupą hydroksylową, alkoksylową albo cyjanową, albo R^2 cznacza resztę o wzorze 2, przy czym R' oznacza atom chlorowca albo grupę nitrową, cyjanową, alkoksylową albo alkilową, m_1 oznacza liczby 0, 1 albo 2 i m_2 oznacza liczby 0—4, a jeśli m_2 jest większe od 1, R' oznacza takie same albo różne podstawniki. (1 zastrzeżenie)

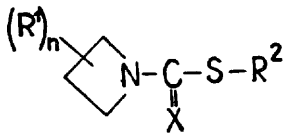

Wzór 1

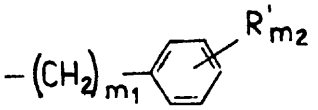

Wzór 2

45l; A01n **P.** 173392 10.08.1974

Pierwszeństwo: 10.08.1973 — W. Brytania (nr 37 945/73)

Lilly Industries Ltd., Londyn, Wielka Brytania (Roy Liddle).

Trwały, ciekły środek chwastobójczy

Przedmiotem wynalazku jest trwały, ciekły środek chwastobójczy charakteryzujący się tym, że jako substancję czynną zawiera dwunitroanilinę i N-arylo-N'-alkoksymocznik, rozpuszczone w niefitotoksycznym alicyklicznym ketonie, przy stosunku dwunitroaniliny do mocznika 4:1 do 1:4 oraz ewentualnie dodatki ułatwiające emulgowanie. (10 zastrzeżeń)

45l; A01n **P. 173414** 12.08.1974

Pierwszeństwo: 13.08.1973 — Japonia (nr 89985/1973)

Bayer AG, Leverkusen, Republika Federalna Niemiec.

Środek chwastobójczy

Wynalazek dotyczy środka chwastobójczego, zawierającego jako substancję czynną pochodną estru kwasu amidotionofosforowego o ogólnym wzorze 1, w którym R^1 i R^2 oznaczają rodnik alkilowy o 1—6 atomach węgla, R^3 oznacza atom wodoru lub rodnik alkilowy o 1—6 atomach węgla oraz pochodną triazynonu o wzorze 2, ewentualnie w mieszaninie ze stałym lub ciekłym albo skroplonym gazowym rozcieńczalnikiem albo nośnikiem. (8 zastrzeżeń)

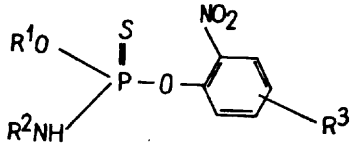

Wzór 1

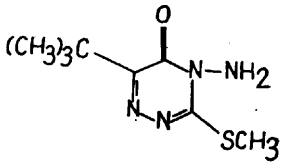

Wzór 2

45l; A01n **P. 173416** 12.08.1974

Pierwszeństwo: 13.08.1973 — Japonia (nr 89986/1973)

Bayer AG, Leverkusen, RFN.

Środek chwastobójczy

Wynalazek dotyczy środka chwastobójczego, zawierającego jako substancję czynną pochodną estru kwasu amidotionofosforowegoo ogólnym wzorze 1, w którym R^1 i R^2 oznaczają rodniki alkilowe o 1—6 atomach węgla, R^3 oznacza atcm wodoru lub rodnik alkilowy o 1—6 atomach węgla oraz pochodną mocznika o wzorze 2, ewentualnie w mieszaninie ze stałym lub ciekłym albo skroplonym gazowym rozcieńczalnikiem albo nośnikiem. Stosuje się go zwłaszcza do traktowania gleby, ale może być również stosowany do traktowania łodyg i liści, a ponadto działa on na polne chwasty przed ich kiełkowaniem. (8 zastrzeżeń)

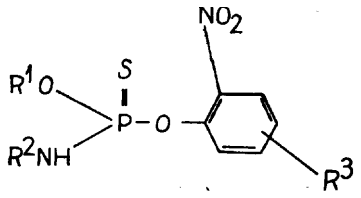

Wzór 1

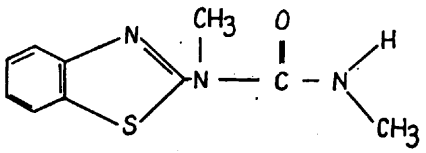

Wzór 2

45l; A01n **P. 173423** 12.08.1974

Pierwszeństwo: 16.08.1973 — RFN (nr P 2341 816.8)

Schering AG, Bergkamen, RFN, Berlin Zachodni (Ludwig Nüsslein, Friedrich Arndt).

Selektywny środek chwastobójczy

Przedmiotem wynalazku jest selektywny środek chwastobójczy, zawierający jako substancję czynną co najmniej jedną nową pochodną 1,3,4-tiadiazol-2--ylomocznika o ogólnym wzorze 1, w którym R_1 oznacza alifatyczny rodnik węglowodorowy o 4—8 atomach węgla, n oznacza liczbę zero, 1 lub 2, a R_2 oznacza atom wodoru lub gdy n oznacza zero, wówczas R_2 może także oznaczać rodnik metylowy. Oprócz substancji czynnej środek zawiera znane nośniki i/lub substancje pomocnicze. (1 zastrzeżenie)

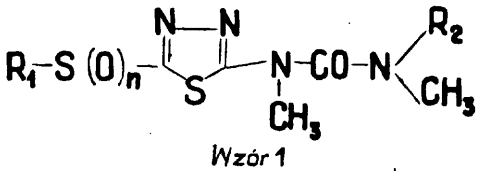

Wzór 1

45l; A01n **P. 173496 T** 15.08.1974

Pierwszeństwo: 17.08.1973 — RFN (nr P 23 41 555.6)

BASF AG, Ludwigshafen, RFN.

Środek chwastobójczy

Przedmiotem wynalazku jest nowy wartościowy środek chwastobójczy zawierający mieszaninę związku o wzorze ogólnym 1, w którym X oznacza grupę metoksylową a Y oznacza atom chloru, gdy R oznacza atom wodoru i R_1 oznacza grupę metoksylową, a gdy R oznacza resztę cykloalkenylową, to R_1 oznacza atom wodoru, grupę metoksylową, grupę metylową, a Y i X oznaczają atom chlorowca, grupę metylową, metoksylową, trójfluorometylową i atom wodoru, związku o wzorze ogólnym 2, w którym X oznacza atom chloru, bromu, grupę cyjanową, hydroksylową, metoksylową, tiometylową, tioetylową, azydową, R, R_1 są jednakowe lub różne i oznaczają atom wodoru, podstawioną ewentualnie przez grupę cyjanową, atom chlorowca, grupę alkoksylową lub hydroksylową resztę alkilową, alkenylową, alkinylową o łańcuchu prostym lub rozgałęzionym do 7 atomów węgla, grupę cykloalkilową, acetylową, alkiloacetylową, Y posiada takie samo znaczenie jak R i R_1, a Y poza tym oznacza grupę tioalkilową lub aminową i ewentualnie związku o wzorze ogólnym 3, w którym R oznacza niższą resztę alkilową, R_1 oznacza atom wodoru i jego sole. (2 zastrzeżenia)

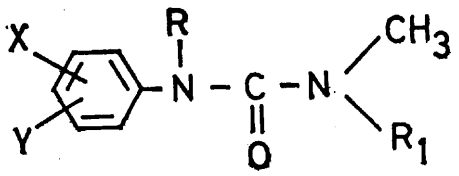

Wzór 1

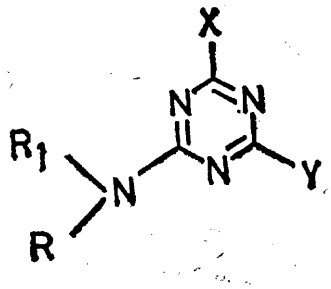

Wzór 2

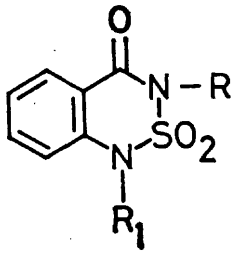

Wzór 3

45l; A01n **P. 173854** **04.09.1974**

Pierwszeństwo: 04.09.1973 — St. Zjedn. Ameryki (nr 394230)

Stauffer Chemical Company, Westport, St. Zjedn. Ameryki (Duane R. Arneklev, Don R. Baker).

Środek chwastobójczy

Środek wg wynalazku charakteryzuje się tym, że zawiera jako substancję czynną związki typu tiokarbiaminianu lub podstawionego acetanilidu, a jako ich odtrutkę zawiera podstawione siarczki o wzorze ogólnym R_1 — S — R_2, w którym R_1 oznacza grupy takie jak dwu-p-chlorofenylometylową, ftalimidometylową, pięciochlorofenylową, alkenylową, chlorowcoalkilową, chloroalkenylową, aminoalkilową, hydroksyetylową, karboksymetylową, N-alkilokarbamoilometylową, jednochlorobenzamidoetylową, dwuchlorobenzamidoetylową, jednobromobenzamidoetylową, β-S-etylotiokarboksyloaminoetylową lub dwuchloroacetamidoetylową, a R_2 oznacza grupę p-chlorofenylową, alkilową, chlorowcoalkilową, α-hydroksytrójchloroetylową, alkenylową, chloroalkenylową, aminoalkilową, cyjanoalkilową, cyjanochloroalkilową, jednochlorobenzyloamidoetylową, dwuchlorobenzamidoetylową, jednobromobenzamidoetylową, β-S-etylotiokarboksyloaminoetylową lub dwuchloroacetamidoetylową, w ilości około 0,01—15 części wagowych na każdą część wagową substancji czynnej. (30 zastrzeżeń)

45l; A01n **P. 173856** **13.12.1971**

Pierwszeństwo: 12.08.1971 — Szwajcaria (nr 11942/71)

Agripat S.A. Bazylea, Szwajcaria.

Środek szkodnikobójczy do zwalczania grzybów

Wynalazek dotyczy środka szkodnikobójczego do zwalczania grzybów pasożytujących na roślinach.

Środek według wynalazku charakteryzuje się tym, że zawiera jako substancję czynną tiadiazol o wzorze 1, w którym Hal oznacza atom chloru lub bromu, lub sól tego tiadiazolu z nieorganicznymi lub organicznymi kwasami, oraz odpowiednie nośniki i/lub dyspergatory. (3 zastrzeżenia)

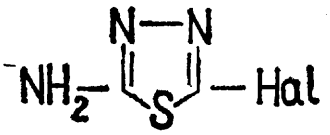

Wzór 1

45l; A01n P. 173887 T 05.09.1974

Výskumný ústav agrochemickej technológie, Bratysława, Czechosłowacja.

Środek grzybobójczy

Przedmiotem wynalazku jest środek grzybobójczy zwłaszcza przeciwko pleśniom gatunku Erysiphe. Środek wg wynalazku charakteryzuje się tym, że zawiera jako substancję czynną N-(l-formyloamido-2,2,2-trójchloroetylo) morfolinę. (1 zastrzeżenie)

45l; A01n P. 174318 25.09.1974

Pierwszeństwo: 25.09.1973 — St. Zjedn. Am. (nr 400584)

Herculite Protective Fabries Corporation, Nowy Jork St. Zjedn. Ameryki.

Dyspenser środków owadobójczych

Dyspenser środków owadobójczych, zwłaszcza skutecznych do zwalczania karaluchów i innych owadów, charakteryzuje się tym, że ma postać laminatu, składającego się z pierwszej warstwy zewnętrznej, co najmniej jednej warstwy rdzeniowej i drugiej warstwy zewnętrznej, przy czym warstwę rdzeniową stanowi stały, pozbawiony porów materiał polimeryczny taki jak polietylen, polipropylen lub polichlorek winylu, zawierający środek trujący do zwalczania karaluchów taki jak chlorpyrifos, diazinon, chlordane, carbaryl, malathion, bioresmethrin, fenchlorphos i ich mieszaniny, pierwszą warstwę zewnętrzną stanowi polimer taki jak polietylen, polipropylen lub polichlorek winylu, umożliwiający migrację wspomnianego środka trującego z warstwy rdzeniowej dla zapewnienia na eksponowanej powierzchni warstwy zewnętrznej skutecznie działającej ilości tego środka, a ilość środka trującego znajdująca się w dyspenserze wynosi co najmniej 10% wagowych całkowitego ciężaru laminatu. (15 zastrzeżeń)

45l; A01n P. 174373 T 27.09.1974

Pierwszeństwo: 29.09.1973 — RFN (nr P. 2349114.7)

BASF AG, Ludwigshafen, RFN.

Środek chwastobójczy

Srodek według wynalazku charakteryzuje się tym, że jako substancję czynną zawiera związek o wzorze 1, w którym R oznacza atom wodoru, grupę cykloalifatyczną o 3 do 5 albo 7 atomach węgla, II-rzęd. grupę butylową, III-rzęd. grupę butylową, rozgałęzioną grupę alifatyczną o 5—10 atomach węgla albo grupę alifatyczną o 2—10 atomach węgla podstawioną chlorowcem oraz sole tych związków. (1 zastrzeżenie)

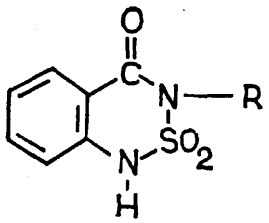

WZÓR 1

45l; A01n P. 174374 27.09.1974

Pierwszeństwo: 28.09.1973 — RFN (nr P 2348736.7)

Bayer AG, Leverkusen RFN.

Środek nicieniobójczy i sposób wytwarzania jego substancji czynnej

Przedmiotem wynalazku jest środek stosowany do zwalczania nicieni, zwłaszcza fitopatogennych, zawierający jako substancję czynną estry lub amidy estrów kwasu S-(1,6-dwuwodoro-3-metylo-6-keto-pirydazyn-)l(-ylometylo)-(tiono)-(dwu)-tiolofosforowego o wzorze przedstawionym na rysunku, w którym R_1 oznacza resztę alkilową zawierającą do 6 atomów węgla, R_2 oznacza grupę alkilomerkapto, mono- lub dwualkiloaminową, alkenyloaminową, zawierającą do 6 atomów węgla w każdym łańcuchu alkilowym lub alkenylowym, a X oznacza atom tlenu lub siarki, oraz sposób wytwarzania związków stanowiących substancję czynną środka.

Sposób ten polega na reakcji 1,6-dwuwodoro-1-chlorowcometylo-3-metylo-6-ketopirydazyny z solami estrów lub amidów estrów kwasu (tiono)-(dwu)-tiolofosforowego. (2 zastrzeżenia)

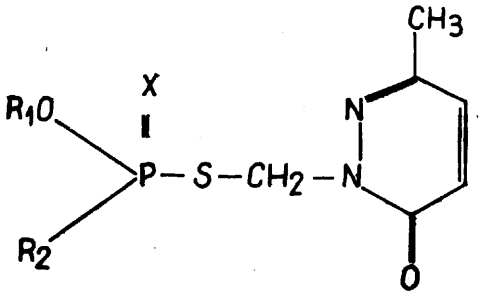

46a; F02b P. 167690 27.12.1973

Adam Tworowski, Chrzanów, Polska (Adam Tworowski).

Maszyna objętościowa łopatkowa z obrotowym tłokiem

Maszyna według projektu należy do dziedziny maszyn objętościowych. Może mieć zastosowanie jako pompa, sprężarka, silnik parowy, silnik na sprężone powietrze lub silnik spalinowy. Istotą wynalazku jest zastosowanie czterech łukowych skrzyżowanych łopatek (11), które osadzone we wnętrzu obrotowego tłoka wydzielają w eliptycznym cylindrze (1) osiem oddzielnych komór. Zastosowany mechanizm sterujący składający się z dwóch wałków korbowych (15) zaopatrzonych w koła zębate (12) i (13) sprawia, że łopatki (11) wykonują ruch posuwisto-zwrotny i w czasie pracy nie mają kontaktu z bieżnią cylindra (1 Każda komora cylindra w czasie jednego obrotu tłoka realizuje czterotaktowy cykl pracy. Wlotem i wylotem czynnika z komór cylindra sterują łopatki.

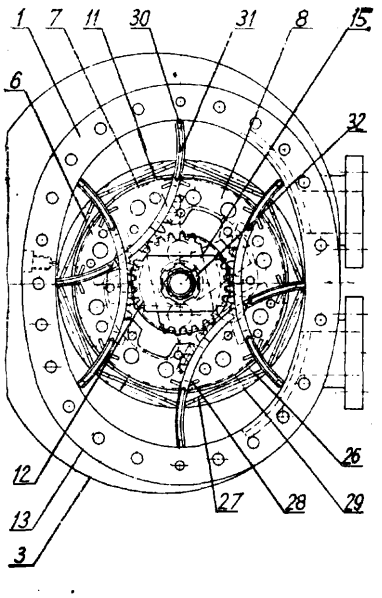

Chłodzenie łopatek i tłoka realizowane jest olejem przepływającym przez jego wnętrze. Uszczelnienie komór zarówno gazowe jak i olejowe kompletne utworzone jest za pomocą listew (28) i wałeczków osadzonych w elementach tłoka oraz listew (30) i (31) osadzonych w łopatkach. (8 zastrzeżeń)

46a; F02b P. 172782 T 16.07.1974

Pierwszeństwo: 19.07.1973 — Szwajcaria (nr 10542/73)

Gebrüder Sulzer Aktiengesellschaft, Winterthur, Szwajcaria (Josef Derber).

Wysokoprężny silnik spalinowy

Przedmiotem wynalazku jest wysokoprężny silnik spalinowy z tuleją cylindrową umieszczoną w bloku cylindrowym.

Silnik charakteryzuje się tym, że kanały chłodzące (15) żeber poprzecznych (14) w odniesieniu do strumienia płynu chłodzącego są połączone w szereg kryzą (20) umieszczoną w obszarze kanałów chłodzących, a której otwór przysłony (21) posiada wydłużenie „b" wzdłuż obwodu tulei cylindrowej (3), które jest mniejsze niż wydłużenie „a" układu kanałów chłodzących (15) znajdujące się w najbardziej nagrzanym obszarze otworów wylotowych (13). (4 zastrzeżenia)

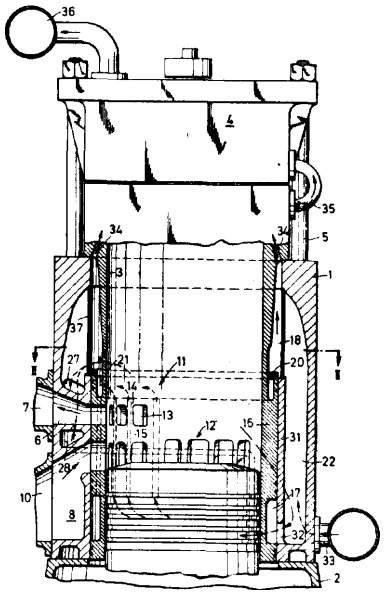

46b; F02d P. 172190 26.06.1974

Pierwszeństwo: 26.06.1973 — Francja (nr 73 23 380)

Societe D'Etudes de Machines Thermiques, Saint Denis, Francja (Dirk Bastenhof).

Sposób i urządzenie do zatrzymywania silnika w chwili osiągnięcia prędkości granicznej

Wynalazek dotyczy sposobu i urządzenia do natychmiastowego zatrzymywania silnika spalinowego z wtryskiem paliwa, w przypadku osiągnięcia granicznej prędkości obrotowej przez silnik zawierający pompy wtryskowe (12) typu tłokowego o ruchu posuwisto-zwrotnym i stałym skoku, w których podstawa (6) jest zmontowana suwliwie w korpusie (7) pompy, w miejscu znajdującym się między tłokiem (12) a popychaczem sterującym (3) w taki sposób, aby utworzyć w korpusie pompy dwie oddzielne komory (8) i (9). Sposób wg wynalazku polega na tym, że w przypadku osiągnięcia przez silnik granicznej prędkości obrotowej, obojętny sprężony gaz zostaje doprowadzony przewodem (10) przeznaczonym do odzyskiwania paliwa, do drugiej komory (9), aby odsunąć podstawę (6) a więc i tłok (12) od popychacza sterującego (3) i zatrzymać dopływ paliwa.

Urządzenie według wynalazku posiada w pomrie wtryskowej (12) układ umożliwiający doprowadzenie do drugiej komory (9) sprężonego płynu gazowego. Układ składa się ze źródła (15) sprężonego płynu gazowego, połączonego za pomocą urządzenia wyłączającego (16), z przewodem (10) do odzyskiwania przecieków paliwa do drugiej komory (9). (4 zastrzeżenia)

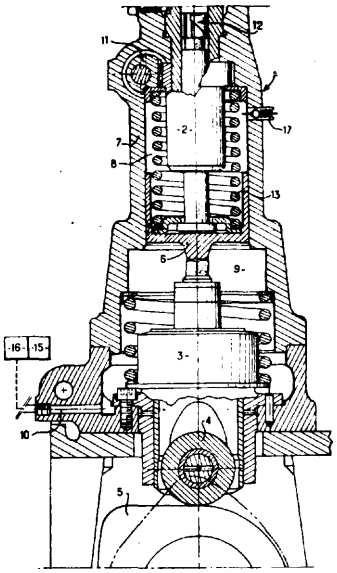

46c; F02m P. 171118 T 10.05.1974

Kazimierz Florek, Wrocław, Polska (Kazimierz Florek).

Sposób wytwarzania mieszanki palnej w gaźniku i gaźnik do stosowania tego sposobu

Sposób dotyczy wytwarzania mieszanki palnej w gaźniku, a gaźnik przeznaczony jest do stosowania tego sposobu.

Sposób wytwarzania mieszanki palnej w gaźniku silnika spalinowego polega na tym, że mieszance wychodzącej z rozpylacza przed wprowadzeniem jej do powietrza w gaźniku nadaje się ruch wirowy wokół osi zgodnej z kierunkiem przepływu mieszanki do gardzieli gaźnika. Ten ruch nadaje się przez zamieszczenie na wyjściu rozpylacza spiralnie ukształtowanej kierownicy strumienia mieszanki.

Gaźnik posiada wewnątrz dyszy rozpylacz (1), przy jej wyjściu do gardzieli gaźnika (2), kierownicę (3) strumienia mieszanki w postaci płytki ukształtowanej na wzór wycinka powierzchni śrubowej. (3 zastrzeżenia)

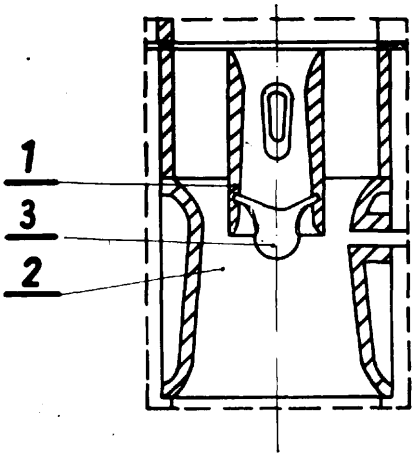

46c; **F02m** P. 171737 T 07.06.1974

Pierwszeństwo: 09.06.1973 — Republika Federalna Niemiec (nr 23 29 667.5)

Robert Bosch GmbH, Stuttgart, Republika Federalna Niemiec.

Narząd regulacji dla urządzenia wtrysku paliwa

Przedmiotem wynalazku jest narząd regulacji dla urządzenia wtrysku paliwa z ciągłym wtryskiem wzbogaconej mieszanki do przewodu ssącego silnika spalinowego.

Zgodnie z wynalazkiem narząd (46) regulacji ma tłok (47) umieszczony w obudowie zaworu dozującego, przy czym tłok (47) narządu (46) regulacji na końcu zwróconym ma rowek (54) z umieszczonym w nim pierścieniem uszczelniającym (55). (8 zastrzeżeń)

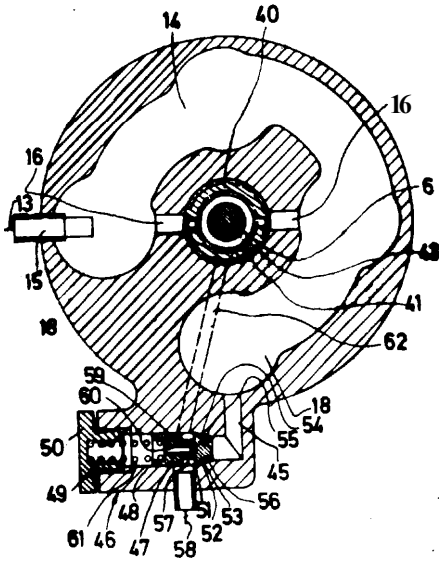

46c; **F02m** **P. 172189** 26.06.1974

Pierwszeństwo: 26.06.1973 — Francja (nr 7323379)

Societe D'Etudes De Machines Thermiques, Saint Denis, Francja (Dirk Bastenhof).

Paliwowa pompa wtryskowa

Wynalazek dotyczy udoskonalonej paliwowej pompy wtryskowej.

Pompa będąca przedmiotem wynalazku zawiera zasadniczo tłok (3) poruszany za pomocą popychacza (2) i wieniec (4) tworzący gniazdo dla sprężyny powrotnej (5) tłoka (3). Wieniec ma otwory (6) łączące pierwszy obszar (7) utworzony powyżej wieńca z drugim obszarem (8) utworzonym poniżej wieńca oraz zawory (17) otwierające się automatycznie podczas ruchu wieńca (4) w górę dzięki sprężaniu powietrza w obszarze (7) oraz zamykające się automatycznie podczas ruchu wieńca (4) w dół w celu wytworzenia podciśnienia przez zasysanie do obszaru (7).

Paliwowa pompa wtryskowa może być stosowana w silnikach spalinowych. (4 zastrzeżenia)

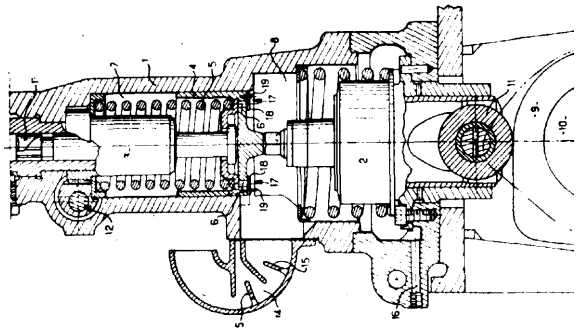

46c; F02m P. 172228 T 27.06.1974

Pierwszeństwo: 30.06.1973 — RFN (nr P 2333451.2)

Robert Bosch GmbH, Stuttgart, Republika Federalna Niemiec.

Urządzenie wtryskowe paliwa do sprężających wysoko doładowywanych silników spalinowych z obcym zapłonem

Przedmiotem wynalazku jest urządzenie wtryskowe paliwa do wysokoprężnych doładowywanych silników spalinowych z obcym zapłonem o oddzielnym ciągłym dopływie paliwa do przewodów zasysania komór wstępnych i głównych. Według wynalazku urządzenie ma umieszczony w przewodzie zasysania (2) układ pomiarowy (3) sterujący zaworem dozowania i rozdziału ilości (12). Oprócz tego urządzenie wyposażone jest w analizator spalin sterujący elektrycznie składem mieszanki paliwowo-powietrznej za pomocą zaworu (70). (9 zastrzeżeń)

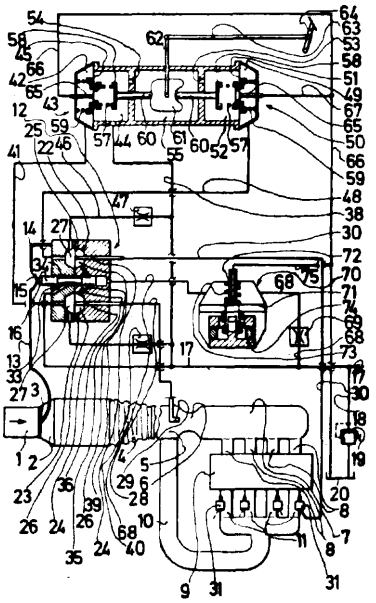

46c; F02m P. 172265 T 27.06.1974

Ośrodek Badawczo-Rozwoj owy Sprzętu Komunikacyjnego, Mielec, Polska (Jan Białek, Aleksander Mamcarz).

Paliwowa pompa wtryskowa do silników wysokoprężnych

Paliwowa pompa wtryskowa do silników wysokoprężnych o rzędowym układzie cylindrów, w której poszczególne tuleje cylindrowe (4) zamocowane są w indywidualnych stalowych głowicach (3) przymocowanych do wspólnego korpusu pompy (1), za pomocą śrub dwustronnych (13) i nakrętek (14), przy czym każda tuleja cylindrowa (4) pompy posiada kanał zasilający (6) i kanał przelewowy (7) połączone z przestrzenią zasilania (10) przez pośrednią przestrzeń i oo najmniej jeden otwór przepustowy przesunięty względem osi wspomnianych kanałów (6) i (7), charakteryzuje się tym, że znaną przestrzeń pośrednią stanowi korzystnie wykonane od wewnątrz w każdej stalowej głowicy (3) cylindryczne wybrane (8) połączenie ze znaną przestrzenią zasilania (10) co najmniej jednym znanym otworem przepustowym wykonanym również w ścianie stalowej głowicy (3), stanowiącej z nimi jednolitą jej całość. (1 zastrzeżenie)

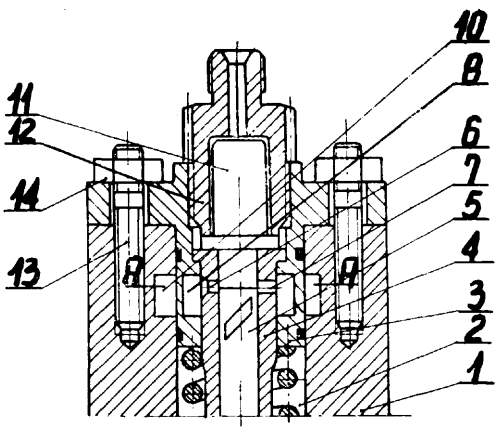

46c; F02m P. 172266 T 27.06.1974

Ośrodek Badawczo-Rozwojowy Sprzętu Komunikacyjnego, Mielec, Polska (Jan Białek).

Paliwowa pompa wtryskowa do silników wysokoprężnych

Paliwowa pompa wtryskowa do silników wysokoprężnych o rzędowym układzie cylindrów, posiadająca jednolity korpus z osadzonym w dolnej jego części wałkiem napędzającym poprzez krzywki i popychacze tłoczki poszczególnych sekcji tłoczących, z których każdy dociskany jest do popychacza sprężyną powrotną opierającą się jednym końcem o miseczkę a drugim o stalową główkę, w której osadzony jest cylinder pompy i zawór ciśnieniowy, przy czym na

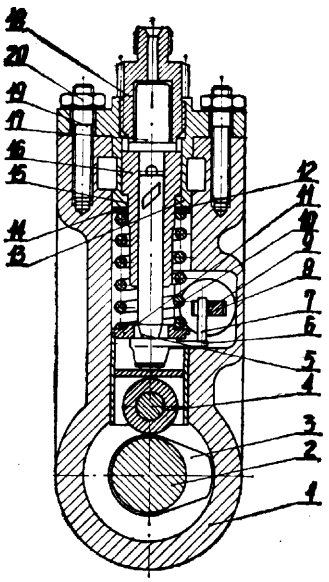

końcu tłoczka od strony miseczki zamocowany jest wodzik z kołkiem wchodzącym bezpośrednio w wycięcie listwy sterującej, charakteryzuje się tym, że znana sprężyna powrotna (10) swym końcem od strony stalowej główki (13) osadzona jest na jednej ze średnic zewnętrznych (15) znanego cylindra (16) jako jego średnicy centrującej i opiera się bezpośrednio o wykonaną na płasko czołową powierzchnię (12) stalowej główki (13), lub pośrednio poprzez co najmniej jedną podkładkę regulacyjną (14) umieszczoną również na wspomnianej średnicy centrującej cylindra (16). (1 zastrzeżenie)

46c; F02m P. 172463 T 05.07.1974

Wyższa Szkoła Inżynierska, Białystok, Polska (Witalis Puczyński).

Sposób określania stopnia zużycia i wielkości luzów w sekcjach tłoczących i rozpylaczach silników wysokoprężnych oraz urządzenie do stosowania tego sposobu

Przedmiotem wynalazku jest sposób określania stopnia zużycia i wielkości luzów sekcji tłoczących i wtryskiwaczy na podstawie objętości paliwa przeciekającego między nimi, bez potrzeby demontażu pompy wtryskowej i wtryskiwaczy na pracującym silniku, oraz urządzenie do stosowania tego sposobu.

Sposób według wynalazku polega na tym, że badanie stopnia zużycia par precyzyjnych w silniku wysokoprężnym dokonuje się na podstawie ilości paliwa wypływającego z otworu przelewowego pompy wtryskowej przy pomocy podłączonego przewodem elastycznym odpowiednio wyskalowanego naczynia miarowego.

Urządzenie do stosowania sposobu wg wynalazku składa się z przezroczystej rurki skalowanej (1), łącznika (2) oraz przewodu elastycznego (3). (3 zastrzeżenia)

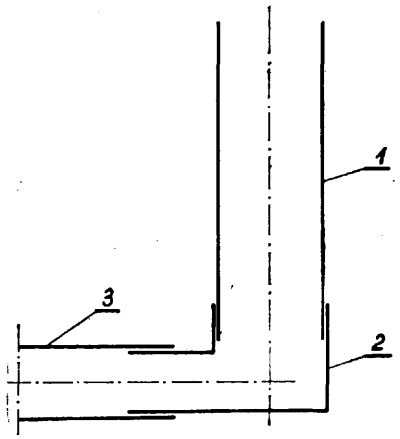

46c; F02m P. 172728 T 13.07.1974

Politechnika Śląska im. Wincentego Pstrowskiego, Gliwice, Polska (Tadeusz Dziulak, Janusz Dziulak).

Sposób automatycznej zmiany początku otwarcia okienka ssącego w dwusuwowych silnikach spalinowych z zapłonem iskrowym oraz urządzenie do stosowania tego sposobu

Sposób automatycznej zmiany początku otwarcia okienka ssącego w dwusuwowych silnikach spalinowych z zapłonem iskrowym polega na wykorzystaniu

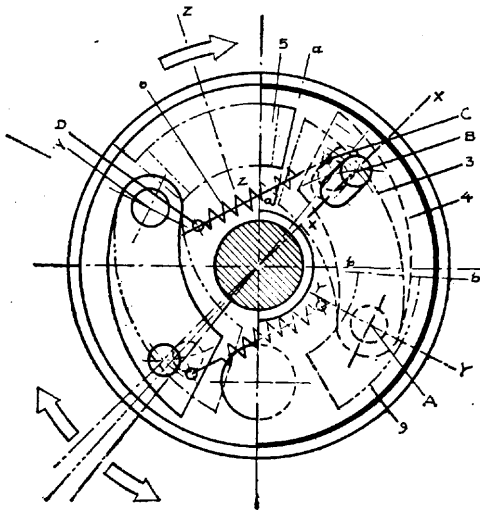

tarczy sterującej (4), która uruchamiana jest przy pomocy regulatora odśrodkowego. Za pośrednictwem regulatora odśrodkowego przy zmniejszaniu się prędkości obrotowej wału korbowego tarcza sterująca (4) zostaje przekręcona w kierunku przeciwnym do kierunku obrotu wału korbowego. Wlot do skrzyni korbowej świeżej mieszanki następuje później względem wewnętrznego zwrotnego położenia tłoka.

Urządzenie do stosowania sposobu według wynalazku posiada osadzoną na czopie wału korbowego obrotową tarczę sterującą (4), w której znajduje się okienko (5) oraz wbudowany w jedno z ramion wału korbowego płaski regulator odśrodkowy.

(2 zastrzeżenia)

46c; F02m P. 172781 16.07.1974

Pierwszeństwo: 16.07.1973 — Francja (nr 73 25988)

Société Industrielle de Brevets et d'Etudes S.I.B.E., Neuilly-sur-Seine, Francja (Francois Mennesson).

Układ do samoczynnego sterowania urządzeniem rozruchowym gaźnika silnika spalinowego

Układ do samoczynnego sterowania urządzeniem rozruchowym gaźnika silnika spalinowego, zawiera obwód termostatyczny, którego czujnik temperatury stanowi pasek bimetalowy (5) w kształcie spirali. Pasek (5) jest poddany 'działaniu elementu podgrzewającego na przykład wody chłodzącej silnik i oporności elektrycznej w postaci płytki (14), przy czym element i oporność są rozmieszczone po obu stronach paska (5).

Wynalazek ma zastosowanie do rozruchu zimnego silnika spalinowego. (2 zastrzeżenia)

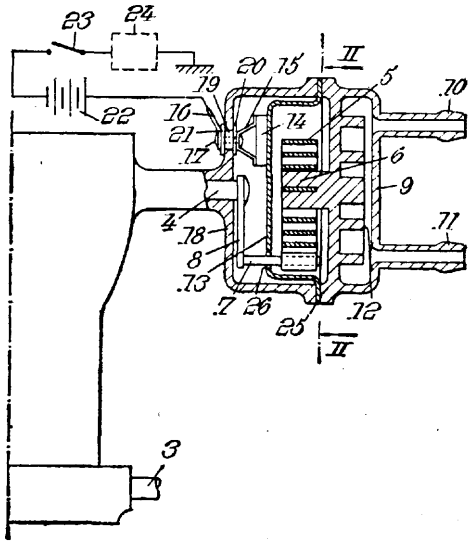

46c; F02m P. 173139 31.07.1974

Pierwszeństwo: 03.08.1973 — RFN (nr 23 39 480.1)

A/S Burmeister and Wain's Motor-Og Maskinfabrik Af 1971, Kopenhaga, Dania.

Mechanizm rozłączający i włączający napędowe połączenie tarczy i popychacza krzywki

Mechanizm rozłączający napędowe połączenie tarczy i popychacza krzywki jest zbudowany w ten sposób, że drugi krzywkowy człon (14) oraz pneumatycznie uruchamiany regulacyjny suwak (13) wstawiony w obwód zasilania i regulacji pneumatycznego dociskacza są sztywno połączone ze sobą tworząc zespół (13, 14) obrotowo zamocowany w oprawie (12) i osiowo przesuwamy od pierwszego lub cofniętego położenia, w którym drugi krzywkowy człon (14) jest usytuowany poza torem ruchu pierwszego krzywkowego członu (27), do drugiego lub wysuniętego położenia, w którym drugi krzywkowy człon (14) znajduje się na tym torze ruchu. Regulacyjny suwak (13) jest uformowany w ten sposób, że obrót zespołu (13, 14) do roboczego położenia drugiego krzywkowego członu (14) jest możliwy tylko wówczas, gdy zespół ten znajduje się w swym drugim położeniu i że osiowe przemieszczenie zespołu (13, 14) do jego pierwszego położenia jest możliwe tylko po. uprzednim obrocie tego zespołu do biernego położenia drugiego krzywkowego członu (14).

(10 zastrzeżeń)

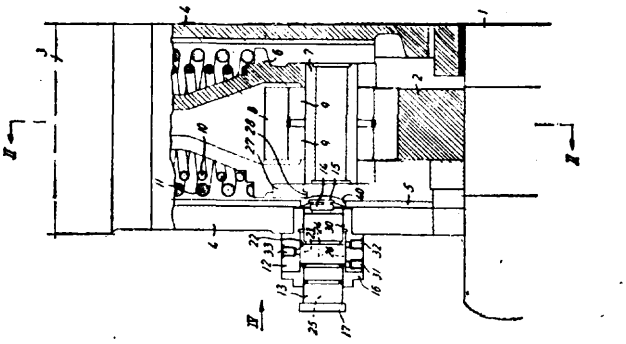

46d; F02g P. 168523 T 01.02.1974

Jerzy Piasecki, Warszawa, Polska (Jerzy Piasecki).

Urządzenie przetwarzające energię cieplną powietrza atmosferycznego lub innego czynnika naturalnego na użyteczną pracę mechaniczną do bezzanieczyszczeniowego napędu zwłaszcza pojazdów mechanicznych

Urządzenie według wynalazku posiada zbiornik (1) z zaworem bezpieczeństwa (4), zawierający czynnik roboczy (5) w postaci skroplonego gazu niepalnego. Zbiornik (1) jest połączony przez pompę (6), przewód rurowy, nagrzewnicę (9) i zawór (10) sprzężony z organem sterującym (11) z wlotem pierwszego stopnia niespalinowego silnika (8). Wylot każdego stopnia silnika (8) z wyjątkiem ostatniego jest połączony przez nagrzewnicę (12) z wlotem następnego.

(2 zastrzeżenia)

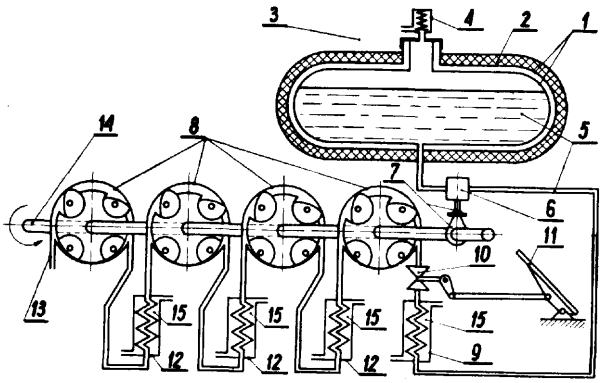

46i; F02f P. 172097 T 21.06.1974

Instytut Lotnictwa, Warszawa, Polska (Zbigniew Pągowski).

Komora spalania silnika wysokoprężnego o wtrysku bezpośrednim

Przedmiotem wynalazku jest komora spalania silnika wysokoprężnego o wtrysku bezpośrednim wykonana w denku tłoka. Komora posiada kilka występów (2) rozmieszczonych na obwodzie w ilości odpowiadającej ilości otworków w wtryskiwaczu. Występy (2) posiadają kształt opisanego na wstępie prostopadłościanu (4) o podstawie zbliżonej do trójkąta i posiadają przesunięcie względem osi otworu wtryskiwacza większym lub równym zeru. (1 zastrzeżenie)

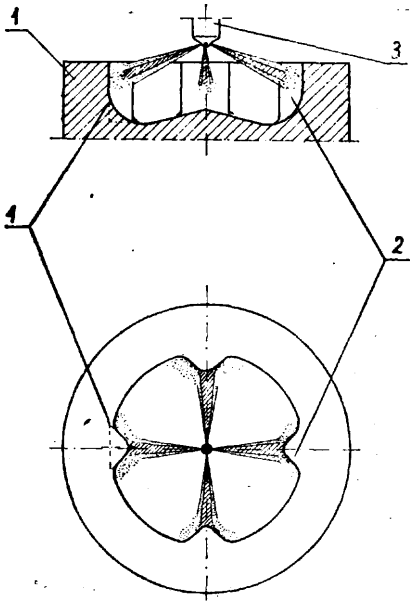

46k; F02p **P. 172667** 12.07.1974

Pierwszeństwo: 13.07.1973 — Włochy (nr 26551 A/73)

Fabbrica Italiana Magneti Marelli S.p.A., Mediolan, Włochy.

Rozdzielacz zapłonu

Rozdzielacz zapłonu wg wynalazku ma wałek (3) podparty w dwóch łożyskach (2, 7). W łożysku (7) wałek (3) podparty jest pośrednio poprzez krzywkę (6) a łożysko (7) osadzone jest w obudowie łożyskowej (8) zamocowanej między kopułką (9) a obudową (1) rozdzielacza.

Rozdzielacz zapłonu znajduje zastosowanie w pojazdach z silnikami spalinowymi. (5 zastrzeżeń)

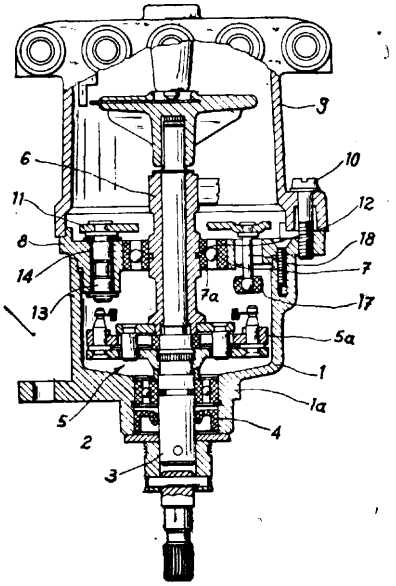

47a[1]; F16b **P. 173383 T** **10.08.1974**

Politechnika Warszawska, Warszawa, Polska (Zdzisław Tomczyński, Andrzej Górny, Michał Paszkowski).

Układ zabezpieczenia śruby przed obrotem, zwłaszcza śruby regulacyjnej w hamulcach taśmowych

Układ zabezpieczania śruby przed obrotem, zwłaszcza śruby regulacyjnej w hamulcach taśmowych, odznacza się tym, że śruba (6) współpracująca swym dolnym końcem z zaczepem (5) jednego z końców (4) taśmy hamulcowej (2), jest zaopatrzona w wydłużony łeb (8) o profilu kwadratowym, z którego bocznymi ściankami współpracuje oporowo odgięty kabłąkowo koniec (12) płaskiej sprężyny (11), osadzonej sztywno w gnieździe (10) konstrukcji wsporczej (7).

(1 zastrzeżenie)

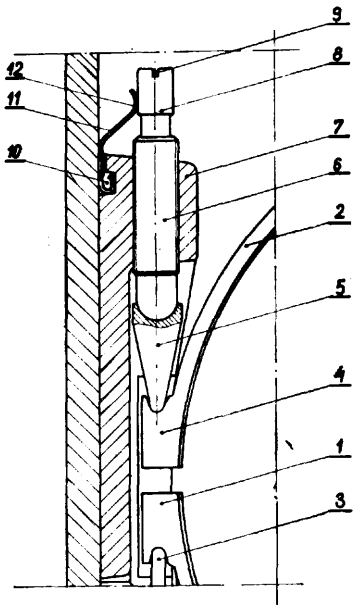

47a[5]; F16s **P. 173415** 12.08.1974

Pierwszeństwo: 13.08.1973 — Iran (Nr 12134)

Ali Rezaie, Teheran, Iran.

Kształtownik stalowy, walcowany

Kształtownik stalowy walcowany, charakterystyczny tym, że w przekroju poprzecznym ma płaską stopkę (2) i dwa żebra (3) wystające poprzecznie z tej stopki (2) z jednej jej strony i usytuowane w odległości od krawędzi stopki (2), to jest tym samym ma cztery półki (2a), z których dwie półki (2a) stanowią obrzeża stopki (2) znajdujące się na zewnątrz żeber (3) a dwie pozostałe półki (2a) stanowią żebra (3).

Długość półek (2a) jest równa 1/4 całkowitej szerokości stopki (2), a grubość stopki (2) jest równa grubości żeber (3). (4 zastrzeżenia)

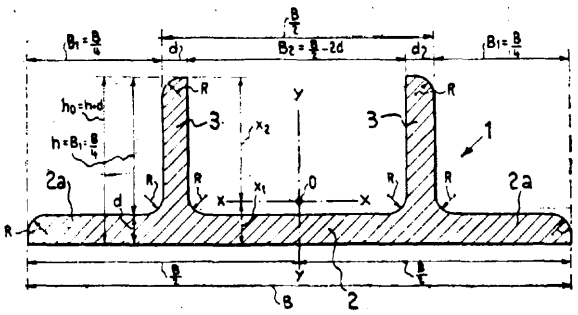

47a[1]; F16b **P. 173728 T** 29.08.1974

Instytut Chemii Przemysłowej, Warszawa, Polska (Tomasz Jarmulski, Henryk Bogdaszewski).

Sposób mocowania wykładzin antykorozyjnych z tworzyw sztucznych, zwłaszcza z poliolefin, do konstrukcji nośnej

Przedmiotem wynalazku jest sposób mocowania ochronnych wykładzin antykorozyjnych z tworzyw sztucznych, zwłaszcza poliolefin, do różnego rodzaju powierzchni konstrukcji nośnych. Wykładzinę przytwierdza się punktowo do ochranianych powierzchni za pomocą docisku wkrętami, bolcami itp. przechodzącymi przez warstwę wykładziny. Wystające części elementów mocujących zabezpiecza się przed wpływami agresywnych mediów przez osłonięcie ich kapturkami z tworzywa zgrzanymi, przyspawanymi lub przyklejonymi do warstwy wykładziny. Ochraniane powierzchnie stanowią wówczas tylko konstrukcję nośną przenoszącą obciążenia wynikające z ciężaru wypełniających je mediów i mogą być wykonane w zasadzie z dowolnych materiałów jak zwykła stal, beton, drewno itp. zamiast ze stali kwasoodpornych, gumowanych lub innych. (1 zastrzeżenie)

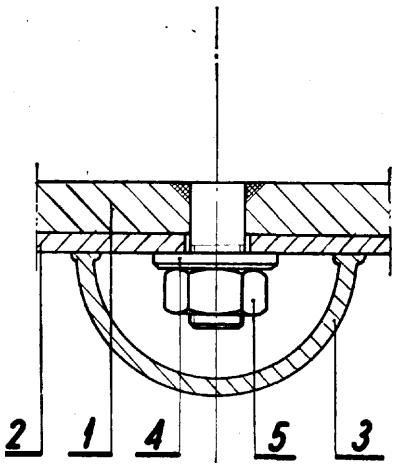

47a[1]; F16b **P. 173827** 03.09.1974

Pierwszeństwo: 05.09.1973 — RFN (P—23 44 713.4)

Artur Fischer, Tumlingen, Republika Federalna Niemiec (Artur Fischer).

Element łączący dla części z piankowego tworzywa sztucznego

Przedmiotem wynalazku jest element łączący do części z piankowego sztucznego tworzywa, zwłaszcza do mocowania elementów konstrukcyjnych zestawu zabawkowego z częściami z piankowego tworzywa sztucznego. Element łączący (1) posiada płaską część mocującą (2), która jest zaopatrzona w przerwy (3), przez które daje się przeciskać dalszy element mocujący (4), krzyżujący się z częścią mocującą (2) elementu łączącego (1). Część mocująca (2) i element mocujący (4) przystosowane są do wciskania w część (9) z piankowego sztucznego tworzywa. (5 zastrzeżeń)

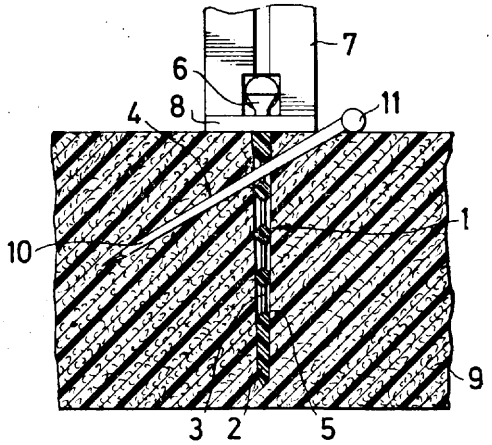

47a[1]; F16b **P. 173930 T** **06.09.1974**

Wyższa Szkoła Inżynierska, Białystok, Polska (Czesław Bramski).

Złącze montażowe

Przedmiotem wynalazku jest złącze służące do łączenia na montażu elementów budowlanych zarówno metalowych jak i żelbetowych prefabrykowanych, jak np. kratownice rusztowań, kratowych ustrojów wieżowych oraz prefabrykowanych belek żelbetowych. Może być też zastosowane do łączenia prętów w węzłach kratownic. Złącze zdolne jest do przenoszenia sił zarówno ściskających jak i rozciągających.

Złącze składa się z nagwintowanych wewnętrznie lewo i prawoskrętnie tulei (1, 7) przy spawanych do konstrukcji metalowych lub zabetonowanych w elementach żelbetowych oraz sworznia (5) obustronnie nagwintowanego lewo i prawoskrętnie.

Zasada montażu polega na wkręcaniu końcówek ruchomego sworznia w nagwintowane metalowe tuleje zamocowane do elementów konstrukcji w osi złącza.

Odpowiedni dobór przekroju oraz długości części nagwintowanej pozwala na zróżnicowanie wymiarów i przenoszenie sił o różnych wielkościach. (1 zastrzeżenie)

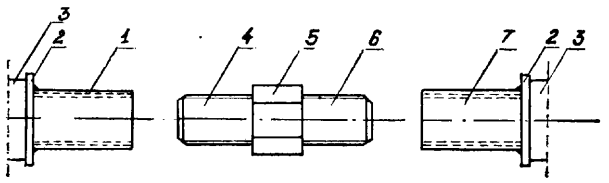

47a[3]; F16f **P. 173546 T** **17.08.1974**

Politechnika Poznańska, Poznań, Polska (Czesław Cempel).

Wibroizolator siłowo-przemieszczeniowy

Wibroizolator siłowo-przemieszczeniowy zwłaszcza do wibroizolacji siłowej przy maszynach o dużej dynamiczności na fundament, lub przemieszczeniowej przy izolacji urządzeń od drgań podłoża, według wynalazku składa się z obudowy, w której zamocowany jest przegubowo pręt kierujący. Pręt kierujący połączony jest również przegubowo z łącznikiem przegubowym, który drugim końcem połączony jest z podstawą montażową. W obudowie zamocowane są dwie sprężyny kompensujące, z których jedna zamocowana jest w przedłużeniu osi łącznika przegubowego, a druga natomiat prostopadle do osi łącznika przegubowego. Obie sprężyny są zamocowane w przegubie łączącym pręt kierujący z łącznikiem przegubowym. Odmianą tego rozwiązania są dwie sprężyny kompensujące zamocowane w obudowie we wspólnej osi, a prostopadle do łącznika przegubowego i połączone są z przegubem łączącym łącznik przegubowy z prętem kierującym. (2 zastrzeżenia)

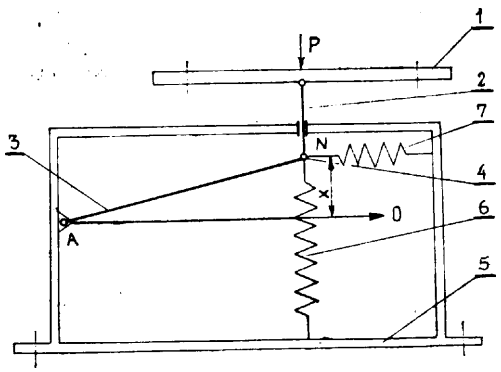

47a³; F16f P. 173569 19.08.1974

Pierwszeństwo: 20.08.1973 — Holandia (nr 7311434)

ITT Iudustries Inc. Nowy Jork, Stany Zjednoczone Ameryki (Andrianus Marinus, Johannes Gorissen).

Amortyzator teleskopowy hydrauliczny

Amortyzator teleskopowy hydrauliczny posiada tłok (2) dzielący cylinder (1) na komory (5, 6). Komora (5) połączona jest ze zbiornikiem (10) płynu kanałem (7), w którym znajduje się zawór (8) oraz kanałem (9) i kanałem (11), w którym znajduje się zawór (12). Komora (6) połączona jest ze zbiornikiem (10) kanałem (13) i kanałem (16). W kanale (13) znajduje się zawór (14) a przedłużenie (15) kanału (13) ma wlot do komory (6) zamknięty tłokiem (2) w dolnym położeniu tłoka (2). Komora (5) połączona jest ze zbiornikiem (10) również za pomocą kanału (18), w którym znajduje się zawór (19), natomiast z komorą (6) połączona jest kanałem kompensacyjnym (20), w którym znajduje się zawór (21), przy czym wlot przedłużenia (22) kanału (20) do komory (6) zamknięty jest tłokiem (2) w początkowej fazie suwu powrotnego.

Amortyzator stosowany jest do tłumienia drgań nadwozia pojazdów mechanicznych. (5 zastrzeżeń)

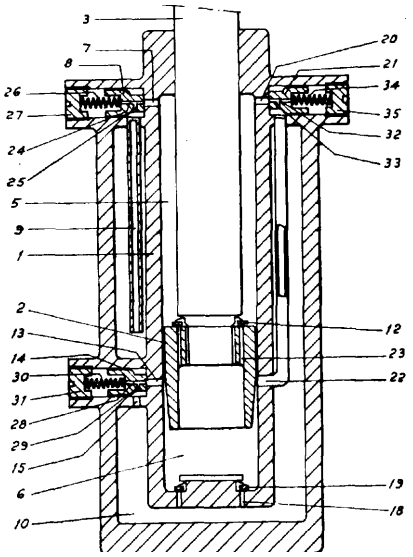

47a³; F16f P. 173725 T 29.08.1974

Biuro Projektów Przemysłu Hutniczego „Biprohut", Gliwice, Polska (Józef Zając).

Sposób zabezpieczenia płyty pomostowej od przeciążeń sporadycznych

Sposób zabezpieczenia płyty pomostowej polega na tym, że płytę pomostową (1) wspiera się na plastycznych podkładkach (2), które z kolei sadowi się na stałych podporach (3). Najkorzystniej jest wykonać plastyczne podkładki (2) z rur stalowych.

(1 zastrzeżenie)

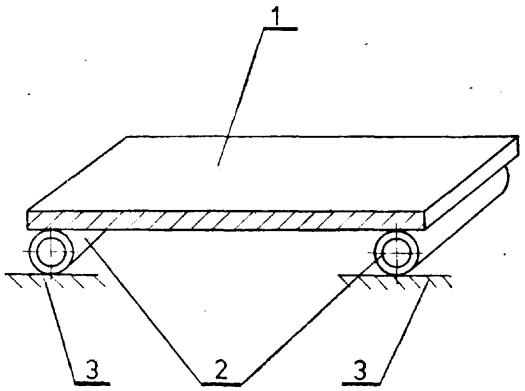

47a³; F16f P. 173869 T 04.09.1974

Ośrodek Badawczo-Rozwojowy Sprzętu Komunikacyjnego, Mielec, Polska (Eugeniusz Kmieć).

Amortyzowana tablica przyrządowa, zwłaszcza aparatów latających

Amortyzowana tablica przyrządowa zwłaszcza do aparatów latających charakteryzuje zamocowaniem tablicy (1) do amortyzatorów głównych (8), przenoszących drgania zasadnicze, korzystnie w płaszczyźnie przecięcia ze środkiem ciężkości **(Sc)** oraz do amortyzatorów pomocniczych (4) przenoszących drgania prostopadłe do tablicy (1). Tablica (1) posiada przeguby (6) zamocowane trwale do amortyzatorów (8), które umożliwiają odchylenie tablicy (1) o niezbędny kąt **(α°)** do przeglądów przyrządów. (1 zastrzeżenie)

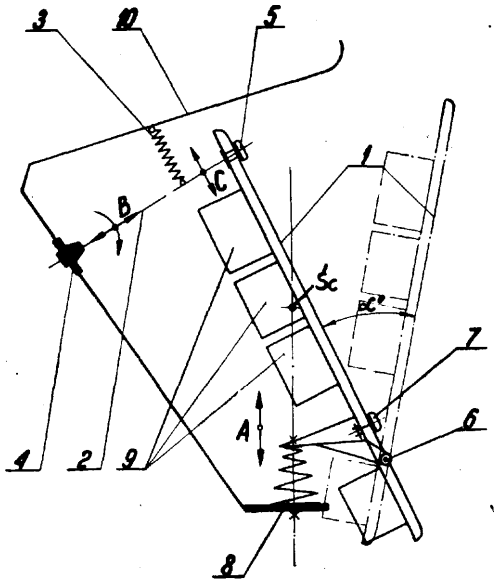

47b; F16c P. 167802 T 29.12.1973

Politechnika Łódzką, Łódź, Polska (Jan Krysiński).

Łożysko powietrzne

Łożysko powietrzne wałka przenoszącego siły poprzeczne i wzdłużne do jego osi geometrycznej posiada panewkę (4) umieszczoną między dwoma kołnierzami (2) i (3) łożyskowanego wału (1), osadzoną w korpusie (5), w którym jest kanał (6), do doprowadzania do łożyska powietrza, połączony kanałami (12 i **13)** z podtoczeniami (10 i 11) na zewnętrznej powierzchni panewki (4). W podtoczeniach (10 i 11) są wloty kanałów (14), o wylotach skierowanych na powierzchnię

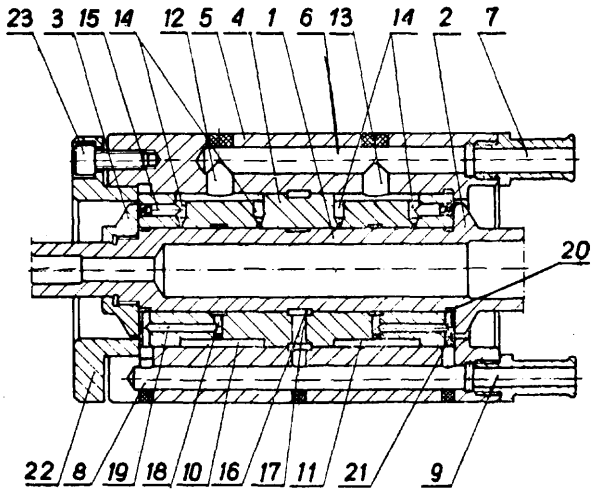

cylindryczną walka **(1),** z odgałęzieniami **(15)** o wylotach skierowanych na czoła kołnierzy (2 i 3). Nadto na powierzchni wewnętrznej panewki (4) i powierzchni bocznej łożyskowanego wałka (1) są podtoczenia (16, **18** i 20) połączone kanałami (17, 19 i **21)** z kanałem (8) w korpusie (5), do odprowadzenia z łożyska powietrza. (1 zastrzeżenie)

47b; F16d P. 167817 T 31.12.1973

Politechnika Łódzka, Łódź, Polska (Jan Krysiński).

Łożysko powietrzne

Łożysko powietrzne posiada panewkę (4) umieszczoną między dwoma kołnierzami (2 i 3) łożyskowanego wałka (1), na której zewnętrznej powierzchni są podtoczenia (10 i **11)** z wylotami do kanału (12) doprowadzającego do łożyska powietrze oraz wlotami do kanałów **(13** i **14)** doprowadzających powietrze na nośne powierzchnie.

Panewka (4) jest osadzona w korpusie (5) za pośrednictwem elastycznych pierścieni (6, 7, 8 i 9) umieszczonych w pobliżu krawędzi podtoczeń w panewce.

Elastyczne podparcie panewki (4) w korpusie (5) powoduje tłumienie drgań. (1 zastrzeżenie)

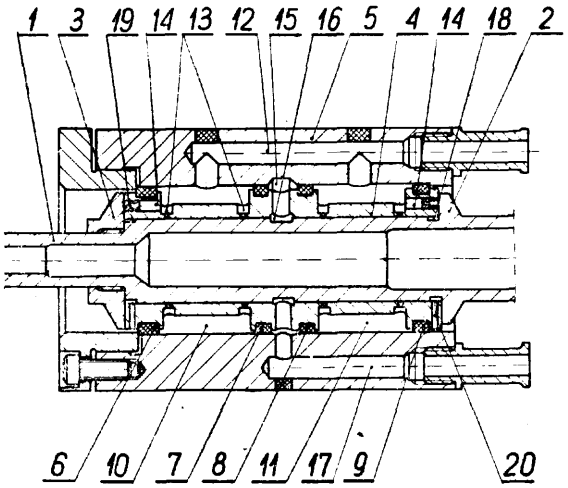

47b; F16c P. 173372 T 08.08.1974

Politechnika Łódzka, Łódź, Polska (Wiesław Kaniewski).

Łożysko ślizgowe perycykloidalne

Łożysko ślizgowe posiada panewkę, której obrysie w płaszczyznach prostopadłych do osi geometrycznej łożyska jest perycykloidą określoną równaniem

$$\varrho = R + m\,(1 + \cos 3\,\varphi)$$

w którym:

ϱ — promień wodzący perycykloidy

$0 \leq \varphi \leq 2\,\Pi$

m — mimośród perycykloidy

R — promień koła wpisanego w perycykloidę,

przy czym

$$\frac{R}{m} \geqslant \frac{}{15}$$

(1 zastrzeżenie)

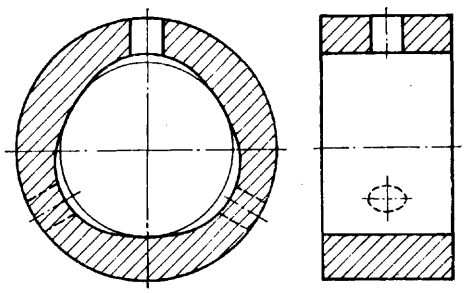

47b; F16c P. 173493 15.08.1974

Pierwszeństwo: 30.08.1973 — Wielka Brytania (nr 40801/73)

The Glacier Metal Company Limited, Wembley (Wielka Brytania) Dennis Stanley Baker, Glyndr John Davies).

Łożysko ślizgowe i sposób wytwarzania łożyska ślizgowego

Łożysko ślizgowe, w którym powierzchnia robocza jest wykonana z siarczku polifenylenu lub z zawierającego go materiału w celu zapewnienia dobrych właściwości ślizgowych i takiego łączenia się z podłożem ze stali, aluminium lub stopów aluminium, że sposób ten zapewnia odporność na ciężkie warunki pracy, na przykład zmiany temperatury, oraz zmiany kształtu i naprężenia. Odpowiednia obróbka umożliwia uzyskanie żądanego stopnia powiązań poprzecznych w polimerze liniowym. (12 zastrzeżeń)

47b; F16c P. 173881 T 05.09.1974

Ośrodek Badawczo-Rozwojowy Sprzętu Komunikacyjnego, Mielec, Polska (Stefan Kmon, Mieczysław Śledź).

Łożysko kulkowe wahiiwe do podłużnego łożyskowania tocznego zwłaszcza cięgien sterowniczych aparatów latających

Łożysko według wynalazku składające się z tulei (1), koszyczka (6a i **6b)** oraz kulek ma tuleję (1) zaopatrzoną w wykonaną zewnętrzną powierzchnię kulistą (12) dostosowaną do powierzchni kulistej wewnętrznej korpusu i pokrywy tworząc w połączeniu ze sobą przegub kulisty trzeciego stopnia swobody łożyska. Tuleja (1) posiada kanał oraz otwory do smarowania łożyska. (1 zastrzeżenie)

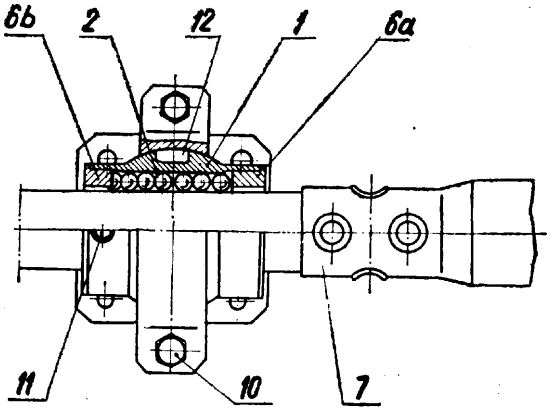

47b; F16c P. 173982 09.09.1974

Pierwszeństwo: 10.09.1973 — St. Zjedn. Am. (nr 395880)

Dresser Industries Inc, Dallas, Texas, Stany Zjednoczone Ameryki.

Sposób wytwarzania łożyska ze stopu sproszkowanego i łożyska wykonane tym sposobem przystosowane do wierteł przeznaczonych do wiercenia skał

Sposób wytwarzania łożysk składających się ze stopu sproszkowanego żelaza sprasowanego na kształt przewidzianego łożyska i przez to tworzącego porowaty podkładowy element (36), przy czym element ten utworzony jest w ten sposób, że poddawany on jest spiekaniu i natryskiwaniu przez nanoszenie na spiekaną porowatą powierzchnię antykorozyjnego metalu, charakteryzuje się tym, że przynajmniej powierzchnia spiekanego porowatego podkładu przeznaczonego do natryskiwania jest utwardzona.

Łożysko wykonane wg wynalazku składa się z podkładu zawierającego wielką ilość wzajemnie połączonych porów, przy czym gęstość podkładu jest w przybliżeniu 85 do 87% a twardość powierzchni podkładu jest w przybliżeniu większa od 40 HRC.

(15 zastrzeżeń)

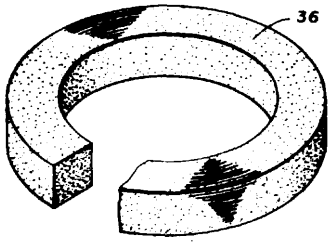

47b; F16c **P. 174367 T** 26.09.1974

Zrzeszenie Przemysłu Ciągnikowego „Ursus", Ursus k.Warszawy, Polska (Roman Pytlak).

Przegub kulowy, zwłaszcza do cięgieł układów sterowania

Przedmiotem wynalazku jest przegub kulowy, zwłaszcza do cięgieł układów sterowania mechanizmami pomocniczymi pojazdów samochodowych.

Przegub według wynalazku zawierający obudowę wykonaną z tworzywa elastycznego, w której ułożyskowany jest w kulistym gnieździe sworzeń kulowy posiada w części obejmującej sworzeń zamkniętą szczelinę (2). Zamykające od strony gniazda na sworzeń kulowy zakończenie obudowy (3) spełnia funkcję sprężyny łukowej. (1 zastrzeżenie)

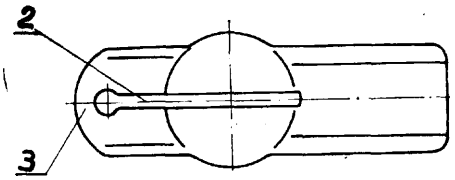

47c; F16d **P. 172009 T** 18.06.1974

„PONAR-KOMO" Kombinat Obrabiarek do Części Korpusowych w Pruszkowie, Fabryka Urządzeń Mechanicznych „Ostrzeszów", Ostrzeszów, Polska (Henryk Dembski).

Sprzęgło wielopłytkowe

Sprzęgło wielopłytkowe sterowane elektromagnetycznie, mechanicznie lub hydraulicznie przeznaczone jest do sprzęgania wałów zespołów napędowych z wałami zespołów napędzanych.

Sprzęgło wielopłytkowe wyposażone jest w pakiet płytek (1), który składa się z płytek zewnętrznych (2) z ukształtowaną falą (4) między przecięciami (5), (6) rozmieszczonymi na średnicy wewnętrznej płytki zewnętrznej (2) oraz z płytek wewnętrznych (3), na których ukształtowana jest fala (9) między przecięciami (7), (8) rozmieszczonymi na średnicy zewnętrznej (3) płytki sprzęgła. Sprzęgło ma głównie zastosowanie w obrabiarkach. (1 zastrzeżenie)

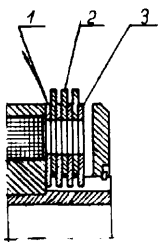

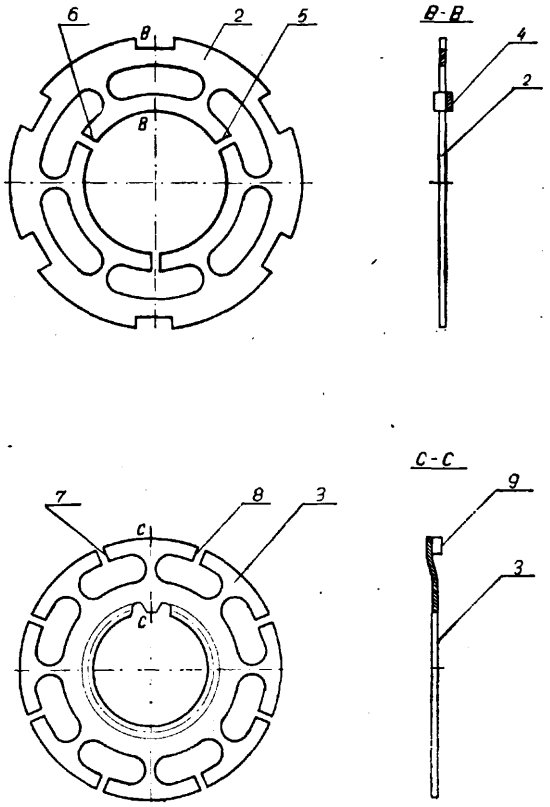

47c F16d **P. 173662 T** **26.08.1974**

Ośrodek Badawczo-Rozwojowy Przemysłu Budowy Urządzeń Chemicznych „Cebea", Kraków, Polska (Wiesław Gereb).

Złącze maszynowe

Złącze maszynowe nieprzesuwne przeznaczone jest do łączenia wałów z piastami. Końcówka wału (1) osadzonego w piaście (2) posiada co najmniej jedną płaską powierzchnię (3), a otwór (4) w piaście co najmniej dwie zbieżne powierzchnie (5), utworzone z płaszczyzn stycznych do otworu. W powstałej przestrzeni jest osadzony wpust (7) o przekroju najkorzystniej w kształcie trójkąta równobocznego.

(1 zastrzeżenie)

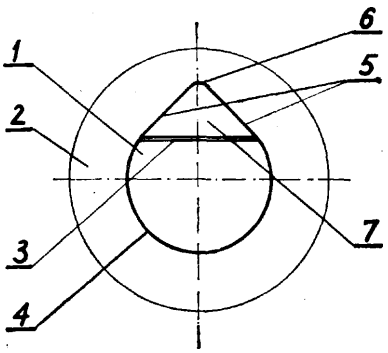

47c; F16d **P. 174179** **18.09.1974**

Pierwszeństwo: 20.09.1973 — RFN (P. 23 47 372.5)

Zahnradfabrik Friedrichshafen Aktiengesellschaft, Friedrichshafen, Republika Federalna Niemiec.

Połączenie kształtowe

Przedmiotem wynalazku jest połączenie kształtowe dwóch przeznaczonych do przenoszenia momentu obrotowego części, połączonych ze sobą za pomocą zębów prostych, na przykład o połączeniu wielokarbowym lub wielowypustowym. Połączenie to charakteryzuje się tym, że część pierwsza (1) posiada prowadnicę (3) oraz zęby (5) na stronie zwróconej ku prowadnicy, które są utwardzone i mają kształt płaszczyzny tnącej, zaś druga część (2) posiada powierzchnię (8), na której opiera się prowadnica (3), a wewnętrzny (względnie zewnętrzny) zarys tej części znajduje się powyżej (względnie poniżej) koła dna wrębów zazębienia pierwszej części, a ponadto zęby części drugiej przy sprasowywaniu obydwu części są nacinane zębami części pierwszej. Płaszczyzny czołowe zęba (7) znajdujące się w obszarze utwardzonym, posiadają kąt natarcia (y). Pomiędzy prowadnicą (8) a zębami (5) pierwszej części znajduje się rowek (4) do zatrzymywania wiórów.

Czołowe strony zębów (7) pierwszej części (1) mają kształt płaszczyzn nacinających, zaś zęby drugiej części (2) są identyczne jak zęby części pierwszej (1).

(5 zastrzeżeń)

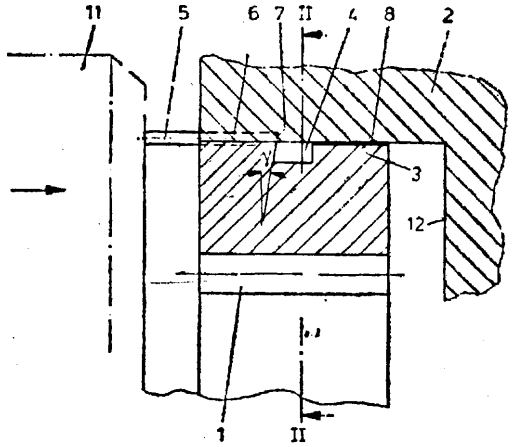

47c; F16d P. 174360 26.09.1974

Pierwszeństwo: 26.09.1973 — Szwecja (nr 7313129-4)

Jan-Olov Martin Holst, leppsala, Szwecja.

Urządzenie zapobiegające blokowaniu hamulca hydraulicznego

Urządzenie zapobiegające blokowaniu hamulca hydraulicznego wyposażonego w przewód (21), poprzez który przykładane jest ciśnienie uruchamiania oraz w mechanizm zaworu (22) wbudowany w przewód (21), posiada masę (39) podpartą dla ruchu wahliwego oraz mechanizm sprężyny (41) funkcjonalnie połączony z masą (39) i tworzący z nią układ drgający posiadający częstotliwość rezonansową oraz wywierający siłę odchylającą masę w kierunku położenia środkowego. Masa (39) i mechanizm zaworu (22) są połączone funkcjonalnie za pomocą mechanizmu łącznika (30).

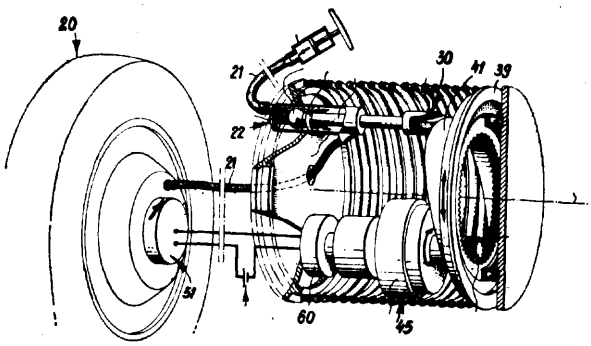

Masa (39) jest połączona z zespołem napędowym (45) do wywierania na nią siły przeciwdziałającej sile sprężyny (41). Siła ta jest kontrolowana przez pierwszy zespół sterowania (51), funkcjonalnie połączony z kołem (20). Z pierwszym zespołem sterowania (51) i masą (39) jest połączony funkcjonalnie drugi zespół sterowania (60), dla reagowania na sygnalizację o nadmiernej szybkości zwalniania ruchu koła.

(23 zastrzeżenia)

47c; F16d **P. 174361 T** 26.09.1974

Pierwszeństwo: 10.10.1973 — Czechosłowacja (nr PV 6949-73)

Agrostroj Prostejov, Prostejov, Czechosłowacja.

Urządzenie zabezpieczające dla odłączanych i łączonych ze sobą wałów

Wynalazek dotyczy urządzenia zabezpieczającego dla odłączanych i łączonych ze sobą wałów.

Charakteryzuje się tym, że ma piastę (1), zaopatrzoną na swym obwodzie w cokoły (3) wchodzące w wybrania części cylindrycznej (6) kołnierza (7). Powierzchnie oporowe cokołów (3) współdziałają z zabezpieczeniem zasuwowym w czasie przyłączania wału przegubowego (10). Część cylindryczna (6) kołnierza (7) wału napędzającego (15) zaopatrzona jest na powierzchni nasadowej piasty (1) w rowek wypełniony pierścieniem uszczelniającym (4), na który jest nałożona pokrywa (14). (4 zastrzeżenia)

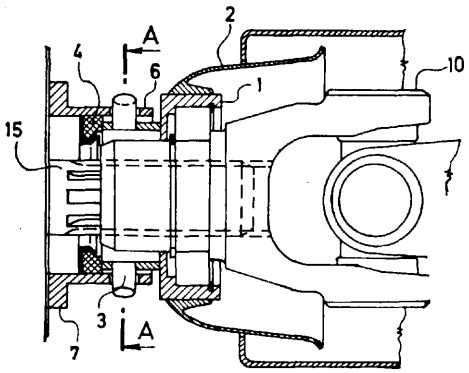

47d; F16n P. 173671 T 26.08.1974

Biuro Projektów Przemysłu Hutniczego „Biprohut" Przedsiębiorstwo Państwowe, Gliwice, Polska (Józef Góralczyk).

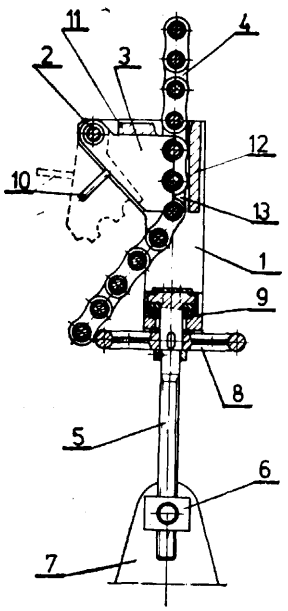

Urządzenie do chwytania i naciągania łańcuchów

Urządzenie do chwytania i naciągania łańcuchów składa się z korpusu (1), w którym z jednej strony osadzony jest obrotowo na sworzniu (2) segment (3) z rękojeścią (10) oraz z dopasowaną do łańcucha (4) powierzchnią (13). Korpus (1) posiada poprzeczkę (11) dla oparcia segmentu (3) w położeniu zamkniętym, oraz ma płaską ścianę oporową (12), dla oparcia łańcucha (4). Z drugiej strony w korpusie (1) na przedłużeniu osi łańcucha (4) osiowo jest ułożyskowana pociągowa śruba (5), na której jest osadzone na stałe ręczne koło (8). Na nagwintowanej części śruby (5) jest osadzona przelotowa trawersa (6), osadzona obrotowo w stałej ramie (7). (1 zastrzeżenie)

47e; F16n P. 173353 T 08.08.1974

Pierwszeństwo: 08.08.1973 — St. Zjedn. Am. (nr 386669)

Eaton Corporation, Cleverland, Stany Zjednoczone Ameryki (Nils Einar Swedberg).

Urządzenie smarownicze do maszyn hydraulicznych

Ulepszone urządzenie smarownicze do stosowania w maszynie hydraulicznej mimośrodowej z tłokiem obrotowym, mającej zaopatrzony w otwór wał czynno-bierny, osadzony w obudowie maszyny i główny wał napędowy na jednym końcu połączony wielowypustowo z końcem wału czynno-biernego a na drugim końcu z obrotowym kołem zębatym urządzenia wyporowego, charakteryzuje się tym, że urządzenie wyposażone jest w układ kanałów przepływowych, które umożliwiają wymuszoną drogę przepływu przez to, że każdy z kanałów łączy się z innym szeregowo, zaś połączenia napędowe wielowypustowe i każde łożysko osadzone w wale czynno-biernym są smarowane przed skierowaniem smaru do obiegu powrotnego. Odpowiednie natężenie przepływu smaru do kanałów przepływowych umożliwiają luzy w maszynie. (11 zastrzeżeń)

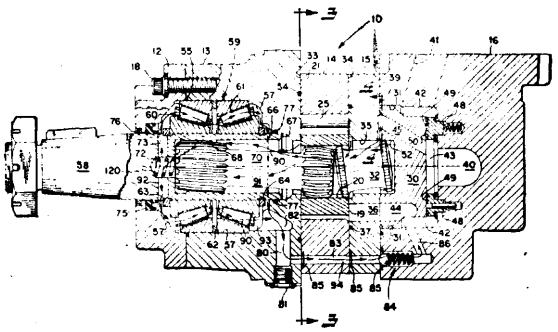

47e; F16n P. 172443 T 04.07.1974

Politechnika Częstochowska, Częstochowa, Polska (Ewald Olszewski).

Prowadnica otworowa, ślizgowa ze smarowaniem hydrostatycznym, zwłaszcza do maszyn badawczych

Prowadnica (1) tworząca z prowadnikiem (2) połączenie prowadnicowe, o walcowej powierzchni roboczej, zawiera komory olejowe wysokociśnieniowe i niskociśnieniowe, które stanowią elementy układu smarowania hydrostatycznego o obiegu zamkniętym, przy czym komory (3, 4, 5, 6, 7, 8, 9, 10) olejowe wysokociśnieniowe rozmieszczone są symetrycznie w dwóch rzędach na obwodzie powierzchni roboczej prowadnicy (1), w ilości stanowiącej krotność liczby cztery.

Każda komora (3, 4, 5, 6) z jednego rzędu połączona jest z przeciwległą komorą (7, 8, 9, 10) rzędu drugiego, tworząc grupy po dwie komory (3 i 9, 4 i 10, 5 i 7, 6 i 8), które z kolei połączone są niezależnie z kolektorami (13, 14, 15, 16) wielostrumieniowego układu zasilającego komory (3, 4, 5, 6, 7, 8, 9, 10) prowadnicy U). Proponowane rozwiązanie umożliwia obciążanie siłami poprzecznymi i wzdłużnymi prowadnika, zapewniając tarcie płynne w połączeniu prowadnicowym. (1 zastrzeżenie)

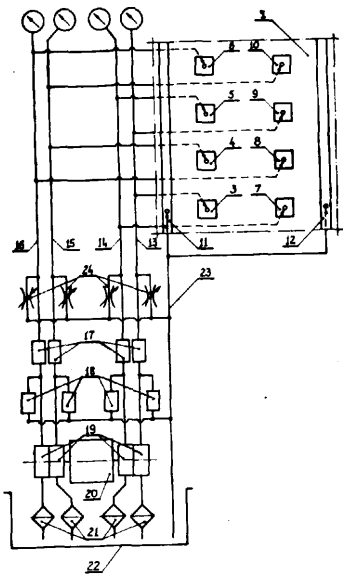

47e; F16n P. 173594 T 20.08.1974

Centralny Ośrodek Badawczo-Projektowy Górnictwa Odkrywkowego „Poltegor", Wrocław, Polska (Edward Pagacz, Andrzej Salski, Aleksander Sieczyński).

Urządzenie do smarowania smarem stałym

Urządzenie do smarowania smarem stałym przeznaczone jest do smarowania łożysk tocznych i ślizgowych w urządzeniach i maszynach znajdujących się na wolnym powietrzu, zwłaszcza w miejscach zapylonych. Urządzenie opracowano jako przejezdne, w którym do podwozia (1) wykorzystano koła i mechanizmy jezdne od typowych przyczep względnie pojazdów. Przednie koło (2) służy jako odchylna podpora w czasie postoju. W skład urządzenia wchodzi beczka (3) ze smarem stałym oraz znajdująca się w niej pompa (4) załadowcza, a ponadto pompa (5) wysokiego ciśnienia ze zbiornikiem (5a). Transport smaru odbywa się przy pomocy węża (6) elastycznego, na końcu którego znajduje się pistolet (7) do smaru. Wyposażenie urządzenia osłonięte jest kabiną (8), w której znajdują się grzejniki (9). Na dyszlu urządzenia zlokalizowano zwijadło (10) z elektrycznym przewodem zasilającym. Z chwilą uruchomienia pistoletu (7) ciśnienie w wężu (6) elastycznym spada poniżej określonej wielkości, co powoduje, że wyłącznik ciśnieniowy na pompie (5) wysokiego ciśnienia uruchamia automatycznie pompę (5) wysokiego ciśnienia, a zatem następuje przepływ smaru do pistoletu (7). Zamknięcie pistoletu (7) powoduje wzrost ciśnienia w wężu (6) elastycznym, a wyłącznik ciśnieniowy w pompie (5) wysokiego ciśnienia wyłącza automatycznie pompę (5). (5 zastrzeżeń)

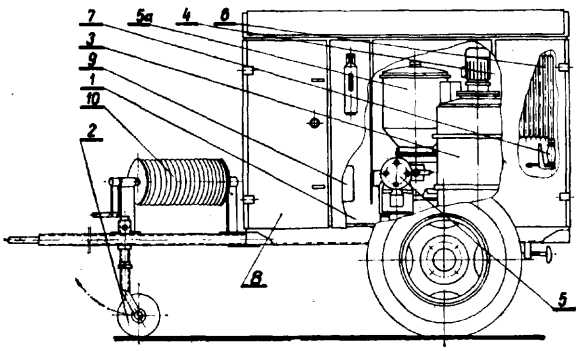

47f¹; F16l P. 169248 T 04.03.1974

Pierwszeństwo: 03.03.1973 — RFN (nr 7308162)

Wavin BV, Zwolle, Holandia.

Układ rur z tworzywa sztucznego

Przedmiotem wynalazku jest układ rur z tworzywa sztucznego z pierwszą i drugą rurą, które tworzą rurociąg, przy czym układ ten obejmuje co najmniej część rury wsuwowej i część rury kielichowej, jak również człon uszczelniający umieszczony pomiędzy częścią rury wsuwowej a częścią rury kielichowej.

Układ według wynalazku ma każdą część rury (1 i 2) z tworzywa sztucznego zaopatrzoną na stronie zewnętrznej w ciągłą i połączoną całkowicie z powierzchnią rury z tworzywa sztucznego warstwą ochronną (3). Ponadto pomiędzy następującymi po sobie częściami (1 i 2) rury jest umieszczony człon uszczelniający (8), który ma postać pierścienia.

(16 zastrzeżeń)

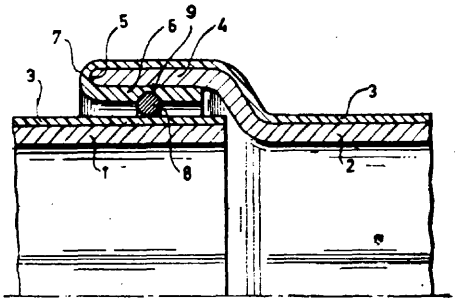

47f¹; F16l P. 173686 27.08.1974

Pierwszeństwo: 28.08.1973 — Szwecja (nr 7311651—9)

Skega Aktiebolag, Ersmark, Szwecja (Stig Stenlund).

Element uszczelniający pomiędzy członami ruchomymi względem siebie

Element uszczelniający pomiędzy członami ruchomymi względem siebie przeznaczony jest zwłaszcza do uszczelniania tłoczyska i członów układu hydraulicznego.

Element uszczelniający pomiędzy członami (1, 2) ruchomymi względem siebie, umieszczony w rowku (5) w jednym z członów (1, 2), posiada część uszczelniającą (8), która wraz ze swą płaszczyzną uszczelniającą (10) tworzy liniowy styk, w co najmniej dwu wzajemnie rozdzielonych płaszczyznach promieniowych, z członem uszczelnianym (2), który jest podtrzymywany członem dociskowym (13), umieszczonym pomiędzy częścią uszczelniającą (8) a dnem rowka (5). Część uszczelniająca, na co najmniej jednej swej krawędzi posiada promieniowy kołnierz (9) stykający się z pierścieniem oporowym (14). (10 zastrzeżeń)

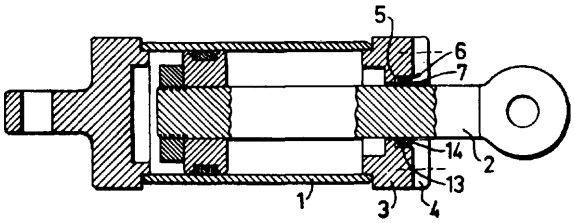

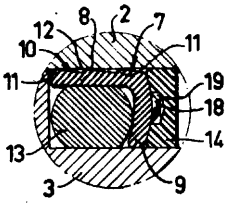

47f¹; F16l P. 173718 T 28.08.1974

Biuro Projektów Ciepłownictwa, Wodociągów i Kanalizacji „Cewok", Warszawa, Polska (Stefan Górecki, Jan Cypel).

Kompensator dławicowy

Kompensator dławicowy składa się z korpusu (3) z kołnierzem (15) w którym suwa się tuleja (4) zespolona z pierścieniem oporowym (14). Między korpusem (3) a tuleją (4) umieszczone jest szczeliwo (10), zaciskane między pierścieniem (2) a dławicą (1) śrubami (6) wyposażonymi w nakrętki (8) i (11) oraz tarcze (7). Pomiędzy tarczami (7) a kołnierzem (1') dławicy (1) usytuowane są na śrubach (6) sprężyny (9). Korpus (3) wyposażony jest również w smarownice (13), osadzone w zaworach (12), połączonych łącznikiem (16) z pierścieniem rozprowadzającym (5). Pierścień rozprowadzający (5) usytuowany jest między korpusem (3) a tuleją (4) po obu stronach szczeliwa (10).

(1 zastrzeżenie)

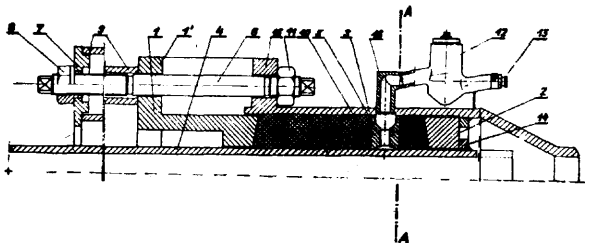

47f¹; F16l P. 174237 T 20.09.1974

Raciborska Fabryka Kotłów „RAFAKO", Racibórz, Polska (Tadeusz Gwizdak).

Podwieszeniowa podpora sprężynowa rurociągu o stałej sile oddziaływania

Podwieszeniowa podpora sprężynowa rurociągu o stałej sile oddziaływania, posiadająca ściskaną sprężynę i elementy giętkie, ma elementy giętkie (4) nawinięte co najmniej jednym obwodem na obrotowe rolki (2), mimośrodowo osadzone na sworzniach (3) w budowie (1) i zamocowane, jednymi końcami do śruby nastawczej (6) znajdującej się w podparciu (7) sprężyny (5), a drugimi końcami do belki nośnej (9). Obudowa (1) przystosowana jest do przymocowania do konstrukcji nośnej kotła, a belka nośna (9) posiada znany uchwyt do osadzenia rurociągu.

(1 zastrzeżenie)

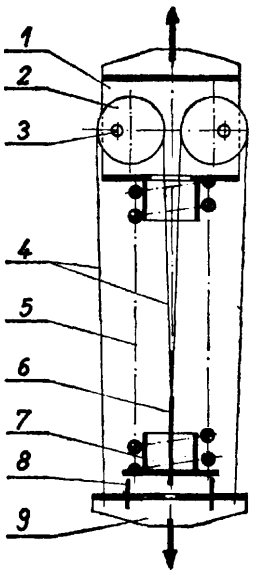

47f²; F16j **P. 173488** **15.08.1974**

Pierwszeństwo: 16.08.1973 — NRD (WP F16j/172936)

Ministerium für Verkehrswesen, Berlin, Niemiecka Republika Demokratyczna (Petr Fedorowitsch Archipow, Sergej Sergejewitsch Andrejew, Wladimir Michailowitsch Iljin, Reiner Seibt).

Pierścień samouszczelniający wargowy do sprzęgów powietrznych, zwłaszcza do automatycznych sprzęgów cięgłowo-zderznych pojazdów szynowych

Przedmiotem wynalazku jest pierścień samouszczelniający wargowy do sprzęgów powietrznych, zwłaszcza do automatycznych sprzęgów cięgłowo-zderznych pojazdów szynowych, przy czym pierścieniowy samouszczelniający pierścień wargowy ma na stronie zwróconej do przeciwsprzęgu ścięte krawędzie uszczelniające.

Istota wynalazku polega na tym, że:

Pierścieniowy samouszczelniający pierścień wargowy ma na swej zwróconej do przeciwsprzęgu stronie znaną w formie stożka ściętego powierzchnię uszczelniającą.

Zewnętrzna pobocznica (6) samouszczelniającego pierścienia wargowego jest zaopatrzona przez umieszczony w przybliżeniu równolegle do osi środkowej łącznik (1) w wystający ponad łącznik (1) zagięty kołnierz oporowy (2).

Zewnętrzna pobocznica (6) jest wsadzona w pierścień prowadzący (7), składający się szczególnie z odpornego na ścieranie tworzywa sztucznego.

W innym przykładzie wykonania zewnętrzna pobocznica (6) jest wykonana w przybliżeniu równolegle do środkowej osi samouszczelniającego pierścienia wargowego a prowadzenie ustnika (8) ma większą głębokość niż szerokość pobocznicy (6) względnie szerokość pierścienia prowadzącego (7). (2 zastrzeżenia)

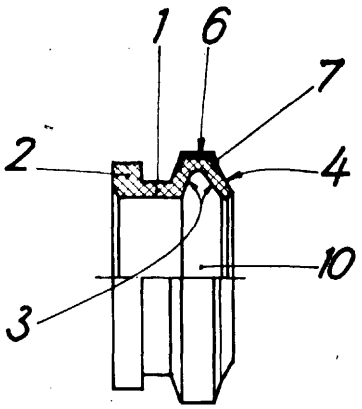

47f²; F16j **P. 174375** 27.09.1974

Pierwszeństwo: 28.09.1973 — RFN (nr P 23 48 816.6—12)

Howaldtswerke-Deutsche Werft AG., Hamburg i Kiel, Republika Federalna Niemiec.

Uszczelnienie wału obrotowego, zwłaszcza dla pochwy wału śrubowego

Wynalazek dotyczy uszczelniania wału obrotowego, zwłaszcza uszczelniania pochwy wału śrubowego w statkach, mających promieniowe pierścienie uszczelniające, przylegające szczelnie do wału lub tulei łożyskowej wału, względnie co najmniej jeden pierścień rezerwowy, umieszczony na elemencie nośnym. Pierścień ten lub pierścienie przemieszcza się w położenie robocze przez przesunięcie osiowe na wale.

Wynalazek charakteryzuje się tym, że element nośny (15) rezerwowego pierścienia uszczelniającego (20) lub kilku takich pierścieni, lub element nośny pracujących pierścieni uszczelniających jest umieszczony przesuwnie w kierunku osiowym w prowadnicach, znajdujących się na częściach obudowy uszczelnienia i posiada przestrzeń (21) dla doprowadzania czynnika roboczego pod ciśnieniem, szczególnie czynnika hydraulicznego w celu przesunięcia elementu nośnego pracujących lub rezerwowych pierścieni uszczelniających w położenie robocze na wale.

(6 zastrzeżeń)

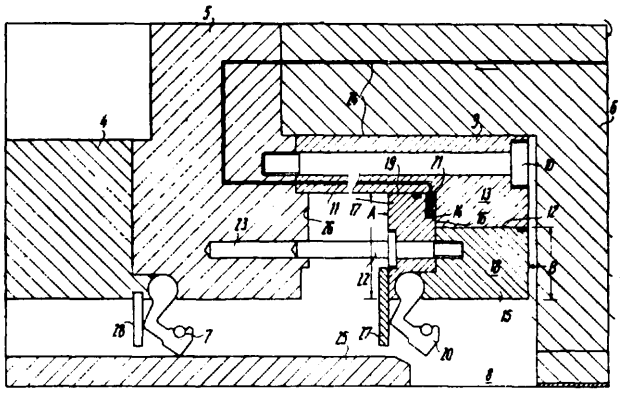

47f⁴; F16j **P. 174169** 18.09.1974

Pierwszeństwo: 18.09.1973 — St. Zjedn. Am. (nr 398351)
18.09.1973 — St. Zjedn. Am. (nr 398352)

Westinghause Electric Corporation, Pittsburgh, Pennsylvania, Stany Zjednoczone Ameryki (Maurice Lawrence Adams Jr, Albert Anthony Raimondi).

Urządzenie uszczelniające

Urządzenie uszczelniające według wynalazku zawierające wał obrotowy (12) przechodzący przez otwór w ścianie oddzielającej rejon wysokiego ciśnienia od rejonu niskiego ciśnienia, umieszczone wokół wału (12) zapobiegające przeciekom płynów, posiada uszczelkę ruchomą (36) i nieruchomą (41) otaczającą uszczelkę ruchomą (36) i współpracującą z nią, aby wytworzyć , uszczelnienie dynamiczne usytuowane osiowo od końca do końca urządzenia uszczelniającego. Część ruchoma uszczelki zawiera element przepustowy (48), mający względnie małą oporność przepływu dla płynu, do łączenia rejonu pośredniego (40) na osi uszczelki dynamicznej z przestrzenią (24) umieszczoną na zewnątrz rejonu (35) o niższym ciśnieniu, do którego dochodzi urządzenie uszczelniające. Przestrzeń (24) ma ciśnienie niższe od ciśnienia w rejonie (35) o niższym ciśnieniu.

Urządzenie uszczelniające stosuje się zwłaszcza w odśrodkowych sprężarkach chłodzących typu zwartego i szybkoobrotowego. (14 zastrzeżeń)

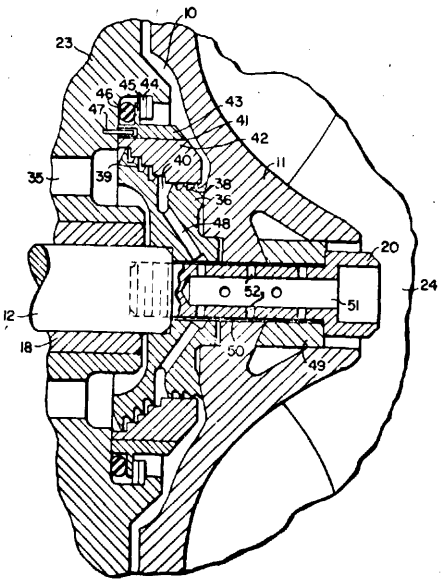

47g[1]; F16k **P. 167260** 11.12.1973

Zgłoszenie dodatkowe do zgłoszenia P. 146255

ASPA Zakłady Aparatury Spawalniczej im. Komuny Paryskiej, Wrocław, Polska (Włodzimierz Chomczyk, Włodzimierz Chlimoniuk).

Zawór tłoczny do maszyn sprężających czynnik, zwłaszcza do sprężarek

Zawór tłoczny, zwłaszcza do sprężarek, stanowiący uzupełnienie rozwiązania objętego zgłoszeniem P. 146255, składający się z elementu zamykającego, gniazda umieszczonego w cylindrze, głowicy, sprężyn i zderzaka posiada element zamykający składający się z co najmniej dwóch członów (1 i 2) tak wykonanych że każdy następny stanowi gniazdo z przylgą dla poprzedniego. Człon zewnętrzny opiera się o przylgę (4) gniazda (3) umieszczonego w cylindrze. Powierzchnia wewnętrzna wieloczłonowego elementu zamykającego jest położona po zamknięciu zaworu poniżej punktu zwrotnego tłoka (7). (2 zastrzeżenia)

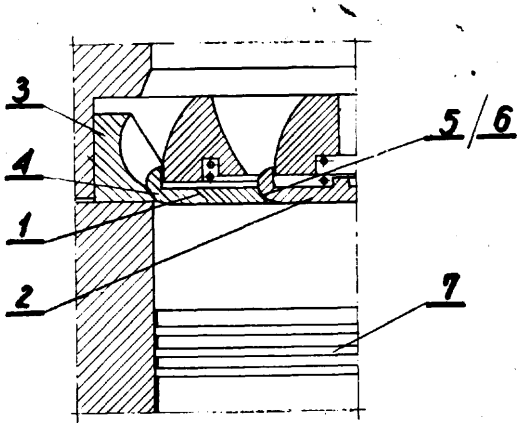

47g[1]; F16k **P. 173466 T** 13.08.1974

Odlewnia Żeliwa „Węgierska Górka", Węgierska Górka, Polska (Marian Brodka, Karol Dadok).

Urządzenie do szczelnego osadzania pierścieni w gniazdach części maszyn, zwłaszcza w armaturze przemysłowej

Urządzenie do szczelnego osadzania pierścieni metalowych w gniazdach części maszyn przeznaczone jest, zwłaszcza dla armatury przemysłowej.

Urządzenie składa się z mimośrodowego zespołu napędowego z mechanizmem zgniatającym osadzony pierścień, zespołu stołu obrotowego napędzanego mechanicznie, mechanizmu likwidującego ruch wahadłowy końcówki trzpienia nabijaka z nabijakiem i konstrukcji nośnej z osłonami. Zespół napędowy tworzy układ złożony z wału mimośrodowego (1) trzpienia nabijaka (2), łożysk roboczych (3) osadzonych w bocznych ściankach (4) konstrukcji nośnej, korpusów środkowych (5) z prowadnicami (6), śrubami nastawnymi (7) i trawersą (10). Do nastawiania nabijaka (11) na odpowiedniej wysokości służą koła łańcuchowe (8) z łańcuchem oraz koło ręczne z pokrętłem. Sprężyny (12) służą do zmniejszania szkodliwego działania luzów na gwincie w prowadnicach (6) i na śrubach nastawczych (7). Ramię usztywniające (13) likwiduje ruch wahadłowy nabijaka (11). Zespół stołu obrotowego tworzy układ złożony ze stołu obrotowego (14), stołu stałego (15), silnika elektrycznego (16), przekładni pasowej (17), przekładni zębatej czołowej (18), przekładni zębatej stożkowej oraz wału pionowego (20). Stół obrotowy ma wymienną płytę (21) i zabierak (22). Do wyłączenia ruchu obrotowego stołu (14) na krótki czas, w którym nabijak (11) uderza o pierścień osadzony, służy sprzęgło przeciążeniowe (23), którego regulację siły przenoszonej dokonuje się za pomocą nakrętki i sprężyny w korpusie (24). Mechanizm likwidujący ruch wahadłowy końcówki trzpienia (2) z nabijakiem (11) składa się z korpusu (25) z rolką prowadzącą (27), zamocowanego przesuwnie na poprzeczce (26). Nastawienie nabijaka (11) na odpowiednią wysokość kontroluje się za pomocą tabliczki ze skalą i strzałki wskaźnika. Wał mimośrodowy (1) napędzany jest od silnika elektrycznego za pomocą przekładni pasowej (30). Nabijak (11) składa się z korpusu (37) z półkolistym wybraniem (38) dla dolnego końca trzpienia nabijaka (2), płytki (40) mocującej sprężynowy pierścień (41). Roboczą część nabijaka stanowią kowadełka (42). Środkowy występ (43) stanowi prowadzenie centrujące nabijaka (11) w osadzonym pierścieniu. Rowek (44) na nabijaku (11) służy do zakładania rękojeści. (7 zastrzeżeń)

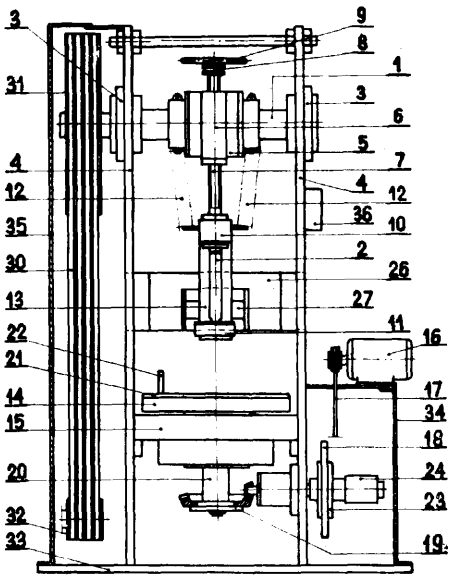

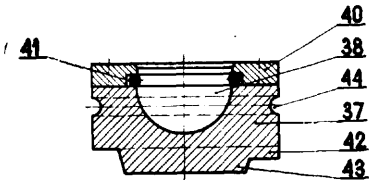

47g[1]; F16k **P. 173530** 16.08.1974

Pierwszeństwo: 23.08.1973 — St. Zjedn. Am. (nr 390883)

Ross Operating Valve Company, Detroit, Stany Zjednoczone Ameryki (Russell John Cameron).

Zespół zaworów bezpieczeństwa do urządzeń z napędem pneumatycznym

Zespół zaworów bezpieczeństwa do urządzeń z napędem pneumatycznym zawierający dwa zawory główne (18, 19) sterowane pneumatycznie, z których każdy ma człony zaworowe (21, 23) od strony zasilania i od strony wylotu do atmosfery z tym, że co najmniej jeden z tych zaworów głównych jest normalnie otwarty, tzn. ma otwarty człon zaworowy od strony zasilania, a zamknięty człon zaworowy od strony wylotu do atmosfery, gdy nie jest wysterowany.

Człony zaworowe (21, 23) obu zaworów (18, 19) od strony zasilania są połączone szeregowo między otworem (13) wlotowym i otworem (14) wylotowym, a człony zaworowe od strony wylotu do atmosfery są połączone rówolegle między otworem (14) wylotowym i otworem (17) do atmosfery.

Do sterowania normalnie zamkniętego zaworu, jeśli taki występuje, zastosowano normalnie zamknięty zawór pilotowy, a do zaworu lub zaworów normalnie otwartych — zawór pilotowy normalnie otwarty.

Przestawienie któregokolwiek zaworu w położenie wylotu do atmosfery odcina w ten sposób całkowicie zasilenie czynnikiem roboczym do otworu (14) wylotowego, powodując bezpośrednie połączenie z atmosferą o dużej pojemności nawet, jeśli drugi zawór znajduje się w położeniu pełnego lub częściowego otwarcia.
(2 zastrzeżenia)

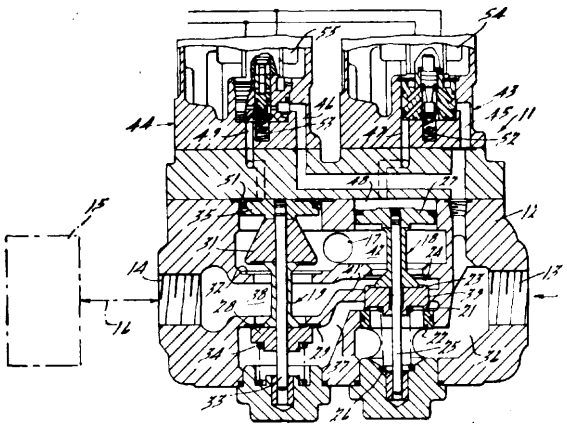

47g¹; F16k **P. 174238 T** **20.09.1974**

Politechnika Wrocławska, Wrocław, Polska (Eugeniusz Kalinowski, Jerzy Kuś).

Układ ogrzewania zaworu dławiącego

Przedmiotem wynalazku jest układ ogrzewania zaworu dławiącego, przeznaczony do zapewnienia prawidłowego działania zaworu, przy dopływie gazu o temperaturze niższej od wymaganej dla danego rodzaju zaworu i składu gazu.

Układ według wynalazku składa się z oporowych grzejników elektrycznych (2, 4) umieszczonych na siodłach (3) zaworu i na tulei (1) prowadzącej wrzeciono oraz indukcyjnej pętli (5) umieszczonej na wrzecionie (6) zaworu. Grzejniki (2, 4) i pętla (5) połączone są z układem elektrycznym składającym się z zasilacza (7), generatora mocy wysokiej częstotliwości, termometrycznego czujnika (9) i przetwornika (10).
(1 zastrzeżenie)

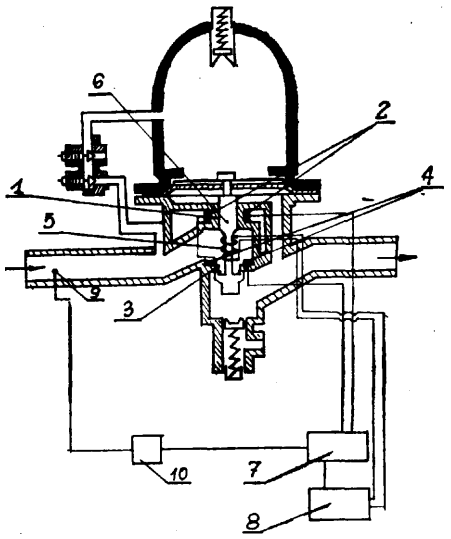

47g¹; F16k **P. 174240 T** **20.09.1974**

Politechnika Wrocławska, Wrocław, Polska (Eugeniusz Kalinowski, Jerzy Kuś).

Układ rozdzielania procesu dławienia

Przedmiotem wynalazku jest układ rozdzielania procesu dławienia umożliwiający wstępne obniżenie ciśnienia przed zaworem dławiącym a tym samym podwyższenie temperatury minimalnej w zaworze.

Układ według wynalazku składa się z dławiącego zaworu (1) oraz z umieszczonej w rurociągu (2) przed zaworem (1) spiralnie zwiniętej metalowej taśmy (3).
(1 zastrzeżenie)

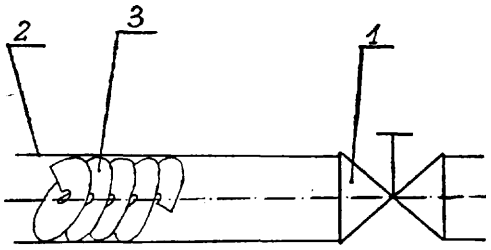

47g¹ F16k P. 174383 27.09.1974

Pierwszeństwo: 27.09.1973 — St.Zjedn. Am. (nr 401343)

Milwaukee Valve Company, Inc., Milwaukee, Stany Zjednoczone Ameryki.

Zawór motylkowy

Przedmiotem wynalazku jest zawór motylkowy stosowany do sterowania przepływem czynnika we wszelkiego rodzaju instalacjach.

Zawór ma korpus (12) z otworem przelotowym i wałek (18) osadzony obrotowo w korpusie i uszczelniony motylek umieszczony na wałku. Motylek ma dwie cienkie tarcze (64) zwrócone ku sobie, przy czym w każdej z tarcz jest ukształtowany półcylindryczny rowek (66) współpracujący z obwodowym rowkiem drugiej symetrycznej tarczy motylka tworząc piastę obejmującą wałek (18). Każda z tarcz motylka ma na obwodzie kołnierz (68) oddalony od płaszczyzny styku obu tarcz (64). Kołnierze (68) obu tarcz ściskają pierścień uszczelniający (54).
(9 zastrzeżeń)

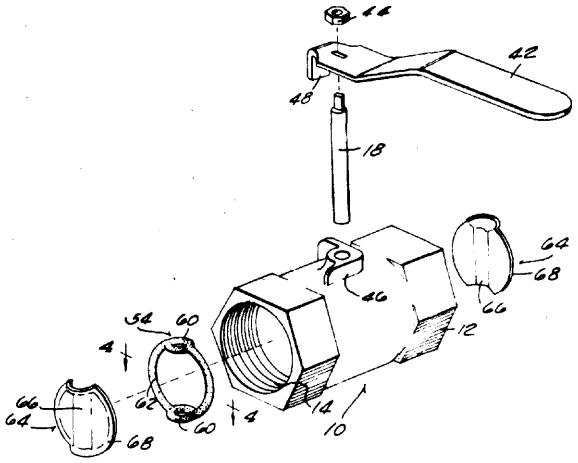

47h; F16h P. 160742 14.02.1973

Henryk Byrski, Tomice, Polska (Henryk Byrski).

Przekładnia bezstopniowa

Przekładnia bezstopniowa wg wynalazku składająca się z wałka (1) wejściowego, kół zębatych (2), (3) i osadzonego przesuwnie na wałku (4) koła zębatego (5) współpracującego z tarczą (6) posiada koła obiegowe (9), (11) wraz z mechanizmem zapadkowym (10). Koła obiegowe (9), (11) z mechanizmem zapadkowym (10) są osadzone na ramionach (7). Koło obiegowe (9) współpracuje z kołem napędzającym (8) a koło obiegowe (11) z kołem zębatym wyjściowym (12).
(2 zastrzeżenia)

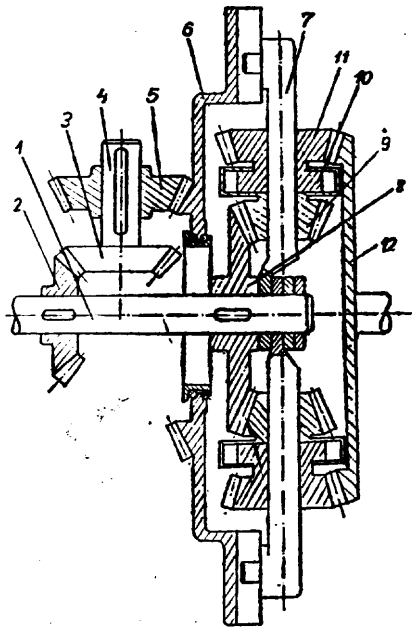

47h; F16h P. 170186 T 08.04.1974

Pierwszeństwo: 10.04.1973 — RFN (P 2317852.1)

De. Ing h.c. F. Porsche Aktiengesellschaft, Stuttgart-Zuffenhausen, Federalna Republika Niemiec.

Urządzenie synchronizujące, w szczególności do skrzyń biegów pojazdów mechanicznych

Przedmiotem wynalazku jest urządzenie synchronizujące w szczególności do skrzyń biegów pojazdów mechanicznych.

Urządzenie ma pierścień synchronizujący (11) oraz element blokujący (21), który w czasie synchronizacji opiera się o zderzak (27) umieszczony w wycięciu (29) piasty (13) członu sprzęgającego (4) i zakotwiony pomiędzy końcami pierścieniowego elementu blokującego (21). Zderzak (27) w kierunku obrotów (A) jest oparty prostopadłą powierzchnią (30) na prostopadłej powierzchni bocznej (31) wycięcia (29) i w kierunku obrotów (B) powierzchnią oporową (32) na prostopadłej powierzchni bocznej (33) wycięcia (29).

(12 zastrzeżeń)

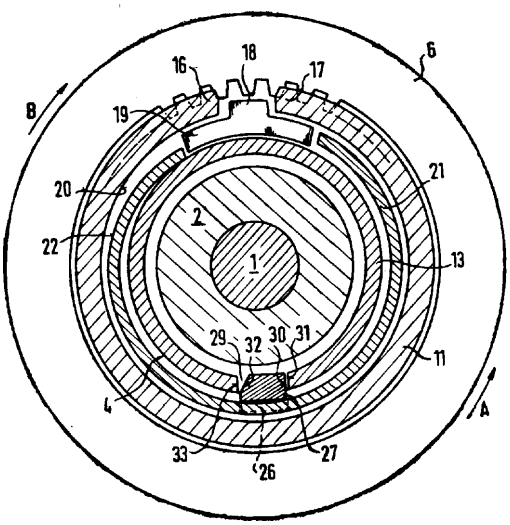

47h; F16h P. 170746 T 30.04.1974

Wyższa Szkoła Inżynierska, Lublin, Polska (Jan Baranowski, Tadeusz Wangrat, Jerzy Kiełbiński).

Mechanizm zamieniający ruch obrotowy na ruch wahadłowy, zwłaszcza do napędu maszyn zmęczeniowych na skręcanie

Istotą wynalazku jest to, że mechanizm ma wał Cardana (1) zamocowany mimośrodowo jednym końcem w tarczy (2) napędzanej silnikiem (10) a drugim końcem połączony z mechanizmem wahadłowym (6), który przy zmianie położenia tarczy (2) wywołuje wychylenia kątowe tarczy (8) względem stałego punktu obrotu (B). (1 zastrzeżenie)

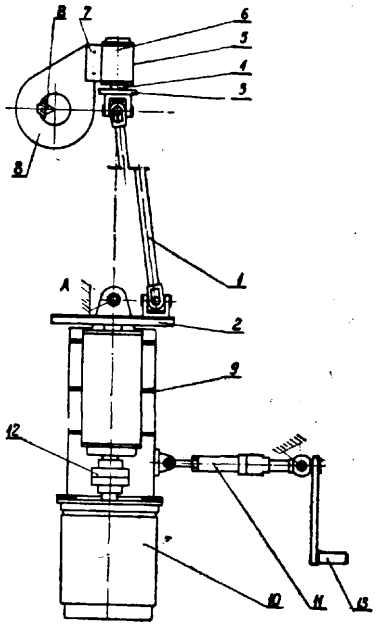

47h; F16h P. 171687 T 05.06.1974

Politechnika Częstochowska, Częstochowa, Polska (Stefan Waczyński, Zdzisław Kita).

Przekładnia zębata wielostopniowa

Przekładnia składa się z wałka czynnego (1) z osadzonymi na nim przełączalnie dwoma kołami zębatymi (2, 3), które współpracują z kołami zębatymi (5, 6) osadzonymi trwale na pierwszym wałku pośrednim (4).

Na drugim wałku pośrednim (7) osadzone są przełączalnie cztery koła zębate (8, 9, 10, 11), z których dwa współpracują z kołami zębatymi (13, 14) osadzonymi trwale na trzecim wałku pośrednim (12), a na wałku biernym (15) osadzone są przełączalnie dwa koła zębate (16, 17).

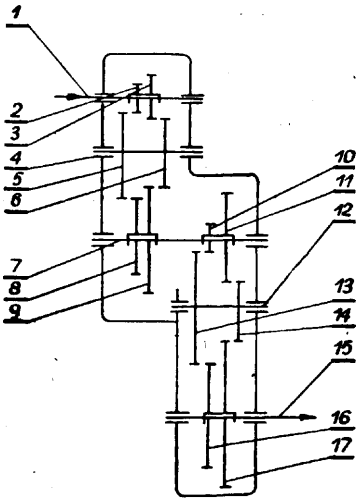

Szesnaście prędkości obrotowych wałka biernego (15) tworzy dwuilorazowy ciąg geometryczny. Proponowane rozwiązanie umożliwia uzyskiwanie szesnastu prędkości obrotowych za pomocą dwunastu kół zębatych tak skojarzonych kinematycznie, że wałki przekładni są krótsze od stosowanych w dotychczasowych przekładniach zębatych, co zwiększa sztywność łańcucha kinematycznego przekładni. (1 zastrzeżenie)

47h; F16h **P. 173648** 23.08.1974

Pierwszeństwo: 27.08.1973 — USA (nr 392,140)

Clark Eguipment Company, Buchanan, Stany Zjednoczone Ameryki (Ronald Loren Sisson, Philip Joseph Dreves, James Edward Shellberg, Burton Sanford Zeller).

Przekładnia zębata

Przekładnia zębata przeznaczona jest do przenoszenia napędu z silnika na układ jezdny ciężkich pojazdów terenowych.

Przekładnia zębata (10), wielostopniowa, zawiera wał wejściowy (14), na którym osadzone jest koło zębate (34), wał (24) usytuowany w jednej płaszczyźnie z wałem (14), koło zębate (36) usytuowane obrotowo na wale (24) i współpracujące z kołem zębatym (34), wał (18) leżący w jednej osi z wałem (14), sprzęgło (38) sprzęgające wał (14) z wałem (18), drugie sprzęgło (50) sprzęgające koło zębate (36) z wałem (24), koło zębate (52) osadzone na wale (18), koło zębate (54) osadzone na wale (24) i zazębione z kołem zębatym (52), wał (26) usytuowany w jednej osi z wałem (24) lub z wałem (18), trzecie sprzęgło (58) sprzęgające wał (26) z wałem (24), koło zębate (62) osadzone obrotowo na wale (26), czwarte sprzęgło (64) sprzęgające koło zębate (62) z wałem (26), koło zębate (66) osadzone na wale (26), wał wyjściowy (16) oraz urządzenie do łączenia wału wyjściowego (16) co najmniej z kołami zębatymi (62, 66). Wszystkie wały (14, 18, 24, 26, 16) usytuowane są w jednej płaszczyźnie.

(10 zastrzeżeń)

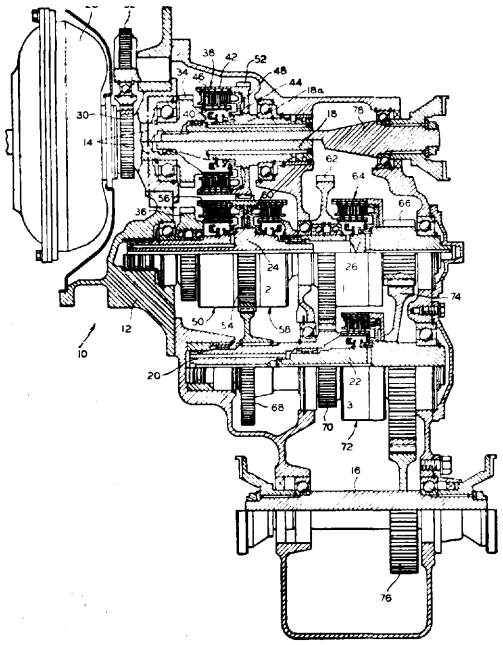

47k; **B65h** P. **173676** T 31.08.1974

Przedsiębiorstwo Robót Górniczych, Wałbrzych, Polska (Witold Stączek, Stanisław Kulesza, Ryszard Kozłowski, Marian Kwiecień).

Urządzenie do przewijania **lin**

Urządzenie przeznaczone jest do przewijania lin z bębnów handlowych w krążki o określonej długości zwiniętej liny. Urządzenie ma na końcu ułożyskowanego wału (1) osadzony bęben linowy dzielony poprzecznie, którego wewnętrzny segment (2) jest trwale osadzony na wale (1), zaś wewnętrzny segment (3) jest osadzony na wale suwliwie i zabezpieczony śrubą (4) wkręcaną osiowo w wał (1). Na przeciwległym końcu wału (1) osadzone jest cierne stożkowe sprzęgło którego jedna tarcza jest osadzona suwliwie na wale (1), zaś druga tarcza zakończona jest elementem przekładni i jest ułożyskowana na wale.

Do odpowiedniego wysięgnika (8) mocowane jest przegubowo ramię (11) na końcu którego osadzony jest przegubowo prowadnik (13) liny wraz ze znanym licznikiem długości. Pomiędzy bębnem handlowym a prowadnikiem (13) na osi równoległej do bębna (2, 3) osadzone jest suwliwie i obrotowo linowe koło (15).

(2 zastrzeżenia)

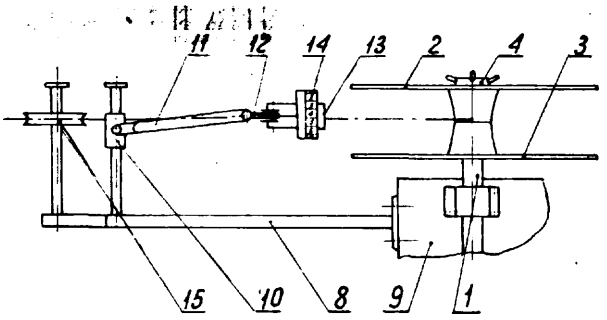

47g[1]; **F16k** P. 174315 T 24.09.1974

Bielska Fabryka Armatur „Befa", Bielsko-Biała, Polska (Antoni Muś, Stanisław J. Szeląg).

Zawór zaporowo zwrotny

Rozwiązanie według wynalazku można w zasadzie kojarzyć z dowolnym zaworem zaporowym, wyposażonym w zawieradło z kanałem przepływowym, a istota rozwiązania polega na tym, że we wspomnianym kanale umocowany jest — korzystnie rozłącznie — element lub zespół, w zasadzie również dowolny, działający samoczynnie jako zawór zwrotny.

Zawór według wynalazku posiada osadzony w kanale (1) zawieradła (2) kurkowego zaworu kulowego zawór zwrotny płytkowy. Zawieradło (2) może być obracane wokół osi pionowej w zakresie kąta pełnego. Przewiduje się układ wskazujący lub/oraz ustalający położenie zawieradła (2).

W kadłubie (9) na wprost kanału (1) w położeniu całkowitego zamknięcia, przewiduje się otwór z pokrywą lub/oraz wziernikiem, umożliwiający montaż i demontaż lub/oraz obserwowanie zaworu zwrotnego bez wymontowywania całego zaworu z izolacji.

(5 zastrzeżeń)

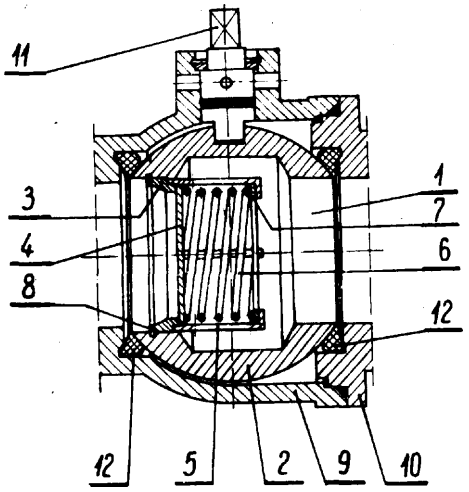

48a; C23b P. 167771 30.12.1973

Instytut Mechaniki Precyzyjnej, Warszawa, Polska (Andrzej Kozłowski, Helena Białostocka, Hanna Kołankowa).

Środek do fosforanowania stali przed obróbką plastyczną na zimno

Środek według wynalazku charakteryzuje się tym, że zawiera w postaci koncentratu **160—225** g/l jonów ortofosforanowych, **300—380** g/l jonów azotanowych, **200—270** g/l jonów cynkowych, **1,5—7,5** g/l jonów niklawych i **1,0—9,0** g/l jonów miedziowych, a ponadto zawiera dodatkowo do 10 g/l estrów organicznych kwasu fosforowego, jako dodatku zmniejszającego wielkość kryształów w powłoce. (2 zastrzeżenia)

48a; C23b P. 173261 T 03.08.1974

Wyższa Szkoła Inżynierska im. J. J. Śniadeckich, Bydgoszcz, Polska (Stanisław Frąckiewicz, Andrzej Brychczyński, Roman Piechocki).

Kąpiel do galwanicznego cynkowania z połyskiem

Przedmiotem wynalazku jest kąpiel do galwanicznego cynkowania z połyskiem. Kąpiel wg wynalazku charakteryzuje się tym, że zawiera obok soli cynku polihydroksykwas lub jego sól, kwas borny lub jego sól oraz siarczan sodowy i aldehydy aromatyczne, przy czym stosunek molowy cynku do polihydroksykwasu lub jego soli zawarty jest w granicach od 1 : 0,2 dp 1 : 1,3 oraz stosunek molowy cynku do kwasu bornego lub jego soli zawarty jest w granicach od 1 : 0,5 do 1 : 2,3.

Kąpiel według wynalazku nadaje się szczególnie do cynkowania w urządzeniach obrotowych. (1 zastrzeżenie)

48b; C23c P. 174155 T 17.09.1974

Instytut Tele- i Radiotechniczny, Warszawa, Polska (Edward Gmyrek, Krzysztof Fijałkowski, Zygmunt **Oszczyk,** Chrystian Grochowski, Andrzej Brzeziński).

Układ zasilacza służącego do zasilania elektrod działa elektronowego

Przedmiotem wynalazku jest układ zasilacza służącego do zasilania elektrod działa elektronowego, umożliwiający automatyczny przebieg procesu naparowywania.

W układzie tym **zasilacz** napięcia anodowego oparty o transformator (5) i wyjście (10) połączony jest galwanicznie końcówką wyjściową **(—An)** z obwodem wyjściowym zasilacza napięcia żarzenia opartego o transformator (14) i wyjście (15) w miejscu wyjścia symetrycznego z transformatora (14) oraz elektroniczne układy sterujące (19), (23) i (13) włączone są w obwód pętli ujemnego sprzężenia zwrotnego między obwodem anodowym (10) a obwodem zasilania autotransformatora (11) składającej się z rezystora (8), łącza (16), przełącznika (17), łącza (18), układu (19), łącza (22), układu wytwarzania impulsów sterujących (23), łącza (24), bloku sterującego (13). (2 zastrzeżenia)

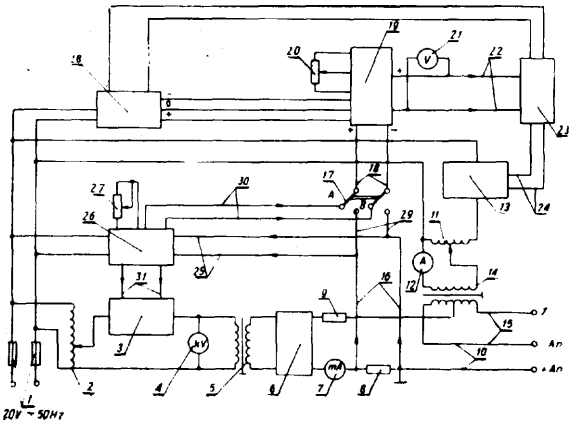

48b; C23c **P. 174253** 21.09.1974

Pierwszeństwo: 21.09.1973 — St. Zjedn. Am. (nr 399646)

Oxy Metal Industries Corporation, Warren, Stany Zjednoczone Ameryki.

Sposób wytwarzania odpowiednich na korozję powierzchni żelaznych, wyroby otrzymane tym sposobem oraz wodna zawiesina do stosowania sposobu

Sposób wytwarzania odpornych na korozję powierzchni żelaznych polega na kontaktowaniu oczyszczonych powierzchni z kąpielą zawierającą chrom sześciowartościowy i przewodzący węgiel w postaci zawiesiny w takiej ilości by uzyskiwana powierzchnia była **spawalna** sposobem zgrzewania oporowego, przy czym kąpiel dodatkowa może zawierać żywice organiczne i jony fosforowe.

Wodna zawiesina traktowania powierzchni metali w celu utworzenia na nich odpornych na **korozję** pokryć charakteryzuje się tym, że zawiera związek sześciowartościowego chromu i przewodzący węgiel w stosunku wagowym **0,02—50** : 1. (12 zastrzeżeń)

48b; C23c P. 174254 21.09.1974

Pierwszeństwo: 21.09.1973 — St. Zjedn. **Am.** (nr 399647; nr 399648)

Oxy Metal Industries Corporation, Warren, Stany Zjednoczone Ameryki.

Jednoetapowy sposób wytwarzania na powierzchniach metali powłok antykorozyjnych i kąpiel wodna stosowana do tego sposobu

Jednoetapowy, nieelektrolityczny sposób pokrywania powierzchni metali powłokami antykorozyjnymi polega na tym, że czyste powierzchnie metaliczne traktuje się wodnym roztworem zawierającym związek **sześciowartościowego** chromu, jony fosforanowe i żywicę błonkotwórczą. Po wysuszeniu powłoka stanowi doskonałe podłoże dla nakładanej następnie farby. W celu utrzymania wysokiej jakości powłok, do kąpieli dodaje się okresowo lub w sposób ciągły roztwór uzupełniający w zasadzie o tym samym stężeniu składników co w pierwotnej kąpieli. Pokrywa się powierzchnie żelazne, cynkowe, glinowe dowolnym, znanym sposobem zapewniającym uzyskanie warstwy o pożądanej jednolitości.

Kąpiel według wynalazku zawiera żywicę organiczną, fosforan i związek sześciowartościowego chromu w stosunku wagowym żywicy w stanie stałym: PO_4: równoważnika CrO_3 wynoszącym **0,1—5** : 1 : **0,1—5.** Kąpiel zawiera również jony azotanowe, przy czym stosunek wagowy NO_3 : PO_4 wynosi co najmniej 0,1 : 1. (12 zastrzeżeń)

48b²; C23c P. 167207 10.12.1973

Zgłoszenie dodatkowe do patentu nr 68331

Kieleckie Zakłady Wyrobów Metalowych, Kielce, Polska (Bolesław Głuchowski, Eryk **Kałandyk,** Roman Podsiadło).

Odrdzewiacz do usuwania produktów korozji z powierzchni żelaza, zwłaszcza stali

Odrdzewiacz do usuwania produktów korozji z powierzchni żelaza, zwłaszcza stali, wg patentu nr 68331, charakteryzuje się tym, że zawiera **30—35** części wagowych kwasu ortofosforowego o ciężarze właściwym **1,579—1,71, 10—20** części wagowych alkoholu etylowego, 60,0 części wagowych octanu butylu, lub 30,0 części wagowych" octanu etylu. Odrdzewiacz nakłada się na skorodowane powierzchnie przy pomocy pędzla, tamponu lub pistoletu natryskowego. (2 zastrzeżenia)

48d[1]; C23f **P. 173872 T** 04.09.1974

Ośrodek Badawczo-Rozwojowy Mechanizacji Produkcji Zwierzęcej „Meprozet", Gdańsk, Polska (Stanisław Stężała, Zbigniew Głowinkowski, Andrzej Kitowski).

Sposób eliminowania makroogniw korozyjnych w urządzeniach odcinających przepływ cieczy

Sposób eliminowania makroogniw korozyjnych w urządzeniach odcinających przepływ cieczy, zwłaszcza w poidłach dla zwierząt polega na pokryciu powierzchni elementów metalowych tych urządzeń, które posiadają potencjały elektrochemiczne różne od potencjału niklu w stanie pasywnym w roztworach wodnych zawierających jony chlorowe, powłoką fosforoniklową zawierającą 3—15% fosforu, przy czym w/w powłokę nakłada się metodą chemiczną.

(3 zastrzeżenia)

48d[2]; B08b P. 173307 07.08.1974

Pierwszeństwo: 08.08.1973 — Szwecja (nr 73-10894-6)

Uddeholms Aktiebolag, Uddeholm, Szwecja (Kurt A. Holms).

Urządzenie do mycia przedmiotów o kształcie płytkowym oraz sposób mycia przedmiotów o kształcie płytkowym

Urządzenie do mycia przedmiotów płytkowych zawiera wannę z płynem czyszczącym, wewnątrz której usytuowane są obrotowo szczotki (18). Wanna podzielona jest przegrodami (9, 10) o różnych wysokościach na komory (5, 6, 7). Przeznaczone do mycia przedmioty (1) przenoszone są w koszach (2) zamocowanych do taśm przenośnikowych (3). W każdej komorze (5, 6, 7) znajdują się nie więcej jak dwie szczotki (18) obracające się przeciwnie względem siebie tworząc wypukły menisk płynu czyszczącego.

Sposób mycia przedmiotów płytkowych polega na przemieszczaniu zawieszonych przedmiotów nad wanną, w której obracają się szczotki zanurzone w płynie czyszczącym obmywając przedmioty czyszczone, a na początku i na końcu wanny przedmioty czyszczone natryskuje się płynem czyszczącym od strony przeciwnej do powierzchni mytej za pomocą szczotek.

Wynalazek znajduje zastosowanie zwłaszcza do mycia płytek z drukowanymi obwodami elektronicznymi.

(11 zastrzeżeń)

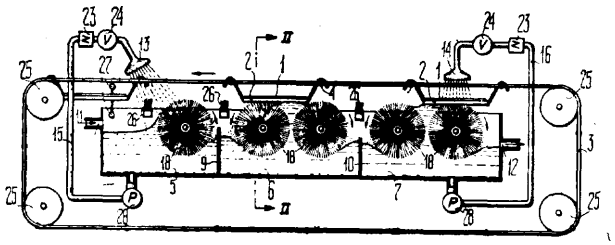

49a; B23b P. 166363 06.11.1973

Stanisław Sciga, Piastów, pow. Pruszków, Polska (Stanisław Sciga).

Łożyskowanie wrzeciona, zwłaszcza wiertarki ręcznej

Łożyskowanie wrzeciona, zwłaszcza wiertarki ręcznej posiadającej łożysko promieniowe w formie tulei (2) i (3), a przy końcówce z uchwytem stożkowym — łożysko oporowe, charakteryzuje się tym, że przednie łożysko oporowe jest łożyskiem podwójnym. Pierścień (4) łożyska oporowego osadzony na wrzecionie (1) posiada poprzeczne rowki na bieżni, których ilość jest większa od ilości kulek. Bieżnia styka się z kulkami umieszczonymi w nieruchomym koszyczku składającym się z segmentów obrotowo zamocowanych na sworzniu (10). Widełki segmentów są połączone z krzywką czołową pierścienia regulacyjnego (16), którego obrót zmienia równomierność podziałki rozstawienia kulek. Łożyskowanie wg wynalazku umożliwia uzyskanie drgań poosiowych wiertła o regulowanej częstotliwości i energii.

Nastawy pierścienia przeznaczone są do wiercenia w betonie i stali wiertłami o większej i mniejszej średnicy. Łożyskowanie umożliwia wydajne wiercenie w metalu przy mniejszej sile ręcznego docisku.

(3 zastrzeżenia)

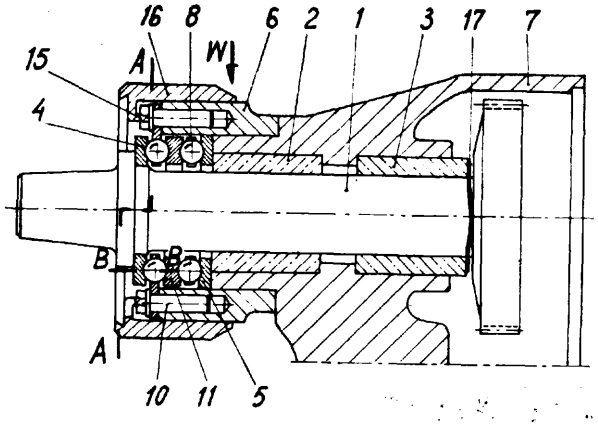

49a; B23b P. 167028 03.12.1973

Fabryka Samochodów Ciężarowych im. Bolesława Bieruta, Lublin, Polska (Julian Marszałek).

Przyrząd wiertarski

Przedmiotem wynalazku jest przyrząd wiertarski, zwłaszcza do mocowania przedmiotów wysokich. Przyrząd wiertarski składa się z korpusu (1) i płyty wiertarskiej (2) mającej czop (3), którym jest osadzona przesuwnie w gnieździe (4) wykonanym w korpusie (1) w postaci tulei (10). Płyta wiertarska (2) zamocowana jest przy pomocy sworznia (5) i sprężyny (8) osadzonych w otworze (9) czopa (3) i w gnieździe (4), przy czym w korpusie (1) są wykonane oporowe powierzchnie (12), zabezpieczające płytę wiertarską przed obrotem. Obrabiany przedmiot umieszcza się na płycie (13) i unieruchamia poprzez dociśnięcie do niego płyty wiertarskiej (2) za pomocą nakrętki (7). Przyrząd wiertarski według wynalazku ma zastosowanie do mocowania przedmiotów wysokich i do obróbki grupowej. (1 zastrzeżenie)

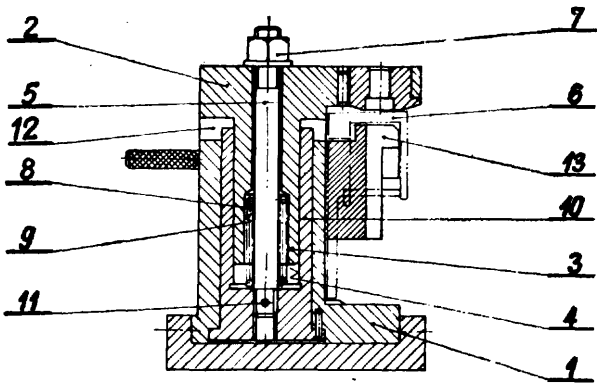

49a; B23b P. 172363 T 01.07.1974

Politechnika Częstochowska, Częstochowa, Polska (Bogdan Zając i Bogdan Dziubiński).

Uchwyt samocentrujący do narzędzi wiertarskich

Uchwyt samocentrujący do narzędzi wiertarskich składa się z korpusu (1) w postaci cylindra zaopatrzonego na obwodzie w otwory (2), których osie są

równoległe do osi korpusu (1). Na zewnętrznej części cylindrycznej korpusu (1) osadzona jest przemieszczająca się poosiowo nakrętka (10). W otworach (2) osadzone są obrotowo-przesuwnie trzpienie (3), których powierzchnie czołowe opierają się o czołową powierzchnię nakrętki (10). Każdy z trzpieni (3) zaopatrzony jest w kanał (4) w postaci linii śrubowej, w którym znajduje się kołek (5) trwale osadzony w korpusie (1) oraz w osadzone mimośrodowo szczęki (7) mocujące narzędzie. (1 zastrzeżenie)

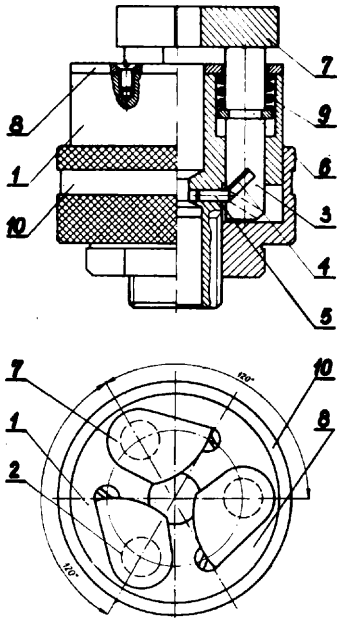

49a; B23b P. 172376 T 01.07.1974

Wyższa Szkoła Inżynierska, Opole, Polska (Ryszard Ciecierski, Jan Darlewski, Waldemar Matlachowski).

Zestaw szczęk uchwytu membranowego

Zestaw szczęk uchwytu membranowego do obróbki skrawaniem umożliwia kompensację błędów środkowania. W obudowie szczęk (7) umieszczony jest przesuwnie wymienny element ustalająco-mocujący (11), zakończony podcięciem sprężystym (15), a obudowa szczęk (7) połączona jest z membraną (1). Element ustalająco-mocujący (11) ustawiony jest w szczęce za pomocą płytek wzorcowych (16). W płaszczyźnie prostopadłej do powierzchni przedmiotu obrabianego (6) usytuowany jest wysuwnie element ustalająco-mocujący (11), zaopatrzony w sprężynę (12) zapewniającą stały kontakt elementu ustalająco-mocującego (11) z powierzchnią oporową płytki wzorcowej (16) lub obudowy szczęki (7). (3 zastrzeżenia)

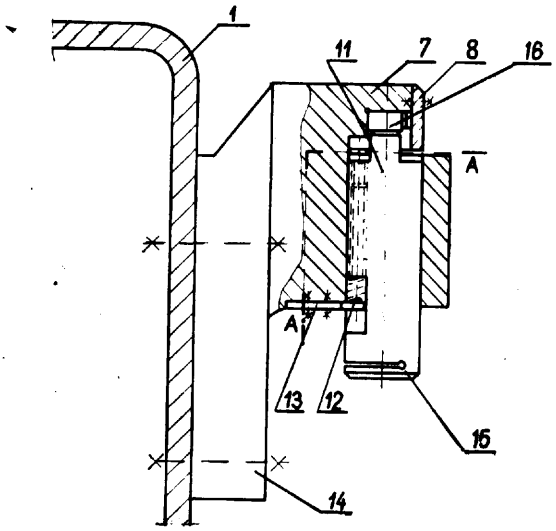

49a; B23b P. 173666 T 26.08.1974

Huta 1-go Maja, Przedsiębiorstwo Państwowe, Gliwice, Polska (Adam Huk, Leszek Ślusarczyk, Henryk Milka, Zygmunt Czyżewski, Piotr Śledziński, Edmund Portiuk, Tadeusz Szaluś).

Wiertarka do wiercenia otworów w czołach walców zwłaszcza osi kolejowych

Wiertarka do wiercenia otworów w czołach walców zwłaszcza osi kolejowych, ma na łożu (1) ustawione przesuwnie płyty (4) z wrzeciennikiem (2) do wiercenia i wrzeciennikami (3) do pogłębiania otworów oraz przesuwny stół (5) poruszający się w kierunku poprzecznym do osi łoża, po ślizgowych prowadnicach (10) ze zderzakami (11). Na stole (5) ustawione są uchwyty (6) do podtrzymywania obrabianego przedmiotu (7) oraz konik stały (8) i konik przesuwny (9). Każdy konik ma przesuwny kieł (15) z wyrównawczą sprężyną oraz usytuowaną koncentrycznie z kłem obrotową tarczę (17), z prowadzącymi wiertła tulejami (18) oraz otworami (19). Koniki zaopatrzone są w nastawne zderzaki (20) i (21) ograniczające obrót tarczy (17). W korpusach koników wykonane są kanały (25) i (26) do doprowadzania płynu chłodzącego do wierteł oraz spływy (22) do doprowadzania płynu i wiórów. Przy jednym zamocowaniu w kłach obrabianej osi można wykonać wiercenie i pogłębianie wszystkich otworów na obu powierzchniach czołowych. (2 zastrzeżenia)

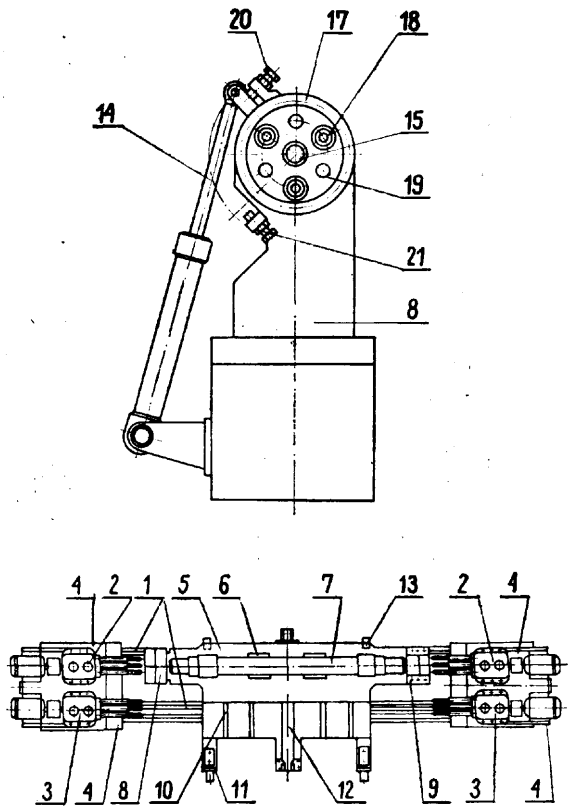

49b; B23c P. 173283 T 06.08.1974

Biuro Projektów Przemysłu Hutniczego „Biprohut" Oddział w Warszawie, Warszawa, Polska (Marian Langer, Witold Udziela).

Urządzenie do mechanicznej obróbki prętów

Urządzenie do mechanicznej obróbki prętów, przeznaczone do pracy w hutnictwie przy wykańczającej obróbce prętów składa się z podstawy (1) i przesuwnie w niej umieszczonego korpusu (2). W korpusie znajduje się silnik i przekładnia zębata (4) napędza-

jąca główny wał napędowy (5), zakończony prowadnicami (6) i przesuwnymi sankami (7). Sanki połączone są z rolką (8) toczącą się obwiedniowo po torze (9), który związany jest z korpusem (2). Na sankach zamocowany jest przesuwnie silnik (10) z osadzoną tarczą szlifierską (11). (1 zastrzeżenie)

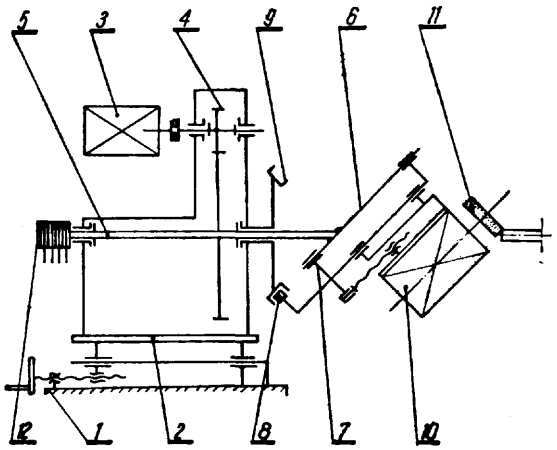

49h; B23k **P. 167663** 27.12.1973

Instytut Spawalnictwa, Gliwice, Polska (Jerzy Ozaist, Ludwik Modrzyk, Zbigniew Krystek).

Urządzenie do spawania metodą TIG z układem wypełniania krateru

Urządzenie do spawania metodą TIG z układem wypełniania krateru, składa się ze spawalniczego transformatora (1), w którego obwód wtórny włączane jest uzwojenie robocze małogabarytowego transduktora (2), bocznikowane stykami stycznika (3). Uzwojenie sterujące transduktora (2) jest podłączone do zespołu (4) sterowania. (1 zastrzeżenie)

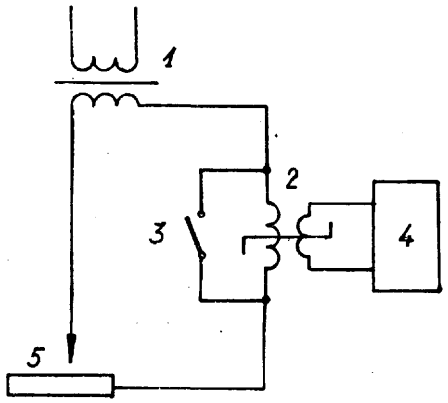

49h; B23k **P. 173239 T** **02.08.1974**

Biuro Projektowo-Technologiczne Przemysłu Maszyn Rolniczych, Poznań, Polska (Wincenty Karol Knapski).

Ssawka dla stanowisk spawalniczych zwłaszcza przy spawaniu elementów przestrzennych średnio- i wielogabarytowych

Ssawka dla stanowisk spawalniczych zwłaszcza przy spawaniu elementów przestrzennych średnio- i wielogabarytowych polega na tym, że w końcówce stałej instalacji (1) ssącej zainstalowany jest obrotowo łącznik (2), na którym osadzone są obrotowo na ramionach (3) rolki (4) i (5) odległe od siebie w pionie. Do łącznika (2) przyłączony jest giętki przewód (6), na końcu którego zamocowana jest ssawna końcówka (7) ukształtowana kielichowo. W osi dolnej rolki (5) zamocowane jest ruchomo, końcem, jedno ramię (8) układu dźwigniowego, równoważnego końcówki ssawnej i przewodu giętkiego. Na drugim końcu tego ramienia osadzona jest obrotowo, ze sprzęgłem ciernym rolka (9) oraz koniec ramienia (10). Drugi koniec tego ramienia ma również rolkę (11) ze sprzęgłem ciernym i ruchomo osadzone ramię (12), którego drugi koniec połączony jest sztywno z ssawną końcówką (7). Na rolkach (4, 5, 9 i **11)** założona jest linka (13) **ze** sprężyną (14) w taki sposób, że tworzy wraz z ramieniem (10) wielobok zamknięty. (1 zastrzeżenie)

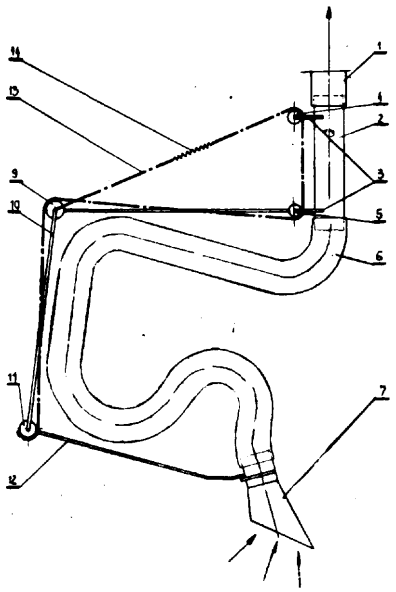

49h; B23k **P. 173504 T** 15.08.1974

Zakład Podzespołów Radiowych „Omig", Przedsiębiorstwo Państwowe, Warszawa, Polska (Stanisław Kalinowski, Aleksander Solecki).

Sposób automatycznego lutowania współosiowo końcówek rezystora

Sposób automatycznego lutowania współosiowo końcówek rezystora znamienny tym, że położenie względem siebie walca rezystora z końcówką lutowniczą oraz grotu lutowniczego jest zmienne, przy czym jeden lub oba te elementy są ruchome jednocześnie liniowo względem siebie i obrotowo względem własnych osi, z dozowaniem spoiwa na grot lutowniczy i dozowaniem topnika na powierzchnię czołową walca rezystora. (1 zastrzeżenie)

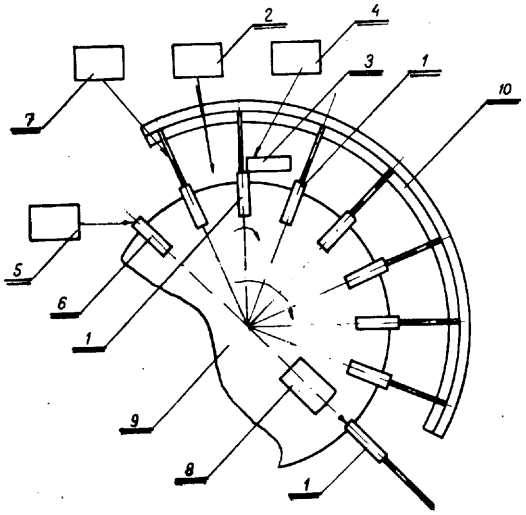

49h; B23k P. 173559 T 19.08.1974

Zakłady Elektroniczne im. F. Zubrzyckiego „Warel", Warszawa, Polska (Władysław Mirek, Paweł Biedrzycki, Edward Miroch).

Zgrzewarka łukowa kondensatorowa

Zgrzewarka łukowa kondensatorowa składa się z zestawu do samoczynnego przesuwania elementu zgrzewczego złożony z układu, w którym wysokość napięcia ładowania baterii kondensatorów jest porównywana z napięciem wzorcowym uzyskanym w wyniku podziału napięcia stabilizowanego przez stabilistor i występującym na oporniku dzielnika oraz z różnicowego układu tranzystorowego zabezpieczonego diodami i tranzystora sterującego przekaźnikiem zasilającym ze źródła pomocniczego elektromagnes z elektrodą i elementem zgrzewczym przesuwanym pod naciskiem sprężyny.

Zgrzewarka według wynalazku charakteryzuje się również tym, że posiada trzy obwody blokady zabezpieczające przed niepożądanym pojawieniem się napięcia na elektrodzie zgrzewalniczej w różnych fazach pracy procesu zgrzewania. (2 zastrzeżenia)

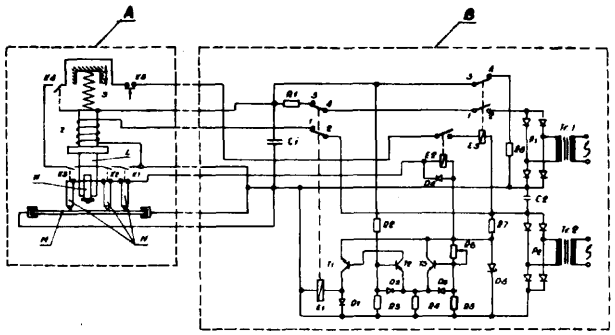

49h; B23k P. 173749 T 29.08.1974

Biuro Projektowo-Technologiczne Morskich Stoczni Remontowych „Prorem", Gdańsk, Polska (Czesław Podwójcik, Janusz Nowicki).

Urządzenie do spawania w osłonie CO_2 cienkich blach

Urządzenie do spawania w osłonie CO_2 cienkich blach składa się ze spawalniczego stołu (2), służącego do mocowania łączonych blach. Do stołu (2) jest zamocowana prowadnica (1), po której porusza się wózek (3). Na wózku (3) jest zamocowany układ podawania (4) elektrodowego drutu, układ przesuwu (5) samego wózka (3) i spawalnicza głowica (6). Do górnej części wózka (3) jest zamocowana skrzynka sterownicza (7) służąca do sterowania układami urządzenia. (1 zastrzeżenie)

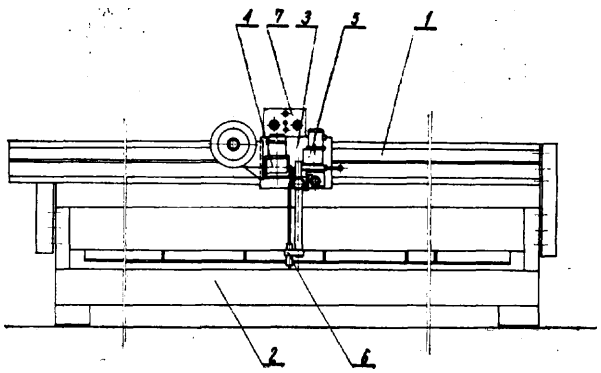

49h; B23k P. 174016 T 11.09.1974

Kielecko-Radomska Wyższa Szkoła Inżynierska, Kielce, Polska (Krzysztof Krawczyk).

Metoda zgrzewania oporowego

Przedmiotem wynalazku jest metoda zgrzewania oporowego. Istota wynalazku polega na zastosowaniu w znanych zgrzewarkach sposobu charakterystycznego tym, że na docisk statyczny elektrody zgrzewającej nakłada się docisk w postaci drgań.

(1 zastrzeżenie)

49l; B23p P. 166322 05.11.1974

Instytut Chemii Fizycznej Polska Akademia Nauk, Warszawa, Polska (Andrzej Janko, Jerzy Ludwiński, Jerzy Pielaszek, Andrzej Krupka, Adam Kosiarski, Wincenty Panfil, Andrzej Fiutkowski).

Urządzenie do cięcia elektroerozyjnego kryształów metali

Szpula (2), stanowiąca magazyn nowego drutu (6) i urządzenie przewijające (4) są zamocowane na nieruchomej konstrukcji nośnej (1). Urządzenie przewijające (4) składa się z rolki dociskowej (14) i rolki napędowej (13), która jest związana z silnikiem o regulowanej prędkości obrotowej. Ponadto urządzenie jest wyposażone w wymienne widełki (10) o różnym rozstawie kamieni (11) prowadzących drut (6) w prze-

strzeni roboczej (12), przy czym kamienie te są sztywno związane z widełkami (10). Opisane urządzenie nadaje się zwłaszcza do stosowania w laboratoriach do cięcia elektroerozyjnego zorientowanych — według z góry określonej płaszczyzny krystalograficznej za pomocą aparatury rentgenowskiej — monokryształów, które jako płytki są przedmiotem wielu podstawowych badań fizyko-chemicznych. (3 zastrzeżenia)

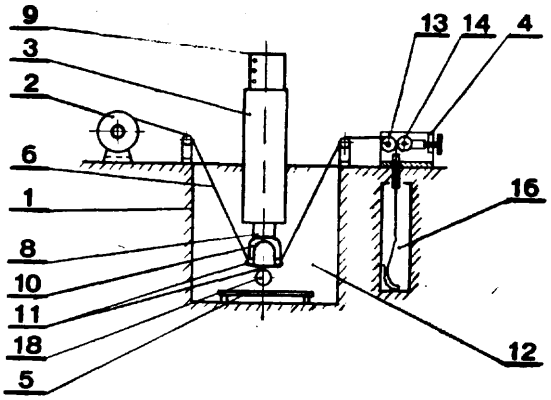

49l; B23p P. 167102 05.12.1973

Wytwórnia Sprzętu Komunikacyjnego, Mielec, Polska (Jerzy Ferenc).

Węzły łącznikowe do budowy przyrządów montażowych dużych konstrukcji przestrzennych

Węzły łącznikowe do budowy przyrządów montażowych dużych konstrukcji przestrzennych, zwłaszcza aparatów latających skonstruowano w ten sposób, że najkorzystniej pokrywają siatkę koordynacyjną modułową wokół środka obrotu umożliwiając dogodny dostęp do prac montażowych. Płaszczyzny bazowe węzłów (1), (2), (3), (4), (5), znajdują się w odległości o stałą wielkość (X), od środka ucha (6) równolegle lub prostopadle do siatki koordynacyjnej. (2 zastrzeżenia)

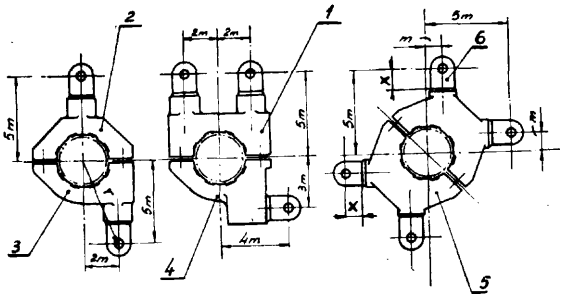

49l; B23p P. 172329 T 29.06.1974

Kieleckie Zakłady Wyrobów Metalowych, Kielce, Polska (Michał Król, Bogdan Tamioła, Zdzisław Małecki).

Narzędzie do dogniatania powierzchni cylindrycznych wewnętrznych

Narzędzie do dogniatania wewnętrznych powierzchni cylindrycznych posiada trzpień ciągowy (1) na którym osadzone są co najmniej dwa bieżniki (2) o średnicach stopniowanych, na których osadzone są dwa rzędy rolek baryłkowych (3) umieszczonych na przemian dla zamknięcia pełnego obwodu i zabezpieczonych przed przesunięciem kołkami (5). Rolki baryłkowe (3) zamknięte są w dwudzielnych koszyczkach (4) zabezpieczonych od wewnątrz przed wypadnięciem blaszką (6) i wkrętem (7). Układ roboczy narzędzia oparty jest z jednej strony płytką oporową (8), oraz blokowany pilotem prowadzącym (9) zabezpieczonym nakrętkami (10). (1 zastrzeżenie)

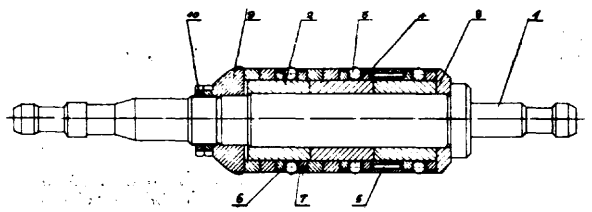

49l; B23p P. 172330 T 29.06.1974

Kieleckie Zakłady Wyrobów Metalowych, Kielce, Polska (Michał Król, Bogdan Tamioła, Zdzisław Małecki).

Narzędzie do dogniatania powierzchni cylindrycznych zewnętrznych

Przedmiotem proponowanego rozwiązania jest narzędzie do dogniatania zewnętrznych powierzchni cylindrycznych przeznaczone do pracy na przeciągarce. Charakteryzuje się ono tym, że posiada korpus (1), w którym są umieszczone bieżniki walcowe (2), na których opierają się rolki profilowe (3) rozmieszczone na obwodzie narzędzia w co najmniej dwóch rzędach zamykających pełny obwód, zamknięte koszyczkami (4) i zabezpieczone przed wypadnięciem do wewnątrz płytkami (5) zamocowanymi rozłącznie wkrętami (6). W celu zabezpieczenia zaś przed wypadnięciem zespołu roboczego, do korpusu przymocowana została płytka prowadząca (7) zamocowana na obwodzie wkrętami (8). Ruch roboczy uzyskuje się za pośrednictwem trzpienia (9) i wymiennego kołnierza oporowego (10).

Proponowana konstrukcja narzędzia pozwala na utwardzanie zewnętrznych powierzchni cylindrycznych tulei o dużym zakresie średnic i długości przy czym uzyskuje się bardzo wysoki stopień utwardzenia. (1 zastrzeżenie)

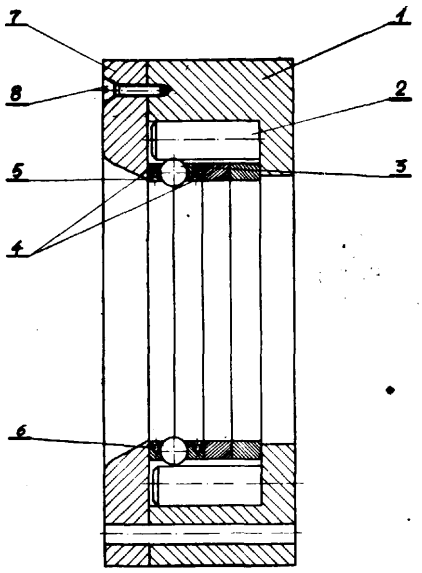

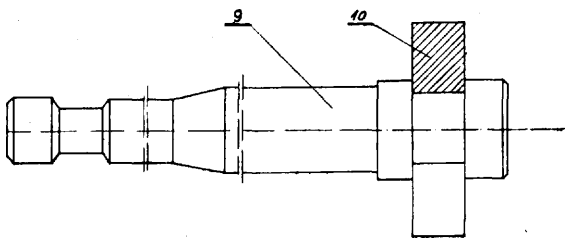

49l; B23p P. 172715 T 12.07.1974

Zakłady Aparatury Spawalniczej im. Komuny Paryskiej „ASPA", Wrocław, Polska (Zdzisław Kupiński).

Sposób wytwarzania korpusów z komorą chłodzącą do uchwytów spawalniczych i przyrząd do stosowania tego sposobu

Sposób wytwarzania korpusów z komorą chłodzącą do uchwytów spawalniczych, polegający na wykonywaniu korpusu z jednego metalowego kształtownika, wstępnie metodą obróbki mechanicznej w postaci częściowo dwuściennego cylindra, po czym pomiędzy ścianki wprowadza się przegrody. Następnie korpus umieszcza się w przyrządzie, gdzie obciska się i kalibruje zewnętrzną ściankę na profil tworzący określony kształt cylindrycznej komory. W przyrządzie następuje również szczelne zaciśnięcie obwodowo swobodnej krawędzi ścianki zewnętrznej do cylindrycznej powierzchni tulei zasadniczej.

Przyrząd składa się z matrycy (2), stempla (5) oraz głowicy (4) i podstawy (3) przyrządu zamocowanych na prasie. Cylindryczna matryca (2) ma pomiędzy wewnętrzną pionową powierzchnią (8), a poziomą powierzchnią (9) kołnierza (7) — kształtującą powierzchnię (10) sfazowaną nachyloną pod kątem od 40° do 60° lub pierścieniową powierzchnią kształtującą o promieniu (R) krzywizny równym co najmniej dwóm grubościom kształtowanej ścianki.

Stosowanie sposobu według wynalazku ma zastosowanie w przypadku wykonywania palników spawalniczych chłodzonych wodą. (4 zastrzeżenia)

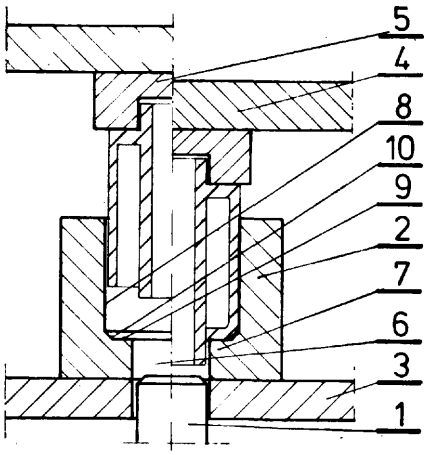

49l; B23p P. 173801 T 31.08.1974

Częstochowskie Zakłady Igieł i Galanterii „IGMET" Częstochowa, Polska (Józef Gaweł, Bogdan Włodarczyk, Mieczysław Szychta).

Urządzenie do mycia prętów metalowych

Przedmiotem wynalazku jest urządzenie do mycia prętów metalowych w rozpuszczalnikach organicznych przeznaczonych do produkcji igieł do szycia ręcznego.

Wynalazek ma na celu zmechanizowanie procesu mycia prętów, zapewnienie w czasie całego procesu mycia, równoległego ułożenia prętów względem siebie, które eliminuje całkowicie możliwość ich deformacji, zabezpieczenie osób obsługujących urządzenie przed szkodliwym działaniem rozpuszczalnika.

Istotę wynalazku najlepiej obrazuje fig. 4 rysunku. Wynalazek polega na tym, że pręty (26) przeznaczone do mycia podawane są z dozownika przy pomocy mechanizmu dźwigniowo zapadkowego, wykonującego ruch postępowo-zwrotny porcjami na koła (2) pomiędzy kołki (4) rozmieszczone równomiernie na wieńcach kół (2). Podawanie prętów przez dozownik odbywa się tylko przy ruchu kół (2) do przodu. W czasie przesuwania się porcji prętów (26) w kierunku wanny z rozpuszczalnikiem opadają one na płyty wewnętrzne (15). Powierzchnia płyt (15) ograniczona średnicą wewnętrzną jest falista i stanowi bieżnię (16), po której pręty (26) popychane lub cofane przez kołki (4) przemieszczają się intensywnie równolegle względem siebie. Płyty zewnętrzne (14) zapobiegają przed spadaniem, prętów na boki. (3 zastrzeżenia)

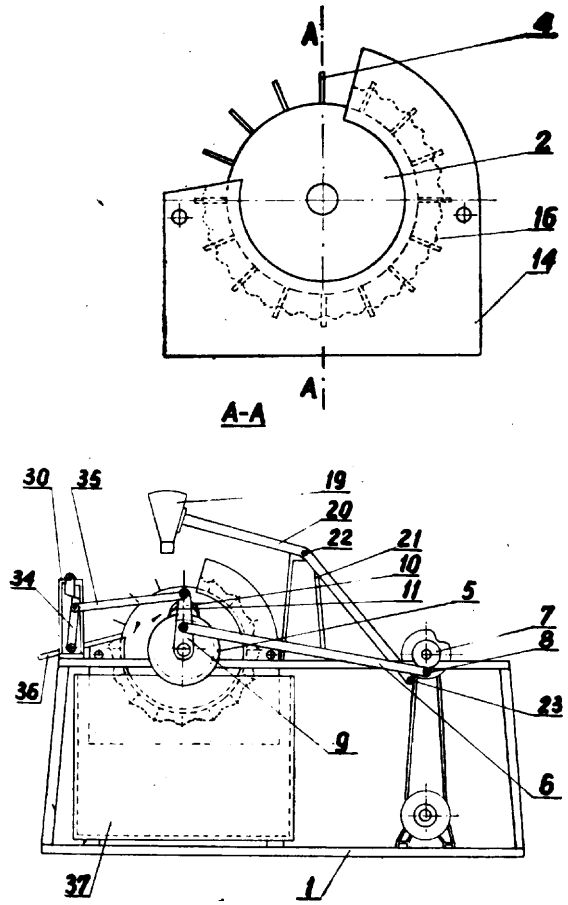

49l; B23p P. 173823 T 02.09.1974

Pierwszeństwo: 01.09.1973 — RFN (P 23 44 193.2)

Robert Bosch GmbH, Stuttgart, Republika Federalna Niemiec.

Sposób wytwarzania stojanów maszyn elektrycznych

Przedmiotem wynalazku jest sposób wytwarzania stojanów maszyn elektrycznych, których półfabrykaty wykonywane są ze zwiniętej „na kant" taśmy blaszanej lub pakietowanych blach stojanowych, przy czym zwoje taśmy blaszanej lub blachy stojanowe są ze sobą trwale złączone.

Półfabrykat stojana (1) wstępnie splanowany i zaopatrzony w fazy (3 i 4), na brzegach otworu (5) i powierzchni zewnętrznej, za pomocą obróbki plastycznej spęcza się i rozpęcza w stojan (6) o dokładnych wymiarach i kształcie. (9 zastrzeżeń)

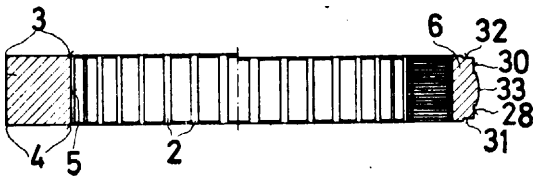

49l; B23p **P. 173849 T** **04.09.1974**

Fabryka Maszyn Elektrycznych i Motoreduktorów „Indukta", Bielsko-Biała, Polska (Antoni Gołuch, Stanisław Łatacz, Stanisław Rapacz, Edmund Matejko, Ryszard Michalski).

Sposób wytwarzania elementów uzębionych, zwłaszcza dla przekładni zębatych

Sposób polega na tym, że części nieuzębione (1), (2) elementu uzębionego w postaci nieobrobionych prętów ze stali o niższej jakości np. St 6 łączy się przez zgrzewanie tarciowe z krążkiem (3) ze stali o wyższej jakości np. 18 HGT, posiadającym wyfrezowane z nadatkiem pod obróbkę wykańczającą i nawęglone zęby i przetoczoną pod szlifowanie średnicę zewnętrzną **(D_z)** oraz wytoczone na ściankach bocznych wgłębienia o średnicach **(d_{w1}), (d_{w2})** większych min. 10 mm od średnicy **(d_1), (d_2)** części nieuzębionych (1), (2).

Pozostałą obróbkę części nieuzębionych (1), (2) i krążka (3) wraz z obróbką cieplną i wykańczającą uzębienia przeprowadza się po zgrzaniu tarciowym. Nakiełki (n) na czołach części nieuzębionych (1), (2) wykonuje się przy zabazowaniu na średnicy **(D_z)** krążka (3). (1 zastrzeżenie)

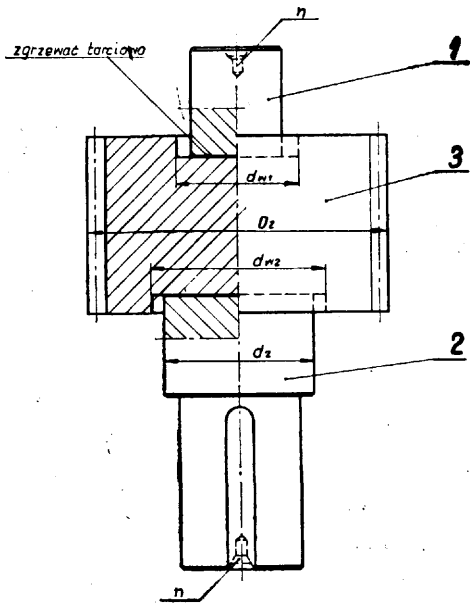

49m; B23g **P. 167142** 06.12.1973

Kombinat Techniki Świetlnej, Pilska Fabryka Żarówek, Piła, Polska (Eugeniusz Grabowski, Antoni Burda, Hubert Nykiel, Ryszard Lidzki).

Automatyczny zasobnik grawitacyjny półfabrykatów a w szczególności nóżek żarówkowych

Wynalazek dotyczy buforowego zasobnika grawitacyjnego półfabrykatów, pracującego w sposób zautomatyzowany między dwoma stanowiskami obróbczymi w zmechanizowanych liniach technologicznych o niezsynchronizowanych taktach obróbczych. Spełnia on takie czynności jak pobieranie, przenoszenie, magazynowanie, wydawanie półfabrykatów oraz kompensacja różnicy taktów między stanowiskami obróbczymi.

Urządzenie posiada magazyn (4), składający się z dowolnej ilości równoległych ześlizgów (5), tworzących działki zapasu elementarnego półfabrykatów (7). Ześlizgi (5) zamocowane są na ruchomym wózku (3) wykonującym automatycznie poprzeczne ruchy posuwisto-zwrotne względem kierunku przepływu półfabrykatów (7). Ruchy te sterowane są czujnikami zapasu minimalnego (12) i maksymalnego półfabrykatów (1 zastrzeżenie)

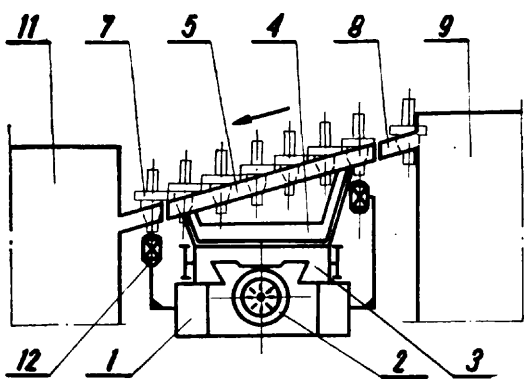

50a; B02b **P. 173474 T** **14.08.1974**

Zakłady Konstrukcyjno-Mechanizacyjne Przemysłu Węglowego, Gliwice, Polska (Antoni Krupa, Krzysztof Karowiec).

Cyklon osiowy

Cyklon osiowy według wynalazku ma zawirowujący łopatkowy wieniec (4) oraz odwirowujący łopatkowy wieniec (5) a pomiędzy nimi szereg łopatkowych wieńców (6) odpylających. Łopatki wieńców (4, 5, 6) są tak ukształtowane, że spełniają zależność

$$\frac{\frac{1}{\sin^2\alpha_i} - \frac{1}{m}}{r_i^{2m}} = S_1 \text{ gdy } m \neq 0 \quad [I]$$

lub

$$r_i^2 e \frac{1}{\sin^2\alpha_i} = S_2 \text{ gdy } m = 0 \quad [II]$$

gdzie

m — dowolnie założona liczba rzeczywista
r_i — promień bieżący cyklonu
α_i — kąt odchylenia strugi gazu od kierunku osiowego odpowiadający promieniowi r_i
S_1, S_2 — liczby stałe
e — podstawa logarytmu naturalnego

Taka konstrukcja odpylacza pozwala na utrzymanie zawirowania na całej długości cyklonu bez zjawiska mieszania się strug przepływających wzdłuż powierzchni cylindrycznych o różnych promieniach. (3 zastrzeżenia)

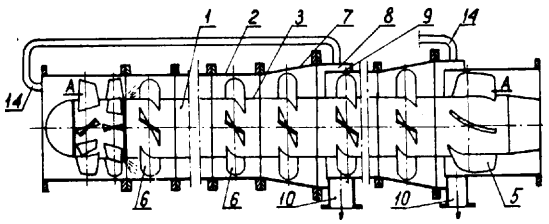

50a; B02b **P. 173485** 14.08.1974

Pierwszeństwo: 16.08.1973 — RFN (nr P. 2341250.2)

Stetter GmbH, Memmingen, Republika Federalna Niemiec (Rudolf Burkard).

Mechanizm napędowy bębna mieszarki

Przedmiotem wynalazku jest przedstawiony na rysunku mechanizm napędowy bębna mieszarki, w której moment napędowy jest wprowadzony do bębna przy jego dnie, wyposażonej w urządzenie do kompensacji sił skręcających występujących pomiędzy bębnem a elementami podpierającymi obudowę bębna. Charakteryzuje się tym, że współosiowo z osią bębna (1) jest przymocowana do obudowy (2) tego bębna

pierścieniowa obejma (3), w której z pewnym odstępem jest umieszczony pierścieniowy człon napędowy (4) bębna, zaś szczelina pierścieniowa jest wypełniona elastycznym materiałem, który mocno przylega do sąsiadujących powierzchni (5, 6) przejmując siły skręcające, a w członie napędowym (4) znajduje się co najmniej jedna część przekładni napędowej (7 do 13). Zwrócone ku sobie powierzchnie (5, 6) pierścieniowej obejmy (3) oraz członu napędowego (4) posiadają kształt kulisty przynajmniej częściowo lub w przybliżeniu. (9 zastrzeżeń)

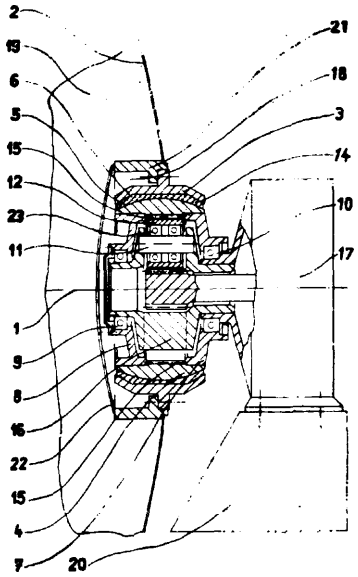

50c; B02c P. 164673 14.08.1973

Ośrodek Badawczo-Rozwojowy Suszarnictwa Płodów Rolnych „Suprol" i Fabryka Maszyn Rolniczych „Agromet-Rafma", Rogoźno Wlkp., Polska (Kazimierz Gryczyński, Marian Trafas, Michał Wiśniewski).

Urządzenie do miękkiego przemiału zboża

Przedmiotem wynalazku jest urządzenie do miękkiego przemiału zboża o dużej wydajności i prostej obsłudze, z możliwością bezstopniowej regulacji docisku tarczy mlewnych. Urządzenie wg wynalazku wyposażone jest w śrubową nakrętkę (17) z pierścieniowym uchwytem (18), która przeznaczona jest do regulacji bezstopniowej docisku tarczy mlewnej (14) do tarczy dolnej (4), osadzoną obrotowo na gwintowanej tulei (13) górnej mlewnej tarczy (14), pomiędzy kołnierzem (12) obudowy (10), a dolną częścią zasypowego kosza

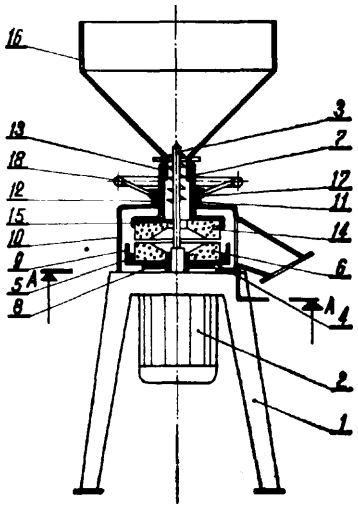

(16), oraz w ślimakowy podajnik (7) osadzony bezpośrednio na przedłużonym wale (3) silnika (2). Podajnik ślimakowy (7) umieszczony jest nad otworem przelotowym (15) w górnej tarczy mlewnej (14) a pod dolną częścią zasypowego kosza (16). (2 zastrzeżenia)

50e; **B02b** **P. 170680 T** 27.04.1974

Centralny Ośrodek Badawczo-Rozwojowy Przemysłu Betonów „Cebet", Warszawa, Polska (Tadeusz Cupryk, Jerzy Wójter, Franciszek Laudy).

Wykładzina młynów

Według wynalazku między profilowe boki dwu sąsiednich płyt (3) wykładziny gumowej, posiadające kształt klina dwuzbieżnego, wpasowany jest próg (4), uzbrojony we wkładkę metalową (11) ze szczeliną wzdłużną gniazda oporowego, w które wprowadzone są śruby (5) z łbem czworokątnym, przechodzące następnie przez szczelinę między płytami, zaś na wystające na zewnątrz walczaka młyna części śrub (5) nałożone są podkładki (6), na nie uszczelniające wkładki (7) i miseczkowe podkładki (8). Całość skręcona jest koronową nakrętką (9) i zabezpieczona zawleczką (10). (1 zastrzeżenie)

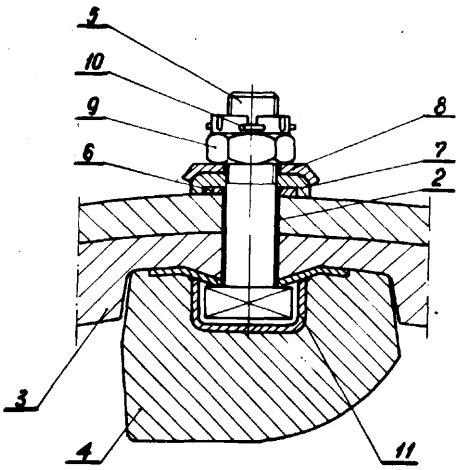

50e; **B01d** **P. 174397 T** 26.09.1974

Huta im. Lenina, Kraków, Polska (Lucjan Pawłowicz).

Urządzenie wstrząsające do oczyszczania tkanin filtrów workowych

Przedmiotem wynalazku jest urządzenie wstrząsające do oczyszczania tkanin filtrów workowych z zanieczyszczeń osadzonych na powierzchni przegród filtracyjnych, a szczególnie tkanin filtra „dynacklone".

Urządzenie posiada komorę zaopatrzoną w filtracyjne tkaniny i przestrzeń (3). Przestrzeń (3) ma drgający drążek (4) zaopatrzony w sprężynę i dźwignię (6) osadzoną na osi (7). Dźwignia (6) zakończona jest zderzakiem (8) i listwą (9). Do listwy (9) przytwierdzono zaczep (10) i filtracyjne tkaniny. Drgający drążek (4) ma elektryczny silnik (11), a oś (7) osadzona jest w oporowym łożysku. (1 zastrzeżenie)

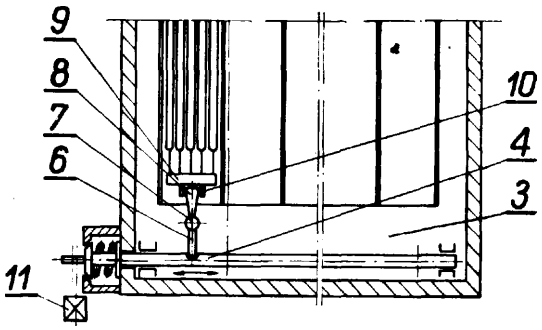

53c; A23c **P. 167401** 15.12.1973

Instytut Maszyn Spożywczych, Warszawa, Polska (Jerzy Fabisiewicz, Henryk Brett).

Urządzenie do skowania substancji o konsystencji włóknisto-ciastowatej, zwłaszcza do masy kolagenowej

Przedmiotem wynalazku jest urządzenie do sitowania substancji o konsystencji włóknisto-ciastowatej, zwłaszcza do masy kolagenowej powstałej z dwoiny skór bydlęcych a stosowanej do wyrobu osłonek wędliniarskich w przemyśle mięsnym.

Urządzenie według wynalazku charakteryzuje się tym, że płyta sitowa (1) zaopatrzona jest w wyjmowane sitka (4), w których znajdują się cylindryczne otworki (5) o zróżnicowanej średnicy, przy czym pomiędzy wewnętrzną gładzią korpusu (2) i płytą sitową (1) umieszczony jest znany uszczelniający pierścień (7), zaś na poziomej osi symetrii centrujący trzpień (8) i w pewnej odległości od niej sworzeń <9) oraz pierścień kołnierzowy (10) ustalony na zawiasach.

(2 zastrzeżenia)

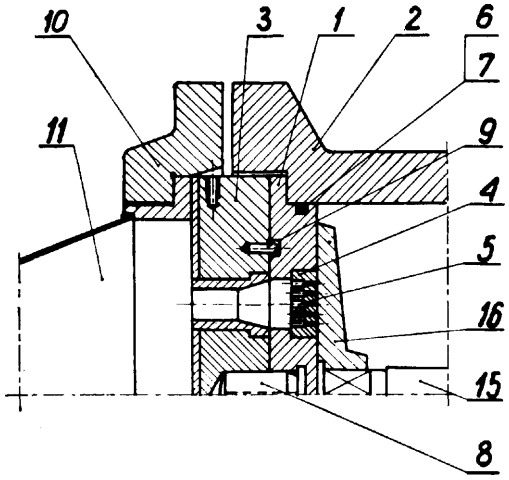

53c; **A23b** **P. 174199 T** 18.09.1974

Centralny Ośrodek Badawczo-Rozwojowy Drobiarstwa, Poznań, Polska (Henryk Wcisło, Jan Matyniak, Edmund Maciejewski, Janusz Uściński, Czesław Brzozowski).

Sposób schładzania tuszek drobiowych

Według wynalazku sposób schładzania tuszek drobiowych, patroszonych polega na zastosowaniu dwóch czynników chłodzących a mianowicie wody i powietrza. Sposób charakteryzuje się tym, że tuszki traktuje się przemiennie najpierw w ciągu 8÷10 sekund rozpyloną wodą, a następnie przez okres 90—180 sekund strumieniem powietrza o temperaturze —5 do 0°C i takie przemienne działanie wody i powietrza prowadzi się przez okres 30—50 minut w zależności od gatunku drobiu, przy czym zużycie wody w przeliczeniu na 1 kg tuszki nie paowinno być większe niż 1,5 kg.

(1 zastrzeżenie)

53c; A23b **P. 174410 T.** 27.09.1974

Mazowiecki Kombinat Przemysłu Mięsnego, Warszawa, Polska (Zbigniew Bożyk).

Sposób produkcji wędzonek

Przedmiotem wynalazku jest sposób produkcji wędzonek znajdujący zastosowanie szczególnie w zakładach przemysłu mięsnego.

Sposób według wynalazku polega na przyrządzeniu solanki peklującej o dowolnym stężeniu soli kuchennej i pozostałych znanych składników, ale bez wielofosforanów, odrębnym przyrządzeniu 5,88% roztworu wodnego wielofosforanów przez rozpuszczenie 0,15—0,5 kg preparatu wielofosforanów w 4 kg wody o temperaturze 30—40°C, nastrzyknięciu mięsa solanką w ilości około 6% w stosunku do masy surowca, następnie na dodaniu do nastrzykniętego mięsa 5,88% roztworu wielofosforanów, przykładowo 4,25 kg na 100 kg surowca, uzupełnieniu masy mięsa solanką w ilości wynikającej z założonego programu, następnie poddaniu mięsa masowaniu w bębnie do masowania lub mieszarce o zwolnionych obrotach, a następnie na poddaniu powtórnemu masowaniu, na kilka do kilkunastu godzin przed końcową obróbką mechaniczną jak prasowanie, napełnianie puszek lub wiązanie szynek.

(1 zastrzeżenie)

53e; A23c P. 162764 23.05.1973

Instytut Przemysłu Mleczarskiego, Warszawa, Polska, Institut Für Milchforschung, Oranienburg, Niemiecka Republika Demokratyczna (Albert Groman, Jerzy Klepacki, Hans Heym, Joachim Lange, Dieter Mehnert).

Sposób ciągłego solenia serów

Przedmiotem wynalazku jest sposób ciągłego solenia serów dojrzewających.

Sposób według wynalazku polega na dozowaniu żądanych ilości soli kuchennej, bezpośrednio do każdej formowanej sztuki sera, w postaci pastylki, pałeczki lub skoncentrowanej pasty solnej.

Sposób solenia serów według wynalazku daje się łatwo mechanizować i nadaje się do stosowania w ciągłych metodach produkcji serów dojrzewających.

(2 zastrzeżenia)

53e; A23e P. 162765 23.05.1973

Instytut Przemysłu Mleczarskiego, Warszawa Polska, Institut für Milchforschung, Oranienburg, Niemiecka Republika Demokratyczna, (Albert Groman, Jerzy Klepacki, Hans Heym, Dieter Mehnert).

Sposób i urządzenie do ciągłej reakcji enzymatycznej mleka

Przedmiotem wynalazku jest sposób i urządzenie do ciągłej reakcji enzymatycznej mleka.

Sposób przeprowadzania reakcji enzymatycznej według wynalazku polega na rozdzielaniu pierwszej fazy reakcji enzymatycznej od następnych faz koagulacji mleka, przy czym reakcja enzymatyczna przebiega przy burzliwym przepływie z zachowaniem równomiernego czasu reakcji cząsteczek mleka. Urządzenie według wynalazku stanowi kolumna, wewnątrz której znajduje się pod górną pokrywą (2) dno sitowe (3) o określonym stosunku powierzchni otworów do powierzchni całego dna. Pod dnem istnieje wolna przestrzeń i koncentryczne kanały (5) wypełniające część walcową kolumny (6). W dolnym stożku (7) kolumny znajduje się urządzenie mieszające, które wpływa na homogenny przepływ mleka przez enzymator.

Wynalazek pozwala na realizację ciągłego wyrobu podpuszczkowej i podpuszczkowo kwasowej masy serowej.

(2 zastrzeżenia)

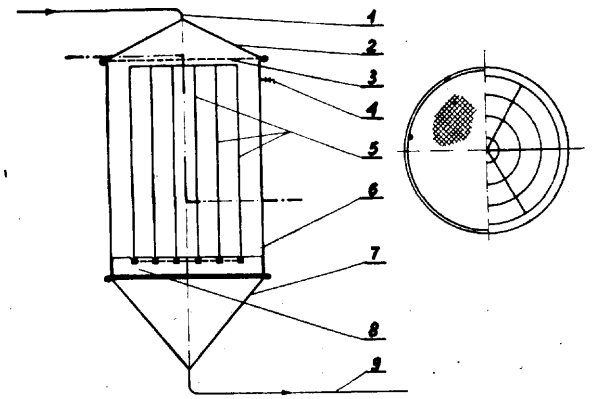

53g; A23k P. 167032 04.12.1973

Centralne Laboratorium Przemysłu Paszowego, Lublin, Polska. (Jerzy Leśniewski, Jerzy Mazurkiewicz, Alicja Nierodzik, Stefan Przedpełski, Bogdan Szczęsny, Daniela Szymczak, Jerzy Tylżanowski, Marian Wójciak).

Karma dla zwierząt

Przedmiotem wynalazku jest karma dla zwierząt, zawierająca tłuszcz osadzony na nośniku z wycierki ziemniaczanej poddanej obróbce termicznej oraz konwencjonalne składniki pasz przemysłowych.

Stosunek procentowy tłuszczu do masy wycierki ziemniaczanej wynosi 1 : 1 do 1 : 2.

Wycierkę otrzymuje się przez prażenie w temperaturze +130°÷160°C aż do obniżenia jej wilgotności do 3%±l°/o i nabrania lekko złotego koloru.

Karma według wynalazku pozwala zużytkować produkt odpadowy przemysłu ziemniaczanego jakim jest wycierka, a sposób jej wytwarzania nie wymaga skomplikowanych urządzeń i dużych nakładów energii. (3 zastrzeżenia)

53g; A23k P. 173851 T 04.09.1974

Kombinat Państwowych Gospodarstw Rolnych, Gołębin Stary, Polska (Jan Jerzyniak, Andrzej Leraczyk, Andrzej Woliński, Andrzej Wójcik).

Sposób wytwarzania suszu z pomiotu kurzego

Sposób wytwarzania suszu z pomiotu kurzego polega na połączeniu masy pomiotu z dodatkiem uzupełniającym, którym jest słoma żytnia pocięta na kawałki, podgrzana i rozłożona na podłodze hali, do której wprowadza się kurczaki i przez okres cyklu tuczenia ściółki tej nie zmienia się, a po jego ukończeniu uwarstwiony materiał, który zawierać winien 50—60% wody, zbiera się, rozdrabnia i wprowadza współprądowo z powietrzem i gazami podgrzanymi do temperatury 500—800°C do suszarni, najlepiej bębnowej, w której przebywać winien w ciągu ruchu 5—8 minut i na wyjściu posiadać temperaturę 120—130°C oraz zawartość wilgoci nie wyższą jak 8%, przy czym stosunek zawartej w suszu suchej masy pomiotu do suchej masy słomy żytniej powinien wynosić najkorzystniej w proporcji 1:1. Susz przeznaczony jest jako dodatek wzbogacający pasze zwierząt, szczególnie przeżuwających, w substancje białkowe i mineralne albo jako dodatek uzupełniający składniki gleby stanowiącej podłoże do uprawy roślin. (1 zastrzeżenie)

53g; A23k P. 174259 T 21.09.1974

Zakłady Płyt Pilśniowych, Przemyśl, Polska (Jan Pająk, Michał Kryczko).

Sposób wykorzystania poprodukcyjnych wód odpadowych z przemysłu płyt pilśniowych

Przedmiotem wynalazku jest sposób obróbki poprodukcyjnych wód odpadowych z przemysłu płyt pilśniowych w celu otrzymania z nich furfurolu, osadu nadającego się do ulepszania gleby i drożdży pastewnych.

Sposób według wynalazku polega na tym, że zagęszczone w wyparkach poprodukcyjne wody odpadowe zakwasza się do pH od 1 do 5, składniki suchej masy tych wód poddaje się hydrolizie w temperaturze od 140°C do 170°C, a następnie dehydratacji i cyklizacji, zwłaszcza pentoz, w temperaturze od 170°C do 200°C do furfurolu, po czym wody tę ochładza się, a następnie rozdestylowuje na furfurol i resztę składników, z których furfurol oczyszcza się i odwadnia zaś resztę wód odpadowych poddaje się sączeniu lub innemu sposobowi oddzielania osadu. Otrzymany w wyniku tych operacji osad wykorzystuje się jako czynnik humusotwórczy w rolnictwie, pozostałą zaś ciecz przeznacza się do wyrobu drożdży lub do spalenia.

Wynalazek przewiduje też oddzielanie osadu po hydrolizie wód odpadowych, a przed dehydratacją i cyklizacją do czego przewiduje się chłodzenie tych wód bezpośrednio po hydrolizie, względnie oddzielanie tego osadu po dehydratacji i cyklizacji oraz po uprzednim ochłodzeniu tych wód. (3 zastrzeżenia)

Uwaga: Zgłoszenie nr P. 172345, kl. 53i; A23j zamieszczono na stronie 213.

55e; B65h P. 167394 17.12.1973

Dr Reiser Kg Maschinenfabrik, Erbach, Republika Federalna Niemiec (Lutz Reiser).

Urządzenie do zwijania w zwoje elastycznych materiałów płaskich

Przedmiotem wynalazku jest urządzenie do zwijania w zwoje elastycznych materiałów, zwłaszcza papy budowlanej.

Urządzenie według wynalazku ma przechylną konsolę (9) z płaszczyznami prowadzącymi (5, 13). Końce tych płaszczyzn ukierunkowane są na odpowiednie szczeliny (8, 15) zwijaków rurowych (7, 10), przy czym zwijaki te są przechylne wraz z konsolą (9). Przy zwijakach rurowych (7, 10) znajduje się wypychacz (12).

Urządzenie wyposażone jest w samoczynny układ przechylający i uruchamiający wypychacz (12). Układ ten uruchamiany jest przez licznik walca pomiarowego (1). (6 zastrzeżeń)

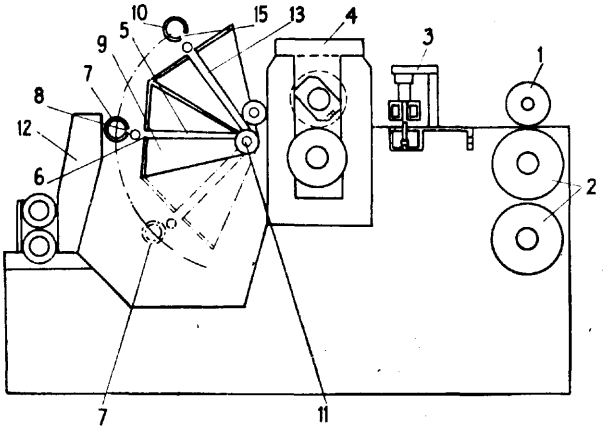

55f; D21h P. 173917 T 06.09.1974

Zgłoszenie dodatkowe do zgłoszenia P-165839

Gorlickie Zakłady Materiałów Izolacyjnych Przedsiębiorstwo Państwowe, Gorlice, Polska (Józef Wójcik, Stanisław Swiniarski, Jan Kwiatkowski, Zbigniew Waśkowski, Jan Perenc, Jan Szura).

Sposób wytwarzania pasm izolacyjnych, zwłaszcza papy asfaltowej bezosnowowej na folii lub taśmie metalowej oraz urządzenie do stosowania tego sposobu

Sposób według wynalazku polega na tym, że wstęgę pasma izolacyjnego pokrytą jedno- lub dwustronnie warstwą materiału zabezpieczającego przed sklejaniem się w rolkach lub krążkach, wprowadza się do komory suszarni, w której na przemian opasuje się jedną i drugą stroną pasma, obrotowe cylindry, podczas gdy w przeciwnym kierunku do przebiegu wstęgi pasma izolacyjnego w komorze suszarni przepływa czynnik suszący o temperaturze od 30 do 80°C. W komorze spalania podgrzewa się od 30 do 80% objętościowych czynnika suszącego wraz z powietrzem z otoczenia i zawraca do komory suszarni. Pozostała część czynnika suszącego usuwana jest z obiegu. W trakcie rozwijania folii lub taśmy metalowej co najmniej jedną jej stronę poddaje się obróbce powierzchniowej.

Urządzenie według wynalazku wykonane według zgłoszenia P. 165839 posiada szuszarnię komorową wyposażoną w cylindry (13) umieszczone w obudowie (14) połączone łańcuchem napędowym. Pierwszy cylinder (13) w górnym rzędzie od strony wejścia pasma izolacyjnego zaopatrzony jest, po stronie nieopasanej przez pasmo izolacyjne, w skrobaki. W komorze (14) zainstalowana jest, usytuowana osiowo, komora spalania (16) wyposażona w palniki, połączona z jednej strony poprzez przewód (18), w którym zainstalowany jest wentylator (19) i przewód (20) zaopatrzony w przepustnicę (21) suszarni komorowej a z drugiej strony przewodem (22) z komorą (14) suszarni komorowej. W obudowie (14) zainstalowany jest pionowo usytuowany przewód (23) odciągający część czynnika suszącego. Na konstrukcji nośnej kozła do rozwijania folii lub taśmy metalowej zainstalowane jest urządzenie do nadawania szorstkości folii lub taśmie metalowej.

(4 zastrzeżenia)

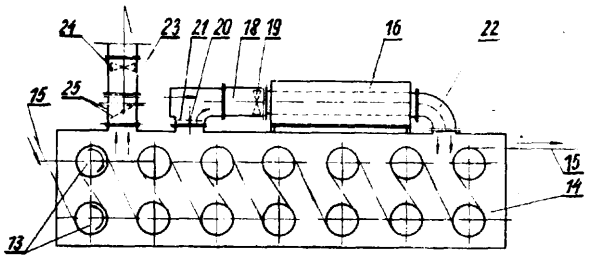

57a; **G03b** **P. 164685** 14.08.1973

Wojewódzki Związek Spółdzielni Pracy Biuro Konstrukcyjno-Technologiczne, Zielona Góra, Polska (Zbigniew Przybysz, Tomasz Pietkiewicz).

Szyna ruchoma

Przedmiotem wynalazku jest szyna ruchoma, przeznaczona do połączenia lampy błyskowej z aparatem fotograficznym. Szyna według wynalazku składa się z korpusu ruchomego (1) wykonanego w postaci płaskownika posiadającego na swojej powierzchni w osi podłużnej rozmieszczone skalowo kuliste wgłębienia (3), oraz z korpusu stałego (4) wykonanego w postaci drążonego płaskownika posiadającego kuliste wgłębienie (5).

Kuliste wgłębienie wchodzi w odpowiednie wgłębienie na korpusie ruchomym zależnie od wymaganej odległości lampy błyskowej od aparatu fotograficznego.

Na korpusie stałym (4) po stronie wgłębienia kulistego (5) znajdują się dwa równoległe do osi podłużnej korpusu wycięcia (6) zakończone otworami (7), przy czym wycięcia (6) i otwory (7) usytuowane są symetrycznie do wgłębienia kulistego (5) i tworzą wraz z wgłębieniami (3) i (5) mechanizm zatrzaskowy.

(2 zastrzeżenia)

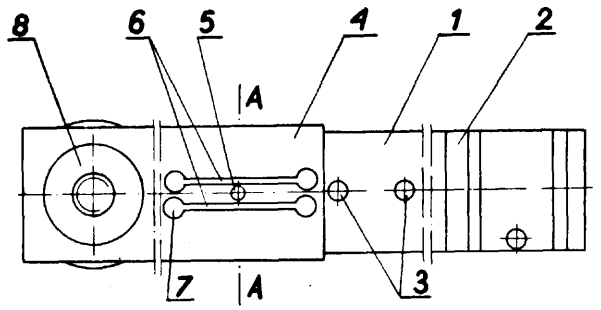

57b; G03c P. 173966 T 09.09.1974

Politechnika Warszawska, Warszawa, Polska (Tomasz Prot, Jerzy Parol, Jan Z. Floriańczyk).

Organiczna warstwa **elektrofotograficzna**

Organiczna warstwa elektrofotograficzna według wynalazku charakteryzuje się tym, że zawiera kopolimer naprzemienny **N-winylokarbazolu** i związku akrylowego lub metakrylowego w stosunku molowym wyjściowych merów 1:1 oraz nitrowe pochodne fluorenonu w stosunku molowym **0,5—2** moli na 1 mer N-winylokarbazolu. **(1zastrzeżenie)**

57c; G03d P. 172682 T 11.07.1974

Wyższa Szkoła Inżynierska, Opole, Polska (Leopold Besztak).

Przenośne laboratorium radiograficzne

Przenośne laboratorium radiograficzne, przeznaczone jest do prac terenowych i stacjonarnych związanych z obróbką chemiczną materiałów światłoczułych. Ponadto spełnia rolę negatoskopu używanego do oceny jakości materiału badanego na podstawie radiogramów. Wewnątrz obudowy znajdują się zestawy do obróbki fotograficznej: stół mokry, który stanowi zestaw tanków z układem doprowadzającym media (6), zegar sygnalizacyjny (7), suszarka (8) oraz regulator temperatury (16). Stół suchy (15) do obróbki chemicznej materiałów światłoczułych wewnątrz światłoszczelnej osłony (2). W górnej ruchomej części obudowy na zewnętrznej powierzchni znajduje się negatoskop (10) wraz z osłoną zabezpieczającą (11).

(3 zastrzeżenia)

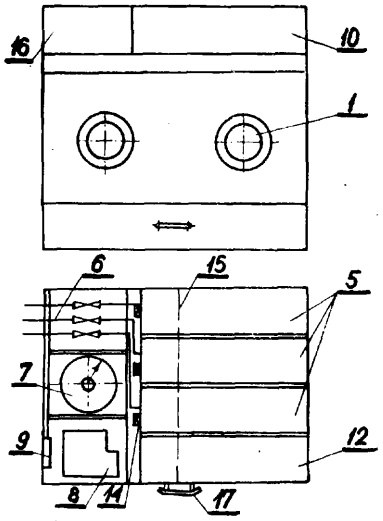

58a; **B30b** P. 170419 T 17.04.1974

Ośrodek Badawczo-Rozwojowy Technicznej Obsługi Rolnictwa, Żdżary, Polska (Stefan Rutkowski, Edward Kiereś).

Siłownik, zwłaszcza do napędu suwaka prasy stołowej

Siłownik posiada mocowany do kolumny (16) prasy korpus (1), na którym osadzony jest wymienny otwarty od strony tłoczyska (3) cylinder hydrauliczny (4). Tłoczysko (3) zakończone jest nurnikiem (6), który jest wprowadzony do komory nurnikowej (7) znajdującej się w korpusie (1). Nurnik (6) zaopatrzony jest w dwa pierścienie uszczelniające (8) a w korpusie (1) przed komorą nurnikową (7) znajduje się gniazdo (9), w którym osadzone są dwa pierścienie (11) uszczelniające dwustronnie przejście z gniazda (9) do komory nurnikowej **(7).** Komora nurnikowa (7), której długość czynna odpowiada skokowi cylindra hydraulicznego (4) przechodzi w hydrauliczny cylinder roboczy (14).

(3 zastrzeżenia)

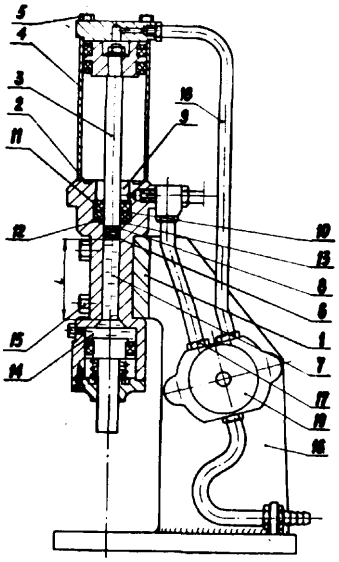

58a; B30b P. 170494 19.04.1974

Pierwszeństwo: 19.04.1973 RFN (nr P. 2320179.8)

Konstruktiewerkhuizen de Mets N.V., Kachtem, Belgia.

Prasa o działaniu ciągłym do wstępnego sprasowywania lub prasowania na gotowo względnie laminowania płyt takich, jak płyty wiórowe, pilśniowe lub podobne.

Przedmiotem wynalazku jest prasa o działaniu ciągłym do wstępnego sprasowywania i prasowania na gotowo masy wiórowej względnie laminowania płyt takich jak wiórowe, pilśniowe i podobne. Ma ona dwie taśmy płytkowe (3, 4) bez końca umieszczone jedna nad drugą, wykonujące ruch obiegowy względem poziomych lub równoległych do siebie osi i składające się z płytek (1, 2) połączonych ze sobą przegubowo. Płytki te mają na swych brzegach poprzecznych do kierunku przemieszczania się taśmy wybrania i występy (7, 8) mające kształt zbliżony do trapezowego i/lub trójkątnego. Zwrócone wzajemnie ku sobie, sąsiadujące ze sobą odcinki tych taśm płytkowych bez końca przemieszczane są w tym samym kierunku, korzystnie za pomocą napędzanych walców dociskowych (5, 6). Każda z tych taśm płytkowych jest otoczona ciągłą taśmą stalową (9, **10**) bez końca, zaś każda z taśm płytkowych i stalowych korzystnie jest ogrzewana. Prasa według wynalazku charakteryzuje się tym, że taśmy stalowe **(9, 10)** bez końca mają po swojej wewnętrznej stronie paski z materiału przewodzącego ciepło przebiegające poprzecznie do oznaczonego strzałkami (17, 18) kierunku przemieszczania się tych taśm, rozmieszczone możliwie gęsto jeden za drugim i zamocowane z zachowaniem luzu do tej taśmy. (10 zastrzeżeń)

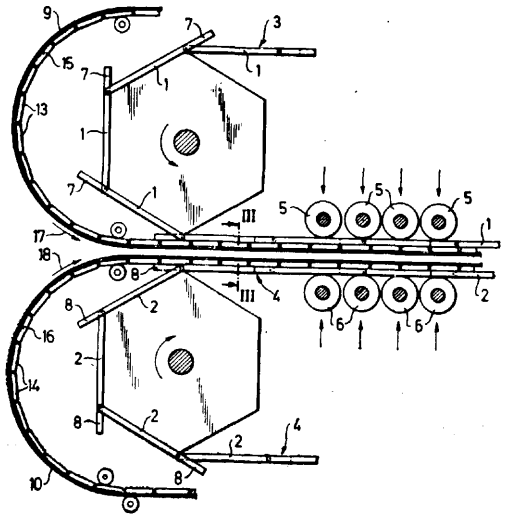

58a; B30b P. 173263 T 03.08.1974

Wyższa Szkoła Inżynierska im. J. J. Śniadeckich, Bydgoszcz, Polska (Krzysztof Wernerowski, Zdzisław Zachwieja, Jerzy Przybył).

Ustrój dźwiękochłonny przestrzeni roboczej zwłaszcza pracy z ruchomą przysłoną

Przedmiotem wynalazku jest ustrój dźwiękochłonny przestrzeni roboczej zwłaszcza prasy z ruchomą przysłoną.

Istota wynalazku polega na tym, że ustrój dźwiękochłonny składa się z blachy osłonowej (2) przymocowanej do korpusu (1), materiału porowatego (3) umieszczonego między osłoną (2) a częścią perforowaną (4) oraz z ruchomej przysłony (5) i cięgna (6). Ustrój dźwiękochłonny według wynalazku może znaleźć zastosowanie zwłaszcza do pras mimośrodowych. (1 zastrzeżenie)

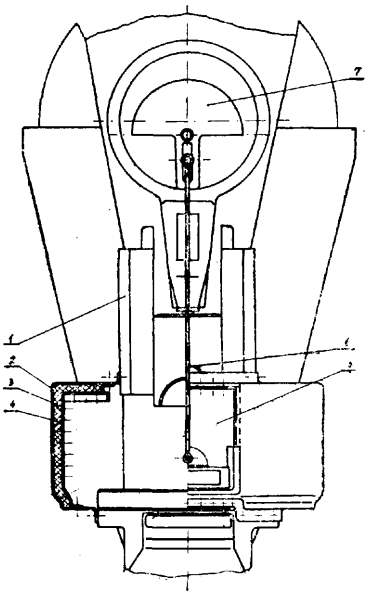

58a; B30b P. 173870 T 04.09.1974

Ośrodek Badawczo-Rozwojowy Przemysłu Budowy Urządzeń Chemicznych „Cebea", Kraków, Polska (Jerzy Cieślik, Stanisław Budzyński).

Hamulec cierny, zwłaszcza do pras hydraulicznych

Hamulec cierny według wynalazku przeznaczony jest w szczególności do zabezpieczania stołu górnego w prasach hydraulicznych. Hamulec składa się zasadniczo z korpusu (1), dźwigni prawej (4) i dźwigni lewej (5), które są osadzone obrotowo na korpusie (1) za pomocą sworzni (3) oraz co najmniej dwóch szczęk (2) osadzonych przesuwnie w prostokątnych wycięciach korpusu, przy czym dolne ramiona dźwigni prawej (4) i dźwigni lewej (5) mające postać widełek są połączone cięgnami (12) poprzez przeguby, które stanowią znane sworznie (13) osadzone w otworach cylindrycznych cięgień (12) oraz w owalnych otworach (14) wykonanych w widełkach dźwigien (4) i (5). Dźwignie (4) i (5) zaopatrzone są w półkoliste występy (15), których punkty styku ze szczękami (2) są przesunięte względem osi sworznia (3) o wielkość mimośrodu „b". (4 zastrzeżenia)

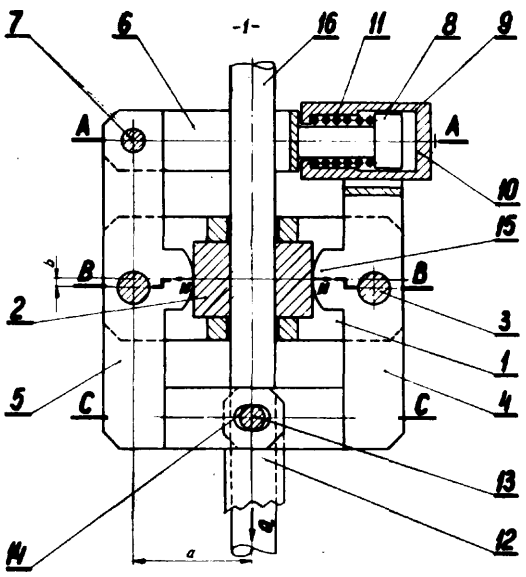

58a; B30b P. 173871 T 04.09.1974

Ośrodek Badawczo-Rozwojowy Przemysłu Budowy Urządzeń Chemicznych „CEBEA", Kraków, Polska (Edward Hillenbrand, Józef Chlebowski, Eugeniusz Tatarczyński, Zbigniew Suski, Lesław Sroka, Bogdan Wyderko).

Ramowa prasa hydrauliczna

Przedmiotem wynalazku jest dolnocylindrowa, ramowa prasa hydrauliczna przeznaczona do produkcji płaskich elementów betonowych zbrojonych, w matrycach.

Ramowa prasa hydrauliczna charakteryzuje się tym, że posiada zamocowaną do górnego nieruchomego stołu (3) próżniującą płytę (14) oraz wahliwe prowadnice (9) usytuowane poziomo w oknach (10) stojaków (6) ramy. Ruch wzdłużny matrycy jest ograniczony zderzakami umieszczonymi na obu końcach ruchomego, dolnego stołu (2), natomiast wahliwe prowadnice (9) są usytuowane na wysokości wprowadzanej matrycy.

Zagęszczanie masy betonowej, odwadnianie i odpowietrzanie następuje w ciągu jednej operacji prasowania. (2 zastrzeżenia)

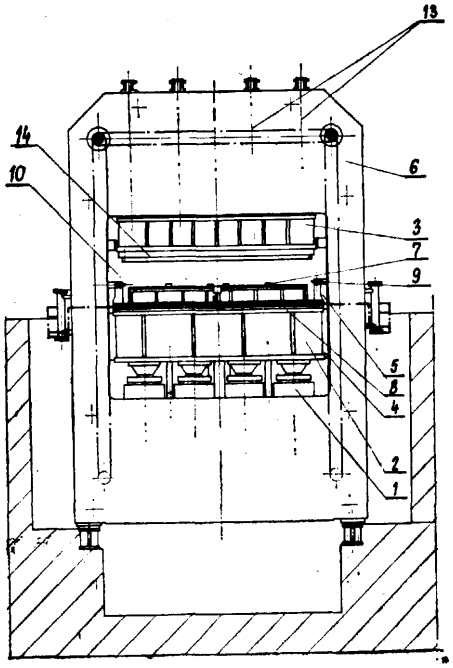

58a; B30b P. 173903 T 06.09.1974

Pierwszeństwo: 10.09.1973 — RFN (nr P 2345595.0)

Schloemann—Siemag Aktiengesellschaft, Düsseldorf, Republika Federalna Niemiec (Horst — Hans Groos, Urban Richardt).

Ryglowanie obrotowej głowicy narzędziowej pras do wytłaczania metali

Przedmiotem wynalazku jest ryglowanie obrotowej głowicy narzędziowej pras do wytłaczania metali, przy czym obrotowa głowica narzędziowa jest zamocowana na wale ułożyskowanym w przeciwdźwigarze prasy, równolegle do osi tłoczenia i w swoich widlastych końcach dźwiga matryce z uchwytem matrycowym.

Blokowy uchwyt prasy daje się osiowo przesuwać za pomocą odpowiednich środków oraz przewidziane jest na przeciwdźwigarze urządzenie do obcinania wytłoczyny.

Istota wynalazku polega na tym, że ryglowanie obrotowej głowicy narzędziowej (5) następuje przez ryglujące sworznie (12) chwytające za obrotową głowicę narzędziową umieszczone w stałym koźle (9), dające się przesuwać prostopadle do osi tłoczenia, zarówno w kierunku stycznym jak też i w osiowym. Stały kozioł (9) stanowi jedną całość z przeciwdźwigarem (1). Jako stały element konstrukcji przewidziana jest płyta przytrzymująca (20) umieszczona na koźle (9). (8 zastrzeżeń)

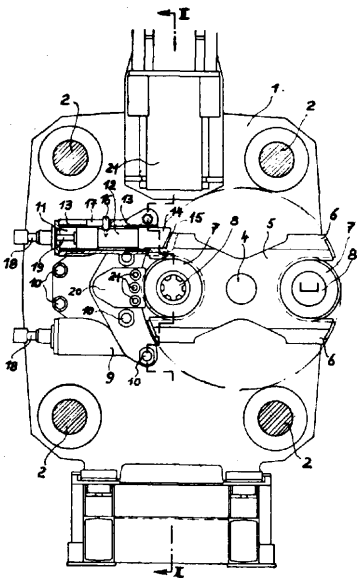

58a; B30b P. 174049 T 12.09.1974

Ośrodek Badawczo-Rozwojowy Obróbki Plastycznej Metali „PLASOMET", Warszawa, Polska (Jerzy Antosiak).

Hydrostatycznie odciążona stopa ślizgowa, zwłaszcza do pras tarczowych

Stopy ślizgowe podparte na przegubie i hydrostatycznie odciążone służą do przenoszenia siły z szybko względem ich płaskich powierzchni przemieszczającej się płaszczyzny ruchomego elementu maszyny, gdy równocześnie ta płaszczyzna zmienia podczas ruchu swój kąt pochylenia w stosunku do osi kulistej podpory stopy ślizgowej. Olej pod ciśnieniem w znany sposób jest doprowadzony na nośną powierzchnię (2) stopy w celu jej hydrostatycznego odciążenia. Powierzchnia (2) za pomocą otworów (12) jest połączona z kulistą powierzchnią (4) w miejscach, w których na tej ostatniej są wykonane pierścieniowe rowki (11). Rowki są tak rozmieszczone, iż odstępy między nimi nie są większe od największego przemieszczenia względem siebie kulistych powierzchni stopy i podpory. (5 zastrzeżeń)

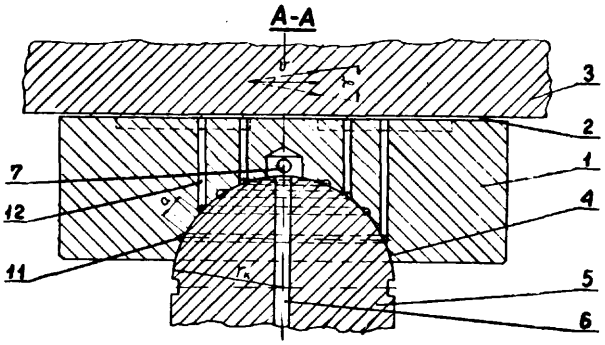

59a; F04c P. 174278 T 23.09.1974

Tsentralnoe konstruktorsko-technologicheskoe bjuro velostroenia, Charków, ZSRR (Samuil Abramovich Orak, Yaroslav Grigorevich Dindorga).

Pompa tłokowa

Pompa tłokowa według wynalazku ma tłok (2) stanowiący cylindryczny element, na którego powierzchni bocznej znajduje się rowek (6) łączący się, co najmniej jednym kanałem (7) w tłoku (2), z przestrzenią podtłokową pompy i którego uszczelnienie stanowi element uszczelniający (3) umieszczony w tym rowku (6), wykonany z materiału elastycznego.

Pompa tłokowa jest przeznaczona do tłoczenia gazów w zamknięte pojemności, przykładowo do pompowania dętek rowerowych, jak również do przetaczania cieczy. (3 zastrzeżenia)

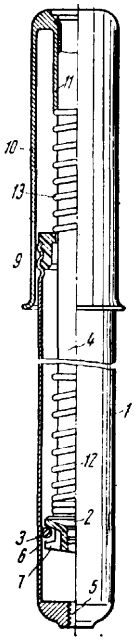

59b; F04d **P.** 167117 07.12.1973

Elektrownia Pątnów, Pątnów k. Konina Wlkp., Polska (Hieronim Heymann, Jan Blumicz, Hieronim Winiecki).

Pompa wody chłodzącej

Pompa wody chłodzącej, a w szczególności pompa typu PR-75R posiada przepony metalowe (1), wymuszające przepływ wody pompowanej przez łożyska gumowe (2), które usytuowane są między osłoną wału napędowego (4), a łożyskami gumowymi (2). Pierścienie przykrywające poszczególne łożyska są roztoczone od góry i dołu celem odsłonięcia całego przekroju poprzecznego rowków smarnych łożyska. Pozostałe otwory w konstrukcji mocującej łożysko (2) do rury osłonowej (4) są uszczelnione przeponą metalową (1). Do górnej części komory pompy doprowadzona jest rurka (6) zakończona lejkiem (7) i połączona z przeciwnej strony z obudową łożyska oporowego (5). W pokrywie osłony wału (4) do wywierconego otworu (3) oraz od obudowy łożyska oporowego (5) wyprowadzone są rurki (8), (10) odprowadzające wodę do kanału wody spłucznej. Celem zapewnienia smarowania górnego łożyska gumowego (2) w czasie rozruchu pompy, rurka (8) jest połączona z kolektorem (9) wody obcej lub zaopatrzona jest w lejek zalewowy.

(1 zastrzeżenie)

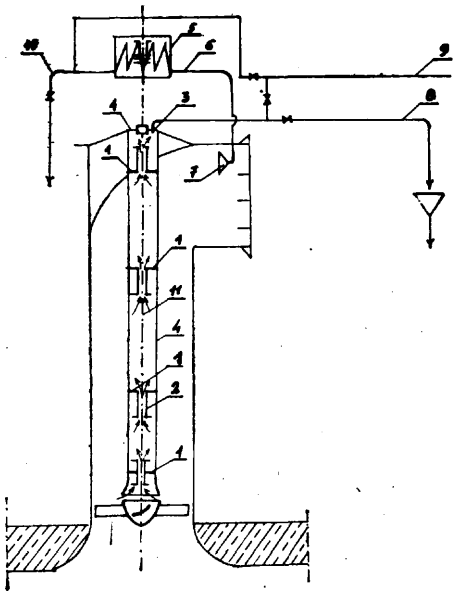

59b; F04d P. 167691 28.12.1973

Centrum Techniki Okrętowej, Gdańsk, Polska (Władysław Wiśniewski, Jan Piotrowski, Zbigniew Szeler).

Cylinder maszyny wirnikowej zwłaszcza pompy łopatkowej dwustronnego działania o stałym wydatku

Wynalazek dotyczy konstrukcji cylindra maszyn wirnikowych takich jak pompy, silniki hydrauliczne sprężarki itp., którego owtór stanowiący bieżnię dla łopatek posiada kształt owalny. Bieżnię owalną tworzy tuleja cienkościenna (1) włożona do cylindrycznego otworu wykonanego w korpusie (2) i ściśnięta w nim w granicach sprężystości do uzyskania owalu.

Odkształcenie tulei może być uzyskane przy pomocy elementów (4), bądź przez wykonanie dwóch powierzchni półkolistych rozsuniętych o pewną wielkość.

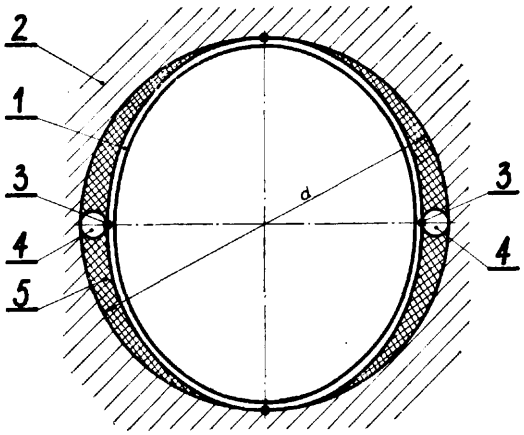

Przestrzeń powstała między otworem w korpusie, a tuleją cienkościenną (1) po jej odkształceniu wypełniona jest tworzywem o własnościach wiążących, które po zastygnięciu posiada żądaną twardość i sztywność. (2 zastrzeżenia)

59b; F05c P. 171171 T 16.05.1974

Politechnika Śląska im. Wincentego Pstrowskiego, Gliwice, Polska (Jerzy Grychowski).

Wirnik śmigłowy pompy wstępnej

Wirnik śmigłowy pompy wstępnej posiada łopatki (3) osadzone obrotowo na czopie którego oś znajduje się w pobliżu krawędzi dopływowej łopatki (3) przy czym moment obrotowy pochodzący od naporu cieczy zmienia położenie łopatek (3) z położenia pracy gdy pompa wstępna jest w ruchu do położenia dającego minimalne opory przepływu gdy pompa wstępna jest wyłączona. (1 zastrzeżenie)

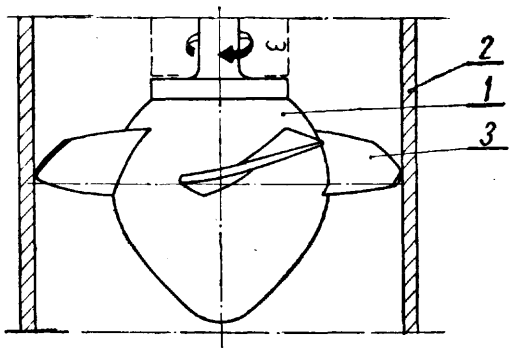

59b; F04d P. 173618 22.08.1974

Pierwszeństwo: 31.08.1973 — Dania (nr 4812/1973)
De Danske Mejeriers Maskinfabrik AmbA, Kolding, Dania (Soren Kristoffer Pedersen).

Pompa odśrodkowa

Pompa odśrodkowa o zamkniętym wirniku posiada wirnik, którego łopatki są umieszczone między dwiema powierzchniami ograniczającymi. Powierzchnie ograniczające utworzone są przez oddzielną przednią część (12) i część tylną (14) a łopatki tworzą oddzielną część łopatkową (13). Wszystkie części (12, 13, 14) połączone są ze sobą rozłącznie za pomocą centralnego zacisku.

Pompa znajduje zastosowanie w przemyśle mleczarskim. (4 zastrzeżenia)

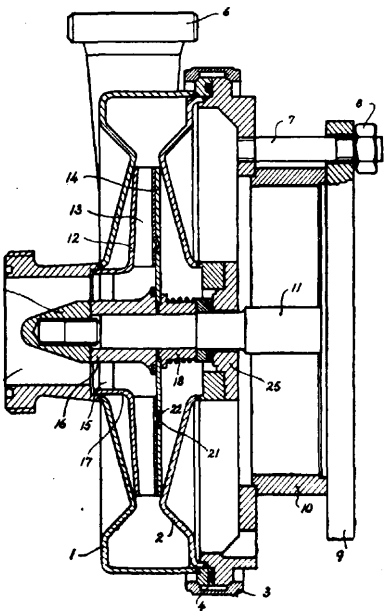

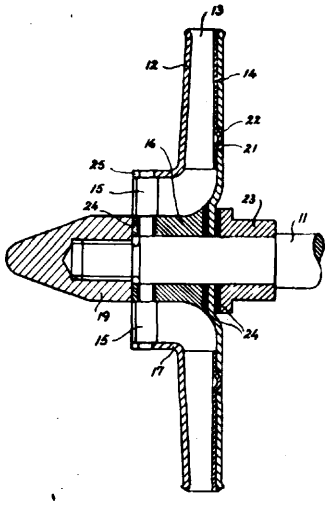

59b; F04d P. 173733 T 30.08.1974

Kopalnia Węgla Kamiennego „Borynia", Szeroka, Polska (Eugeniusz Moj, Waldemar Kluba, Kazimierz Kowal).

Urządzenie do sprawdzania szczelności chłodnic, zwłaszcza sprężarek niskoprężnych

Urządzenie zawiera ciśnieniowy zbiornik (1) z manometrycznym urządzeniem (2), przyłączony do ciśnieniowej pompy (5) poprzez odcinający zawór (4). Do górnego kołnierza (6) zbiornika (1) przykręcona jest szczelnie pokrywa (9) o wewnętrznym kontrolnym otworze (11) z przymocowanym badanym wkładem (10) chłodnicy, zamkniętym szczelnie od spodu dolną pokrywą (13) wkładu (10). Odcinający zawór (4) jest sprzężony mechanicznie z dwoma krańcowymi wyłącznikami (14) i (15) stanu zaworu (4), których styki są włączone w obwód sterowania manometrycznego urządzenia (2) z sygnalizacyjnymi lampami (17) i (18) oraz obwód sterowania stycznika (19) napędu ciśnieniowej pompy (5). Zastosowanie urządzenia według wynalazku pozwala na poważne skrócenie czasu pomiaru szczelności chłodnic oraz likwidację dotychczas stosowanej bardzo pracochłonnej i czasochłonnej metody indywidualnego sprawdzania szczelności poszczególnych rurek wkładów (10) chłodnic przez zastosowanie metody kompleksowego badania wkładów (10) chłodnic w ciśnieniowym zbiorniku (1) z manometrycznym urządzeniem (2) sterującym obwodami lamp (17) i (18) sygnalizujących stan szczelności chłodnic. (1 zastrzeżenie)

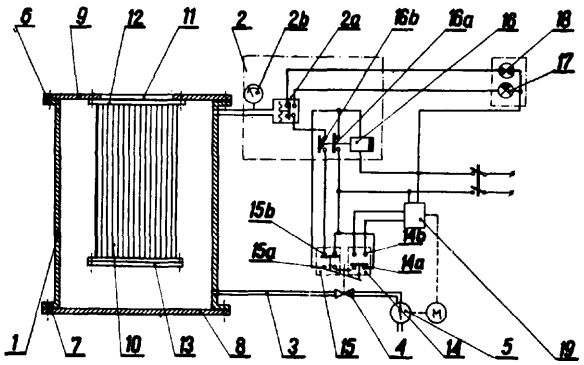

59c; F05d P. 171243 T 18.05.1974

Centralny Instytut Ochrony Pracy, Warszawa, Polska (Wiesław Janiszewski).

Eżektor

Przedmiotem wynalazku jest eżektor służący do przetłaczania gazów i cieczy.

Istota rozwiązania według wynalazku polega na zastosowaniu obudowy (1) o przekrojach poprzecznych prostopadłych do osi jednej lub więcej dysz (2) czynnika roboczego, nieściśniających strumienia wypływającego z dysz (2), pokrywy (3) zamykającej wylotowy przekrój (4) obudowy (1), zaopatrzonej w jeden lub więcej wylotowych otworów (5) usytuowanych współosiowo względem dysz (2), o przekroju wyznaczonym przez graniczną powierzchnię (6) indukowanego strumienia napływającego na otwór (5) oraz wzdłużnych przegród (7) usytuowanych w płaszczyznach osiowego przekroju dysz (2).

Wynalazek znajduje główne zastosowanie w przenośnych urządzeniach odciągu miejscowego przeznaczonych dla spawaczy pracujących w ciasnych i trudnodostępnych pomieszczeniach.

(1 zastrzeżenie)

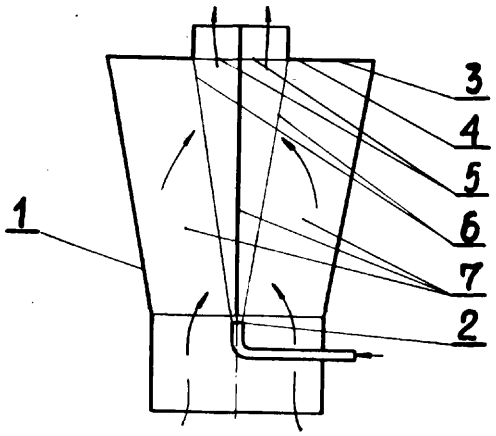

59e; F05g **P. 173557 T** 19.08.1974

Przedsiębiorstwo Projektowania i Realizacji Inwestycji Przemysłu Maszynowego, „Bipromasz", Oddział Projektowy, Poznań, Polska (Eugeniusz Młochowski, Jerzy Tomaszczak).

Wał napędowy pompy głębinowej

Wynalazek dotyczy wału napędowego pompy głębinowej z osadzonymi na nim głównie wirnikami i tulejami dystansowymi.

Wał (1) napędowy w przekroju poprzecznym ma kształt wielokąta. Dzięki takiej konstrukcji wał jest pozbawiony wpustów dla osadzenia wirników, tak że unika się kosztownej i prowadzącej do wyboczeń obróbki dotychczasowej. Montaż i demontaż zespołów wirujących pompy jest ułatwiony, można go bowiem przeprowadzać w pozycji poziomej, co jest ważne ze względu na duże wysokości tych urządzeń. Zachowanie prostolinijności wału wraz z wirnikami zwiększa żywotność pomp i polepsza ich pracę, ponieważ są usunięte drgania całego układu wirującego. Pracochłonność wyrobu zostaje obniżona. (1 zastrzeżenie)

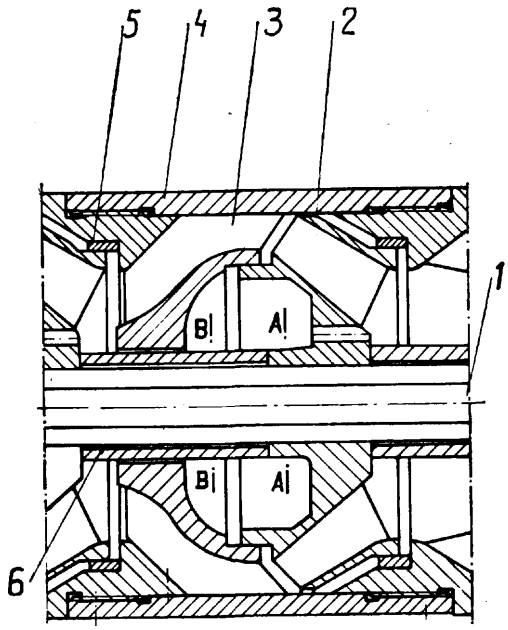

59e; F04c **P. 174067 T** 12.09.1974

Zakłady Maszyn i Urządzeń Technologicznych, „UNITRA-UNIMA" Zakład Techniki Próżniowej, Koszalin, Polska (Jan Bałbatun, Ryszard Wojciechowicz, Stanisława Wojciechowicz, Janusz Szymański).

Układ sterowania zespołem pomp próżniowych, zwłaszcza pompą dyfuzyjną współpracującą z rotacyjną

Układ sterowania zespołem pomp próżniowych, zwłaszcza pompą dyfuzyjną współpracującą z rotacyjną, przeznaczony jest dla zespołów pompowych służących do uzyskiwania wyższych próżni. Poszczególne pompy zespołu połączone są ze sobą zaworami próżniowymi w celu odpowiedniego załączania pomp w cyklu pracy. Układ ten posiada główne elementy negowanej sumy (F1, F3, F4, F5) spełniające funkcję iloczynu logicznego. Wyjścia tych elementów połączone są z elektromagnesami (S1, S3, S4, S5), które uruchamiają elementy wykonawcze (1, 2, 3, 4, 5), jak również przez wzmacniacze (W1, W3, W4, W5) z sygnalizatorami (L1, L2, L3, L4, L5). Do drugiego wejścia wzmacniaczy dołączone jest źródło światła migającego (G), Do wejścia głównych elementów (F1, F3, F4, F5) doprowadzone są impulsy sterujące.

Dwa pierwsze wejścia (1F i 2F) głównych elementów negowanej sumy połączono z wyjściem odpowiednich funktorów (RF i AF) ręcznego i automatycznego sterowania. Funktory (AF) pracy automatycznej połączono z przetwornikami ciśnień (G1 i G2), sterującymi zespołem w cyklu automatycznym.

(6 zastrzeżeń)

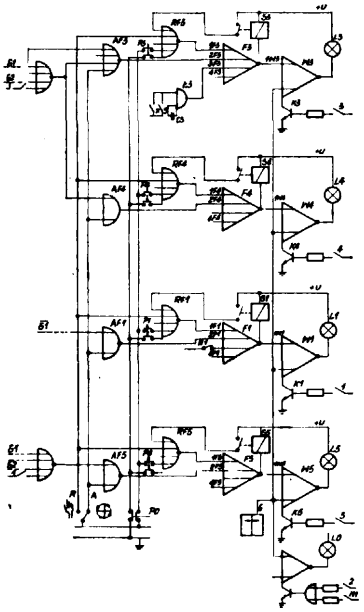

59e; F04c **P. 174225 T** 20.09.1974

Pierwszeństwo: 29.10.1973 — RFN (P 23 54 039.8)

Leybold-Heraeus GmbH., and Co. K. G., Kolonia, Republika Federalna Niemiec.

Pompa suwakowa obrotowa

Przedmiotem wynalazku jest pompa suwakowa obrotowa, zwłaszcza do wytwarzania próżni, z kotwą obracającą się w pierścieniu pompy, napędzaną przez wał i z łożyskiem dla kotwy.

Istota wynalazku polega na tym, że: kotwa (16) posiada czop łożyskowy (12), przy czym kotwa i czop łożyskowy są wykonane jednoczęściowo a wał napędowy (4) kotwy (16) w obrębie swojej powierzchni czołowej jest połączony z czopem łożyskowym (12) lub kotwą (16). Kotwa (16) i czop łożyskowy (12) mają jednakową średnicę.

Pierścień pompy dla kotwy (16) i obudowa czopa łożyskowego (12) również są wykonane jednoczęściowo. Pierścień pompy i obudowa otworów wierconych (13, 19) są wykonane w kadłubie pompy (1).

(8 zastrzeżeń)

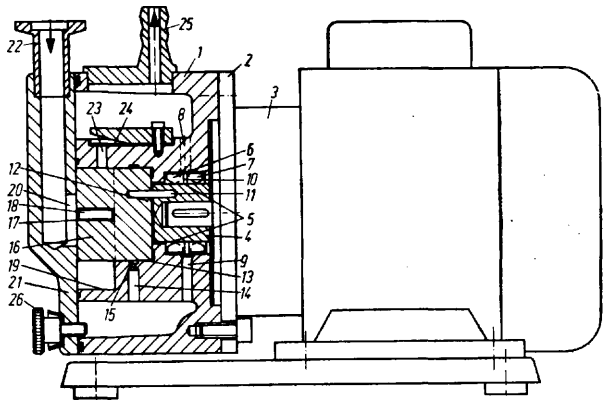

60a; **F15b** **P.** 167059 05.12.1973

Ośrodek Badawczo-Rozwojowy Maszyn Budowlanych, Warszawa, Polska (Władysław Bortkiewicz).

Suwak rozdzielacza umożliwiający proporcjonalny przepływ

Wynalazek dotyczy suwaka rozdzielacza, który umożliwia w połączeniu z zaworem regulacyjnym, proporcjonalny do przesunięcia przepływ cieczy z pompy do odbiornika hydraulicznego. Suwak rozdzielacza (1) posiada wewnątrz ślepy z jednej i zakorkowany z drugiej strony otwór wzdłużny (2), z którym są połączone otwory promieniowe (3) i (4). Na powierzchni zewnętrznej suwaka, w osi otworów (4) wykonane są kanałki (5), które w położeniu neutralnym są przykryte tuleją (6). Tuleja (6) posiada podcięcia (7) i otwory (8), które łączą się z kanałem obrotowym (9) na suwaku (1) i otworem (10), wykonanym w korpusie rozdzielacza (K), posiadającym połączenie z przestrzenią nad grzybkiem (G) zaworu regulacyjnego (ZR). Otwór (10) może mieć połączenie ze zbiornikiem kanałem (11) pokazanym linią przerywaną na rysunku.

(2 zastrzeżenia)

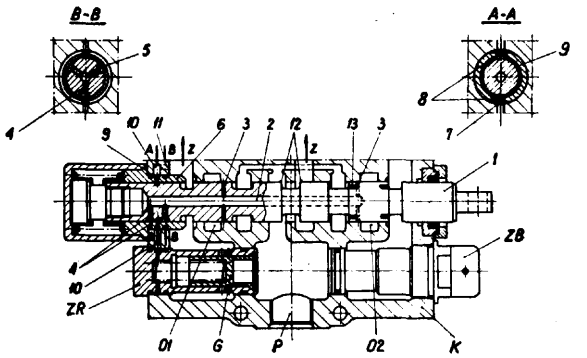

60a; **F15b** **P.** 173262 T 03.08.1974

Wyższa Szkoła Inżynierska w Bydgoszczy, Bydgoszcz, Polska (Andrzej Golik).

Sposób przetwarzania sygnału cyfrowego na sygnał analogowy szczególnie dla układów pneumatycznych

Przedmiotem wynalazku jest sposób przetwarzania sygnału cyfrowego na sygnał analogowy, szczególnie dla układów pneumatycznych.

Istota wynalazku polega na tym, że cyfrowy sygnał ciśnieniowy zamienia się na siłę w układzie mieszków (3), (4) sprężystych o jednakowej średnicy, których ilość przyporządkowana danemu wejściu, wyznacza wagę tego wejścia. Wagę poszczególnym wejściom nadaje się stosując odpowiednią kombinację liczby i powierzchni mieszków (3), (4) przyporządkowanych danemu wejściu. Mieszki do których doprowadza się sygnały cyfrowe rozmieszcza się symetrycznie względem pewnego punktu, leżącego na płaszczyźnie podparcia mieszków.

Sposób według wynalazku może znaleźć zastosowanie w układach pneumatycznych. (3 zastrzeżenia)

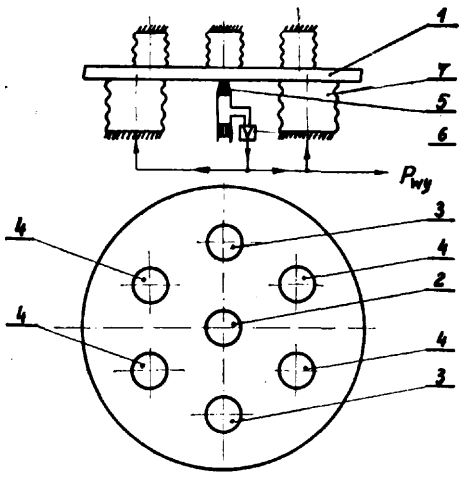

60a; F15b P. **173915** T 06.09.1974

Biuro Projektów Górniczych, Gliwice, Polska (Kazimierz Jakubiak).

Zawór pneumatyczny czterodrogowy do sterowania zwłaszcza urządzeń przyszybowych

Przedmiotem wynalazku jest zawór pneumatyczny czterodrogowy przewidziany zwłaszcza do sterowania urządzeń przyszybowych na nad lub podszybiu kopalni.

Zawór według wynalazku posiada w korpusie (1) przesuwany osiowo i obrotowo suwak (2) wewnątrz którego znajdują się odpowiednio ukształtowane kanały wzdłużne i obwodowe. Suwak (2) połączony jest z dźwignią (3) prowadzoną w prowadniku (4). Układ dźwigniowy (3) wraz z suwakiem (2) utrzymywany jest w położeniu roboczym przez zatrzask kulkowy (7).

(3 zastrzeżenia)

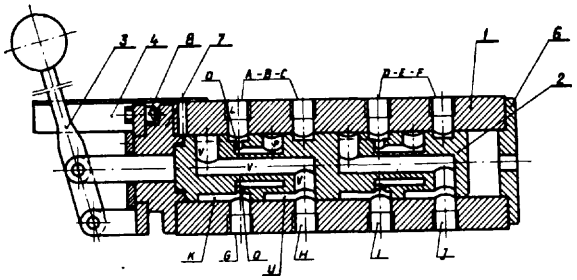

60a; **F15b** **P. 174293 T** 23.09.1974

Instytut Lotnictwa, Warszawa, Polska (Aleksander Derkaczew, Grzegorz Szeląg).

Przetwornik **płynowy**

Przedmiotem wynalazku jest przetwornik płynowy zdolny wytworzyć w trakcie cyklu pracy kolejno duży wydatek płynu przy małym ciśnieniu, a następnie mały wydatek przy dużym ciśnieniu.

W przetworniku według wynalazku dwa tłoki (2) i (3) o różnych średnicach połączone są ze sobą siłowo poprzez element sprężysty (4). Kanały (14) i (15) wykonane w tłokach łączą komorę tłoczną niskociśnieniową (6) z komorą wysokociśnieniową (7).

(2 zastrzeżenia)

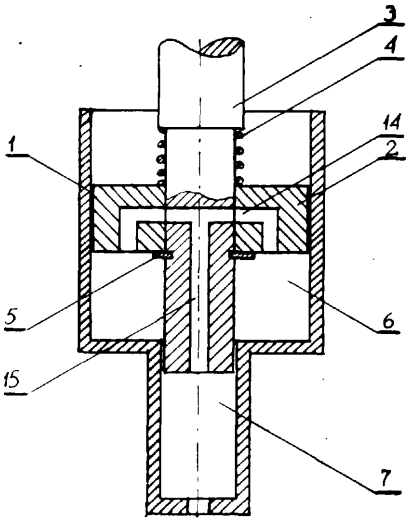

60b; **F15c** P. 173821 T 02.09.1974

Gosudarstvenny Nauchno-Issledovatelsky Institut Teploenergeticheskogo Pribostroenia, Moskwa, ZSRR (Albert Y. Jurovsky, Gennady S. Zelenko, Ludmila E. Denisenko, Arkady D. Petrenko).

Urządzenie pneumatyczne do przetwarzania na **sygnał** pneumatyczny mechanicznego przemieszczenia elementu

Urządzenie według wynalazku posiadające przekaźnik pneumatyczny (1) z kanałem (2) zasilania, kanałem (3) sygnału wyjściowego i kanałem (4) ciśnienia sterującego, zmienny opór pneumatyczny w postaci **„dyszy-przesłony"** (6) — ma stały opór pneumatyczny

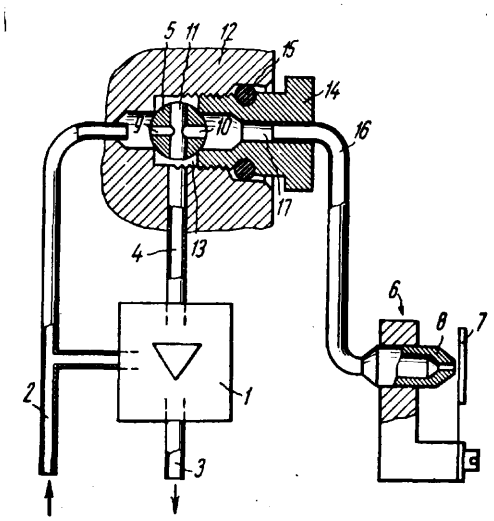

w postaci ejektora (5), umieszczony w korpusie (12). Wewnątrz ejektora (5) wykonane są współosiowe kanały dławiący (9) i odbiorczy (10), łączące się ze sobą za pośrednictwem wspólnej komory (11) dołączonej do kanału (4) ciśnienia sterującego przekaźnika pneumatycznego (1). Kanał odbiorczy (10) ejektora (5) połączony jest z elementem **„dysza-przesłona" (6),** a kanał dławiący (9) połączony jest hermetycznie z kanałem (2). Urządzenie ma zastosowanie w czujnikach parametrów fizycznych. (3 zastrzeżenia)

60e; B60c **P. 167105** 06.12.1973

Biuro Projektów Przemysłu Gumowego „Stomil", Warszawa, Polska (Jerzy Gołębiowski, Cyryl Komolka, Michał Konieczny, Henryk Makowski, Florian Sobkowiak, Adolf Wolman).

Urządzenie do konfekcjonowania warstw osnowy i kordu podkładowego opon

Przedmiotem wynalazku jest urządzenie służące do kompletowania pod żądanym kątem warstw osnowy i kordu podkładowego z pogumowanej tkaniny kordowej dla opon o dużych wymiarach.

Urządzenie posiada zasobnik (1), z którego są wprowadzane odcinki kordu na podwieszoną na obrotnicy (10) tacę (6) z uchylną częścią i zawiasową podstawą. Przy pomocy listwy (11) odcinki kordu są układane pod żądanym kątem na przenośniku (4), a następnie łączone w jedną warstwę przy pomocy dociskowego urządzenia. Prawidłowość ułożenia odcinków kordu jest kontrolowana przyciskami usytuowanymi na tablicach przy pomocy cyfrowych lampek.

Kolejność przemieszczenia z przenośnika (4) na przenośnik (5) i na bęben (31) maszyny konfekcyjnej (30) jest kontrolowana za pomocą cyfrowych lampek (23).

(1 zastrzeżenie)

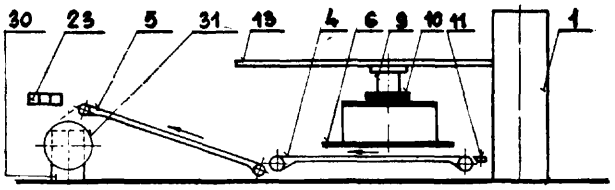

62a; B64c P. 165819 12.10.1973

Ośrodek Badawczo-Rozwojowy Sprzętu Komunikacyjnego Wytwórni Sprzętu Komunikacyjnego, Świdnik k/Lublina, Polska (Ryszard Nowak, Waldemar Kwaśniewski, Marek Błaszczak).

Układ do uzyskiwania podciśnienia, zwłaszcza dla statków powietrznych

Przedmiotem wynalazku jest układ do uzyskiwania podciśnienia zwłaszcza dla statków powietrznych wykorzystujący zwężkę Venturiego, mający zastosowanie szczególnie w śmigłowcach oraz pionowzlotach do sterowania wyposażeniem pokładowym.

Układ według wynalazku jest uniezależniony od istnienia prędkości względnej statku w odniesieniu do otaczającego powietrza, jak również od zmian kierunku strug odpływających statek.

Układ posiada zwężkę Venturiego (5) zabudową w obszarze wymuszonego przepływu powietrza, wywołanego działaniem na przykład maszyny wirowej, korzystnie w kanale (3) wlotowym powietrza do wentylatora (4) lub sprężarki, przy czym wspornik (6) mocowania zwężki, stanowi element kierownicy dla tego przepływu. (1 zastrzeżenie)

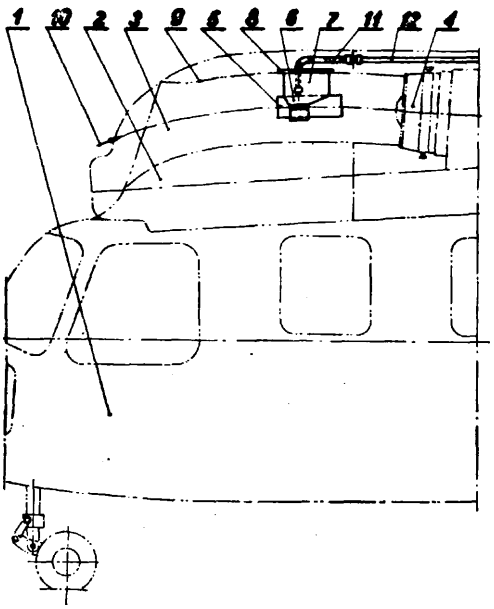

62b; B60v P. 168237 T 21.01.1974

Stanisław Wojno, Elbląg, Polska (Stanisław Wojno).

Klapo-poszerzacz krokodylokowy z napędem **aerodynamiczno-dźwigniowym**

Klapo-poszerzacz jest urządzeniem mechanizacji płata samolotu. Łączy w sobie konstrukcję i cechy aerodynamiczne poszerzacza i klapy krokodylowej. Do napędu urządzenia wykorzystano siły areodynamiczne. Składa się ono z poszerzacza (1) przesuwającego się w prowadnicach (4) na wysięgnikach z rolkami (3) klapy (2) połączonej prętami (5) z przegubami przesuwnymi (6). Sprężyny (7) równoważą ciężar klapy (2) i popychacza (8). Przy lądowaniu pilot przesuwa dźwignię poszerzacz do tyłu; klapa (2) otwiera się samoczynnie a opór powietrza pomaga osiągnąć odpowiednie wychylenie. Zamknięcie urządzenia w powietrzu wymaga otwarcia zatrzasków blokujących przeguby (6). Opór powietrza zamknie klapę gdy pilot przesunie dźwignię klapo-poszerzacz w położenie przednie.

Urządzenie można zastosować w każdym samolocie, w którym stosuje się klapy na krawędzi spływu płata. (2 zastrzeżenia)

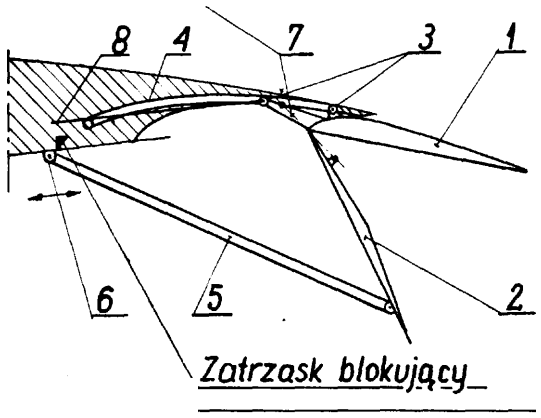

63a; B62b P. 171148 T 13.05.1974

Instytut Melioracji i Użytków Zielonych Falenty, Polska (Tadeusz Kaczorowski).

Wózek podwozia zwłaszcza do rurociągu **przeciąganego**

Przedmiotem wynalazku jest wózek podwozia do rurociągu przeciąganego znajdujący zastosowanie w deszczowniach polowych. Wózek według wynalazku ma półosie (1) kół podporowych (2) osadzone przegubowo na ramie (3). Koło prowadzące (11) osadzone jest w widelcu (12) połączonym przegubowo z ramą (3). Widelec (12) koła prowadzącego (11) wyposażony jest w sprężynę (13) dociskającą koło prowadzące (11) do toru ziemnego. Obejmy (8) służące do mocowania rurociągu posiadają w dolnej części trzpień wchodzący w pionowe tulejki (14) przyspawane do ramy (8) wózka. W pionowe tulejki (14) wkręcana jest śruba (15) wchodząca w kanał trzpienia obejmy (8) zabezpieczając ją przed wysunięciem.

Konstrukcja wózka umożliwia jego składanie dzięki czemu jest bardzo wygodny do transportu i przechowania oraz bardzo prosty w obsłudze. (1 zastrzeżenie)

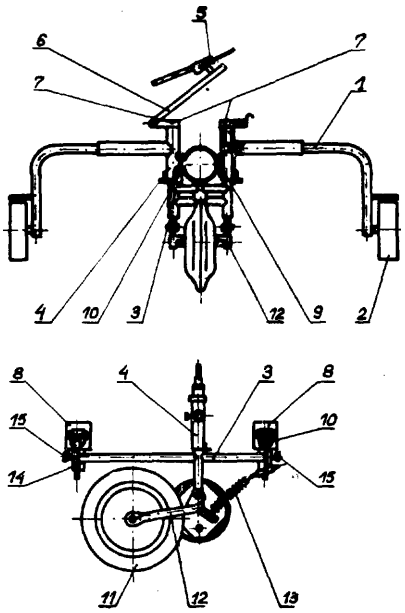

63b; B62b P. 173375 T 7.08.1974

Zakład Badań i Studiów Przemysłu Wyrobów Metalowych „Medom" Kraków, Polska (Andrzej Kostur, Leszek Kosmala, Augustyn Dubiński).

Wózek ręczny

Wózek ręczny posiada po przeciwnych końcach osi (1) dwa zespoły potrójnych kół jezdnych (4), których własne osie obrotu umieszczone są w osłonach (5), Zespół kół jezdnych (4) jest osadzony obrotowo w układzie kątowym co 120° co daje obrót na zasadzie systemu kroczącego. (2 zastrzeżenia)

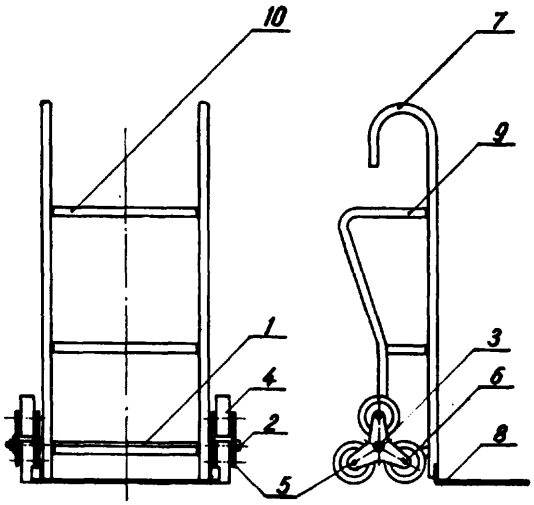

63b; B62b P. 174003 T 10.09.1974

Zakłady Sprzętu Sportowego „Polsport" Bielsko-Biała, Polska (Leszek Kraciuk).

Siedzenie sanek wyczynowych

Siedzenie sanek wyczynowych dwuosobowych jest wykonane z laminatu w kształcie nieforemnej rury zamkniętej na jednym końcu opartej na mostach. Ukształtowanie górnej części siedzenia (1) tworzy oparcie (4) dla podudź zawodnika prowadzącego, przy czym górna część siedzenia (1) zawiera ułożoną o ukierunkowanej wytrzymałości tkaninę szklanną, zaś w swej przedniej i środkowej części jest ukształtowane aerodynamicznie. (1 zastrzeżenie)

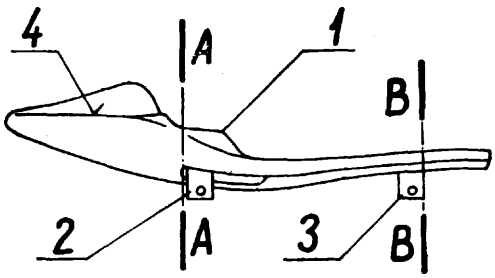

63c; B60t P. 166773 24.11.1973

Piotr Kaczmarzyk, Chotomów, Polska (Piotr Kaczmarzyk).

Przyrząd do regulacji szczęk hamulcowych

Przedmiotem wynalazku jest przyrząd do regulacji szczęk hamulcowych, który pozwala dokonać regulacji-ustawienia szczęk hamulcowych przy naprawie, bez odejmowania tarczy hamulcowej.

Przyrząd składa się z korpusu (1), który posiada ramiona i tarczę z otworami, z czujnika (2) oraz ze skali (3) z okrągłym wskaźnikiem. Czujnik (2) osadzony jest na osi pomiędzy ramionami korpusu (1). Krótsze ramię czujnika (2) opiera się o bęben i jest do niego dociskane sprężyną, natomiast dłuższe ramię dźwigni czujnika przesuwa się po skali (3) wskazując ustawienie szczęk hamulcowych. (1 zastrzeżenie)

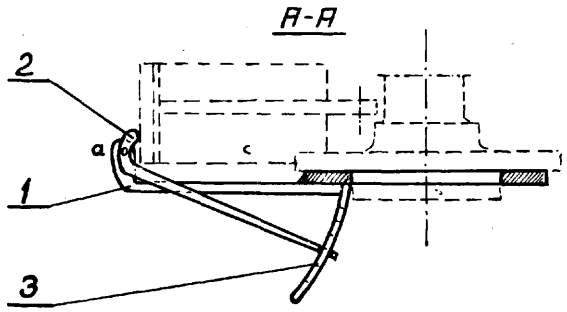

63c; B62d P. 167068 05.12.1973

Zakład Doświadczalny Maszyn Budowlanych i Drogowych „Budor", Kobyłka k/Warszawy, Polska (Czesław Ileewicz, Jerzy Zaskurski, Henryk Pawłowski, Jerzy Błaszkowski, Krzysztof Boguszewski, Marek Krzyżanowski).

Beznapędowa przyczepa kołowa z hydraulicznym wyposażeniem hamowniczym do wywierania, zmiennych w sposób złożony, sił obciążających układy napędowe maszyn roboczych i transportowych

Przyczepa hamownicza jest beznapędowym, niekierowanym pojazdem kołowym, przeznaczonym do wywierania na pojazd ciągnący poziomej siły o zmiennej wartości. Składa się z dwóch niezależnych mechanicznie mechanizmów hamujących, ram bocznych (2), w których zamocowane są mechanizmy hamownicze oraz przymocowanych do nich ramy przedniej i ramy tylniej. Do ram bocznych (2) za pośrednictwem przegubu (5) przymocowane są dwa wahliwe koła tylne (6) oraz piąte koło (7) układu automatyzacji programu badań. Między ramami bocznymi (2) umieszczona jest kabina badawcza (8).

Dla umożliwienia uzyskania wynikającej z warunków przyczepności odpowiedniej siły uciągu maszyny badawczej, siły hamującej, przewidziana jest możliwość dociążenia przyczepy dodatkowymi obciążnikami (9). Przyczepa jest łączona z maszyną badaną za pomocą dyszla (10). Mechanizm hamowniczy składa się z dwukołowego mostu napędowego (11), który połączony jest za pomocą wału przegubowego (12) ze skrzynią przekładniową (13), z którą za pośrednictwem wału przegubowego (14) jest połączona przekładnia pomp (15). Na wale wyjściowym przekładni pomp (15) są zamontowane dwie pompy wielotłoczkowe (16) o zmiennym wydatku. (3 zastrzeżenia)

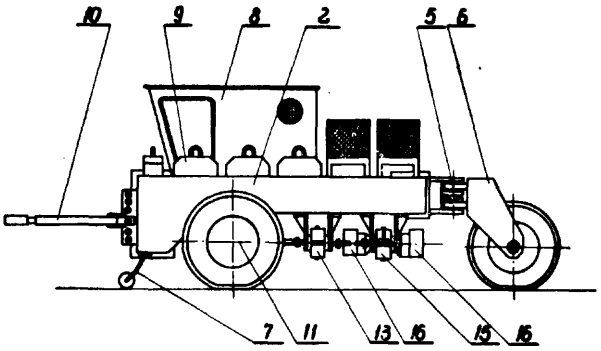

63c; B62d P. 167642 27.12.1973

„Polmo" Ośrodek Badawczo-Rozwojowy Samochodów Dużej Ładowności, Jelcz k/Oławy, Polska (Dobiesław Mikołajczyk).

Drzwi zwłaszcza do pojazdu

Drzwi, zwłaszcza do pojazdu, składające się z ramki (1) szyby, identycznie ukształtowanej w płaszczyźnie szyby i skrzynki (2) drzwiowej, posiadają w poszyciu wewnętrznym symetryczne przetłoczenia w osi pionowej i/lub poziomej umożliwiające montaż armatury drzwiowej. (1 zastrzeżenie)

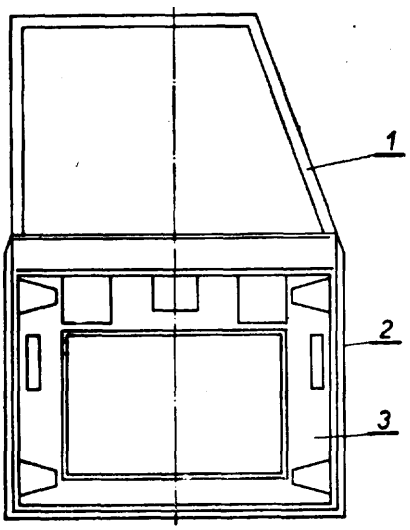

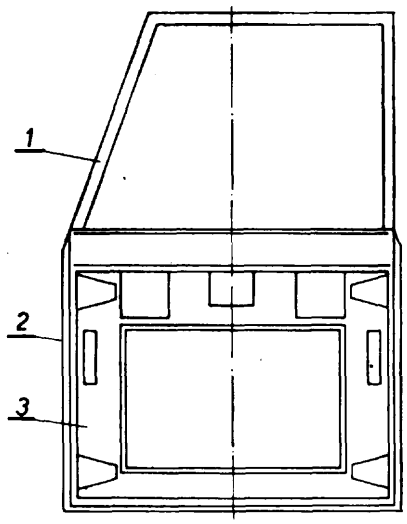

63c; B60j P. 167810 30.12.1973

Marian Franciszek Zydorczak, Wrocław, Polska (Marian Franciszek Zydorczak).

Ekran-wizer odblaskowy dla wszystkich pojazdów, zwłaszcza samochodowych

Przedmiotem wynalazku jest ekran — wizer odblaskowy dla wszystkich pojazdów zwłaszcza samochodowych przeznaczony do zatrzymywania szkodliwych i rażących promieni reflektorów pojazdów jadących z przeciwka w nocy, oraz nadmiernych promieni słonecznych w dzień.

Ekran — wizer stanowią dwie płytki lub warstwy wykonane z materiału przezroczystego, najkorzystniej tworzywa sztucznego lub żywicy, przy czym powierzchnia wewnętrzna jednej płytki lub warstwy pokryta jest bardzo cienką warstwą metaliczną — odblaskową. Płytki na obrzeżach oprawione są w ramkę zaopatrzoną w uchwyt mocujący. (2 zastrzeżenia)

63c; B62d P. 167830 31.12.1973

Fabryka Samochodów Ciężarowych „Polmo" im. Feliksa Dzierżyńskiego, Starachowice, Polska (Józef Rynkiewicz, Piotr Błasiński).

Zacisk mocujący

Przedmiotem wynalazku jest zacisk mocujący do obciągania izolacji termiczno-akustycznej i uszczelniania lub doszczelniania obrzeży zamknięć w kabinach pojazdów mechanicznych.

Zacisk mocujący ma listwę (3) posiadającą półki (4, 5) i łączący je środnik (6). Listwa (3) jest trwale związana z kabiną.

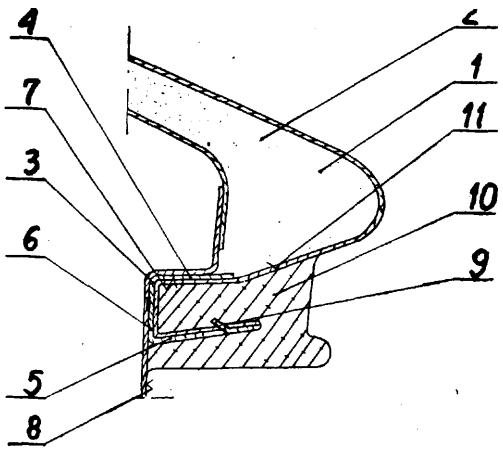

Półka (5) sprężysta jest nachylona pod kątem ostrym do płaszczyzny (7) przylegania półki (4) stałej. Pomiędzy obie półki (4, 5) względnie między półkę (5) sprężystą a płaszczyznę (7) przylegania półki (4) stałej, jest wraz z materiałem (1) obciągającym wciśnięta elastyczna wkładka (10) o profilu zewnętrznym dowolnie ukształtowanym, utrzymywana dodatkowo w tym położeniu za pomocą języków (9) oporowych wyciśniętych do środka listwy (3) z półki (5) sprężystej w pobliżu jej swobodnej krawędzi. (3 zastrzeżenia)

63c; B60d P. 167831 31.12.1973

Fabryka Samochodów Ciężarowych „Polmo" im. Feliksa Dzierżyńskiego, Starachowice, Polska (Piotr Błasiński, Józef Rynkiewicz).

Zamek zatrzaskowy

Przedmiotem wynalazku jest zamek zatrzaskowy do pokryw luków, zwłaszcza włazów dachowych pojazdów mechanicznych.

Zamek składa się z rygla (1) osadzonego przesuwnie w prowadnicach (2) o przekroju w kształcie litery Ω zamkniętych czołowo ścianką (3). Pomiędzy ścianką (3) a ryglem umieszczony jest sprężysty element (4) wykonany na przykład z gumy piankowej.

Część przednia rygla (1) wchodząca w wycięcie (5) wykonane w pokrywie (6) zakończona jest ścięciem w kształcie klina, zwróconym w kierunku zamykania pokrywy.

Dolna płaszczyzna rygla (1) zaopatrzona jest w zaczep (7) służący do jego wycofania przy odmykaniu włazu, wykonany w postaci wgłębienia (9) o podniesionej krawędzi tylnej. Skrajne przesunięcie rygla (1) ustalone jest za pomocą nita (10) ciasno w nim osadzonego, którego końce wchodzą w podłużne otwory (11) wykonane w bocznych ściankach prowadnic. (2 zastrzeżenia)

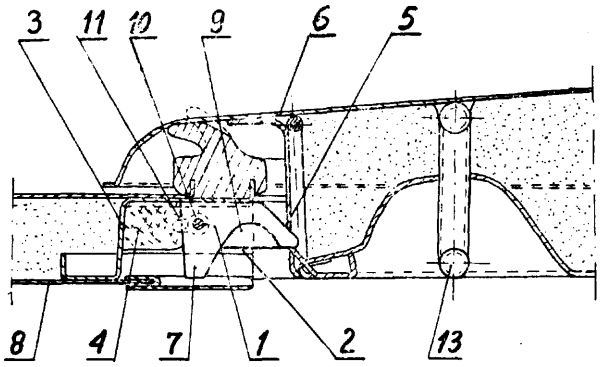

63c; B60r P. 167832 31.12.1973

Fabryka Samochodów Ciężarowych „Polmo" im. Feliksa Dzierżyńskiego, Starachowice, Polska (Zygmunt Spytek, Kazimierz Bzymek, Maciej Latała).

Fartuch błotnika zwłaszcza do samochodów terenowych

Przedmiotem wynalazku jest fartuch błotnika, zwłaszcza do samochodów eksploatowanych w różnych warunkach drogowych, zarówno w terenie jak też po drogach utwardzonych.

Fartuch (1) o długości odpowiedniej do eksploatacji samochodu w warunkach szosowych posiada w części dolnej, najkorzystniej w narożach, otwory (2), na wprost których na błotniku (3), do którego jest zamocowany, umieszczone są zaczepy w postaci haczyków (4) względnie czopów kulistych, służące do zawieszania dołu fartucha na błotniku. Otwory (2) w celu zwiększenia trwałości fartucha posiadają wzmocnione obrzeże w postaci osadzonych w nich przelotek (5) względnie odpowiednio ułożonego kordu zwulkanizowanego z fartuchem. (2 zastrzeżenia)

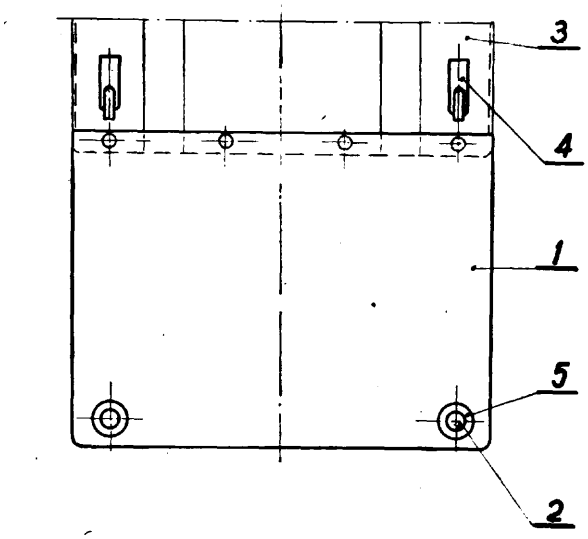

63c; B60d P. 167833 31.12.1973

Fabryka Samochodów Ciężarowych „Polmo" im. Feliksa Dzierżyńskiego, Starachowice, Polska (Zygmunt Spytek, Piotr Błasiński).

Pojemnik do przewozu wyposażenia w pojazdach mechanicznych, zwłaszcza podpór pod koła

Przedmiotem wynalazku jest pojemnik do przewozu wyposażenia w pojazdach mechanicznych, zwłaszcza podpór pod koła, którego zastosowanie pozwoli na skasowanie znacznych luzów bez zniekształcenia mocowanego przedmiotu oraz zapewni szybkie i pewne mocowanie i odmocowanie jak też wytłumi działanie na pojemnik obciążeń dynamicznych.

Pojemnik do przewozu podpór składa się z trzech listew (2 i 4) nośnych trwale związanych z dwoma strzemionami (1) zewnętrznymi i strzemieniem (3) środkowym, z którym jest trwale połączony wspornik (10) złożony z dwóch symetrycznych połówek w przekroju poprzecznym w kształcie spłaszczonej rury zaopatrzonej w wyjęcie zakończone pionowym wcięciem.

W wycięciu osadzony jest odłączny zacisk dźwigniowy samozabezpieczający składający się ze sprężystego drążka (14) wyposażonego na końcach w osadzone obrotowo elastyczne rolki (15) i z rękojeści związanej trwale z drążkiem (14) w przybliżeniu w środku odcinka drążka (14) zawartego pomiędzy rolkami (15).

Rękojeść obchwytuje drążek (14) na części jego obwodu i przechodzi w końcówkę zabezpieczającą umieszczoną pomiędzy ścianami (11) wspornika (10). (1 zastrzeżenie)

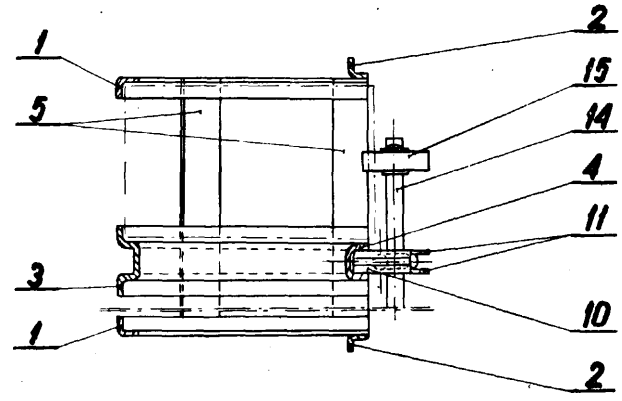

63c; B60p P. 169838 26.03.1974

Pierwszeństwo: 12.12.1973 — RFN (nr P. 23 61 722.3)

Lorenz Resting, Dortmund — Wellinghofen, Republika Federalna Niemiec (Lorenz Resting).

Pojazd do transportu boksów przestrzennych na przykład gotowych garaży

Przedmiotem wynalazku jest pojazd do transportu boksów przestrzennych, zwłaszcza gotowych garaży, z umieszczonym na podwoziu rusztem nośnym służącym do załadunku i wyładunku boksu przestrzennego, łącznie z podłogą ciągłą. Cechą charakterystyczną rusztu nośnego (9) jest to, że jest ruchomy w kierunku podłużnym pojazdu na ruszcie prowadzącym (5) i składa się z wózka (8) który z dołączonym odcinkiem środkowym (10) oparty jest rolkami (12) na podwoziu (2), i że ma urządzenie podnoszące (11) dla boksu przestrzennego (1). Ruszt prowadzący (5) sięgający aż ponad kabinę kierowcy ma szyny (6) do rolek (7) wózka (8); na którym zawieszony jest ruszt nośny (9). Przeciwciężar (28) umieszczony wspornikowo na przednim końcu rusztu prowadzącego (5) zostaje przez załadowanie i wyładowanie boksu przestrzennego przesunięty powodując odciążenie momentów miejsc połączeń rusztu, stojaków i podwozia. Rozstaw osi rolek (7) odpowiada długości kabiny kierowcy, a środkowy odcinek (10) rusztu nośnego połączony jest z tylną częścią wózka. (32 zastrzeżenia)

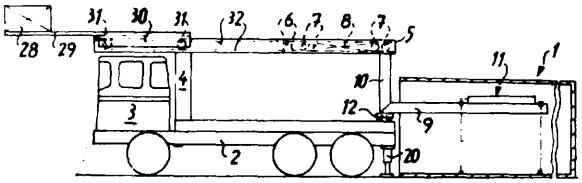

63c; B60d P. 169992 T 01.04.1974
45a; A01b

Zrzeszenie Przemysłu Ciągnikowego „Ursus", Ursus, Polska (Stanisław Flacha).

Sposób unieruchamiania cięgieł trzypunktowego układu zawieszenia ciągników rolniczych oraz cięgło górne przystosowane do stosowania tego sposobu

Sposób unieruchamiania cięgieł trzypunktowego układu zawieszenia ciągników rolniczych oraz cięgło górne (8) przystosowane do stosowania tego sposobu, zwłaszcza w ciągnikach rolniczych wyposażonych w dolny hak zaczepowy do przyczepiania przyczep jednoosiowych.

Stosuje się równoczesne unieruchamianie trzech cięgieł układu trzypunktowego korzystnie za pomocą sworznia tylnego (9) cięgła górnego (8).

Do tulei (11) cięgła górnego (8) jest przymocowana płytka (12) z otworem, którego średnica zapewnia włożenie sworznia tylnego (9) cięgła górnego (8), a jej grubość umożliwia zabezpieczenie cięgieł (1) i (8) w położeniu unieruchomionym za pomocą przetyczki (10). (4 zastrzeżenia)

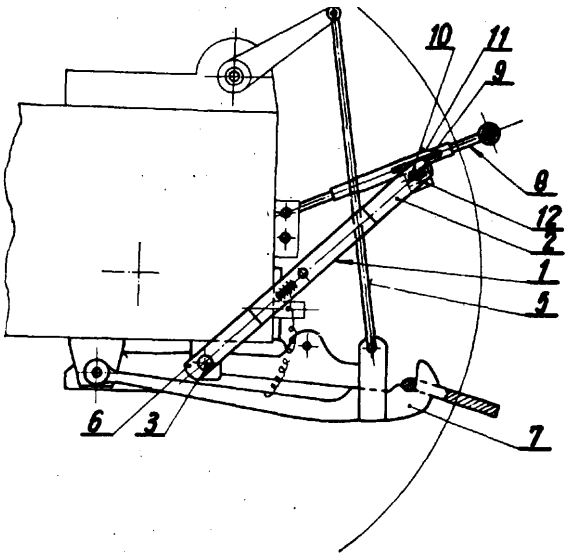

63c; B60r **P. 170025 T** 02.04 1974

Jerzy Nowikow, Warszawa, Polska (Jerzy Nowikow).

Urządzenie zabezpieczające **pojazdy mechaniczne przed włamaniem**

Wynalazek dotyczy elektronicznego urządzenia alarmowego zabezpieczającego pojazdy mechaniczne, zwłaszcza samochody osobowe, przed włamaniem z zewnątrz spowodowanym zarówno przez otwarcie dowolnych drzwi jak też pokrywy silnika lub bagażnika.

Urządzenie jest przyłączone do biegunów akumulatora do żarówki oświetlającej wnętrze pojazdu (żw) oraz do klaksonu (KS) i świateł zewnętrznych (SZ). Urządzenie składa się z kolejno połączonych ze sobą czterech zespołów, z których zespół sterujący (A) zawiera wyłączniki drzwiowe (wd) oraz wyłączniki oświetlenia (ws) i (wb) pod pokrywami silnika i bagażnika. Zespoły czasowe (B) i (C) tego urządzenia są wyposażone w tranzystory (2) i (2') do bazy których są przyłączone oporniki (3) i <3') od strony dodatniego bieguna i kondensatory (4) i (4') od strony bieguna ujemnego zaś do emitera tych tranzystorów są przyłączone przekaźniki kontaktronowe (5) i (5') z których przekaźnik (5) jest połączony z dwiema przeciwsobnymi diodami (6) i (7), przyłączonymi do zespołu sterującego (A) i do ujemnego bieguna przez zestyk (8). Dodatkowo do bazy tranzystora (2') jest przyłączony zestyk (9) przekaźnika wykonawczego (10) mającego jeszcze dwa dalsze zestyki a mianowicie zestyk (13) w obwod.de klaksonu (ks) oraz zestyk (14) w obwodzie świateł zewnętrznych (SZ) zabezpieczanego pojazdu mechanicznego.

Otwarcie jednych z drzwi samochodu lub jednej z pokryw (silnika lub bagażnika) przez osobę niepowołaną powoduje impulsowe załączenie klaksonu (KS) i świateł zewnętrznych (SZ).

Urządzenie nie pobiera prądu z akumulatorów znajdując się w stanie przygotowanym do zadziałania pomimo, iż jego elementy pojemnościowe znajdują się pod napięciem. (1 zastrzeżenie)

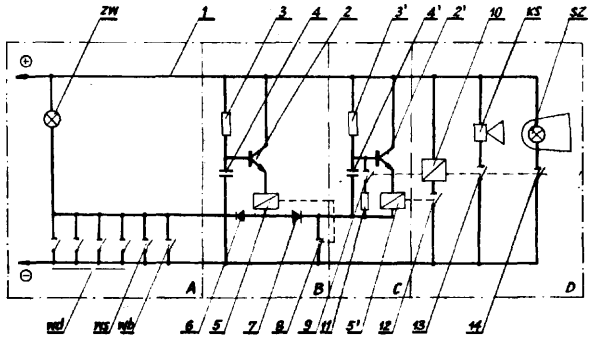

63c; B60p **P. 170560 T** **24.04.1974**

Państwowy Ośrodek Maszynowy, Opalenica, Polska (Jerzy Sieg, Franciszek Woźniak).

Urządzenie podnoszące zespół roboczy przyczepy ciągnikowej

Przedmiotem wynalazku jest urządzenie podnoszące zespół roboczy połączony wahliwie z ramą nośną i mechanizmem napędowym przyczepy samozaładowczej i wyładowczej pracujące w sprzężeniu z ciągnikiem, charakteryzujące się tym, że posiada cylinder pneumatyczny (5) osadzony na przyczepie pionowo z tłoczyskiem skierowanym w dół, połączonym przegubowo z ramieniem dwuramiennej dźwigni (6) posiadającej punkt podparcia na sworzniu przytwierdzonym do wspornika, przy czym drugie ramię dźwigni jest dłuższe od pierwszego i wygięte w dół pod kątem prostym a korzystnie rozwartym i połączone jest z zespołem roboczym (3) za pomocą dowolnego cięgła (7) na przykład linki lub łańcucha. (1 zastrzeżenie)

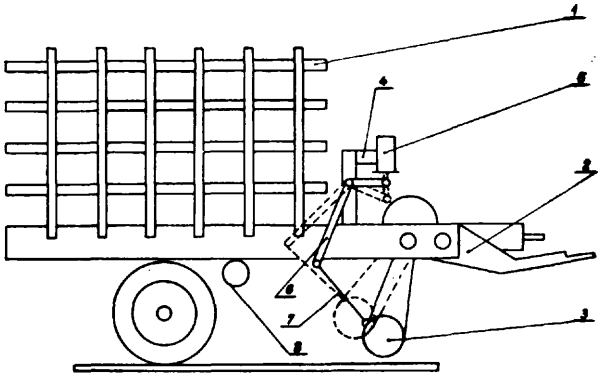

63d; B60b **P. 174370 T** 26.09.1974

Spółdzielnia Inwalidów „Renoma", Bydgoszcz, Polska (Kazimierz Okruciński, Adam Fudala).

Cichobieżne kółko jezdne

Przedmiotem wynalazku jest cichobieżne kółko jezdne przeznaczone do wózków, wrotek, barków przewoźnych itp. Kółko cichobieżne składa się z łożyska (1), na którym osadzono warstwę bieżnika (2) z gumy lub innego materiału elastycznego oraz osłony (3) zabezpieczającej wnętrze łożyska przed kurzem i piaskiem. Kółko pozbawione jest elementów pośrednich będących często źródłem hałasu i oporów tarcia. (1 zastrzeżenie)

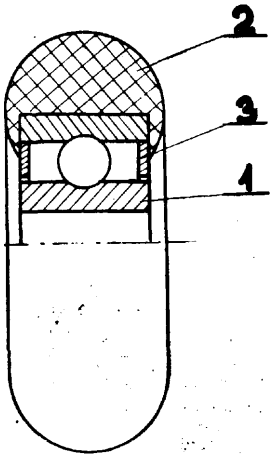

63e; **B60c** **P. 170230** **09.04.1974**

Pierwszeństwo: 09.04.1973 — Francja (Nr P.V.73/12758)

Michelin and CIE, Vlermont, Francja.

Zespół opony i obręczy

Zespół opony i obręczy, w którym opona ma stosunek H/B mniejszy od jedności zawierająca co najmniej w połowie opony osnowę radialną (19) rozciągającą się od jednej drutówki **(2A)** do drugiej jak również zawierająca podkład (opasanie) czoła korzystnie o wzmocnionych brzegach; obręcz ma z jednej i drugej strony podstawy, osadzenia stopki (6A) zakończone obrzeżem **(10A)** ewentualnie z zagięciem. Zespół charakterystyczny jest tym, że opona ma osnowę (1A) której średnie włókno począwszy co najmniej od połowy boku (5) aż do spotkania z drutówką (2A) biegnie wzdłuż krzywej naturalnej równowagi, którą przyjmuje osnowa radialna (1A) o pojedyńczym płacie, pozbawiona podkładu czołowego (3) pod ciśnieniem wewnętrznym, przy czym krzywa ta jest styczną do drutów (2A) i przechodzi przez brzegi podkładu położonego na wysokości **H** odniesionej do osadzenia stopki (6A) na obręczy oraz przez punkty na bokach (5) mające maksymalną wzajemną odległość B i w których styczne do krzywej są równoległe do osi

środkowej, oraz tym, że obręcz ma obrzeże (9A) zawierające głównie część wyraźnie równoległą do położonego na przeciw segmentu, średniego włókna osnowy (1A), która to część jest połączona z osadzeniem stopki za pomocą wygięcia w kształcie litery S i zakończona na zewnątrz zagięciem równoległym do osi **obrotu** zespołu. (9 zastrzeżeń)

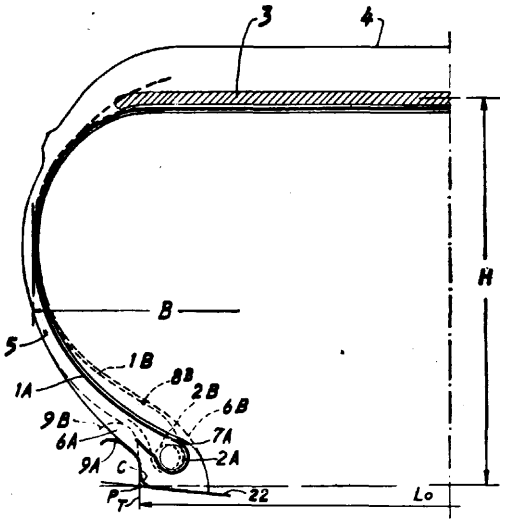

63e; **B60c** **P. 170489** 19.04.1974

Pierwszeństwo: 26.04.1973 — Włochy (nr 23432A/73)

Industrie Pirelli S.p.A., Mediolan, Włochy.

Opona pneumatyczna do kół pojazdu

Opona pneumatyczna do kół pojazdów składająca się z bieżnika (1) podkładu (9) dwóch boków (2, 3) wykonanych z materiału elastycznego zakończonych stopkami (4, 5) zamocowanymi w zagłębieniach w obręczy (6) koła, przy czym w przekroju poprzecznym boki opony mają linię symetrii (7, 8) wypukłą w kierunku wnętrza opony, przy czym wypukłość ta nie zmienia ukierunkowania pod wpływem sił ciśnienia pompowania w normalnych warunkach pracy, a podkład (9) jest całkowicie nierozciągliwy i posiada określony obrys w pobliżu stref (10, **11**) połączenia bieżnika ze ścianami bocznymi, które to strefy w tej samej płaszczyźnie przekroju znajdują się w całkowicie niezmienionej, niezależnej od zmian ciśnienia, odległości od stopek (4, 5), opona charakteryzuje się tym, że odcinki zewnętrzne (**12**, 13) podkładu (**9**) znajdują się pod bieżnikiem (1) na zewnątrz od stref (10, **11**) połączenia bieżnika ze ściankami bocznymi w kierunku osiowym. (5 zastrzeżeń)

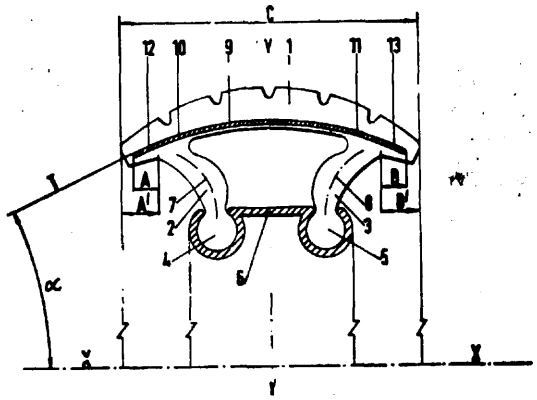

63e; **B60c** **P. 173596 T** **20.08.1974**

Kombinat Górniczo-Hutniczy Miedzi Zakłady Badawcze i Projektowe Miedzi „Cuprum" Wrocław, Polska (Jerzy Walasek, Stanisław Barabaś, Janusz Szamlicki, Zbigniew Dańba, Kazimierz Choroszy, Bogdan Długosz).

Ochraniacz opon, szczególnie samojezdnych ciężkich maszyn górniczych lub budowlanych

Ochraniacz opon ma postać zwartych segmentów (3) uprzednio ze sobą sprzęgniętych przegubowo w postać kołową. Każdy segment ochraniacza stanowią złączone ze sobą na stałe w formie pakietów (1) wycinki płaskiej, elastycznej taśmy, korzystnie gumy zbrojonej, przy czym każdy pakiet osadzony jest na trzpieniach (4) spinających go z metalowym kształtownikiem (2) tak aby powierzchnia zewnętrzna pakietu pozostawała odkryta.

Segmenty są połączone na oponie (6) dociskaczami (8) w kształcie ceownika obejmującego swymi ramionami boki opony a wszystkie dociskacze i segmenty są ściągnięte na kole z pomocą lin (5, 9). Inny przykład wykonania ochraniacza przewiduje inne połączenie segmentów między sobą, w postaci uch łączonych przegubowo płytkami, tak, że wspólne ucha i płytki tworzą znany łańcuch Galia. (3 zastrzeżenia)

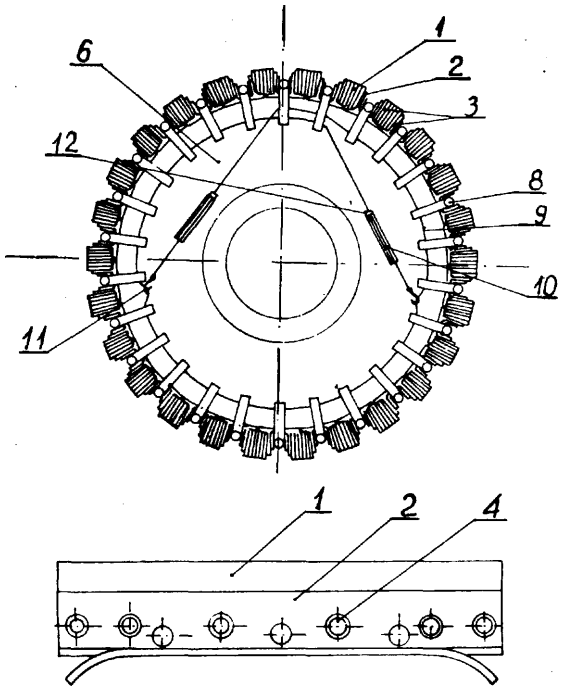

63e; **B60c** **P. 173820 T** 02.09.1974

Pierwszeństwo: 01.09.1973 — RFN (nr P. 2344232.2)

Eisen-und Drahtwerk Erlau Aktiengesellschaft, Aalen, Republika Federalna Niemiec (Anton Müller).

Połączenie ogniwowe do łańcuchów do opon

Przedmiotem wynalazku jest połączenie ogniwowe do łańcuchów do opon o przynajmniej dwóch połączonych wzajemnie ogniwach, z których jedno ma postać ogniwa płytkowego, zaś drugie ogniwo stanowi ogniwo złączne o kształcie w przybliżeniu pierścieniowym, mające leżące naprzeciw siebie odcinki styku dla współpracy z otworami złącznymi ogniw płytkowych.

Istota wynalazku polega na tym, że stosunek szerokości przekroju (18) odcinka styku (16) mierzonej w kierunku prostej łączącej (17) między oboma odcinkami styku (16) do wewnętrznej odległości (30) między odcinkami styku (**16**) i do odległości (19) między otworami złącznymi (5) ogniwa płytkowego (1) wynosi korzystnie 1:4:4, z maksymalnym odchyleniem obu od-

leglości (19 i 30) rzędu ± 2/10 szerokości przekroju (18) odcinka styku (16). Ogniwo złączne (2) ma kształt pierścienia kołowego **symetrycznego** względem swej płaszczyzny środkowej wykazującego na całym swym obwodzie jednakowe zaokrąglone przekroje. Nadto otwór złączny (5) w widcku bocznym jest wklęsły. (10 zastrzeżeń)

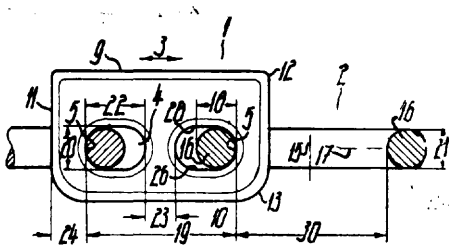

64a; B65d **P. 174152 T** 17.09.1974

Pierwszeństwo: 17.09.1973 — Szwajcaria (nr 13418/73) 19.11.1973 — Szwajcaria (nr 16248/73)

Franco Del Bon, Zofingen, Szwajcaria (Franco Del Bon).

Zamknięcie samoczynnie otwierające się i ponownie zamykające dla pojemników o zawartości mającej przy wypływie postać cieczy, pasty, lub piany

Zamknięcie to posiada głowicę, w której jest otwór wylotowy z wylotem na zewnątrz oraz otwór po przeciwnej stronie głowicy, służący do połączenia głowicy z pojemnikiem.

Istota wynalazku polega na tym, że: **dziób** (7) posiada obok elastycznego sprężynującego ramienia (7b) również i sztywną część (7a).

Część głowicowa (1) posiada na swej bocznej ściance rozciągające się **osiowo** zagłębienie (Ha), które **otwiera** oddaloną od otworu wylotowego (4) ściankę końcową wybrania <lb), w **której**-jest zakotwiczona sztywna część dźwigniowa **(7a)** dzioba **(7),** podczas gdy elastycznie sprężynujące ramię <7b) rozciąga się wypukło na zewnątrz od części sztywnej **(7a)** w kierunku do otworu wylotowego (4). (13 zastrzeżeń)

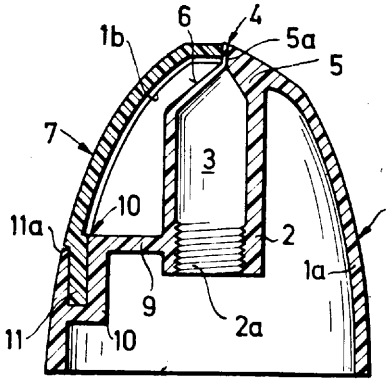

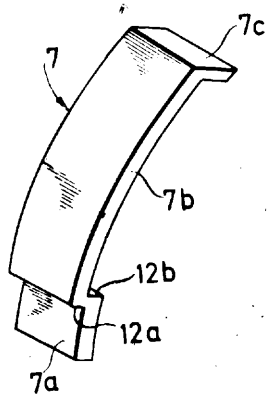

64a; B65d **P. 174323** **25.09.1974**

Pierwszeństwo: 27.09.1973 — Wielka Brytania (nr **45194/73**)

The Metal Box Company Limited, Londyn, Wielka Brytania.

Urządzenie do nakładania pokryw na puszki konserwowe wypełnione artykułami żywnościowymi

Urządzenie do nakładania pokryw na puszki konserwowe wypełnione artykułami żywnościowymi charakteryzuje się tym, że zawiera uchwyt (5) i uchwyt (2) przeznaczony do stopniowego przesuwania pokryw pod pierścień (6) i magnes, które przystosowane są do utrzymywania pokryw odbieranych z uchwytu (2) i utrzymywania ich w położeniu przeznaczonym do nakładania pokrywy na puszkę ustawioną na obrotowym stole (8), do którego pokrywa przesuwana jest ruchem posuwisto-zwrotnym przy równoczesnym posuwie postępujących po sobie innych pokryw. (13 zastrzeżeń)

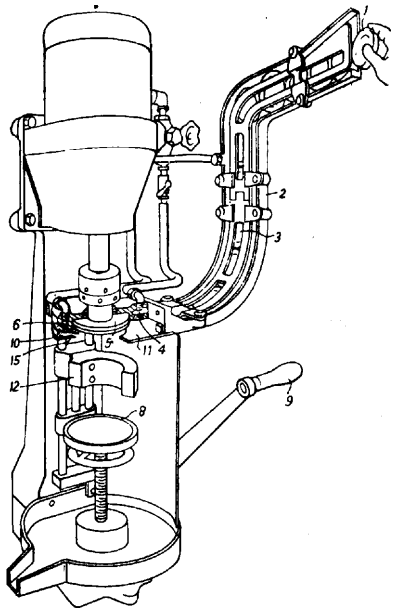

65a; B63b **P. 165161** **11.09.1973**

Centralny Ośrodek Badawczo-Rozwojowy Drobnej **Wytwórczości**, Warszawa, Polska (Zbigniew Kowalewicz).

Łódka wielofunkcyjna

Przedmiotem wynalazku jest łódka wielofunkcyjna przeznaczona do pływania, transportowania i **campingowania**.

Łódka według wynalazku składa się z łupin i charakteryzuje się tym, że wyposażona jest w połączenia zawiasowe górne oraz zamki spinające dolne łączone z ramą podwozia (5). Zamki spinające dolne łączone są również z rozplieraczami (6). Połączenie zawiasowe górne składa się z elementu zakończonego hakiem dwurożnym (7), którego rogi współpracują w płaszczyźnie obrotu z otworem (8) i szczerbą (9) drugiego elementu.

Łódka przeznaczona jest zwłaszcza do pływania przy użyciu wioseł, lecz może być również napędzana silnikiem lub siłą wiatru przy użyciu żagli. Łupiny uzupełnione namiotem stanowią mieszkalną przyczepę campingową. Podwozie stanowi przyczepę jednoosiową, a zamontowane na nim łupiny tworzą przyczepę bagażową. (2 zastrzeżenia)

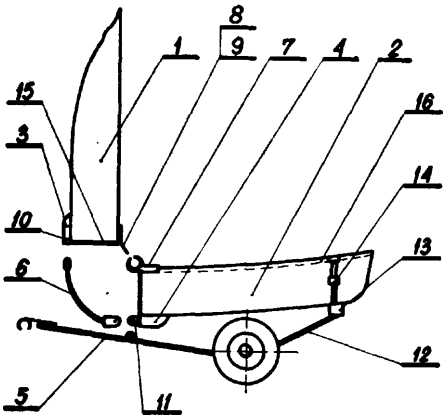

65b; B63c P. 172978 24.07.1974

Pierwszeństwo: 26.07.1973 — Szwecja (nr 73-10358-2)

Birger Ludvigsson, Göteborg, Szwecja (Birger Ludvigsson).

Urządzenie do usuwania wody z miejsca pracy położonego poniżej poziomu wody

Urządzenie do usuwania wody z miejsca pracy położonego poniżej poziomu wody i oddzielonego od masy wodnej konstrukcją wsporczą (11), (17) oraz ścianami (10), (12) zawiera przenośną konstrukcję wrót.

Część (13) konstrukcji wrót, w jej nieruchomym położeniu przenosi jednostronnie ciśnienie masy wody, przy czym siły reakcji pojawiają się w dolnej części konstrukcji wrót, która dociskana jest do konstrukcji wsporczej (17).

Urządzenie znajduje zastosowanie w dokach do budowy lub remontu statków. (10 zastrzeżeń)

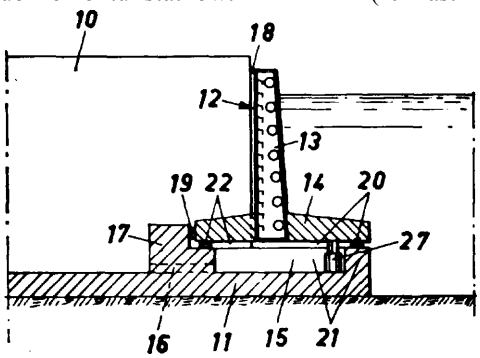

65h; B63h P. 169543 23.05.1972

Pierwszeństwo: 24.05.1971 — Japonia (nr 35304/71)

Kawasaki Jukogyo Kabushiki Kaisha, Hyogo, Japonia.

Układ łączący wiele wyjść pierwotnych źródeł napędu napędzających śrubę statku

Układ łączący wiele źródeł napędzających śrubę statku, zawierający sprzęgło elektromagnetyczne z dwoma wirnikami obrotowymi względem siebie, z których jeden jest wyposażony w uzwojenie twornikowe, maszynę synchroniczną ze stojanem z uzwojeniem twornikowym i wirnikiem wyposażonym z uzwojenie wzbudzenia i uzwojenie tłumiące, połączenia elektryczne pomiędzy uzwojeniem twornikowym sprzęgła elektromagnetycznego a uzwojeniem twornikowym maszyny synchronicznej, charakteryzuje się tym, że jeden z dwóch wirników (2) sprzęgła elektromagnetycznego napędza śrubę (8), a drugi wirnik (3) sprzęgła elektromagnetycznego napędza go z pierwszego-pierwotnego źródła napędu (6), przy czym pierwszy wirnik (2) ma obwodową, wewnętrzną część cylindryczną wyposażoną w człon magnetyczny, tworzący obwód magnetyczny dla sprzęgła elektromagnetycznego i obwodową, zewnętrzną część cylindryczną, wyposażoną w człon magnetyczny, tworzący obwód magnetyczny dla maszyny synchronicznej (7), a pierwszy wirnik sprzęgła elektromagnetycznego (1) i wirnik maszyny synchronicznej (7) tworzą wspólny wirnik (2) obracający się w przestrzeni pomiędzy stojanem maszyny synchronicznej (7) tworzą wspólny wirnik (2) obracający się w przestrzeni pomiędzy stojanem maszyny synchronicznej a drugim wirnikiem sprzęgła elektromagnetycznego. Ponadto uzwojenie twornikowe sprzęgła elektromagnetycznego (1) jest połączone elektrycznie z uzwojeniem twornikowym generatora prądu przemiennego napędzanego przez inne, drugie pierwotne źródło napędu, tak że generator prądu przemiennego może pracować równolegle ze sprzęgłem elektromagnetycznym, w celu zasilania śruby połączoną mocą z połączenia generatora prądu przemiennego ze sprzęgłem elektromagnetycznym poprzez maszynę synchroniczną.

(8 zastrzeżeń)

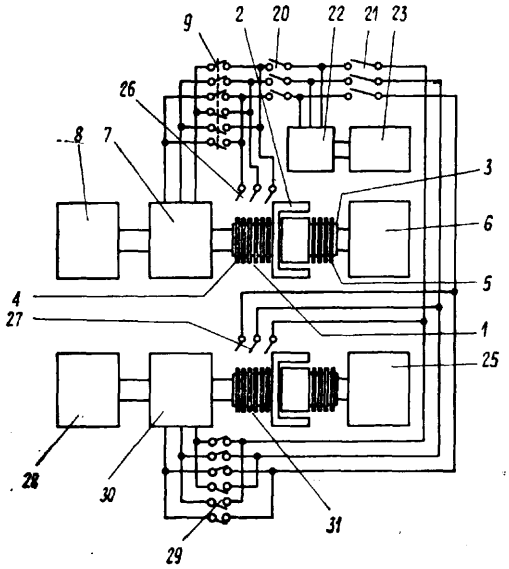

66b; A22c P. 173939 T 06.09.1974

Morski Instytut Rybacki, Gdynia, Polska (Andrzej Góralczyk, Jerzy Schwartz, Jan Pielichowski, Henryk Adaszkiewicz, Zbigniew Karnicki).

Sposób formowania małych porcji farszu mięsnego, w szczególności rybnego przed mrożeniem

Sposób formowania małych porcji farszu mięsnego, w szczególności rybnego przed mrożeniem polega na tym, że mięso rozdrabnia się iAub rozciera w obecności skrobi preparowanej/modyfikowanej w ilości wagowo od 0,5 do 6%, a następnie formuje się w porcje w temperaturze obniżonej od —1°C do +22°C, najkorzystniej --1,5°C do +3°C. (1 zastrzeżenie)

67b; B24c P. 173220 T 01.08.1974

Instytut Obróbki Skrawaniem, Kraków, Polska (Czesław Czyżewicz, Bolesław Kowalski, Józef Łukasik, Franciszek Kułakowski, Krzysztof Muszyński, Dominik Korzeniowski).

Urządzenie do nadawania energii kinetycznej luźnym materiałem ściernym

Przedmiotem wynalazku jest urządzenie do nadawania energii kinetycznej luźnym materiałom ściernym znajdujące zastosowanie zwłaszcza w oczyszczarkach strumieniowo-ściernych do oczyszczania elementów maszyn i narzędzi po obróbce cieplnej.

Urządzenie zawiera dwa walce (1) i (2) o pobocznicach z materiału elastycznego stykające się pobocznicami. Wałki (3) i (4) walców (1) i (2) są sprzężone z napędem (5). Symetrycznie nad walcami jest usytuowany dozownik (6) materiału ściernego. Iloczyny średnicy i obrotów walców (1) i (2) mają taką samą wartość, a kierunki obrotów walców są współbieżne.

(1 zastrzeżenie)

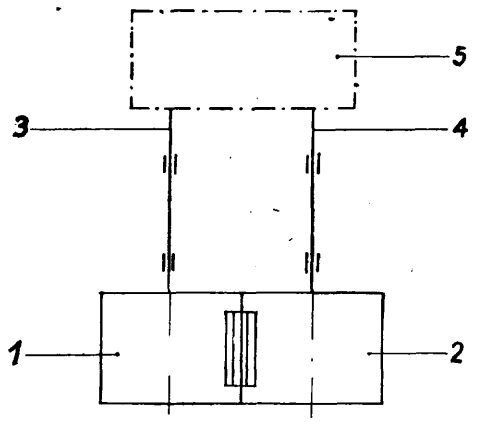

67c; B24d **P. 172548 T** 08.07.1974

Fabryka Samochodów Małolitrażowych, Bielsko-Biała, Polska (Edward Duda).

Urządzenie do wykonywania promieniowych profili wklęsłych na obwodach tarcz ściernych

Urządzenie do wykonywania promieniowych profili wklęsłych na obwodach tarcz ściernych posiada wrzeciono (1) osadzone obrotowo w tulei (5) prowadzącej, przy czym wrzeciono to zakończone jest z jednej strony oprawką (3) z diamentem (2), a z drugiej strony chwytem (4) moletowanym. Tuleja (5) prowadząca wrzeciono (1) osadzona jest w oprawie (6) kolumny (7), która z kolei mocowana jest za pośrednictwem łącznika w uchwycie (10) szlifierki służącej najczęściej do szlifowania profilowego frezów ślimakowych lub krążkowych zataczanych. (1 zastrzeżenie)

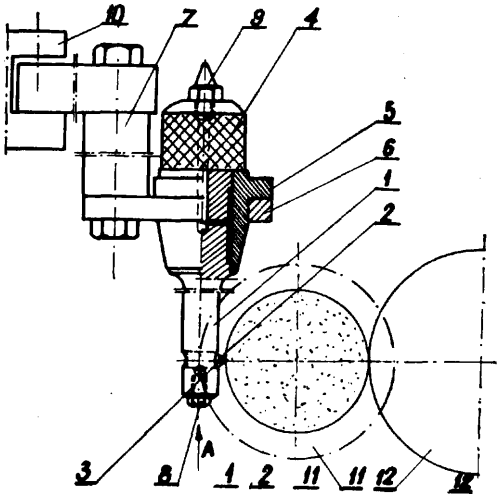

67c; B24d P. 173942 T 07.09.1974

Politechnika Śląska im. Wincentego Pstrowskiego Gliwice, Polska (Bruno Krywult, Kazimierz Walczak, Adolf Drewniak).

Ściernica do gumy **zwłaszcza** do obróbki końcówek węży gumowych z wewnętrznym wzmocnieniem z drutu oraz sposób jej wykonania

Ściernica do gumy zwłaszcza do obróbki końcówek węży gumowych z wewnętrznym wzmocnieniem z drutu składa się z tarczowej szczotki drucianej o promieniowym rozłożeniu drutów metalowych (1) oraz osnowy z elastycznej żywicy (3). Druty metalowe (1) wystają z osnowy z żywicy (3) na obwodzie ściernicy na wysokość określaną warunkami skrawania gumy. Sposób wykonania ściernicy polega na tym, że tarczową szczotkę drucianą o promieniowym rozłożeniu drutów metalowych (1) umieszcza się w formie i zalewa elastyczną żywicą syntetyczną (3) z dodatkiem utwardzaczy i następnie po utwardzeniu żywicy (3) oraz wyjęciu ściernicy z formy odsłania się druty metalowe (1) za pomocą toczenia.

(3 zastrzeżenia)

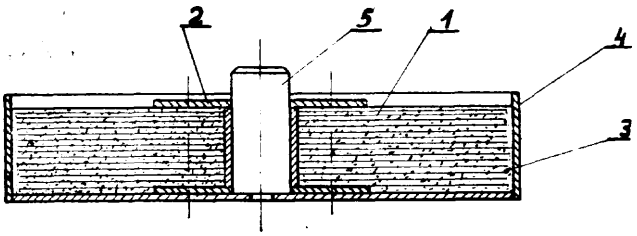

68d; E05f P. 170069 T 03.04.1974

Zgłoszenie dodatkowe do patentu nr 68443

Przedsiębiorstwo Projektowania i Wyposażania Zakładów Przemysłu Maszyn i Aparatów Elektrycznych „Promel", Gliwice, Polska (Leonid Bazarow, Bronisław Gładysz, Stanisław Serwin).

Urządzenie do otwierania i zamykania bram przesuwnych

Przedmiotem wynalazku jest urządzenie do otwierania i zamykania segmentów bram przesuwnych za pomocą silników liniowych oddziaływujących na współpracujące z silnikami suwniki mocowane do segmentów bramy według patentu nr 68443.

Urządzenie charakteryzuje się tym, że każdy segment (1, 2) bramy podwieszony jest za pomocą mocowanej do odsadzeń kątowych segmentu, pary bloków tocznych (5,15) na szynach (6) dowolnego przekroju, ułożonych poziomo w podkładkach (7) osadzonych w korytkowej prowadnicy (8) mocowanej do ściany budowli lub obiektu.

Prowadnica (8) jest jednocześnie osłoną bloków tocznych (5, 15) z szynami (6) oraz linowej pętli synchronizatora (9) naciągniętej na mocowane do obiektu rolki (10).

Przeciwległe cięgna synchronizatora (9) mocowane są do bloków tocznych (5', 15'). (3 zastrzeżenia)

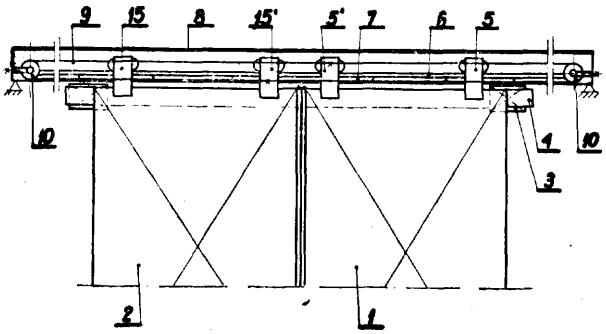

63d; E05f P. 173471 T 14.08.1974

Biuro Projektów Przemysłu Hutniczego „Biprohut", Oddział w Warszawie, Warszawa, Polska (Marian Czarkowski, Marian Walczak).

Urządzenie do otwierania okien, **zwłaszcza** w halach przemysłowych

Urządzenie do otwierania okien zwłaszcza w halach przemysłowych składa się z jednego lub kilku zespołów śruba-nakrętka zamocowanych przegubowo na

stałej ramie okiennej (3). Na śruby wkręcone są koła łańcuchowe (4) opasane łańcuchem, zaś jedno z tych kół połączone jest z kołem linowym. Piasty kół łańcuchowych posiadają kołnierze (7) ułożyskowane w wodzikach (8), a wodzik połączony jest z ruchomą ramą okienną (11) zamocowaną na zawiasach. Pod oknem zakotwione jest na sprężynie (15) zblocze z napędzającym kołem linowym. (1 zastrzeżenie)

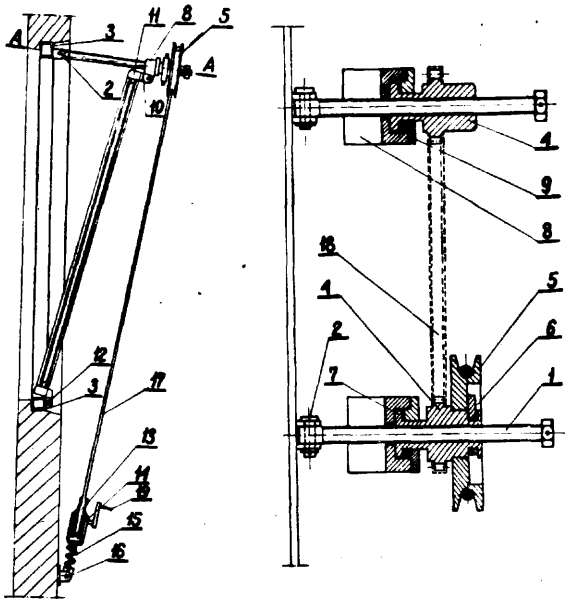

69; B26 P.172053 20.06.1974

Pierwszeństwo: 20.06.1973 — Wielka Brytania (nr 29275/73)

Wilkinson Sword Limited, High Wycombe, Wielka Brytania.

Nożyk do golenia

Nożyk do golenia z krawędzią tnącą, której kształt przekroju poprzecznego jest wyznaczony przez długość cięciwy w określonych odległościach od krawędzi ostrza, charakteryzuje się tym, że długość cięciwy jest określona poniższymi długościami granicznymi:

odległość od krawędzi (mikrometry)	długość cięciwy (mikrometry)
2	1,0 do 1,3
10	3,9 do 4,6
20	6,6 do 8,2
30	8,8 do 11,6
40	10,8 do 14,6

natomiast kąt zawarty między powierzchniami ostrza w odległości 40 do 100 mikrometrów od krawędzi ostrza mieści się w zakresie 12° do 17°. (8 zastrzeżeń)

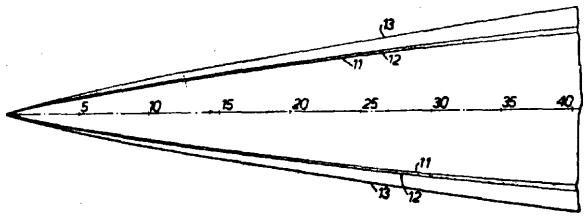

71b; A43c P. 167617 22.12.1973

Śląskie Zakłady Przemysłu Skórzanego „Otmęt", Krapkowice, Polska (Roman Radwański, Teobald Janc, Henryk Jaśkowic).

Termoplastyczny materiał na podnoski do obuwia

Termoplastyczny materiał na podnoski do obuwia wytwarzany na bazie tkanin i polimerów termoplastycznych, charakteryzuje się tym, że jako termoplastu usztywniającego tkaniny stosuje się dyspersję wodną kopolimeru butadienowo-styrenowego o zawartości 25—35% wagowych suchej masy w ilości 100 części wagowych, zagęszczoną 2—5 częściami wagowymi 30% wodnego roztworu metakrylanu sodu, a po wysuszeniu na usztywniony materiał nakłada się warstwę lepiszcza topliwego składającą się z 100 części wagowych kleju neoprenowego o zawartości 18—23% wagowych suchej masy i 30—100 części wagowych żywicy kumaronowej.

Termoplastyczny materiał wg wynalazku stosuje się do usztywniania czubków obuwia podczas jego produkcji. (1 zastrzeżenie)

71b A43c P. 173224 T 03.08.1974

Marian Krawieczyński, Chotomów, Polska (Marian Krawieczyński).

Wkładka wentylacyjna do obuwia krytego zwłaszcza z tworzyw sztucznych

Przedmiotem wynalazku jest wkładka wentylacyjna do obuwia krytego, zwłaszcza z tworzyw sztucznych. Wkładka zaopatrzona jest w komorę powietrzną (2) która pobiera powietrze przez za worek (4) kanałem wlotowym (5) wyprowadzonym poza obrys wkładki wentylacyjnej (1). Wkładka posiada kanał wylotowy (6) wychodzący z komory powietrznej (2), rozgałęziający się i zakończony wylotami rozmieszczonymi w różnych punktach wkładki (1), skierowanymi w jej wierzchnią stronę. Komora powietrzna (2) zaopatrzona jest w sprężynę rozprężającą (3). (1 zastrzeżenie)

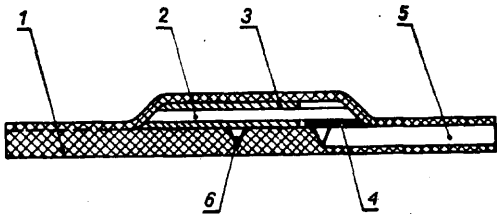

71c; A43d P. 173819 T 02.09.1974

USM Corporation, Boston, Stany Zjednoczone Ameryki (William Herbert Berrill, David William Haiford, Arthur Allan Bowler, Ronald Owen Caswell Gadd, Sidney Herbert Payne, George Clifford Barton).

Urządzenie do jednoczesnego formowania spodniej części buta z dwóch przeciwnych stron

Przedmiotem wynalazku jest automatyczne urządzenie do jednoczesnego formowania spodniej części buta z dwóch przeciwległych stron w obszarze co najmniej jednego zwężenia, za pomocą pary obrotowo kształtujących krążków wyposażonych w spiralnie użebrowane elementy zaginające końce cholewek, które przy obracaniu się krążków działają przemieszczając się na całej szerokości formowanego buta odpowiadającej części podeszwy wewnętrznej tak, aby brzegowe części buta i podeszwy wewnętrznej zostały złączone razem wprowadzonym między nie klejem. But jest oparty o urządzenie wsporcze zawierające wózek i przystosowane do wykonywania ruchu względnego wzdłuż buta między wózkiem a formującymi wałkami dla spowodowania aby operacja formowania postępowała wzdłuż bocznych części buta. Rolki formujące są podtrzymywane przez wsporniki, które są osadzone dla łukowego ruchu naokoło osi biegnącej wzdłuż spodu buta tak, aby wyrównane było ciśnienie wywierane

przez wałki po przeciwnych stronach buta. Zwykle poruszany jest wózek wzdłużnie względem wałków i buta tak, aby spowodować automatyczne rozpoczęcie operacji formowania w z góry określonym położeniu przez wymierzenie długości buta członem regulującym. (13 zastrzeżeń)

73; D07b P. 173514 T 15.08.1974

Morski Instytut Rybacki, Gdynia, Polska (Włodzimierz Kłosiński, Józef Rygiel, Ryszard Korpys, Zdzisław Kłoda, Ryszard Musiał, Władysław Burawa, Stefan Richert, Jerzy Wawrzonkowski, Franciszek Cebula).

Lina syntetyczna pleciona z rdzeniem do włoków bezskrzydłowych

Lina syntetyczna pleciona z rdzeniem do włoków bezskrzydłowych posiada rdzeń **złożony** z przędz pierwotnie skręconych i wykończonych **fizykochemicznie** oraz w całości oplecionych. (1 zastrzeżenie)

74b; G08c P. 169387 T 09.03.1974

Politechnika Warszawska, Warszawa, Polska (Roman **Swiniarski,** Marek Orzyłowski, Bartłomiej Beliczyński, Anatoliusz Leśniewski).

Układ elektroniczny komutacji i pobudzania czujników strunowych zwłaszcza do stosowania w podziemnych urządzeniach górniczych

Układ elektroniczny komutacji i pobudzania czujników strunowych zwłaszcza do stosowania w podziemnych urządzeniach górniczych zbudowany na elementach półprzewodnikowych składa się z dekodera (D), selektora (S), bloku przełączników tranzystorowych

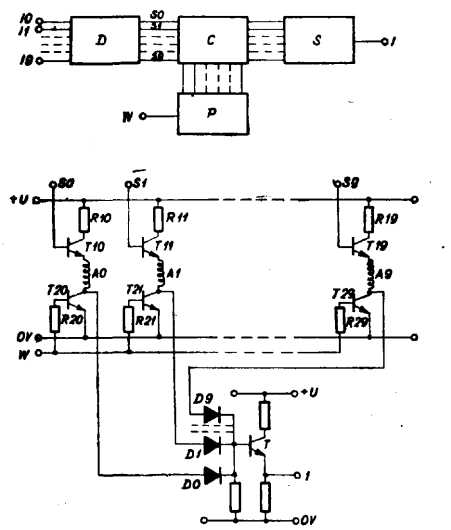

(P) oraz czujników strunowych (G). Cewki **(A0,A1,** ...AN) poszczególnych czujników, których może być dowolna liczba, połączone są jednym końcem z emitorem odpowiedniego tranzystora **(T10, T11, ...T1N)** w układzie wtórnika sterowanego sygnałem (SO, **S1,** ...SN) z dekodera (D) a drogim końcem z kolektorem odpowiedniego tranzystora (T20, T21, ...T2N) wchodzącego w skład bloku przełączników (P) oraz poprzez diody (DO, D1...DN) selektora (S) z bazą tranzystora zbiorczego (T) zbierającego sygnały z poszczególnych czujników. (1 zastrzeżenie)

74b; G08c P. 173719 T 28.08.1974

Kopalnia Węgla Kamiennego **„Borynia",** Szeroka, Polska (Henryk Michalik, Bolesław Opioł, Antoni Piechoczek, Ludwik Tarabura, Jerzy Lasok).

Bezstykowy układ samoczynnej sygnalizacji przekroczenia wskazań progu zagrożenia metanowego w podziemiach kopalń

Układ samoczynnej sygnalizacji **przekroczenia** w rejestratorze (1) wskazań progu zagrożenia metanowego ma zabudowany w rejestratorze (1) dodatkowy wybierak (15) obwodów wyjściowych ze stykiem (21) krzywki mechanizmu maltańskiego, włączonym w obwód pomiędzy bazę a emiter czwartego tranzystora (13) blokady sterowniczego układu (8). W elektrycznym mierniku (5) rejestratora (1) jest zabudowana wskazówka (6) z przysłoną **(6a)** oraz po obu stronach prostopadle do toru wskazówki (6) świetlny nadajnik (3) i fotoelektryczny czujnik (2) włączony w obwód pomiędzy bazę i emiter pierwszego tranzystora (9), sprzężonego w układzie Schmitta z drugim tranzystorem (10). Kolektor drugiego tranzystora (10) połączony jest poprzez rezystor (11) z bazą trzeciego tranzystora (12) i kolektorem czwartego tranzystora (13) blokady, sprzężonych ze sobą emiterami poprzez diodę (14). Sygnał z emitera trzeciego **tranzystora** (12) jest podany poprzez wybierak (15) obwodów wyjściowych na obwody alarmowej sygnalizacji (16) świetlnej i akustycznej. Wprowadzenie układu blokującego, zrealizowanego na czwartym tranzystorze (13) blokady sterowniczego układu (8) i styku (21) wybieraka (15) obwodów wyjściowych, rozwieranego przy pomocy krzywki mechanizmu maltańskiego eliminuje możliwość błędnego działania alarmowej sygnalizacji (16) w trakcie przełączania wybieraków (15) i (19) rejestratora (1), zaś bezstykowe sprzężenie obwodów sterowniczego układu (8) z elektrycznym miernikiem (5) zapewnia utrzymanie **iskrobezpieczeństwa** obwodów wyjściowych rejestratora (1). (1 zastrzeżenie)

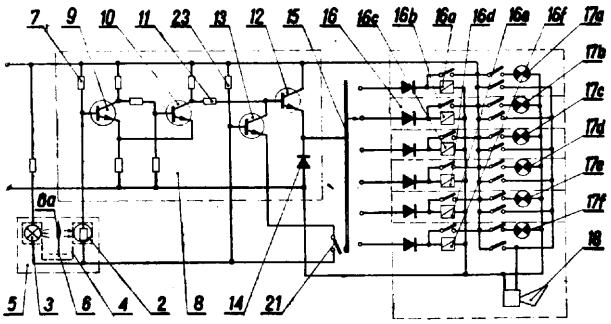

75c; **B44d** P. 166871 28.11.1973

Fabryka Wyrobów Nożowniczych „Gerlach", Drzewica, Polska (Wacław Kubiak, Henryk Greczyło, Władysław Kumor, Józef Matysiak, Kazimierz Zięba, Krzysztof Pytel).

Sposób czernienia wyrobów metalowych

Przedmiotem wynalazku jest sposób czernienia wyrobów metalowych, zwłaszcza ornamentów w nakryciach stołowych.

Sposób polega na zanurzaniu wyrobów w roztworze składającym się ze zmieszanych w odpowiednim stosunku tlenków alkalicznych, wodorotlenków alkalicznych, siarczków alkalicznych, siarki i wody ogrzanych do temperatury 300°C, przy czym do roztworu można również wprowadzić siarczek amonu lub wielosiarczek! amonu, a składniki mieszaniny można uzupełniać w trakcie procesu czernienia w sposób ciągły lub okresowy. (4 zastrzeżenia)

75b; D01g P. 167623 22.12.1973

Spółdzielnia Pracy Wyrobów Skórzanych „Gal-Skór", Kraków, Polska (Jan Ozga, Jan Kluczewski, Tadeusz Zajch).

Sposób wytwarzania okładziny ze skóry lub materiałów skóropodobnych, zwłaszcza na boazerie oraz wytwarzany tym sposobem **produkt**

Sposób wytwarzania elastycznej okładziny z odpadów i odsieków skóry licowej miękkiej lub welurowej i całych skór, oraz skóropodobnych materiałów z tworzywa sztucznego polega na tym, że z surowca wykrawa się elementy o odpowiednim obrysie geometrycznym i nakleja na podkładkę z płótna, łącząc je ze sobą trwale wzdłuż krawędzi dla otrzymania jednolitej całości.

Produkt według wynalazku charakteryzuje się tym, że otrzymany jest powyższym sposobem.

(3 zastrzeżenia)

76b; D01g P. 173844 T 03.09.1974

Centralny Ośrodek Badawczo-Rozwojowy Maszyn Włókienniczych, Łódź, Polska (Wiktor Bem).

Urządzenie do regulowania napełnienia komory roboczej maszyn **rozluźniająco-mieszających**

Urządzenie do regulowania napełnienia komory roboczej maszyn rozluźniająco-mieszających, zwłaszcza zasilarek, składające się z klapy regulującej (2) osadzonej na wspólnym wałku z dźwignią (1), wyposażone jest w sprężynę (3) zaczepioną jednym końcem na dźwigni (1), a drugim na dźwigni (4), zamocowanej obrotowo w korpusie (7), działającej na wyłącznik (11) włączający i wyłączający układ zasilania. Częstotliwość włączeń i wyłączeń zasilania można regulować przez odpowiednie ustawienie korpusu (7) w stosunku do klapy regulującej (2) oraz śrubami regulacyjnymi (13).

(1 zastrzeżenie)

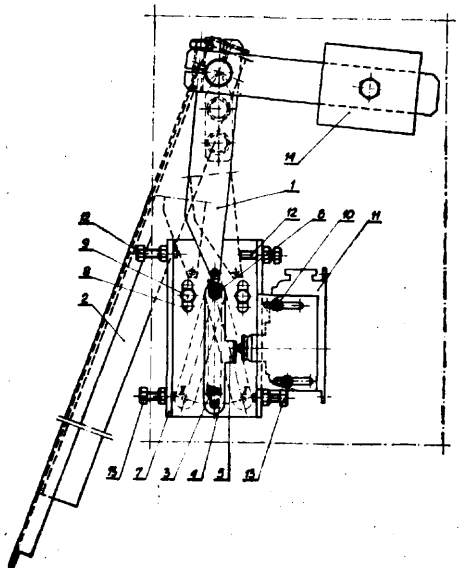

76b; D01g P. 174462 T 23.09.1974

Ośrodek Badawczo-Rozwojowy Maszyn Zgrzebnych Czesankowych Wełny „BEFAMATEX", Bielsko-Biała, Polska (Józef Szymański, Lucjan Kuraś).

Sposób rozszerzania płaskiego pokładu włókienniczego, zwłaszcza runa zgrzeblarkowego i urządzenie do stosowania tego sposobu

Sposób według wynalazku polega na wprowadzeniu do pokładu włókienniczego wymaganych naprężeń, w urządzeniu będącym przedmiotem wynalazku.

Urządzenie składa się z pary gładkich wprowadzających wałków i z pary głęboko rowkowanych wałków (2) i (5) z rowkami równomiernie rozmieszczonymi na całej szerokości roboczej, których powierzchnie współpracują ze sobą tak, aby podstawy rowków (1) górnego dociskowego wałka (2) pokrytego elastyczną powłoką (3) dociskały do wierzchołków (4) rowków dolnego wałka (5) tworząc punkty zakleszczania pokładu (6) włókienniczego, zaś grzbiety (7) rowków górnego dociskowego wałka (2) zagłębiają się w rowkach dolnego wałka (5) nie osiągając podstaw rowków (8) i ich bocznych powierzchni (9) tworząc poprzeczne pola rozciągowe włókienniczego pokładu (6). Dla ułatwienia rozprostowania rozszerzonego pokładu włókienniczego za parą głęboko rowkowanych wałków (2) i (5) jest usytuowany znany element. Końcowym podzespołem przedmiotowego urządzenia jest para gładkich wydających wałków których szerokość robocza jest dostosowana do poszerzonej szerokości włókienniczego pokładu (6).

(3 zastrzeżenia)

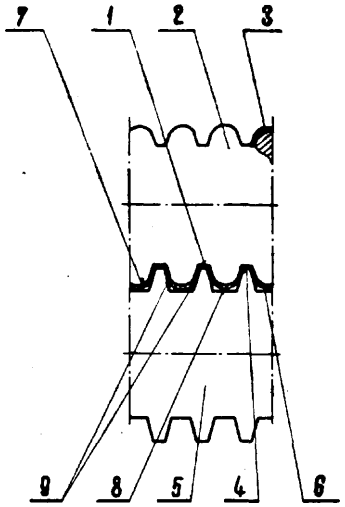

76c; D01h P. 167842 31.12.1973

Centralne Laboratorium Dziewiarstwa, Łódź, Polska (Włodzimierz Markiewicz, Ryszard Pijanowski, Jerzy Kalinowski, Marian Andrzejczak).

Urządzenie do pomiaru wielkości **wrobienia osnowy**

Przedmiotem wynalazku jest urządzenie do pomiaru wielkości wrobienia osnowy, mające zastosowanie przy maszynach tkackich i dziewiarskich osnowowych. Urządzenie posiada nadajnik impulsów (A), licznik programujący (14) i miernik (12) z licznikami (13). Nadajnik impulsów (A) tworzy zębata tarcza (5), posiadająca na swym obwodzie 20—150 zębów, przy czym przestrzenie między zębami są wypełnione dielektrykiem. Tarcza (5) przez płytkę dielektryczną (6) połączona jest z rolką czujnikową (3). Do czoła tarczy (5) przylega styk (7), a do piasty styk (8). Styki (7 i 8) są połączone z licznikiem programującym (14) i miernikiem (12) z licznikami (13) poprzez układ elektryczny. Licznik programujący (14) jest połączony z wałem głównym (16) dziewiarskiej maszyny osnowowej poprzez przekładnię napędową i sprzęgło elektromagnetyczne (15).

(1 zastrzeżenie)

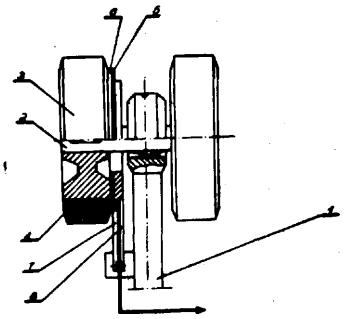

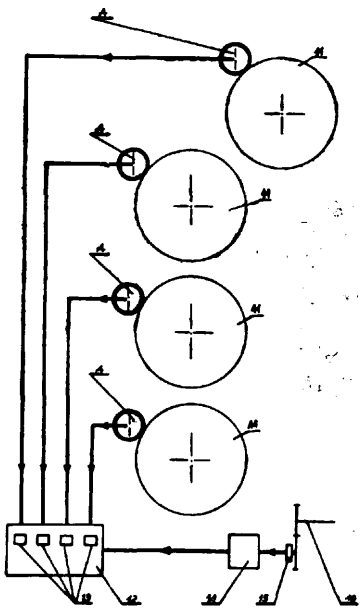

76c; D01h P. 174189 T 18.09.1974

Centralne Laboratorium Przemysłu Bawełnianego, Łódź, Polska (Barbara Godlewska, Eugeniusz Szymczak, Eugeniusz Głowacki, Magdalena Deloff).

Urządzenie ograniczające poziom hałasu przędzących i skręcających maszyn

Urządzenie według wynalazku stanowi akustyczną osłoną będącą wielowarstwową dźwiękochłonną konstrukcją usytuowaną w pobliżu podstawy wrzecion w ten sposób, że zamyka ona obwód poprzecznego przekroju wrzecionowej ławy (1). Akustyczna osłona ma zewnętrzną warstwę (2) z tworzywa sztucznego i wewnętrzną warstwę (4) z płaskiego trudno palnego materiału. Warstwy te są połączone ze sobą w niektórych miejscach (5), a między tymi łączeniami znajdują się dystansowe wkładki (3). Akustyczna osłona składa się z oddzielnych segmentów, których liczba i długość odpowiada liczbie i długości wrzecionowej ławy (1). Krawędzie osłony są otoczone uszczelką (7) z elastycznego materiału. (4 zastrzeżenia)

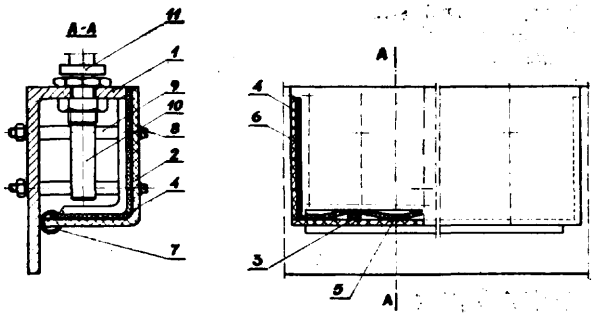

77b; A63c P. 174345 T 25.09.1974

Spółdzielnia Inwalidów „Renoma", Bydgoszcz, Polska (Kazimierz Okruciński).

Wrotki wyczynowe dwukółkowe

Przedmiotem wynalazku są wrotki wyczynowe dwukółkowe.

Istota wynalazku polega na tym, że część jezdna wrotek (1) posiada dwa kółka jezdne (4) umieszczone w jednej płaszczyźnie będącej płaszczyzną symetrii wrotek. (3 zastrzeżenia)

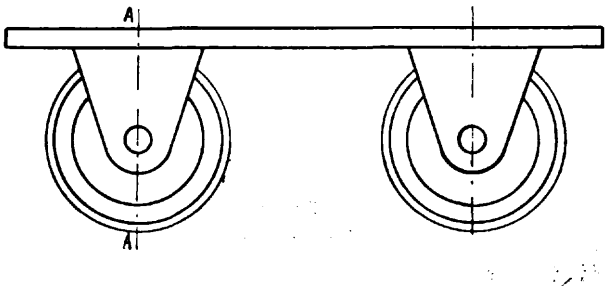

79a; A24b P. 174406 T 27.09.1974

Centralne Laboratorium Przemysłu Tytoniowego Kraków, Polska (Mieczysław Wierzba, Tadeusz Roman, Jan Drwięga, Zbigniew Marcinek, Alfred Urbaniak).

Sposób zwiększania zdolności wypełniającej krajanki tytoniowej

Sposób zwiększania zdolności wypełniającej krajanki tytoniowej, zwłaszcza krajanki z przewagą tytoni ciemnych, polega na tym, że krajankę nawilżoną do wilgotności w granicach 23—35% suszy się fluidyzacyjnie w strumieniu gorącego medium o temperaturze od 250 do 400°C, a czas suszenia dobiera się tak, aby po schłodzeniu uzyskać optymalną dla wytwarzania papierosów wilgotność, która leży w granicach 14—15%. Krajanka podgrzana podczas suszenia jest w dalszej kolejności schładzana w strumieniu powietrza do temperatury otoczenia w granicach 18—20°C. Dzięki tym zabiegom zwiększa się zdolność wypełniającą krajanki o 10—15%. (3 zastrzeżenia)

80a; B28b P. 162408 08.05.1973

Pierwszeństwo: 08.05.1972 — St. Zjedn. Am. (nr 251 358)

Span — Deck, Inc., Franklin, Stany Zjednoczone Ameryki (David John Leonard, William Edgar Mitchell, John Paul Mc Grew).

Agregat do produkcji odlewanych elementów betonowych

Sprężone strukturalne elementy betonowe o przekroju w kształcie litery T lub wielokrotności litery T odlewane są w agregacie według wynalazku w metalowych formach. Każda część w kształcie T formy zawiera człony w kształcie odwróconej litery L, do których wystających części przytwierdzone są kołki. Kołki te współpracują w ukośnych szczelinach poruszającej się w płaszczyźnie poziomej płytki krzywkowej. Ruch tej płytki powoduje odsuwanie od siebie wystających części, umożliwiając wyjęcie odlewanego elementu z formy. Osobno skonstruowana pozioma paleta poruszająca się w płaszczyźnie pionowej tworzy dolną powierzchnię formy i zawiera rolkowy zespół przenośnikowy (16), oparty o mechanizm podnośnikowy (25). Na skutek zadziałania krzywki odlewany element podnoszony jest, a następnie przenoszony na rolkowy przenośnik (16), który styka się z dolnymi powierzchniami wystających ramion odlewanego elementu. Rolkowy przenośnik (16) przekazuje element betonowy na inne miejsce obróbki.

(5 zastrzeżeń)

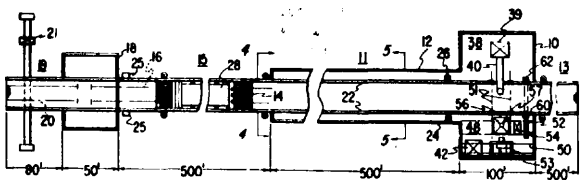

80a; B28b **P. 163858** 05.07.1973

Zjednoczenie Przemysłu Betonów, Warszawa, Polska (Andrzej Płodowski, Paweł Dmitruk, Bogusław Muszel, Ludomir Michnowicz).

Forma do wytwarzania elementów budowlanych z betonu komórkowego

Forma do wytwarzania elementów budowlanych z betonu komórkowego, przeznaczona do współpracy z krajalnicami betonu i zaopatrzona w ramę samonośną z odejmowanymi bokami, zawiera belki (2) umieszczone w równych odstępach w dolnej części ramy samonośnej (1) połączone z nią w sposób ograniczenie przesuwny w kierunku wzdłużnym formy, a pomiędzy nimi są osadzone w sposób przesuwny luźne belki (3), przy czym wszystkie belki (2, 3) są dociśnięte do siebie za pomocą docisków (6) umieszczonych na zewnętrznej powierzchni boków (4) lub ramy (1). (2 zastrzeżenia)

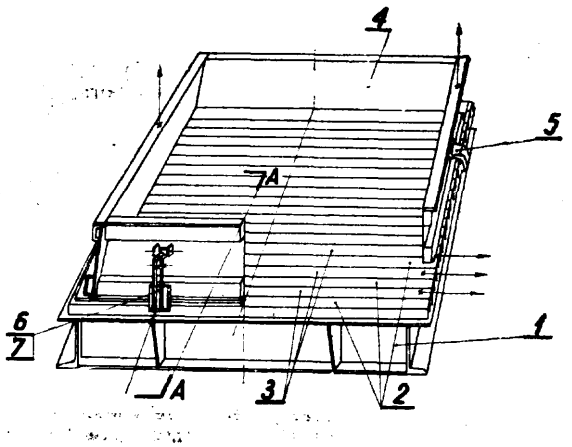

80a; B28b P. 173273 T 06.08.1974

Ośrodek Rozwoju Techniki i Projektowania Budownictwa „Warszawa", Warszawa, Polska (Wiktor Maksymkin).

Forma do formowania płyt betonowych, zwłaszcza chodnikowych

Forma jest przeznaczona do produkcji płyt betonowych, zwłaszcza chodnikowych, w zakładach prefabrykacji lub na placach budów.

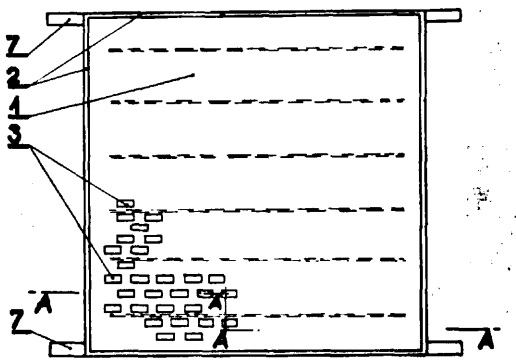

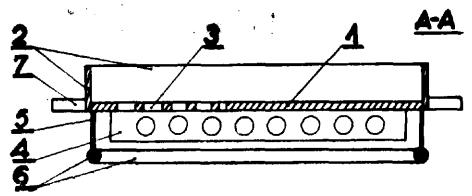

Forma ma dno perforowane na całej swojej powierzchni otworami przelotowymi o kształcie innym niż kołowy, korzystnie wydłużonym. Dno formy jest połączone trwale z jej bokami, tworząc jedną nierozdzielną całość w postaci bryły otwartej od góry. Otwory w dnie mają największy wymiar nie przekraczający 35 cm, natomiast najmniejszy nie przekraczający 2 mm, przy czym odległość pomiędzy krawędziami otworów sąsiadujących ze sobą jest mniejsza od 30 mm.

Forma pozwala na swobodne rozformowanie płyty dzięki doprowadzeniu odpowiedniej ilości powietrza do masy betonowej od strony dna formy, eliminując występowanie zassania w formie.

Forma może być stosowana w zestawach, w ilości 2 segmentów lub więcej, zależnie od potrzeb warunków technologiczno-produkcyjnych. (4 zastrzeżenia)

80a; B28b P. 173954 T 03.08.1974

Zakłady Mechaniczne Przemysłu Materiałów Ogniotrwałych „Ofama", Opole, Polska (Zdzisław Świerczyński, Janusz Rudnicki, Jerzy Spasiński, Kazimierz Słota, Czesław Juruć).

Sposób cięcia i podawania do dalszej **obróbki** uformowanych wyrobów ceramicznych i urządzenie do stosowania tego sposobu

Przedmiotem wynalazku jest sposób cięcia i podawania do dalszej obróbki uformowanych wyrobów ceramicznych oraz urządzenie do stosowania tego sposobu.

Ucinanie i podawanie wyrobów wykonuje się samoczynnie przez ucinak (5) uruchamiany pneumatycznie, bezpośrednio po przesunięciu się pasma (1) do zderzaka (2) sprzężonego mechanicznie z łącznikiem krańcowym (3), przy jednoczesnym przesunięciu odciętego wyrobu przez ruch wózka (7) wywołany pneumatycznie, a następnie samoczynnym podaniu wyrobu do dalszej obróbki przy pomocy podawacza, którego ruch zsynchronizowany jest z cyklami pracy ucinaka (5).

Urządzenie do stosowania tego sposobu wg wynalazku charakteryzuje się tym, że posiada system łączników krańcowych (3), (9), sterujących samoczynnie poprzez elektrozawory i cylindry pneumatyczne (4), (6) ruchami ucinaka (5), wózka (7) z wyrobem i podajnika. (2 zastrzeżenia)

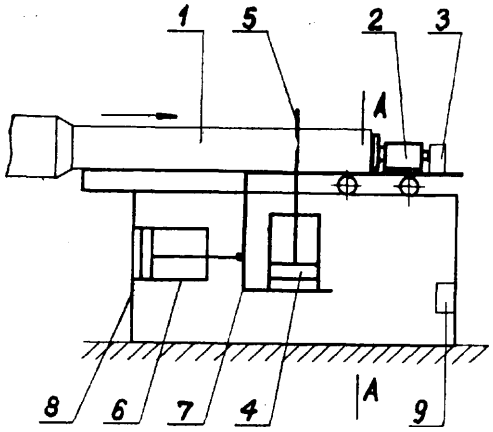

80b; C04b P. 167081 06.12.1973

Dolnośląskie Zakłady Magnezytowe, Świdnica, Polska (Karol Eisner).

Otulona kształtka ceramiczna, zwłaszcza **palona** i/lub niepalona zasadowa kształtka ogniotrwała

Wynalazek dotyczy otulanej kształtki ceramicznej, zwłaszcza palonej i/lub niepalonej zasadowej kształtki ogniotrwałej do wyłożenia urządzeń cieplriych, szczególnie pieców metalurgicznych i cementowniczych.

Kształtka według wynalazku składa się z ceramicznego rdzenia i zewnętrznego wielostronnego zbrojenia w postaci jednoczęściowej metalowej otuliny o grubości ponad 0,2 mm i posiada perforację rozmieszczoną wzdłuż linii zagięcia odpowiadających krawędziom kształtki, według wynalazku polskiego nr P. 164340. Istota wynalazku polega na tym, że otulina kształtki w części niewypełnionej ceramicznym rdzeniem stanowi wieszak kształtki. Wieszak ma postać otworu lub otworów w kształtce i otulinie, a górna krawędź otuliny wzmocniona jest co najmniej nad otworami za pomocą zawinięcia lub w inny znany sposób.

(2 zastrzeżenia)

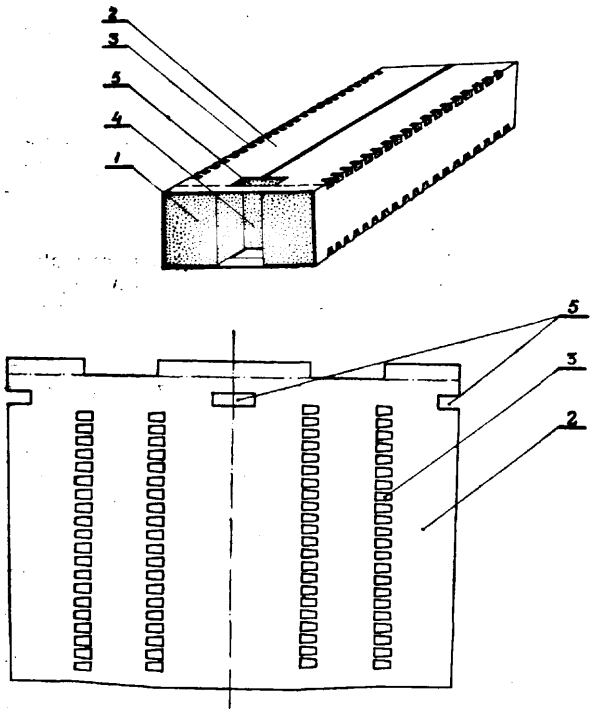

80b; C04b P. 172071 T 19.06.1974

Przedsiębiorstwo Budownictwa Rolniczego, Lubań, Polska (Kazimierz Pojman).

Płyty ścienne ze spienionej leizny bazaltowej do stosowania w budownictwie inwentarskim i innym jako elementy konstrukcyjne i osłonowe

Wynalazek dotyczy dziedziny produkcji materiałów budowlanych. Przegrody płytowe ze spienionej leizny bazaltowej w przeciwieństwie do stosowanych przegród betonowych, ceglanych, gazobetonowych, łączą cechy wytrzymałościowe i izolacyjne, dając możliwość stosowania ich jako elementy konstrukcyjne ścian zewnętrznych budownictwa kubaturowego bez dodatkowego ocieplenia, przy czym ciężar objętościowy elementów wynosi około 0,29 T/m^8, przy porowatości około 90% i wytrzymałości na ściskanie około 250 kG/cm^2. Przy stosowaniu wynalazku do produkcji przegród budynków niskich (1 i 2 kondygnacje), poprzez zwiększenie porowatości, a przez to zmniejszenie wytrzymałości do wymaganej, uzyskujemy elementy na wysokość kondygnacji, których ciężar wynosiłby poniżej 100 kG, eliminuje się więc sprzęt ciężki przy montażu. (1 zastrzeżenie)

80b; C04b P. 174405 27.09.1974

Żarowskie Zakłady Materiałów Ogniotrwałych, Żarów, Polska (Justyn Stachurski, Jurand Bocian, Władysław Talowski, Edward Kajl, Karol Eiserman, Wacław Szymborski, Stanisław Gałuszka).

Wyroby ogniotrwałe do budowy obmurzy kadzi stalowniczych i sposób ich produkcji

Przedmiotem wynalazku są wyroby ogniotrwałe do budowy obmurzy kadzi stalowniczych i technologia ich produkcji. Są to wyroby wysokoglinowe o zawartości 46—58% Al_2O_3, które otrzymuje się przez przygotowanie masy sypkiej o wilgotności 4—7%, w skład której wchodzą: 10—20% ogniotrwałej gliny surowej o ogniotrwałości 173—177 sP, 5—10% ogniotrwałej gliny surowej o ogniotrwałości zwykłej 165—169 sP, lub 2—5% bentonitu lub 0,5—1,5% magnezytu; 5—20% technicznego tlenku glinu, elektrokorundu lub korundu spiekanego lub palonki wysokoglinowej; 30—70% palonki wysokoglinowej o zawartości 46—60% Al_2O_3; 1—3% ługu posiarczynowego.

Składniki sypkie stosowane do masy oprócz palonki wysokoglinowej o zawartości 46—60% Al_2O_3 powinny być wspólnie przemielone dla stworzenia odpowiedniego spoiwa. Z masy o powyższym składzie formuje się prostki i kształtki pod ciśnieniem co najmniej 600 Kp/cm^2 i po wysuszeniu wypala w piecach przemysłowych w temperaturze 1500—1600°C.

Otrzymane wyroby mają następujące własności: zawartość Al_2O_3 46—58%, porowatość otwarta 12—19%, wytrzymałość na ściskanie 500—700 Kp/cm^2, ogniotrwałość pod obciążeniem 1520—1600°C oraz bardzo dużą odporność na działanie żużla kadziowego.

(3 zastrzeżenia)

80b; C04b P. 174455 T 30.09.1974

Zakład Materiałów Magnetycznych „POLFER", Warszawa, Polska (Jan Gościmski, Ryszard Frender, Stanisław Marasek).

Sposób spiekania wyrobów ferrytowych

Sposób spiekania wyrobów ferrytowych zapewnia duże zagęszczenie elementów, jednorodną bezporowatą strukturę ziarnistą oraz polepszenie własności magnetycznych i mechanicznych, poprzez wprowadzenie przy podgrzewaniu kształtek w zakresie temperatur 850—1150°C: zwiększonej do $\geqslant$ 600°C/godz., szybkości podnoszenia temperatury lub poprzez obniżenia zawartości tlenu w atmosferze do $\leqslant$ 1,0% obj. O_2, czy też poprzez obniżenie zawartości tlenu w atmosferze do $\leqslant$ 10% obj. O_2 i zwiększeniu szybkości podnoszenia temperatury do 250—500°C/godz. W zależności od wielkości kształtek ferrytowych wykonuje się je jednym z podanych sposobów, zachowując warunki spiekania w szczycie i schładzania konwencjonalne dla danego rodzaju materiału ferrytowego. (4 zastrzeżenia)

80d; B28d P. 173750 T 29.08.1974

Elżbieta Piasecka, Łódź, Polska (Elżbieta Piasecka).

Sposób cięcia kształtek z kamienia naturalnego, zwłaszcza dla celów budowlanych

Sposób cięcia kształtek z kamienia naturalnego polega na umieszczeniu jego odpadów (odłamków) w pojemniku z płynem, najkorzystniej z wodą, i zamrożeniu. Uformowany blok kamienno-lodowy daje się w tym stanie łatwo i bezpiecznie umocować w uchwytach i ciąć na pożądane kształtki, zwłaszcza płytki kamienne dla celów budowlanych, jak wykładziny i okładziny, w tym również mozaikowe.

(2 zastrzeżenia)

80d; B28d P. 174177 18.09.1974

Pierwszeństwo: 05.10.1973 — RFN (nr P 2349998.1)

Artur Fischer, Tumlingen, Republika Federalna Niemiec (Artur Fischer).

Sposób kształtowania otworu służącego do osadzania elementu mocującego i urządzenie do stosowania tego sposobu

Przedmiptem wynalazku jest sposób kształtowania otworu, zwłaszcza w twardych murach, dla osadzenia w nim za pomocą śruby mocującej rozprężnego ele-

mentu mocującego oraz urządzenie do stosowania tego sposobu. Sposób polega na tym, że za pomocą wirowania wiertłem połączonym z płytką skrawającą (3) o krawędziach tnących (5) wykonuje się w otworze wierconym (7) podcięcie (6) w kształcie V, odpowiadające długości strefy rozprężnej wprowadzonego elementu mocującego (11).

Urządzenie według wynalazku charakteryzuje się tym, że posiada płytkę skrawającą (3), która jest wyposażona po obu stronach w wystające promieniowo nad chwytem wiertła (2) boczne krawędzie tnące (5), które wzdłuż osi chwytu wiertła mają co najmniej długość odpowiadającą długości strefy rozprężania wprowadzanego elementu mocującego (11).

(5 zastrzeżeń)

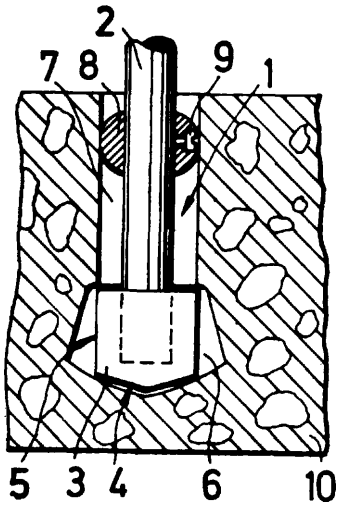

81a; B65b P. 163213 08.06.1973

Zgłoszenie dodatkowe do patentu nr 65421

Instytut Maszyn Spożywczych, Warszawa, Polska (Jerzy Butowski, Leszek Januszowski).

Pakowarka, zwłaszcza do podrobów

Pakowarka ma dwie pary szczęk zgrzewających (1, 2), sterowanych z dwóch wałków krzywkowych (4). Szczęki są wyposażone w elementy zgrzewające. Szczęki górne (1) są zaopatrzone w ssawki (12), nad którymi jest umieszczony podajnik podrobów (13). Nad podajnikiem są usytuowane nożyce (15), pod którymi jest ustawiona kierownica folii (35). Przewidziano podajnik folii oraz tłokowe urządzenie do wytwarzania podciśnienia. Układ krzywek umieszczonych na dwóch wałkach krzywkowych (4) steruje pracą: szczęk (1, 2), podajnika podrobów (13), nożyc (15), urządzenia do wytwarzania podciśnienia i podajnika folii. (4 zastrzeżenia)

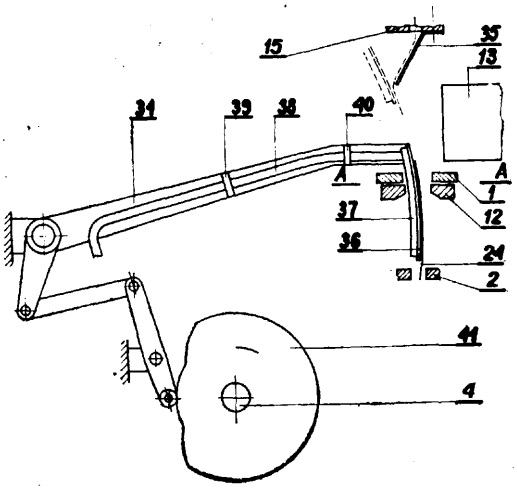

81a; B65b P. 167962 T 07.01.1974

Bogdan Jezierski, Zdzisław Machura, Edward Wajzler, Sosnowiec, Polska (Bogdan Jezierski, Zdzisław Machura, Edward Wajzler).

Przyrząd do opinania na opakowaniach podatnej sprężystej taśmy, zwłaszcza taśmy polipropylenowej

Przyrząd według wynalazku zaopatrzony jest w korpus, mechanizm dociskający taśmę, mechanizm napinający taśmę z wałkiem obrotowym i urządzeniem zapadkowym, mechanizm odcinający taśmę i w uchylny mechanizm zaciskający klamrę. Położenie poszczególnych elementów w korpusie można regulować, dlatego przyrząd nadaje się do zaciskania na opakowaniach taśmy o różnej szerokości.

Przyrząd według wynalazku umożliwia indywidualne pakowanie towarów w paczkach przy pomocy taśm z tworzyw sztucznych. (3 zastrzeżenia)

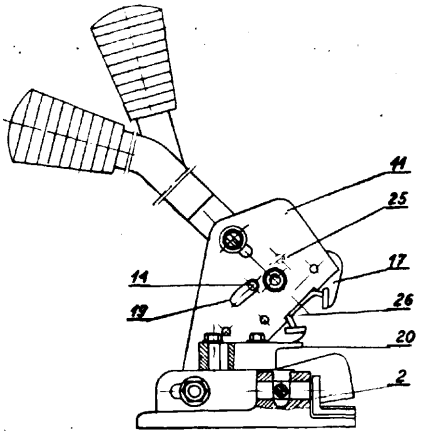

81a; B65b **P. 173782** 30.08.1974

Pierwszeństwo: 21.09.1974 — Włochy (nr 3498A/73)

G.D. Societa per azioni, Bologna, Włochy (Seragnoli Enzo).

Urządzenie do wytwarzania z pasa materiału nawiniętego na rolkę ciągłego szeregu kawałków lub arkuszy

Urządzenie przeznaczone do wytwarzania z pasa materiału nawiniętego na rolkę (B1, B2) ciągłego szeregu kawałków lub arkuszy zawiera środki (R1, R2) stanowiące tor do zbierania i przesyłania arkuszy lub odcinków (S) materiału, szereg torów pomocniczych

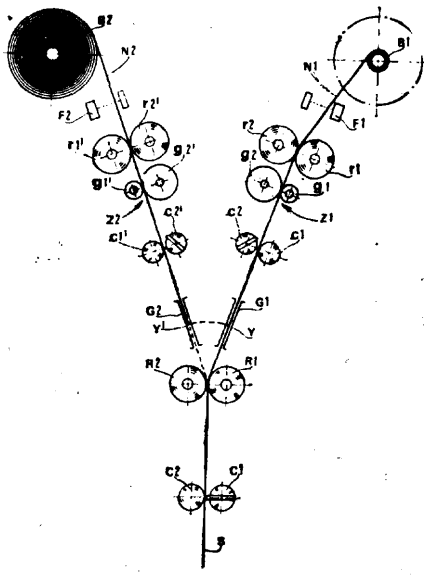

łączących się z torem zbiorczym, środki (r1, r2) lub r1', r2') do prowadzenia materiału z jednej rolki (Bl lub B2) wzdłuż każdego toru pomocniczego, środki (Cl, C2) do cięcia materiału i czujniki (F1, F2) do wykrywania końca materiału. Czujniki (F1, F2) usytuowane są tak, że wyznaczają miejsce odcięcia od końca pasa kawałka materiału o długości równej długości arkuszy lub odcinków (S) i powodują przesuwanie materiału przez środki (rl, r2) lub (rl', r2') wzdłuż drugiego toru pomocniczego. (6 zastrzeżeń)

81a; B65b **P. 173783** 30.08.1974

Pierwszeństwo: 21.09.1973 — Włochy (nr 3500A/73)

G.D. Societa per Azioni, Bologna, Włochy (Seragnoli Enzo).

Urządzenie do wytłaczania nawiniętych na szpulę taśm materiału do owijania

Urządzenie przeznaczone do wytłaczania nawiniętych na szpule taśm materiału do owijania, zwłaszcza do wytwarzania ciągłego szeregu wytłaczanych elementów lub arkuszy wprowadzanych do szybkiej owijarki-pakowarki, w której materiał do owijania w postaci folii może być stosowany przy bardzo dużych wydajnościach, zawiera wiele pomocniczych torów, które łączą się z jednym torem zbierającym, przy czym każdy pomocniczy tor ma parę walców wytłaczających (Z1, Z2), przez które przechodzi materiał do owijania odwinięty ze szpuli (Bl), a walce wytłaczające (Zl, Z2) są sprzężone w ten sposób, że stosunek obrotów walca matrycowego i wałca kontrmatrycowego jest wielokrotnością co najmniej 2 : 1.

Czujniki (F1, F2) mają zespół śledzący dla zatrzymywania ruchu obrotowego walców wytłaczających (g1), (g2), gdy materiał (N1) uprzednio odcięty na końcu kończy się, i uruchamiania zespołów na drugim torze pomocniczym, gdy materiał (NZ) zaczyna być przesuwany wzdłuż tego toru. (1 zastrzeżenie)

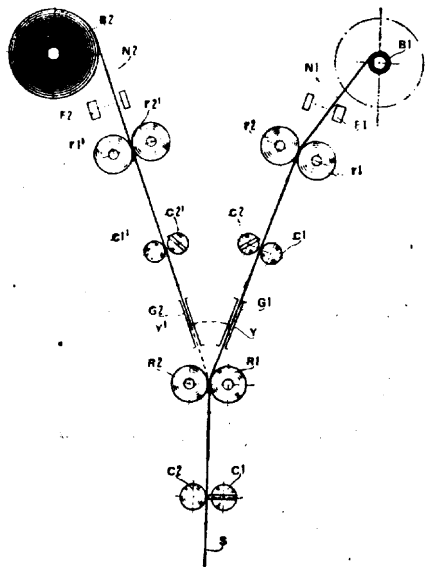

81c; B65g **P. 165514** 28.09.1973

Ośrodek Badawczo-Rozwojowy Suszarnictwa Płodów Rolnych „SUPROL", Rogoźno Wlkp., Polska, Fabryka Maszyn Rolniczych „ROFMA", Rogoźno Wlkp., Polska (Marian Trafas, Zbigniew Sarad, Czesław Schilling).

Silos do składowania i wietrzenia materiałów sypkich, zwłaszcza ziaren roślin uprawnych

Przedmiotem wynalazku jest silos do składowania i przewietrzania materiałów sypkich, zwłaszcza ziaren roślin uprawnych, na przykład zboża.

Silos posiada dno (2) wykonane w postaci żaluzji blaszanych, tworzących odwrócony ostrosłup o podstawie wielokąta foremnego z otworem wylotowym (8) umieszczonym w jego części wierzchołkowej. Żaluzje dzielą silos na dwie funkcjonalne części. W części położonej ponad dnem (2), stanowiącej zbiornik (4) silosu znajduje się zasypowa rynna (11) umieszczona centralnie na całej wysokości między otworem wlotowym (7), a dnem (2) oraz rozdzielczy stożek (15) umieszczony nad otworem wylotowym (8), zaś w części silosu położonej poniżej dna (2), tworzącej dolną komorę (3) silosu, jest umieszczona promieniowo co najmniej jedna rura dla przenośnika (10) do opróżniania silosu, przy czym ta część silosu połączona jest przewodem z co najmniej jednym źródłem sprężonego czynnika wietrzącego i/lub suszącego. (6 zastrzeżeń)

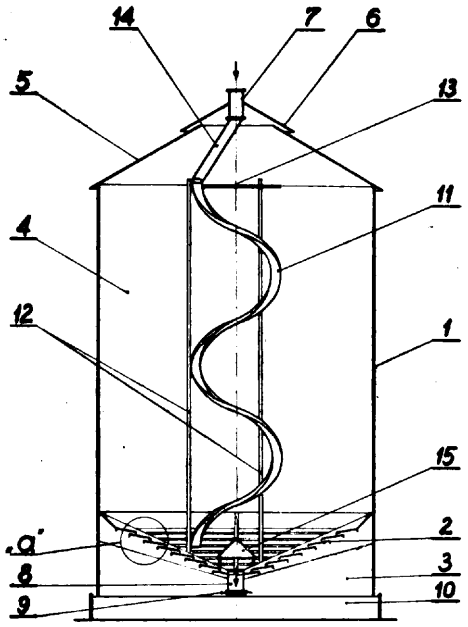

81c; B65d **P. 173786** 31.08.1974

Pierwszeństwo: 31.08.1973 — Dania (nr P. 2344053.1)

Aktieselskabet Brodrene Hartmann, Lyngby, Dania (Bent Moller).

Karton do opakowywania kruchych przedmiotów

Karton do opakowywania kruchych przedmiotów, zwłaszcza do jaj, składa się z części pojemnikowej (1), z przyłączonej do niej za pomocą fałdy przegubowej (3) części pokrywkowej (2) oraz z przyłączonej do jednej z tych części również za pomocą fałdy przegubowej, nakładki zamykającej (15), która zachodzi przy

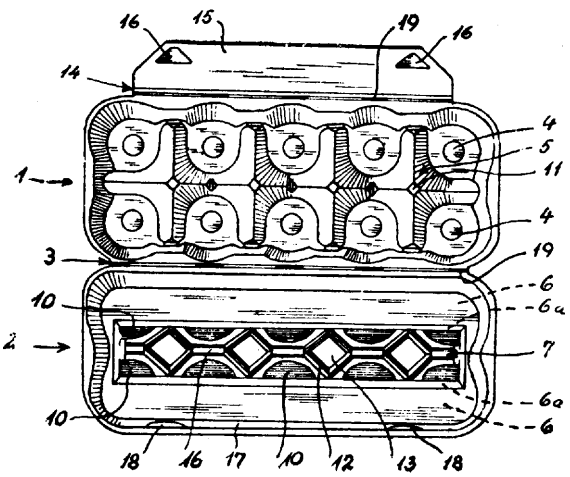

zamkniętej części pojemnikowej na drugą część. Strona zewnętrzna nakładki ma co najmniej jeden wypust zamykający i co najmniej jeden otwór zamykający dla zamocowania wypustu przy zamkniętym kartonie. Na wewnętrznej stronie przynajmniej jednej z fałd przegubowych (3, 14) jest przewidziany co najmniej jeden wypust wystający (19) z fałdy przegubowej. (6 zastrzeżeń)

81c; B65d P. 173996 10.09.1974

Pierwszeństwo: 10.09.1973 — Holandia (nr 73 12477)

Wiva N. V., Rotterdam, Holandia.

Pojemnik, zwłaszcza na płyny

Pojemnik na płyny składa się z co najmniej dwóch części (la, **1b)** wykonanych z tworzywa sztucznego. Każda część (la, lb) posiada pierścień (5a, 5b) połączony koncentrycznie z krawędzią części (la, lb). Pierścień (5a, 5b) połączony jest z częścią pojemnikową poprzez żeberka łączące (7b) rozmieszczone regularnie na obwodzie. (7 zastrzeżeń)

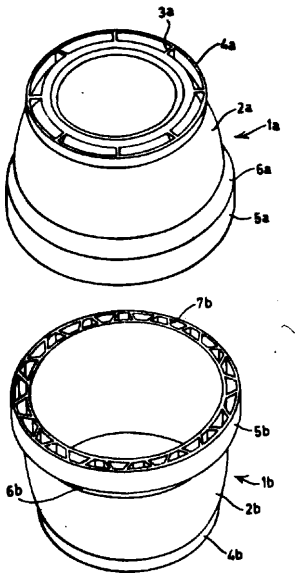

81c; B65d P. 174168 T 18.09.1974

Pierwszeństwo: 18.09.1973 — Szwecja (nr 7312683-1)
18.09.1973 — Szwecja (nr 7312684-9)

Aktiebolaget Plátmanufaktur, Malmö, Szwecja.

Opakowanie, składające się z podpartej osłony zewnętrznej i z umieszczonego w niej pojemnika z materiału elastycznego

Przedmiotem wynalazku jest opakowanie składające się z podpartej osłony zewnętrznej i z umieszczonego w niej pojemnika z materiału elastycznego, przeznaczonego do materiałów proszkowych, ciekłych, półstałych lub stałych.

Istota wynalazku polega na tym, że pojemnik wewnętrzny jest wykonany z jednego półwyrobu i po jego napełnieniu, a następnie zamknięciu, ma kształt zbliżony do kształtu osłony zewnętrznej oraz posiada korzystnie płaską powierzchnię (5) na części osłony zewnętrznej, służącej jako otwór do opróżniania. Osłona wewnętrzna jest zamocowana w pobliżu otworu i/lub w pobliżu powierzchni wewnętrznej osłony zewnętrznej, wzdłuż taśmowej powierzchni obwodowej, w sposób ciągły lub przerywany.

Pojemnik wewnętrzny jest zamocowany w pobliżu otworu i w pobliżu jego płaskiej powierzchni (5) na ściance wewnętrznej osłony zewnętrznej. Osłona zewnętrzna posiada w pobliżu jej końca otworu kołnierz obwodowy. (22 zastrzeżenia)

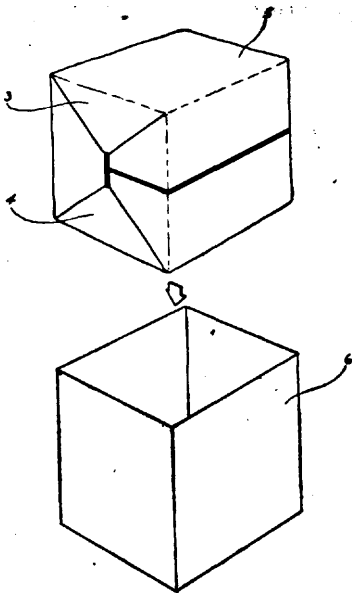

81e; B65g P. **165244** 14.09.1973

Biuro Projektów Przemysłu Koksochemicznego „Koksoprojekt", Zabrze, Polska (Jan Stenchlik).

Urządzenie do mocowania dna **w** aparacie **fluidalnym**

Urządzenie do mocowania dna w aparacie fluidalnym zawiera kilka trzpieni (2) usytuowanych pionowo w powłoce na obwodzie komory (7), za pomocą których dno (3) dociskane jest do powierzchni oporowej konstrukcji nośnej aparatu fluidalnego oraz przesuwane w dół podczas wymiany.

Urządzenie ma zastosowanie w przemyśle koksochemicznym przy produkcji koksiku metodą fluidyzacyjną. (2 zastrzeżenia)

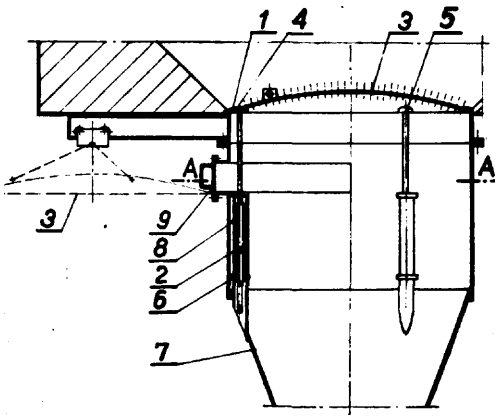

81e; B65g P. 166584 16.11.1973

Przedsiębiorstwo Projektowania i Dostaw Przemysłu Obrabiarek i Narzędzi „PONAR-BIPRON", Warszawa — Oddział w Zabrzu, Polska (Jerzy Dębicki, Józef Dudek, Maciej Staszel, Michał Rudzki).

Urządzenie do magazynowania i transportu przedmiotów w kształcie walca lub **cylindra**

Przedmiotem wynalazku jest urządzenie do magazynowania i transportu przedmiotów o kształcie walca lub cylindra, zwłaszcza do zestawów kołowych pojazdów szynowych, przemieszczanych skokowo po torze jezdnym szynowym za pomocą powiązanego układu mechanizmu zatrzymująco-podającego z zespołem odchylanych jednoramiennych dźwigien odpowiednio blokowanych.

Urządzenie posiada ustawioną pod kątem do poziomu ramę (1) z dwoma odcinkami znanych szyn (2), z którymi powiązane są jednokierunkowo przejezdne, jednoramienne dźwignie (3) i jednoramienne blokujące dźwignie (4) z wycięciami (14), połączone między sobą łącznikami (7) mającymi napinające sprężyny (6), oraz mechanizm zatrzymująco-podający z przynależnymi mu klinowymi zderzakami (9), jednokierunkowo przejezdnymi odbojnikami (10) i napinanymi sprężyną (12) zaczepy blokujące (13). Wycięcia (14) wykonane w dźwigniach (4) odpowiadają kształtem blokującym zaczepom (13). (2 zastrzeżenia)

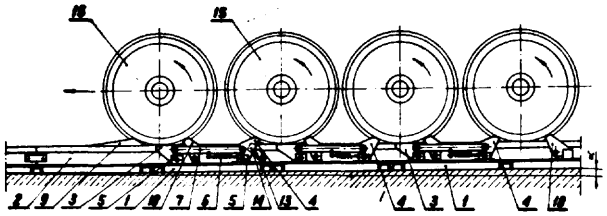

81e; B65g **P. 167360** **14.12.1973**

Przedsiębiorstwo Projektowania i Dostaw Kompletnych Obiektów Przemysłowych „Chemadex", Kraków, Polska (Józef Strzelski, Roman Hnatowicz, Ryszard Lachacz, Andrzej Maślanka, Tadeusz Hojda).

Rozdzielacz w przesypie rurowym wielodrogowym

Rozdzielacz w przesypie rurowym wielodrogowym, składającym się z odcinka głównego przewodu rurowego pionowego i kilku, co najmniej dwóch, odcinków bocznych przewodów rurowych skośnych, z obrzeżami których to przewodów są trwale połączone kołnierze prętowe dla złączy klamrowych, charakteryzuje się tym, że wewnątrz korpusu (1) rozdzielacza jest lej obrotowy (6) utworzony korzystnie przez pierścień rurowy (7), który na części obwodu u dołu jest trwale połączony z częścią powierzchni walca (8), stanowiącego dno leja (6). Oś (w) walca (8) jest nachylona do osi (p) pierścienia (7) pod kątem (a), zaś otwór przelotowy (9) tworzą, łączące się ze sobą pod kątem korzystnie rozwartym, części elipsy. Bryła, korzystnie powierzchnia stożka lub dwóch stożków połączonych wierzchołkami, zakreślona przez skrajną krawędź (14) dna leja przy jego obrocie, mieści wewnątrz połowy czaszy elipsoidy obrotowej, zakreślonej przez półelipsę (15), będącą wynikiem przekroju przewodu bocznego (3) płaszczyzną przechodzącą przez oś (p), prostopadłą do płaszczyzny wyznaczonej przez tę oś (p) i oś krojonego przewodu bocznego (3). (3 zastrzeżenia)

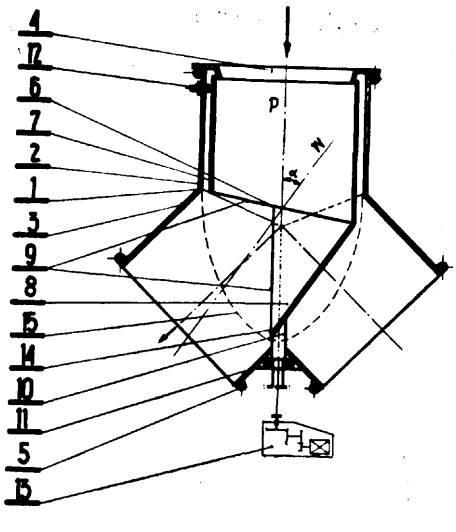

81e; B65g **P. 167666** 27.12.1973

Instytut Maszyn Spożywczych, Warszawa, Polska (Jerzy Butowski, Feliks Chwarścianek).

Urządzenie **do rozładowywania stosów skrzynek** ustawionych na **paletach**

Przedmiotem wynalazku jest urządzenie do rozładowywania stosów skrzynek ustawionych na paletach.

Urządzenie według wynalazku charakteryzuje się tym, że jest wyposażone w przenośnik (37), doprowadzający palety załadowane skrzynkami oraz przenośnik odprowadzający palety puste i podnośnik (36) palet (2), oraz głowicę manipulacyjną. Głowica ta jest wykonana w postaci wózka przesuwającego się na kółkach (5) w prowadnicach (6).

Prowadnice są przymocowane do korpusu urządzenia. Głowica jest zaopatrzona w kilka chwytaków (7) i jest umieszczona nad podnośnikiem (36) z załadowaną paletą i przenośnikiem (4) odprowadzającym skrzynki (3). Przenośnik ten jest umieszczony między rozładowywanym stosem skrzynek a pomostem obsługowym (4 zastrzeżenia)

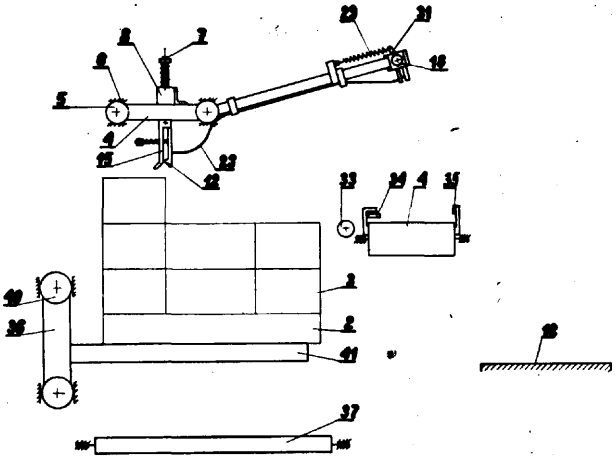

81e; B65g **P. 167675** 28.12.1973

Instytut Maszyn Spożywczych, Warszawa, Polska (Jerzy Butowski).

Paletyzator

Przedmiotem wynalazku jest paletyzator do automatycznego układania w stosy na paletach opakowań zbiorczych, zwłaszcza skrzynek i kartonów.

Paletyzator według wynalazku jest zaopatrzony w pomost zbiorczy (1), wykonany w postaci jednolitej płyty, pod którym jest umieszczony wózek (2). Wózek ten służy do przenoszenia zestawu opakowań (26) na paletę (36). Na wózku jest wychylnie osadzony zabierak (9) napędzany przymocowanymi do niego siłownikami (10). Przed przednią krawędzią wózka jest usytuowany fotorezystor (11) i naświetlacz. Zestaw ten współpracuje z innym zestawem fotorezystora (22) i naświetlacza. Wózek (2) jest napędzany w jednym

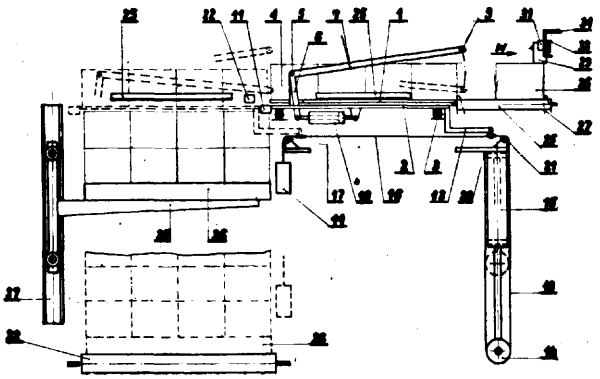

kierunku za pomocą siłownika pneumatycznego (15), a w drugim od przeciwwagi (14). Nad przenośnikiem rolkowym (25) opakowań znajduje się blokada przepychacza (27), składająca się z zespołu wahliwie osadzonych przesłon (29) oraz z fotorezystora i naświetlacza. Regulatory prędkości są sterowane krzywkami związanymi kinematycznie z ruchem wózka (2) lub z ruchem przepychacza (27). (7 zastrzeżeń)

81e; B65j P. 169965 T 30.03.1974

Ośrodek Badawczo-Rozwojowy Oczyszczania Miast, Łódź, Polska (Władysław Sadowy, Jan Frącala, Zbigniew Skrzypiec, Andrzej Sowa, Krystyna Sobkiewicz).

Urządzenie załadowcze, zwłaszcza do ładowania kontenerów na samochody

Urządzenie według wynalazku posiada wysięgnik napędzany siłownikiem (16) i mocowane jest do konstrukcji nośnej (13) podwozia samochodu. Wysięgnik stanowi zakończone zaczepem (2) ramię (1), do którego pod kątem 90° przyspawana jest belka nośna (3), wprowadzona suwliwie w obudowę (4). Wewnątrz belki nośnej (3) oraz obudowy (4) umieszczony jest siłownik (5), którego tłoczysko (6) połączone jest z ramieniem (1). Korpus (8) umocowany jest wraz z obudową (4) do konstrukcji nośnej (13) podwozia. (2 zastrzeżenia)

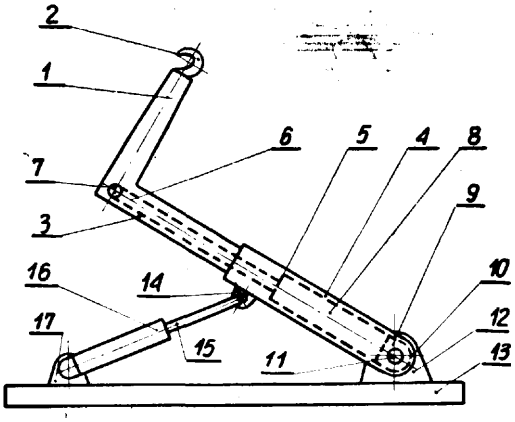

81e; B65g P. 173284 T 06.08.1974

Biuro Projektów Przemysłu Hutniczego „Biprohut" Oddział w Warszawie, Przedsiębiorstwo Państwowe, Warszawa, Polska (Marian Langer, Witold Udziela).

Urządzenie do transportu prętów

Urządzenie do transportu prętów w końcowym procesie ich produkcji stosowane w hutnictwie przy odbiorze prętów zbudowane jest z korpusu (1), w którym

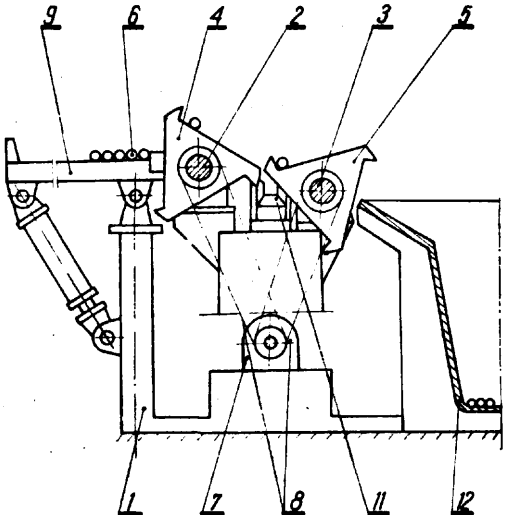

umieszczone są dwa wałki (2) i (3), a na nie nasadzone są wybieraki (4) i (5). Wałki napędzane są jednocześnie z jednego silnika (7) łańcuchami napędowymi (8). Przed wybierakami znajduje się rama (9) przegubowo zamocowana w korpusie i obrotowo podnoszona siłownikiem (10), zaś między wybierakami jest umieszczany samotok, a za wybierakami jest zasobnik do odbioru prętów. (1 zastrzeżenie)

81e; B65g P. 173359 T 07.08.1974

Kozielska Fabryka Maszyn „Kofama", Koźle-Port, Polska (Jerzy Senderowicz, Jan Poremba).

Podajnik rozdrabniaczy

Podajnik rozdrabniaczy przeznaczony jest do wprowadzenia do organów dezintegrujących nadawy w postaci różnowymiarowych odpadów.

Podajnik składa się z kilku uzębionych napędzanych walców (1) oraz z umieszczonej nad nimi ramy nachylnej (2). Na ramie (2) zamocowane są obrotowo walec napędowy (3) i walec napinający (4), między którymi rozpięte jest uzębione cięgno bez końca (5). Później linii zasilania (6) znajduje się oś (7) obrotu ramy (2). Podajnik przesuwa nadawę ku organom trącym złożonym z noży (8). (1 zastrzeżenie)

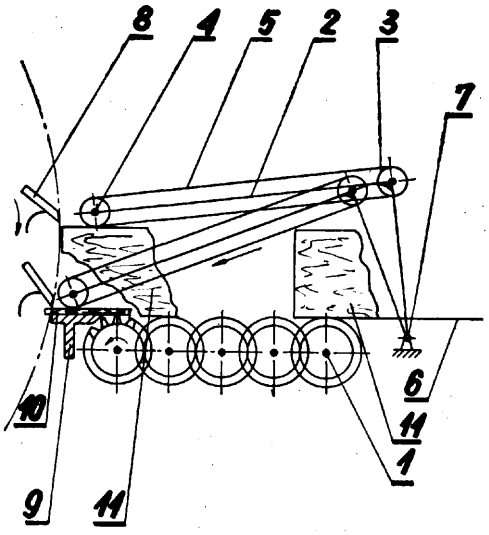

81e; B65g P. 173663 T 26.08.1974

Zakłady Stolarki Budowlanej, Mikołajki, Polska (Stanisław Kowalewski, Władysław Mickiewicz, Andrzej Wieczorek, Mieczysław Kowalewski).

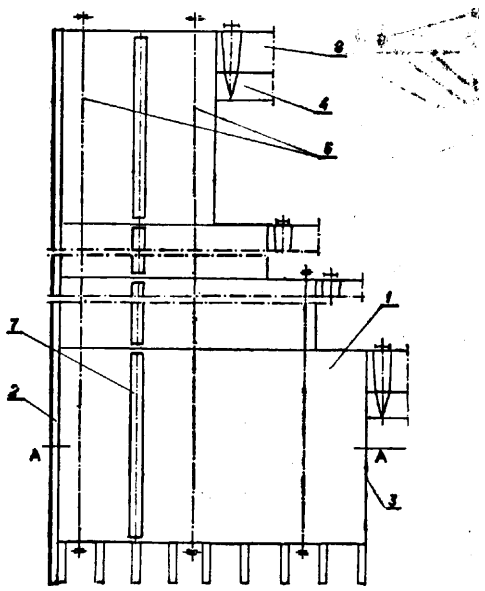

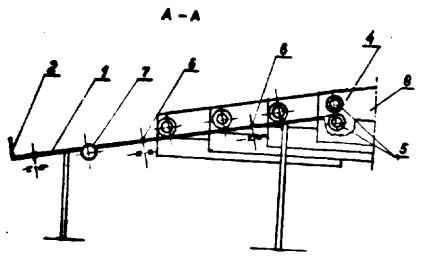

Urządzenie do sortowania

Urządzenie do sortowania trzciny, wikliny lub tp. wyposażone jest w stół o zmieniającej się skokowo szerokości, przy czym na poszczególnych odcinkach płaszczyzny stołu zainstalowane są walec wyrównujący i walce wybierające, na przedłużeniu których podwieszony jest kosz do poszczególnych sortów trzciny. (1 zastrzeżenie)

81e; B65g P. 173689 T 27.08.1974

Pierwszeństwo: 30.08.1973 NRD (nr WPB65g/173166)

VEB „Otto Grotewohl" Böhlen, Böhlen, Niemiecka Republika Demokratyczna (Hans Kaufmann, Peter Kunze).

Sposób składowania i wydawania produktów ciekłych

Przedmiotem wynalazku jest sposób składowania i wydawania produktów, zwłaszcza ropy naftowej, wyjaśniony na rysunku.

Sposób ten polega na tym, że ropę naftową lub produkty ropne wypiera się z jamy geologicznej (12) za pomocą sprężonego czynnika nośnego, np. gazu ziemnego, przy zastosowaniu podciśnieniowego urządzenia zabezpieczającego, które uniemożliwia przedostawanie się składowanego produktu ciekłego do układu czynnika nośnego.

Produkt ciekły składowany w jamie geologicznej (12) doprowadza się do oddzielacza czynnika nośnego (16). W nim oddziela się zaabsorbowany, gazowy czynnik nośny i doprowadza albo do urządzenia pochodniowego (34), albo ponownie sprężony do zbiornika gazowego (2) lub rurociągu (1).

Zastosowany układ regulacji ciśnienia oddziałuje na natężenie przepływu czynnika nośnego i nie dopuszcza do odrywania strumienia produktu ciekłego, a tym samym do wnikania obcego gazu do przewodu zasilającego. (3 zastrzeżenia)

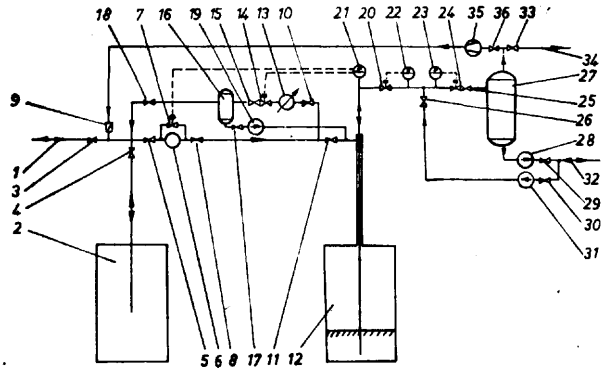

81e; B65d P. 173787 31.08.1974

Pierwszeństwo: 31.08.1973 — Dania (nr P2344096.2)

Aktieselskabet Brodrene Hartmann, Lyngby, Dania (Bent Moller).

Opakowanie — karton dla tłukących się przedmiotów

Opakowanie w postaci kartonu do łatwo tłukących się przedmiotów, zwłaszcza jaj, składa się z pojemnika (1) i przymocowanego za pomocą zakładek przegubowych (3, 14) wieka (2), spinającego obie części. Dla uniknięcia oderwania się zakładek przegubowych przy zamykaniu takiego kartonu przewidziano, że przynajmniej jedna z zakładek, w miejscu powstawania fałdy, posiada rozmieszczone w kilku miejscach podłużne wygarbienia, a odstęp między nimi równa się sumie kilku długości tych wygarbień. Wygarbienia te przykryte są wystającym po wewnętrznej stronie zakładki wypukłym grzbietem (19), mającym przekrój w kształcie litery U. Przy zginaniu klapy zamykającej wystający grzbiet zakleszcza się między graniczącymi ze sobą częściami kartonu i działa blokująco przeciw dalszemu przeginaniu. (4 zastrzeżenia)

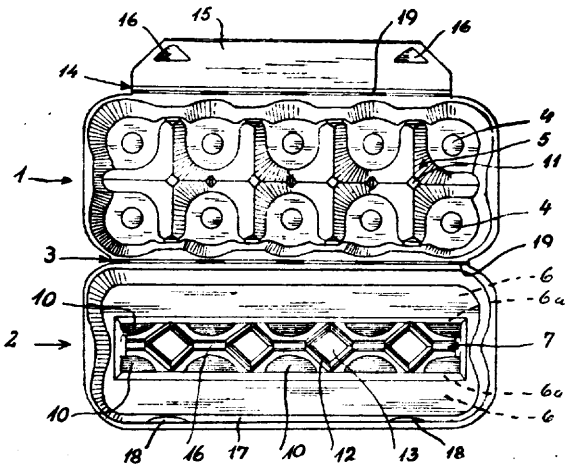

81e; B65g P. 173256 05.08.1974

Pierwszeństwo: 04.08.1973 — RFN (nr P2339587.1-22)

Wilhelm Hegenscheidt Gesellschaft mBH, Erkelenz, Republika Federalna Niemiec (Karl Borhemann, Manfred Deschner, Wilhelm Körner, Hans Guttandin).

Sposób i urządzenie do przetaczania zestawów kół kolejowych

Sposób przetaczania zestawów kół kolejowych na szynach polega na przesuwaniu zestawów za pomocą zabieraków poruszanych periodycznie małymi suwami.

Urządzenie do wykonywania tego sposobu stanowią elementy posuwowe umieszczone obok szyn bezpośrednio lub w odstępach, w których równolegle do szyn drągi posuwowe (3) są prowadzone krzywkami (6) lub prowadnicami skośnie ku przodowi i niosą większą liczbę zabieraków, przejezdnych w kierunku transportu i zablokowanych w kierunku przeciwnym, umieszczonych w odstępach mniejszych niż suw transportowy drągu posuwowego (3). Można stosować dwa przeciwne skierowane urządzenia do każdej szyny.

Sterowanie elementów posuwowych odbywa się za pomocą znanego w istocie układu logicznego. (7 zastrzeżeń)

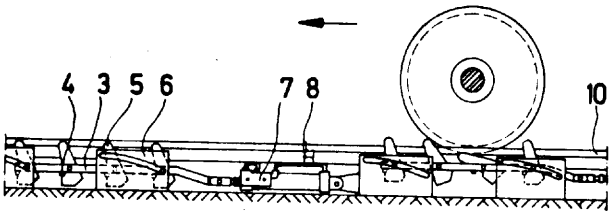

81e; B65g P. 173858 T 04.09.1974

Pierwszeństwo: 07.09.1973 RFN (nr G 7332472.8)

Halbach und Braun, Wuppertal- Barmen, Republika Federalna Niemiec (Gert Braun, Ernst Braun).

Przenośnik **jednołańcuchowy**

Przedmiotem wynalazku jest przenośnik jednołańcuchowy z łańcuchem na dnie koryta z przytwierdzonymi do łańcucha **zabierakami**, które są prowadzone płozami prowadzonymi w kątownikowych kształtownikach (7) brzegowych koryta (1). Przenośnik według wynalazku ma zabieraki (5), które leżą w obrębie dna (2) koryta tylko na jarzmach łańcuchowych **(4)**, które **mają** na wysokości zabieraków odpowiednie wsporniki (10) wystające pod dolne powierzchnie (8) ramion (9) zabieraków. Wsporniki wystają tylko o niewielką wysokość H, która jednak wystarcza do usunięcia męczącej hałaśliwości pracy przenośnika.

(2 zastrzeżenia)

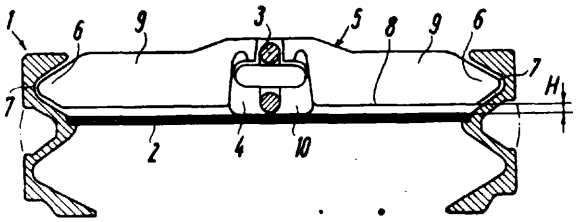

81e; B65j P. 173889 05.09.1974

Pierwszeństwo: 08.09.1973 — Wielka Brytania (nr 42315/73)

Conch International "Methane Limited, Nassau, Wyspy Bahama.

Kontener okrętowy do przewożenia cieczy o temperaturze znacznie różniącej się od otoczenia

Kontener okrętowy do przewożenia cieczy o temperaturze znacznie różniącej się od temperatury otoczenia i zawierający zbiornik osłonięty i podparty przynajmniej od spodu przez izolację termiczną w zewnętrznej sztywnej powłoce z warstwą izolacyjną wspierającą dno zbiornika włączając w to człony nośne z materiału odpornego na obciążenie, charakteryzuje się tym, że wkładki **(10a'), (10b)** umieszczone wewnątrz w stosunku do krawędzi członu (3), są wykonane z materiału sprężystego i zawierają dwa fragmenty klinowe sztywno zamocowane w ukośnych wybraniach krawędzi członów. (5 zastrzeżeń)

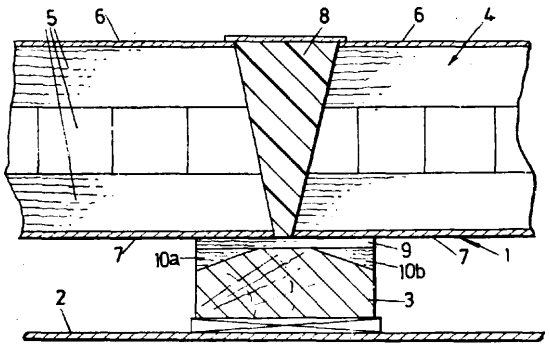

81e; B65g P. 173968 T 09.09.1974

Przedsiębiorstwo Projektowania i Wyposażania Odlewni „PRODLEW", Warszawa, Polska (Jerzy Lenarczyk).

Narożnik prostokątnego układu przenośników rolkowych

Przedmiotem wynalazku jest przenośnik płytowy lub wózkowy o ruchu skokowym. Przenośnik ten składa się z szeregu płyt (1) lub wózków ustawionych szeregowo na torze **rolkowym** (2) i jest zaopatrzony w organ napędowy usytuowany w osi symetrii przenośnika, poniżej jego płyt jezdnych.

Organ napędowy stanowi łańcuch płytowy o wydłużonych płytach (3). Płyty — ogniwa łańcucha są połączone przegubowo łącznikami (11). Każde dwie płyty (3) łańcucha posiadają przynajmniej jeden zabierak (4) osadzony na osi (5) i opierający się w pozycji roboczej o występ płyty jezdnej (1) oraz wałek oporowy (12). Łańcuch płytowy znajduje się na całej długości przenośnika.

Główne zastosowanie to — transport **międzyoperacyjny**, obsługa urządzeń technologicznych, prostokątne układy przenośników. (2 zastrzeżenia)

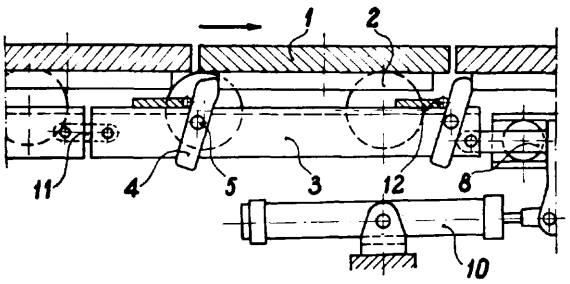

81e; B65g P. 173969 T 09.09.1974

Przedsiębiorstwo Projektowania i Wyposażania Odlewni „PRODLEW", Warszawa, Polska (Jerzy Lenarczyk, Jerzy Duraj).

Przenośnik płytowy **lub** wózkowy o ruchu skokowym

Przedmiotem wynalazku jest przenośnik płytowy lub wózkowy o ruchu skokowym. Narożnik samonastawny według wynalazku nie zmienia poziomu przemieszczanych płyt jezdnych przenośników.

Składa się on z czterech rolek (1), których korpusy są zaopatrzone w pionowe osie leżące poza punktem przecięcia się osi symetrii rolki (1). Układ czterech rolek jest otoczony prowadnicą (3) o kształcie kątownika i przekroju ceownika. Prowadnica ta łączy funkcjonalnie prowadnice zewnętrzne (4) i (5) dwu krzyżujących się przenośników (6) i (7) i współpracuje z rolkami prowadzącymi płyt jezdnych.

(1 zastrzeżenie)

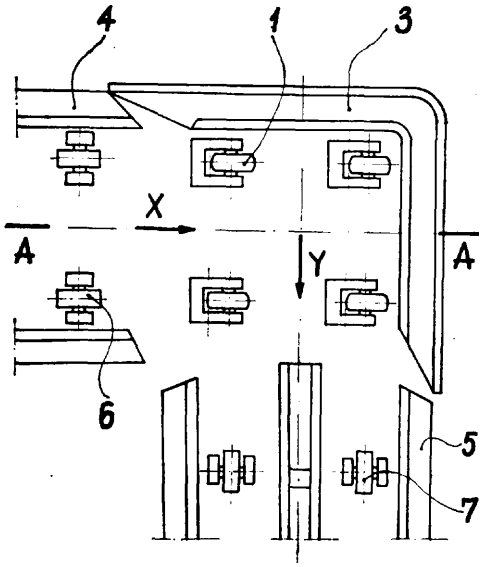

81c; B65g P. 174032 12.09.1974

Pierwszeństwo: 15.09.1973 — RFN (nr P 2346514.7)

Maschinenfabrik Glückauf Beukenberg KG, Gelsenkirchen, Republika Federalna Niemiec.

Układ sterowania do urządzenia podciągowego do przenośników przodkowych i/lub urabiarek

Układ do urządzenia podciągowego przenośników przodkowych i/lub urabiarek przekładanych okresowo i zawierających belkę podciągową, mający cylindry hydrauliczne oporowe, które są odciążane na zmianę

za pomocą wielodrogowego głównego zaworu sterującego umieszczonego pomiędzy głównym przewodem doprowadzającym a dwoma przewodami przeznaczonymi na zmianę do doprowadzania i odprowadzania czynnika, oraz za pomocą dodatkowych przewodów sterowniczych i zaworów sterowanych ciśnieniem charakteryzuje się tym, że cylindry oporowe (7) połączone z belką podciągową (5) są wyposażone w pomocniczy układ sterujący zawierający zawór wspomagający uzależniony od głównego zaworu sterującego, przy czym zawór wspomagający jest umieszczony w pomocniczym przewodzie tłocznym doprowadzającym czynnik pomocniczy pod ciśnieniem i przyłączonym do przestrzeni tłocznej cylindrów oporowych (7), a sam jest w taki sposób przełączany w położenie otwarcia lub zamknięcia ciśnieniem czynnika hydraulicznego doprowadzanego poprzez główny zawór sterujący oraz przewody sterownicze pod ciśnieniem panującym w przewodzie głównym, że w przypadku przełączenia głównego zaworu sterującego w położenie zamknięcia uprzednio do położenia roboczego zostają obciążone na cały dalszy okres ich użytkowania stałym ciśnieniem roboczym pomocniczego czynnika ciśnieniowego z pomocniczego przewodu ciśnieniowego.

(6 zastrzeżeń)

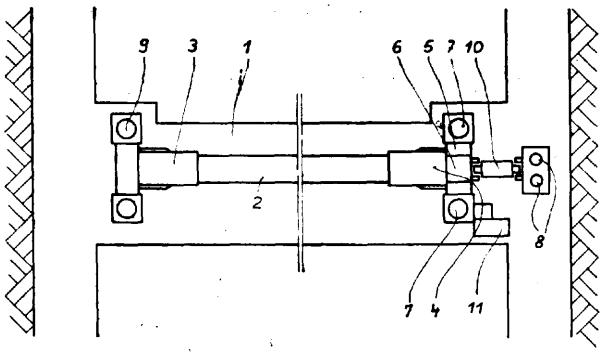

81e; B65g **P. 174061 T** 12.09.1974

Biuro Projektów Przemysłu Hutniczego „BIPROHUT", Gliwice, Polska (Stanisław Kądzielawa, Stanisław Dziuba, Jan Bartoszek).

Rozdzielacz materiałów, zwłaszcza sypkich

Rozdzielacz materiałów, zwłaszcza sypkich, a także cieczy i gazów, ma umieszczone w osi rozdzielanej strugi wahadło (1) osadzone na obrotowej osi (5), które to wahadło (1) ma powyżej tej obrotowej osi (5) rozdzielczy język (13), a poniżej tej osi (5) dwie symetryczne powierzchnie (8) spływu.

Wlot rozdzielanej strugi (11) i wyloty strug (9) rozdzielonych mają wspólny korpus (2) zsypnicy, rozwidlony u dołu, w którym w linii pionowej jego osi jest umieszczona obrotowo oś (5) obrotowa z wahadłem (1). Na tej obrotowej osi (5) jest osadzona dźwignia (3) z obciążnikiem (4). Wahadło (1) ma boczne osłony (6). (5 zastrzeżeń)

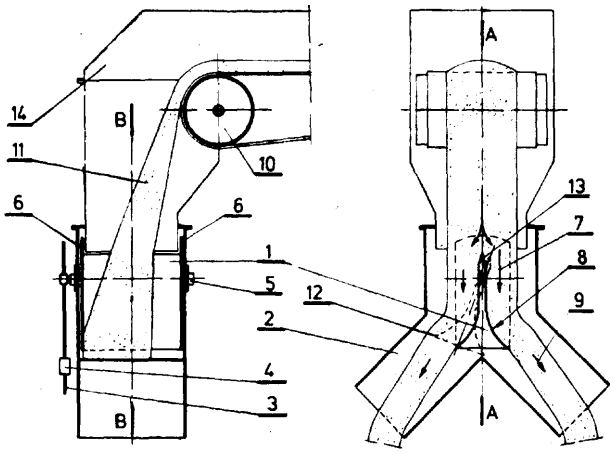

81e; B65g P. 174197 T 18.09.1974

Kopalnia Węgla Kamiennego „Czerwone Zagłębie", Zagórze, Polska (Edward Kałuża, Jerzy Proczek, Wiktor Kołodziejczyk).

Urządzenie do transportu długich materiałów, a szczególnie obudowy górniczej w wyrobiskach kopalnianych

Przedmiotem wynalazku jest urządzenie do transportu materiałów długich, szczególnie obudowy górniczej w wyrobiskach kopalnianych przy pomocy przenośników zgrzebłowych.

Istotę urządzenia stanowi krzywka (5) połączona z prowadnikiem obudowy (2) przymocowana do zgrzebła (3) przenośnika, poruszająca się po blasze dennej (10) rynny (4). Krzywka (5) połączona jest ze zgrzebłem (3) przenośnika poprzez tuleję (8) osadzoną na sworzniu (7) w łącznikach (6).

Prowadnik obudowy (2), na przykład drewna (1), posiada wycięcie, w którym umieszcza się transportowany materiał. (1 zastrzeżenie)

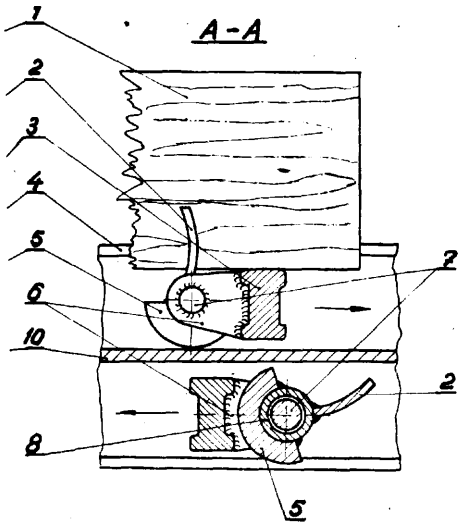

81e; B65g P. 174292 T 23.09.1974

Biuro Projektowania Dokumentacji Technologiczno-Konstrukcyjnej Przemysłu Lekkiego „Protex", Łódź, Polska (Jerzy Seliga, Wiesław Czechowski, Jerzy Guzek).

Układ adresowego sterowania przenośników podwieszonych

Przedmiotem wynalazku jest układ adresowego sterowania przenośników podwieszonych. Układ ten stanowią autonomiczne układy sterowania poszczególnymi stanowiskami rozdzielczymi, rozładowczymi prze-

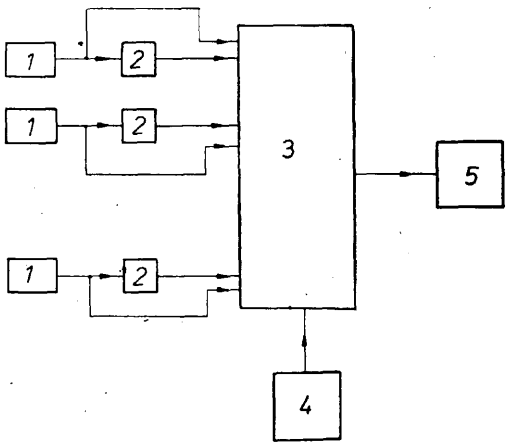

nośnika. Układ sterowania pojedynczego stanowiska składa się z czujników adresowych (1), korzystnie czujników indukcyjnych zbliżeniowych, połączonych na wyjściu z jednym z wejść bloku deszyfratora adresów (3) oraz poprzez układ negacji (2) z drugim wejściem bloku deszyfratora, do zmiany struktury logicznej którego jest włączony komutator programu (4). Do bloku deszyfratora adresów (3) jest przyłączony znany blok (5) sterowania mechanizmami wykonawczymi. (1 zastrzeżenie)

81e; B65g P. 174453 T 30.09.1974

Pierwszeństwo: 23.10.1973 — RFN (nr P.2353005.4)

Halbach and Braun, Wuppertal-Barmen, Republika Federalna Niemiec (Ernst Braun, Gert Braun).

Przenośnik jednołańcuchowy

Przedmiotem wynalazku jest przenośnik jednołańcuchowy z biegnącą współosiowo po dnie korytka doprowadzającego taśmą łańcuchową i przymocowanymi do niej za pomocą kabłąków łańcuchowych zabierakami, których ramiona zabierakowe są prowadzone w kształtownikach bocznych kątowych korytka doprowadzającego za pomocą prowadnic.

Istota wynalazku polega na tym, że: kabłąki łańcuchowe (4) posiadają z tworzywa sztucznego płaszczyzny ślizgowe (9) chroniące od dna (2) korytka. Płaszczyzna ślizgowa z tworzywa sztucznego składa się z włożonych w żebra kabłąkowe (10) z tworzywa sztucznego listew (9) wystających w stronę dna (2) korytka. Listwy (9) są zamocowane w rowku (11) żeber kabłąkowych (10) posiadającym kształt jaskółczego ogona. Ramiona zbierakowe (6) posiadają z tworzywa sztucznego kołpaki (12) chroniące od strony dna (2) korytka i/lub kształtowników bocznych kątowych (8) korytka doprowadzającego (1). Płaszczyzny ślizgowe składają się z nakładanych na prowadnice (7) wymiennych kołpaków (12). (7 zastrzeżeń)

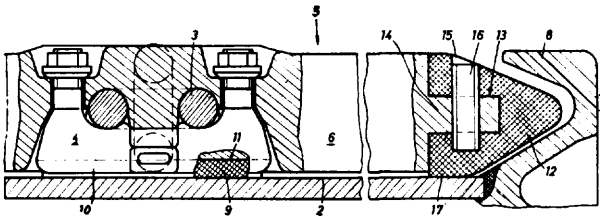

81e; B65g P. 174473 T 27.09.1974

Instytut Chemii Przemysłowej, Warszawa, Polska (Andrzej Włodarski, Andrzej Mickiewicz, Krystyna Dramińska, Jerzy Cianciara, Maria Malewska, Aleksander Bąkowski, Marian Waksman).

Misa drgająca do odbioru materiału ziarnistego z silosa

Przedmiotem wynalazku jest misa drgająca do odbioru materiału ziarnistego z silosa zakończonego u dołu lejem. Misa podczepiana jest pod lejem silosa za pomoca wieszaków rozmieszczonych na jej obwodzie zewnętrznym i zawiera dwie czasze usytuowane współosiowo jedna pod drugą. Górna czasza (1) umieszczona jest nieruchomo względem misy (7) za pomocą wsporników dystansujących (2), a dolna czasza (3) jest umocowana na pionowych wspornikach dystansujących (4), których dolne końce wyprowadzone są na zewnątrz misy i zaopatrzone w elementy (6) umożliwiające przesuwanie czaszy w kierunku pionowym. Wysokość czaszy (3) jest tak dobrana, że górny jej kraniec przy najniższym położeniu czaszy jest usytuowany powyżej dolnej krawędzi czaszy (1). W miejscu największego wgłębienia misy usytuowany jest króciec wylotowy, ponadto do zewnętrznej powierzchni misy przymocowany jest generator drgań. (3 zastrzeżenia)

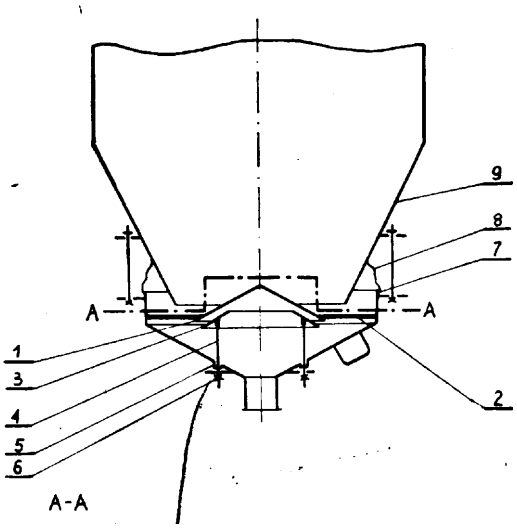

81e; B65g P. 167151 07.12.1973

Huta Zygmunt, Bytom, Polska (Zygmunt Jankowski, Stanisław Broy, Walter Wróbel, Zbigniew Pikiewicz).

Urządzenie do poprzecznego przemieszczania pojedynczych wydłużonych przedmiotów metalowych

Urządzenie według wynalazku charakteryzuje się tym, że posiada wózki (3) umieszczone poprzecznie do osi podłużnej przemieszczanego przedmiotu (1), które zaopatrzone są w elektromagnesy (4) o regulowanej sile przyciągania'. Wózki posiadają wspólny napęd i wprawiane są w prostoliniowy ruch rewersyjny za pośrednictwem siłownika współpracującego z wałem (8), na którym zamocowane są dźwignie (7) połączone przegubowo z łącznikami (5) zaopatrzonymi na końcach w sprężyny (6). Wyposażenie łączników w sprężyny umożliwia przyciąganie wszystkimi elekromagnesami prętów o różnych kształtach.

W przypadkach*, gdy zachodzi potrzeba przemieszczania prętów nieferromagnetycznych, elektromagnesy zastąpione są popychaczami, a łączniki (5) nie posiadają sprężyn. (2 zastrzeżenia)

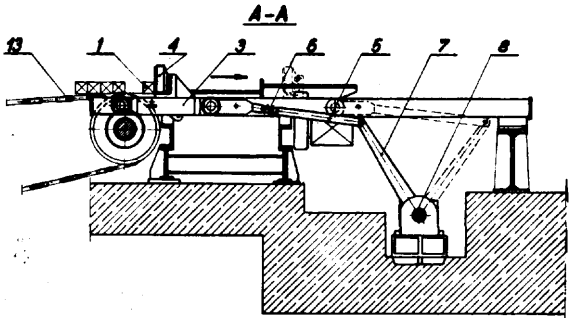

82a; **F26b P. 164566 08.08.1973**

Ośrodek Badawczo-Rozwojowy Suszarnictwa Płodów Rolnych „Suprol" i Fabryka Maszyn Rolniczych „Agromet-Rofama", Rogoźno Wlkp., Polska (Zbigniew Sarad, Marian Trafas, Stanisław Nyka).

Generator ciepłego powietrza, zwłaszcza do suszenia sypkich płodów rolnych

Przedmiotem wynalazku jest generator ciepłego powietrza, zwłaszcza do suszenia sypkich płodów rolnych, takich jak na przykład zielonka, ziarna zbóż i tym podobne.

Generator wg wynalazku posiada komorę spalania (1), która jest zaopatrzona w żebra (8) rozmieszczone promieniowo na jej zewnętrznej powierzchni i posiada rozdzielacz (5) w kształcie stożka z kierunkowymi łopatkami (6) usytuowany na drodze przepływu pro-

duktów spalania w końcowej części komory spalania (1). Poza tym generator jest wyposażony w kanał (9) dla odprowadzenia spalin z komory spalania (1) rozmieszczony na żebrach (8) śrubowo względem komory spalania (1), którego wlotowy otwór jest połączony stycznie z wnętrzem końcowej części komory spalania (1), a wylotowy otwór jest zakończony kominkiem (10), a nadto posiada dwa koncentrycznie osadzone jeden w drugim cylindryczne płaszcze (11), (12), które otaczają komorę spalania (1) i kanał (9), i które pomiędzy sobą i z kanałem (9) są połączone za pomocą żeber (13), (14). Wewnętrzny płaszcz (11) jest otwarty z dwóch końców, a zewnętrzny płaszcz (12) w końcowej części jest połączony z pionową ścianą (2), z którą połączona jest również komora spalania (1), a w początkowej części posiada rozszerzoną końcówkę (15) w kształcie konfuzora tworzącą z wewnętrznym płaszczem (12) pierścieniowy wlot dla obiegowego powietrza. (2 zastrzeżenia)

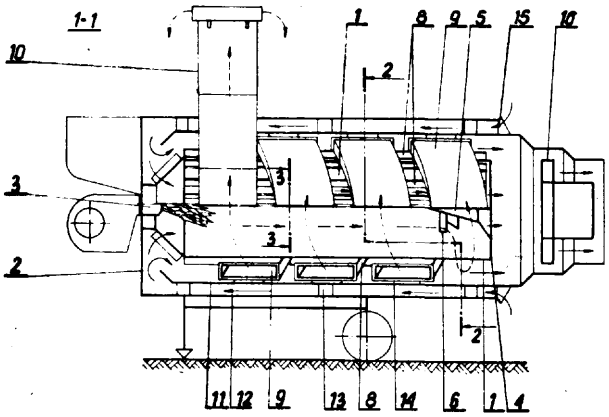

82a; F26b P. 173632 T 22.08.1974

Instytut Technologii Drewna, Poznań, Polska (Rajmund Gąsieniec, Tadeusz Haufa).

Segmentowa suszarnia do suszenia drewna, a zwłaszcza do suszenia giętych elementów meblowych

Segmentowa suszarnia do suszenia drewna o dowolnej długości montowana jest z segmentów metalowych, z których każdy zawiera obudowę (1), złożoną z dwóch ściennych elementów (2) i jednego stropowego elementu (3) o podwójnych ściankach połączone razem i izolowane cieplnie. Obudowa (1) jest mocowana do posadzki (4), zaopatrzonej w jezdny tor (5), a w górnej części ma pozorny strop (6), który dzieli ją na dwie funkcjonalne części (7) i (8). Poza tym każdy segment posiada wentylacyjny zespół (9) i nagrzewnicę (10). Następnie ma paletę albo wózek (11) ze stosem (12) suszonych elementów, który zajmuje prawie całą przestrzeń w dolnej części (8) obudowy (1), poniżej pozornego stropu (6). Wspomniana paleta albo wózek (11) jest zaopatrzony w ażurową podłogę (13), a w środkowej części ma pionową przegrodę (14), rozmieszczoną na całej jego długości i wysokości. Każdy segment suszarni jest wyposażony jeszcze w blaszaną kierownicę (15) obiegowego powietrza, a poza tym ma umieszczone ekrany (16) osłaniające szczeliny pomiędzy stosem (12) a ścianami (2) obudowy (1). (2 zastrzeżenia)

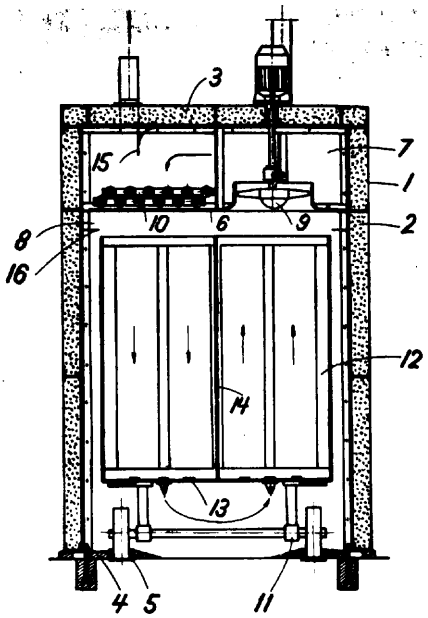

82b; B04b P. 174242 T 20.09.1974

Świdnicka Fabryka Urządzeń Przemysłowych, Świdnica, Polska (Eugeniusz Grozik, Jerzy Zawadzki, Stanisław Kosarzewski, Jan Kałwak, Andrzej Kania, Władysław Grubiak, Stanisław Bańczak, Zdzisław Karski, Marian Niemiec).

Bęben stożkowy wirówki, zwłaszcza cukrowniczej

Bęben stożkowy wirówki, zwłaszcza cukrowniczej, składa się z piasty (9) i pierścienia mocującego (12) połączonych laminatowymi belkami wzdłużnymi (1), na których zamocowane są pierścienie laminatowe (4). Belki (1) są łączone z pierścieniami laminatowymi (4) w trakcie nawijania pierścieni (4) w ten sposób, że belka (1) wchodzi między warstwy tworzące pierścień (4). (3 zastrzeżenia)

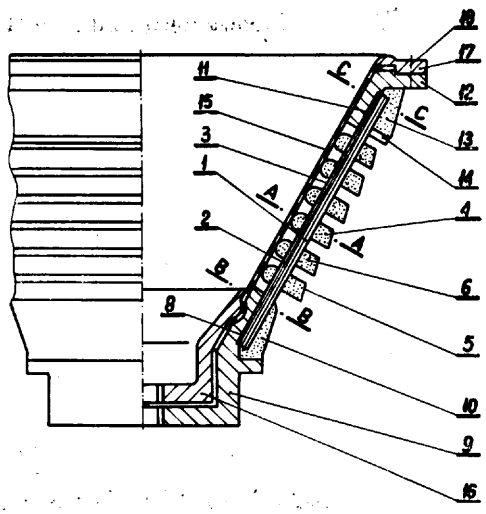

82b; B04b P. 174381 27.09.1974

Pierwszeństwo: 27.09.1973 — Francja (nr 73/34614)

Fives-Cail Babcock, Paryż, Francja.

Urządzenie wyładowcze do wirówki odśrodkowej o pracy ciągłej

Przedmiotem wynalazku jest urządzenie rozładowujące do ciśnieniowej wirówki odśrodkowej, której zbiornik wypełniony jest gazem pod ciśnieniem.

Urządzenie składa się z wibrującego leja zasypowego (12), który łączy szczelnie dno kadzi (10) z pionowym przewodem wyładunkowym (16) o długości tak dobranej, aby strata ciśnienia doznanego przez gaz zawarty w zbiorniku po przejściu przez słup cząstek stałych wypełniających ten przewód była zasadniczo równa różnicy ciśnień w zbiorniku i atmosferze, zaś zawór regulacyjny (22) umieszczony u podstawy przewodu reguluje wyjściowy wydatek przepływu cząstek stałych w celu utrzymania cząstek powyżej poziomu minimalnego w leju zasypowym.

Wynalazek ma zastosowanie w wirówkach, a zwłaszcza w tych użytkowanych w cukrowni lub w rafinerii cukru. (5 zastrzeżeń)

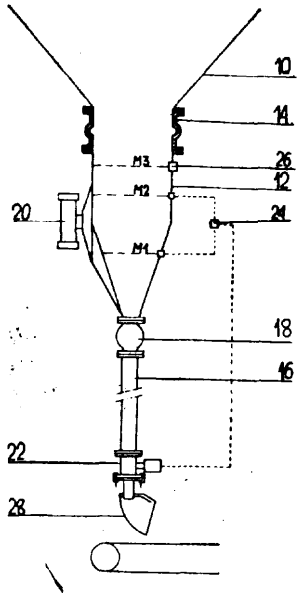

84c; E02d **P. 170030 T** 02.04.1974

Instytut Melioracji i Użytków Zielonych — Oddział Lublin, Falenty, Polska (Saturnin Zawadzki, Henryk Brucki).

Pobierak objętościowy próbek gruntów organicznych

Przedmiotem wynalazku jest pobierak objętościowych próbek gruntów organicznych, stosowany do przeprowadzania badań właściwości głębiej położonych warstw.

Celem wynalazku jest zwiększenie dokładności pomiarów gruntów. Wynalazek polega na zastosowaniu pobieraka złożonego z obudowy (1), w której umieszczony jest cylinder miarowy (3), połączonej z tuleją (2) do osadzenia trzpienia (6) z klinowym ostrzem (8).

Klinowe ostrze (8) posiada kołową podstawę umieszczoną poniżej krawędzi cylindra miarowego (3), zaś boczne płaszczyzny tworzy wycinek cylindra prostopadły do podstawy, oraz powierzchnia walcowa usytuowana pod kątem. Tuleja (2) zaopatrzona jest w ucho (11), do którego przymocowana jest uchylnie pokrywa (12). (2 zastrzeżenia)

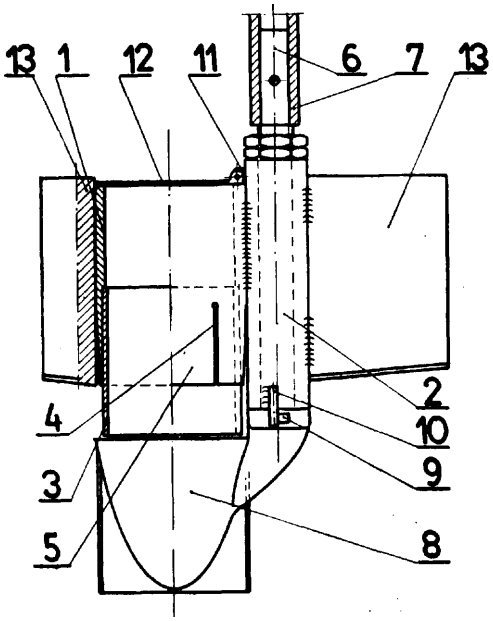

84c; E02d **P. 173461 T** 14.08.1974

Biuro Projektów Górniczych Kraków, Kraków, Polska (Józef Łukaszewicz, Anna Wróblewska).

Sposób obniżania zwierciadła wody w piaskach pod nożem inżynierskich konstrukcji opuszczanych

Sposób obniżania zwierciadła wody w piaskach pod nożem inżynierskich konstrukcji opuszczanych polega na tym, że woda odprowadzana jest przy pomocy zestawu pomp **(4),** które montuje się w dolnej części inżynierskiej konstrukcji opuszczanej (5), **na** przykład obudowie zbiornika wgłębnego.

Poniżej, na odcinkach noża, w który zaopatrzona jest konstrukcja inżynierska, montuje się igłofiltry (1). W trakcie wykonywania robót pompy i igłofiltry opuszcza się razem z konstrukcją inżynierską, dzięki czemu uzyskana depresja pod nożem (2) zmniejszona jest do minimum. (1 zastrzeżenie)

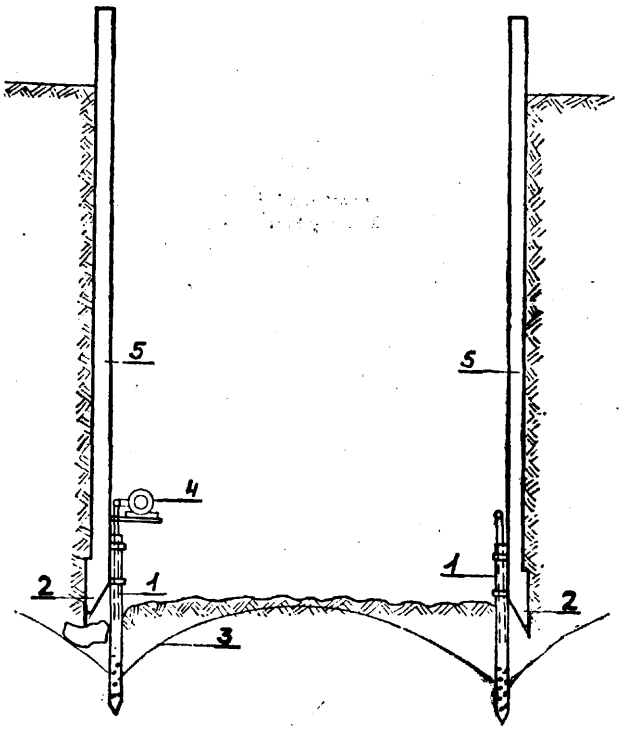

84c; E02d **P. 173542 T** **16.08.1974**

Miejskie Biuro Projektów, Kraków, Polska (Jerzy Socha, Jerzy Winiarski, Zdzisław Trzepla).

Dwudzielny fundament punktu stałego dla rurociągów cieplnych

Przedmiotem patentu tymczasowego jest dwudzielny fundament punktu stałego dla rurociągów cieplnych.

Dwudzielny fundament punktu stałego składa się ze studni żelbetowej dostosowanej do zapuszczania w gruncie, wykonanej monolitycznie, względnie z elementów prefabrykowanych, która po zapuszczeniu jest wypełniona masą betonową, w której w górnej części studni wykonana jest dolna część przegubu, oraz płyty kotwiącej ze ścianami pionowymi stanowiącymi jednocześnie kanał dla rurociągów i jarzma, wykonanej jako jedna całość z betonu zbrojonego, która w dolnej swojej części w osi poprzecznej rurociągów posiada wyprofilowaną górną część przegubu lub przegubów. (1, 2, 3, 4, 5, 6, 7, 8).

Po zapuszczeniu studni w gruncie znanym sposobem stosowanym w budownictwie na głębokość odpowiadającą lokalnym warunkom hydrogeologicznym i siłom działającym na punkt stały, oraz całkowitym usunięciu gruntu ze studni sposobem mechanicznym, np. koparką, wnętrze studni wypełnia się masą betonową. (1, 2).

W górnej części studni wykonana jest w masie betonowej dolna część przegubu profilowo odpowiadająca górnej części przegubu płyty kotwiącej. (1, 2, 3, 8, 4).

Na podłożu betonowym ułożonym wokół zapuszczonych studni wykonuje się płytę kotwiącą wraz z górną częścią przegubu znanym sposobem stosowanym w budownictwie przy robotach żelbetowych lub stosując elementy prefabrykowane, przy zastosowaniu wstępnego sprężania, np. kablobetonu (9, 1, 4, 8).

Dolna część przegubu studni w przypadku wykonywania płyty kotwiącej na mokro wyłożona jest np. papą bitumiczną, która zabezpiecza przed trwałym połączeniem się górnej części przegubu z dolną częścią przegubu (3, 1, 10, 8, 3) (1 zastrzeżenie)

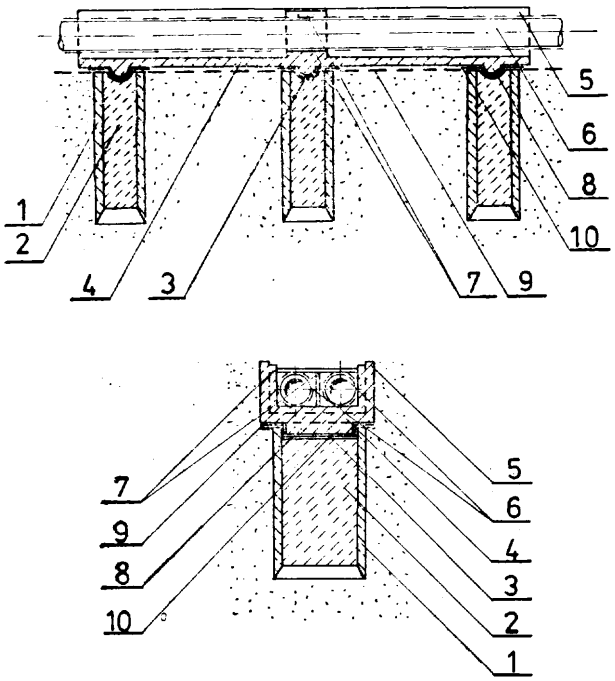

84c; E02d **P. 173543 T** 16.08.1974

Miejskie Biuro Projektów, Kraków, Polska (Jerzy Socha, Jerzy Winiarski, Zdzisław Trzepla).

Fundamentowanie punktów stałych sieci cieplnych w gruntach nośnych zalegających głęboko, zwłaszcza przy występujących wodach gruntowych

Przedmiotem zgłoszenia jest fundamentowanie punktów stałych sieci cieplnych w gruntach nośnych zalegających głęboko, zwłaszcza przy występujących wodach gruntowych.

Fundament punktu stałego sieci cieplnych składa się z żelbetowej studni lub skrzyni wykonanej monolitycznie wraz z jarzmami dostosowanej do zapuszczania w gruncie (1, 2).

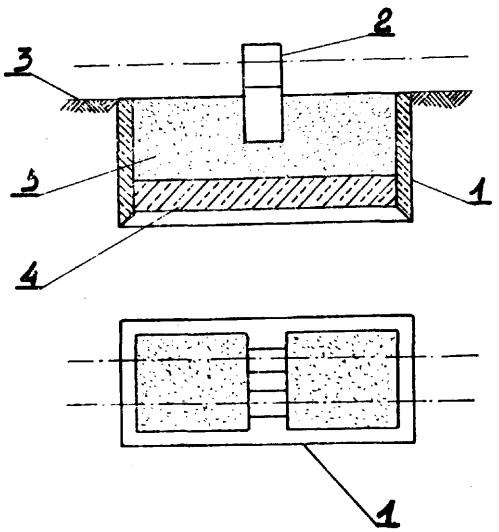

Po zapuszczeniu studni lub skrzyni w dnie kanału ciepłowniczego znanym sposobem stosowanym w budownictwie i całkowitym wybraniu z niej gruntu za pomocą np. koparki, układa się na jej dnie warstwę betonu, która zabezpiecza ją przed dalszym osiadaniem w gruncie. Pozostała część wnętrza studni lub skrzyni wypełnia się gruntem celem zwiększenia ciężaru (1, 3, 2, 5). (1 zastrzeżenie)

84d; E02f **P. 167155** **08.12.1973**

Pierwszeństwo: 10.06.1973 — Międzynarodowe Targi Poznańskie (nr 4/73)

Ośrodek Badawczo-Rozwojowy Koparek i Hydrauliki, Warszawa, Polska (Aleksander Kropiwnicki, Edward Zwolak, Ryszard Walczewski, Wiktor Szumlewicz).

Układ elektro-hydrauliczny do zdalnego sterowania maszyny roboczej, zwłaszcza koparki

Przedmiotem wynalazku jest układ elektro-hydrauliczny do zdalnego sterowania ruchami roboczymi i jazdą samojezdnej maszyny roboczej, zwłaszcza koparki, posiadającej hydrauliczny napęd tych ruchów lub hydrauliczne sterowanie mechanicznym napędem ruchów roboczych.

Wynalazek ma za zadanie umożliwić sterowanie zdalne i ręczne maszyny, przy czym dzięki zastosowaniu podwójnego, szeregowego układu rozdzielaczy hydraulicznych całkowicie uniezależnia od siebie oby-

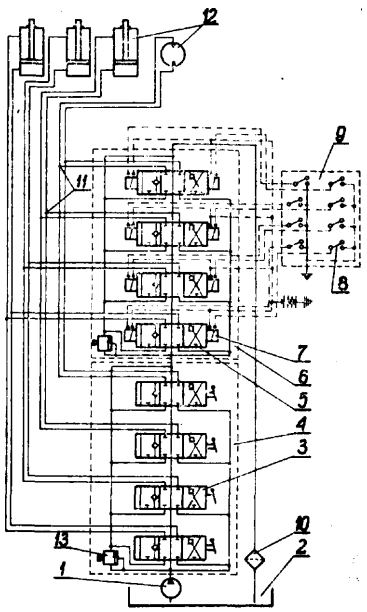

dwa systemy sterowania. Układ według wynalazku posiada dwa rozdzielacze (4) i (6) hydrauliczne składające się z poszczególnych sekcji (3) i (5), których liczba odpowiada ilości odbiorników (12) energii hydraulicznej.

Jeden rozdzielacz (4) jest sterowany ręcznie z kabiny operatora, a drugi rozdzielacz (6) jest sterowany elektromagnetycznie w sposób zdalny z przenośnego pulpitu (9) sterowniczego. Rozdzielacze (4) i (6) są połączone szeregowo względem siebie i pompy (1), przy czym takie połączenie umożliwia alternatywne sterowanie ręczne z kabiny lub zdalne z pulpitu (9).

Układ według wynalazku może znaleźć zastosowanie w maszynach roboczych na podwoziu kołowym, gąsienicowym lub stacjonarnym. (2 zastrzeżenia)

85c; C02c P. 173479 T 14.08.1974

Biuro Projektów Przemysłu Skórzanego, Kraków, Polska (Wacław Kozyra).

Aerator turbinowy o układzie planetarnym

Aerator turbinowy służy do napowietrzania i mieszania ścieków przemysłowych, w szczególności ścieków przemysłu garbarskiego. Urządzenie składa się z obrotowego pomostu (1) zbudowanego na promieniu zbiornika, spoczywającego jednym końcem na wózku (2), toczącym się na dwóch kołach po szynie obwodowej (3) ułożonej w górnej części zbiornika, a drugi koniec pomostu (1) osadzony jest na centralnym czopie (4) za pomocą wzdłużnego łożyska baryłkowego, do którego to pomostu podwieszone są znane turbiny (5), tworzące układ planetarny, a które to turbiny (5) — na skutek obrotowego ruchu pomostu (1) dokoła czopa (4) — wykonują ruch obrotowo-postępowy, powodując mieszanie i napowietrzanie całej masy ścieków z szybkością regulowaną.

Wózek (2) napędzany jest silnikiem elektrycznym wielobiegowym, pozwalającym na uzyskiwanie kilku prędkości obrotowych pomostu, co umożliwia regulowanie potrzebnej prędkości. (1 zastrzeżenie)

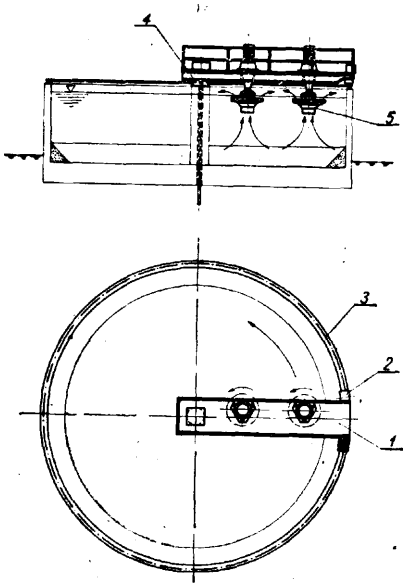

85c; C02c P. 173641 23.08.1974

Pierwszeństwo: 23.08.1973 — Szwajcaria (nr P.12108/73)

Joseph Richard Kaelin, Buochs, Szwajcaria.

Sposób oraz urządzenie do biologicznego oczyszczania ścieków

Przedmiotem wynalazku jest sposób oraz urządzenie do biologicznego oczyszczania ścieków przedstawione na fig. 2. Sposób według wynalazku charakteryzuje się tym, że ścieki przeznaczone do oczyszczania doprowadza się do jednego ze zbiorników, połączonych ze sobą, z których jeden pracuje jako osadnik na osad czynny, aby do ścieków znajdujących się w nim doprowadzić czysty tlen lub mieszaniny zawierające tlen. Następnie wzbogacone w ten sposób tlenem lub mieszaniną zawierającą tlen ścieki po określonym czasie przebywania ich w zbiorniku doprowadza do drugiego zbiornika pracującego jako odstojnik do powtórnego klarowania, z którego odprowadza się już oczyszczoną wodę.

Urządzenie charakteryzuje się tym, że posiada co najmniej dwa połączone ze sobą zbiorniki (4a, 4b), co najmniej jedno stosowalne w obu zbiornikach (4a, 4b) urządzenie (5a, 5b) doprowadzające tlen lub mieszaninę zawierającą tlen do cieczy znajdującej się w osadniku na osad czynny oraz podłączone do każdego ze zbiorników (4a, 4b) sterowane elementy do dopływu i odpływu cieczy (8a, 8b). (15 zastrzeżeń)

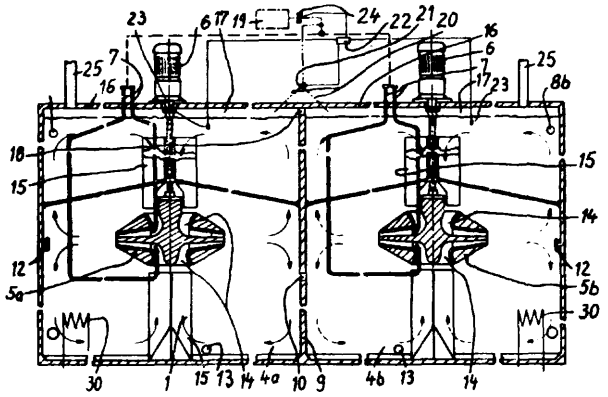

85e; E03f P. 169353 07.03.1974

Pierwszeństwo: 09.03.1973 — Szwajcaria (nr 003547/73)

Prometall Uznach A.G., Uznach, Szwajcaria.

Urządzenie do oczyszczania osadników i instalacji ściekowych

Przedmiotem wynalazku jest urządzenie do oczyszczania osadników i instalacji ściekowych, zwłaszcza do usuwania zbierających się w urządzeniu materiałów takich jak muł, części stałe i tym podobne, posiadające podwozie z przyrządem oczyszczającym, wykonujące ruch posuwisto-zwrotny po torze, które to podwozie w jednym kierunku ruchu przyjmuje położenie czyszczenia, a w drugim kierunku ruchu przyjmuje położenie jałowe. Urządzenie charakteryzuje się tym, że przyrząd oczyszczający (25) jest zamocowany wychylnie za pomocą pierwszego ramienia (13) na wale zamocowanym w podwoziu (2), przy czym pierwsze ramię zawiera przyrząd oczyszczający (25) i jest na stałe połączone z drugim ramieniem (12) posiadającym element sprężynujący (18), dającym się nastawiać na długość, które wspiera się na prowadnicy (30) biegnącej wzdłuż szyn. (17 zastrzeżeń)

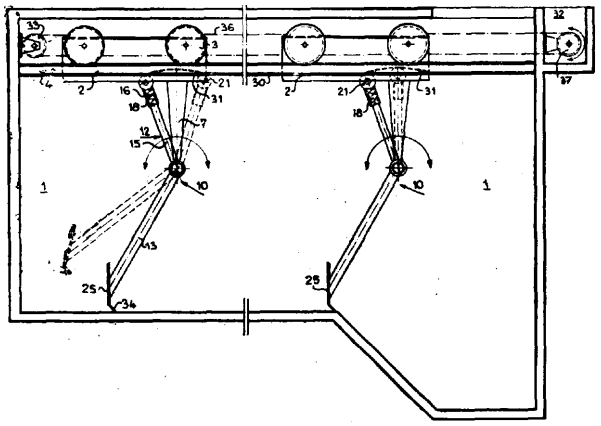

85e; E03f P. 173721 T 28.08.1974

Politechnika Krakowska, Kraków, Polska, (Jerzy Szczęsny, Tadeusz Gadomski).

Urządzenie upustowe dla osadników ze zmiennym poziomem zwierciadła wody

Urządzenie upustowe mające zastosowanie w osadnikach ze zmiennym poziomem zwierciadła wody charakteryzuje się tym, że przelew szybowy unoszony jest pływakiem przy powierzchni wody w osadniku, przy czym głębokość jego zanurzenia jest regulowana obciążeniem zewnętrznym lub częściowym wypełnieniem komory pływaka wodą. Urządzenie posiada szyb przelewowy składający się z kilku elementów połączonych teleskopowo, lub stanowi rurociąg złożony z elementów połączonych przegubami kulistymi. Połączenie korony przelewu reguluje się względem pływaka za pomocą rozbieralnych elementów.

(3 zastrzeżenia)

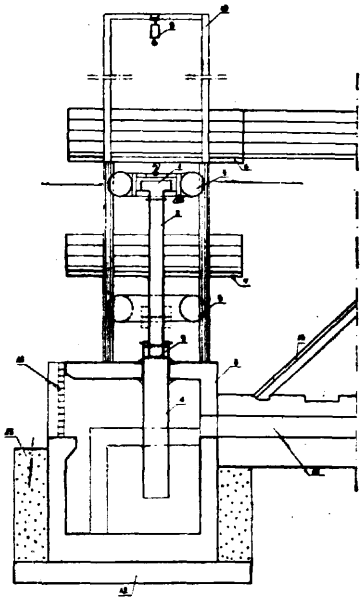

87a; B25b P. 174303 T 24.09.1974

Zakłady Stolarki Budowlanej, Mikołajki, Polska (Mieczysław Mickiewicz).

Urządzenie do zaginania gwoździ

Przedmiotem wynalazku jest urządzenie do zaginania gwoździ, których końce wystają, najkorzystniej w paśmie jednej deski, na przykład w konstrukcjach lekkich wiązarów dachowych.

Urządzenie do zaginania gwoździ wyposażone jest w napędzany bęben (5) z elastycznie z nim osadzonymi płytkami bijakowymi (7), które swymi zaokrąglenia wystają poniżej dolnej płaszczyzny (1) przetaczanej przy pomocy rolek (10). (2 zastrzeżenia)

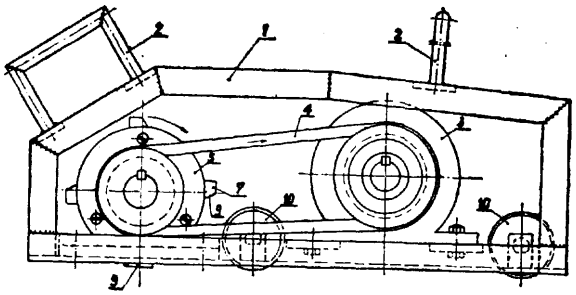

87a; B25b P. 174395 T 26.09.1974

Kazimierz Skorut, Sułkowice, Polska (Kazimierz Skorut).

Szczypce zaciskowe

Przedmiotem wynalazku są szczypce zaciskowe, zwłaszcza do prac maszynowo-monterskich.

Szczypce zaciskowe wykonane z blachy stalowej odpowiednio wyprofilowanej składają się z rękojeści (2) i połączonej z nią obrotowo obsady zaciskowej (5) szczęki ruchomej. Rękojeść (2) posiada na końcu śrubę nastawczą (3) oraz stożkową zaciskową szczękę stałą (4). Obsada zaciskowa szczęki ruchomej (5) posiada sprężynę (7) oraz szczękę zaciskową ruchomą (6) i jest połączona obrotowo z dźwignią (8). Dźwignia (8) łączy się za pomocą wspornika (9) ze śrubą nastawczą (3) rękojeści. Wewnątrz dźwigni (8) osadzony jest rozwierak (10) łączący się obrotowo ze wspornikiem (9). (1 zastrzeżenie)

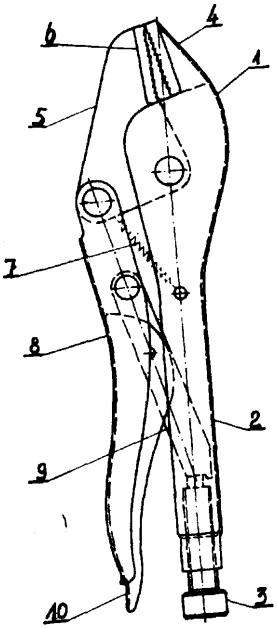

II. WZORY UŻYTKOWE

3b; A41d **W. 52301** **02.08.1974**

Kopalnia Węgla Kamiennego „Bytom", Bytom, Polska (Aleksander Biedrawa, Krzysztof Krajewski, Jan Pactwa).

Ochraniacz podudzia

Przedmiotem wzoru użytkowego jest ochraniacz przeznaczony do ochrony podudzia ludzi zatrudnionych w podziemiach kopalń, a zwłaszcza w wyrobiskach o dużym nachyleniu.

Istota ochraniacza polega na zastosowaniu elastycznego fartucha (1) obejmującego nogę i wyposażonego w otwory (3) do klimatyzacji. Fartuch ten w części przedniej u góry ma kołnierz (4) obejmujący dolną część kolana, a u dołu wygięcie (5) wspierające się na stopie. Natomiast pomiędzy kołnierzem i wygięciem część przednia fartucha ma zgrubienie (6) zwiększające się od góry ku dołowi ochraniacza.

(1 zastrzeżenie)

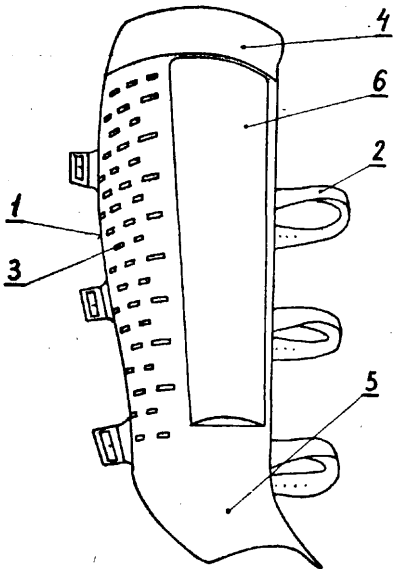

5d; **E21f** **W. 52012** 01.06.1974

Kombinat Górniczo-Hutniczy Miedzi, Zakłady Górnicze „Lubin", Lubin, Polska (Józef Kosiński, Stanisław Leja).

Kopalniany wóz do transportu materiałów

Kopalniany wóz do transportu materiałów stanowi podwozie dużego wozu kopalnianego (1) z umieszczonymi na nim szeregowo dwoma pojemnikami (2, 3) oddzielonymi między sobą jednym z dwu podestów (4) usytuowanych przy czołowych ściankach pojemnika (2), którego obudowę boczną stanowią dwuczęściowe ścianki boczne, przy czym górne ich części w kształcie kątownika tworzą naroża spinane hakiem.

(3 zastrzeżenia)

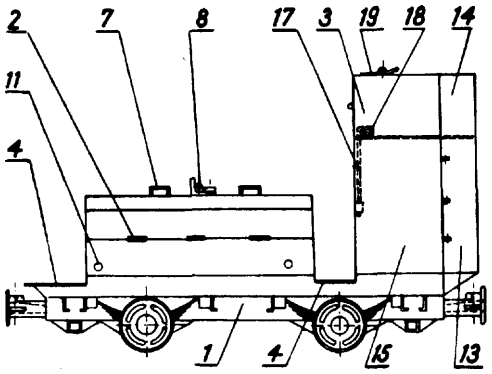

5d; E21f **W. 52251** **12.08.1974**

Drahtwerke Rösler KG, Soest, Republika Federalna Niemiec (Walter Rösler).

Siatka podsadzkowa dla kopalnictwa do zatrzymywania płynnych mas podsadzkowych

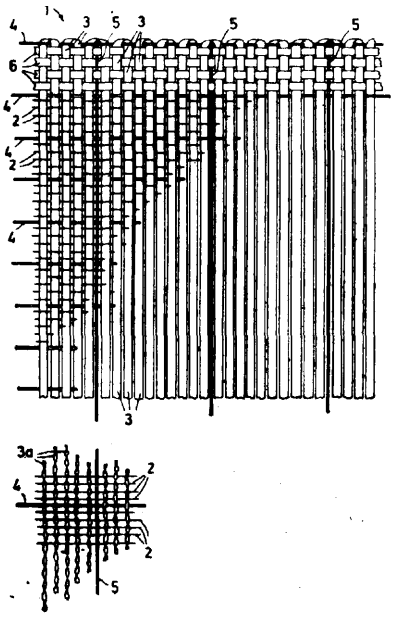

Wzór użytkowy, siatka podsadzkowa dla kopalnictwa, przeznaczona jest przede wszystkim do zatrzymywania płynnych mas podsadzkowych. Składa się ze splecionych ze sobą splotem tkaninowym pasków papieru, folii z tworzywa sztucznego itp. z drutami lub nićmi i charakteryzuje się tym, że przebiegające w kierunku osnowy nici (2) z tworzywa sztucznego są przeplecione z przebiegającymi w kierunku wątku paskami (3) z tworzywa sztucznego, zaś pomiędzy nićmi (2) z tworzywa sztucznego rozmieszczone są w odstępach pomiędzy sobą druty metalowe (4), przebiegające w kierunku równoległym do osnowy.
(7 zastrzeżeń)

7c; B21d **W. 52156** 02.07.1974

Krakowskie Zakłady Przemysłu Spirytusowego „POLMOS", Kraków, Polska (Stanisław Kiecka).

Nakłuwacz wytwornicy kapsli

Nakłuwacz wytwornicy kapsli do butelek charakteryzuje się tym, że posiada ostrze (2), wykonane ze stali o wysokim stopniu twardości, dające się odłączyć od korpusu nakłuwacza (1). Odłączenie ostrza następuje po odsunięciu zatrzasku nakłuwacza (3), który jest umieszczony w węższej części korpusu nakłuwacza. (2 zastrzeżenia)

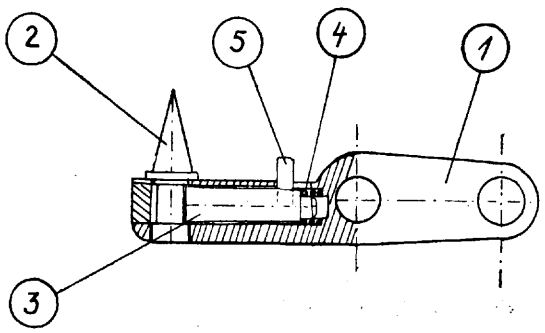

8a; **B05b** **W. 52351** **19.08.1974**

Śląskie Zakłady Przemysłu Lniarskiego „Lentex", Lubliniec, Polska (Tadeusz Wdowiak, Stanisław Kozioł, Jerzy Paśka).

Urządzenie do nanoszenia emulsji na włókno transportowane pneumatycznie

Urządzenie do nanoszenia emulsji na włókno transportowane pneumatycznie składa się z komory (3) włączonej kształtkami (2, 2') do przewodu pneumatycznego (1, 1'). Komora (3) składa się z trzech segmentów (A, B, C).

W ścianach bocznych i ścianie górnej segmentu (A), stanowiącego dyfuzor, zamocowane są obrotowo w prowadnikach dysze natryskowe (4), a w miejscu łączenia z segmentem (B) umieszczone są szczeliny nawiewne (5) o regulowanym przekroju.

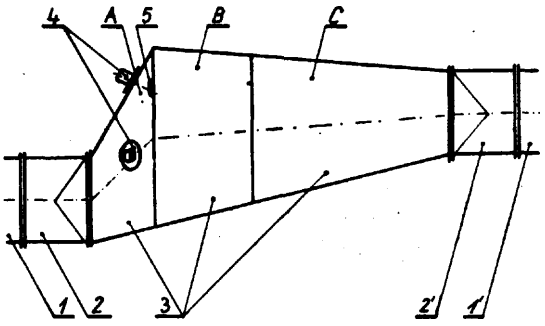

Urządzenie może być zainstalowane na liniach transportu pneumatycznego włókna w zautomatyzowanych układach przędzenia różnych systemów.

Urządzenie może być wykorzystane do nanoszenia emulsji nawilżającej, natłuszczającej, barwiącej lub antyelektrostatycznej. (1 zastrzeżenie)

9b; A46b **W. 52197** **09.07.1974**

Edmund Nosel, Gdynia, Polska (Edmund Nosel).

Szczotka do włosów

Przedmiotem wzoru użytkowego jest szczotka do włosów składająca się z niesymetrycznej ramki z rękojeścią, z kolczatki i przykrywki grzbietowej.

Szczotka do włosów ma boczne ramiona ramki (1) sierpowo zakrzywione, zbieżnie ku wierzchołkowemu ramieniu (5), natomiast dolne ramię (6) ramki (1) jest ukształtowane daszkowo ku dołowi, przechodząc łukowo w nieznacznie zwężającą się ku dołowi prostą rękojeść (2).

Każde boczne ramię ramki (1) od strony wewnętrznej jest zaopatrzone w co najmniej dwa zaczepy (8), współpracujące z taką samą liczbą zagłębień lub otworów (9), wykonanych w obwodowo usytuowanym kołnierzu (10) obramowania (7) pleców kolczatki (3).
(2 zastrzeżenia)

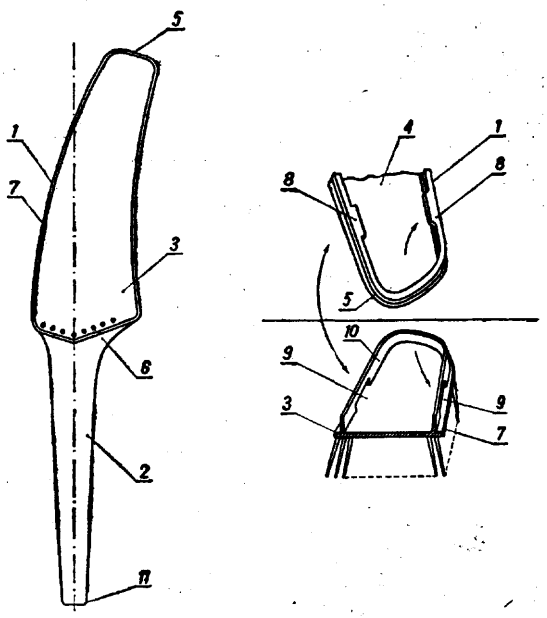

11b; B26d **W. 51113** **16.11.1973**

Tadeusz Kozłowski, Stara Miłosna, pow. Otwock, Polska (Tadeusz Kozłowski).

Rozcinak do kopert papierowych

Rozcinak według wzoru użytkowego służy do otwierania papierowych kopert i charakteryzuje się tym, że stanowi go płaska płytka, której jeden bok ma uformowaną zwężającą się szczelinę. Jeden z brzegów tej szczeliny jest prosty, natomiast drugi jest łukowaty i tworzy z brzegiem rozcinaka ostry szpic (2) z ostrzem (3). Pozostała część płytki służy jako uchwyt (1), na którego bocznych powierzchniach są napisy i rysunki (4) firmowe lub reklamowe. (3 zastrzeżenia)

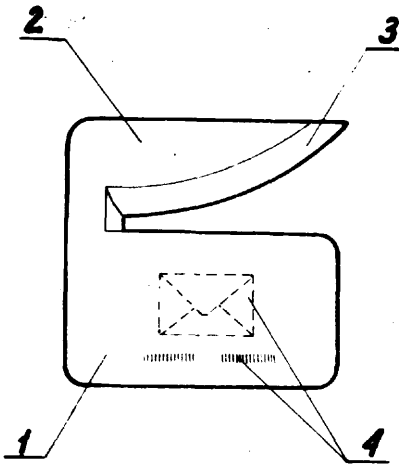

19c; E01f W. 52050 12.06.1974

Zakład Badawczo-Rozwojowy Wojewódzkiego Zjednoczenia Budownictwa Komunalnego, Katowice, Polska.

Ogniwo składane na zapory drogowe

Ogniwo składane przeznaczone jest na zapory miejsc niebezpiecznych. Ogniwo posiada w środku swego kształtu przegrodę wzmacniającą ogniwo i zabezpieczającą przed skręceniem. Przegroda ta dzieli jednocześnie ogniwo na dwie części, z których jedna posiada skośne przecięcie, za pomocą którego poszczególne ogniwa składa się w łańcuch o dowolnej długości na przemian w dwóch kolorach, czerwonym i białym. Przygotowany z ogniw łańcuch, na odpowiednich podporach, służy do zabezpieczania miejsc niebezpiecznych, wszelkich wykopów ziemnych oraz niebezpiecznych przejść. (3 zastrzeżenia)

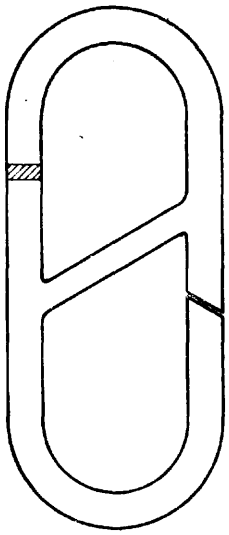

21a²; H03f W. 51461 05.02.1974

Zakład Urządzeń Teatralnych — Specjalistyczna Spółdzielnia Pracy, Warszawa, Polska (Feliks Szatański, Arkadiusz Dziankowski, Kazimierz Fabijański).

Tranzystorowy wzmacniacz mocy

Wzmacniacz według wzoru przystosowany jest do zasilania zarówno napięciem zmiennym, jak i napięciem z baterii, w związku z czym posiada zasilacz wydzielony i umieszczony w oddzielnej obudowie. Wzmacniacz jest zaopatrzony w znane bloki sterowania, mocy i miernika. W bloku mocy ma więcej niż jedną parę tranzystorów mocy (T1—T6) Dołączonych w układzie szeregoworównoległym, które są umocowane na pionowych radiatorach (1) o pionowym położeniu żeber (2). Obudowa wzmacniacza jest konstrukcji panelowej, ze złączem nożowym (5) umieszczonym na tylnej ściance (6), oraz jest pozbawiona ścianek dolnej i górnej, w celu intensywniejszego chłodzenia. Wzmacniacz, o mocy rzędu 50 VA, znajduje szczególnie korzystne zastosowanie w instalacjach teatrów stałych i objazdowych. (2 zastrzeżenia)

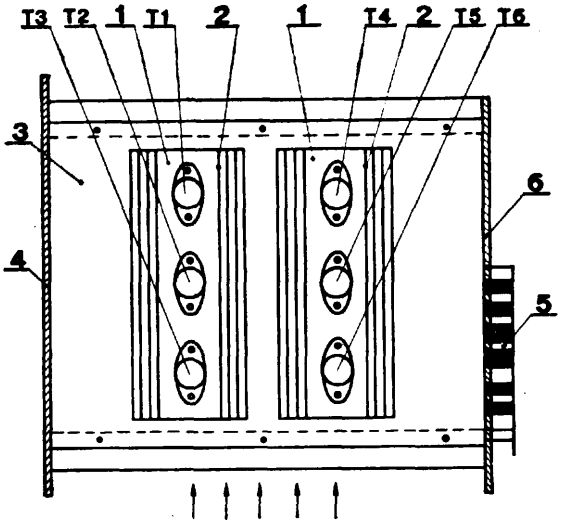

21f; F21v W. 52078 18.06.1974

Północne Zakłady Przemysłu Elektrotechnicznego, Kętrzyn, Polska (Jerzy Kordowski, Czesław Dmochowski, Medard Sielewicz, Władysław Rokicki).

Łącznik oprawki zapłonnika, zwłaszcza do świetlówkowych opraw oświetleniowych

Łącznik do mocowania oprawki zapłonnika w elektrycznych oprawach oświetleniowych do świetlówek posiada postać tulei, zawierającej na jednym końcu występy (1) z zaczepami do skojarzenia z oprawką zapłonnika, a na drugim końcu elastyczne pazury (4) do skojarzenia z obudową oprawy oświetleniowej. Łącznik jest zabezpieczony przed obrotem względem obudowy oprawy przez żeberka (5) usytuowane na zewnętrznej powierzchni, wchodzące w wycięcia otworu obudowy. Przed nadmiernym wysunięciem z obudowy łącznik jest zabezpieczony przez usytuowane na zewnętrznej powierzchni żeberka (6), opierające się na wewnętrznej powierzchni obudowy. (1 zastrzeżenie)

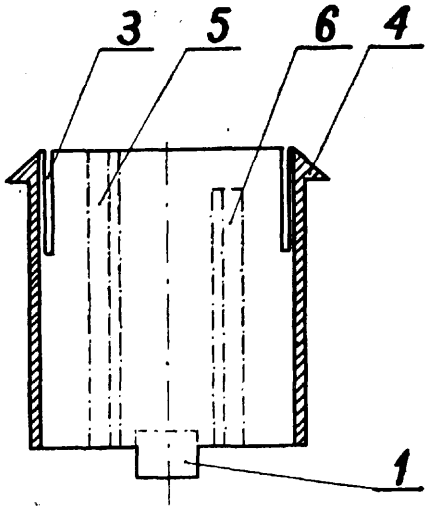

21h; H05b **W. 52031** 14.07.1971
39a[2]; B29c

Centralny Instytut Ochrony Pracy, Warszawa, Polska (Henryk Korniewicz, Andrzej Koperski).

Osłona ekranująca przed szkodliwym **polem** elektromagnetycznym do zgrzewarek pojemnościowych wielkiej częstotliwości

Osłona ekranująca do zgrzewarek pojemnościowych wielkiej częstotliwości, o ruchomej elektrodzie grzejnej, ma zastosowanie przy eliminacji szkodliwego działania pól elektromagnetycznych na pracowników obsługujących zgrzewarki.

Osłona wykonana jest z materiału o własnościach ekranujących i otacza ruchomą elektrodę grzejną oraz przewód doprowadzający napięcie do elektrody grzejnej. Osłona jest ruchoma w powiązaniu z ruchem elektrody i posiada styki ślizgowe w części tylnej przesuwające się w czasie ruchu osłony po płycie metalowej połączonej elektrycznie i mechanicznie z korpusem zgrzewarki.

Istota rozwiązania polega na tym, że co najmniej przednia część osłony, będąc ekranem, jest zarazem optycznie przezroczysta, umożliwiając obserwację procesu zgrzewania, a dolna krawędź części przedniej osłony posiada styki sprężynujące kontaktujące się z metalową powierzchnią stołu zgrzewarki w okresie opuszczenia elektrody grzejnej, co warunkuje tłumienie pól elektromagnetycznych na stanowisku pracy.

(1 zastrzeżenie)

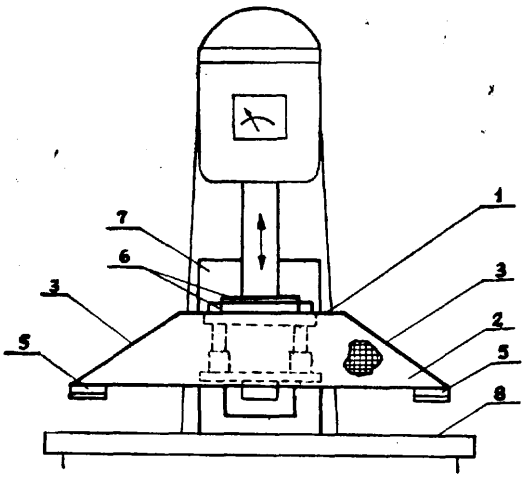

27b; **F04b** **W. 46608** 14.11.1968

Zakłady Metalurgiczne „Pomet", Poznań, Polska (Marian Janiszewski, Władysław Stróżyk, Jerzy Tyrcha).

Sprężarka tłokowa z rzędowym lub widlastym układem cylindrów

Sprężarka tłokowa jedno- lub wielocylindrowa z rzędowym lub widlastym układem cylindrów o zamiennych parametrach wydajności i sprężania oraz dowolnej liczbie cylindrów, w zależności od danego typo-szeregu sprężarek ma w ściankach (2) karteru (1) określonej wielkości otwory pod cylindry o średnicy (D), a każdy z cylindrów, niezależnie od średnicy **(D_2)** lub **(D_3)** jest zakończony kołnierzem (6), pozwalającym na osadzenie go w dowolnym otworze. Otwory pod pokrywy łożyskowe (4) w ścianach czołowych karteru (1) mają również określone otwory o średnicach **(D_0)** dla danego typo-szeregu sprężarek, niezależnie od wielkości i średnicy wału korbowego, sposobu łożyskowania oraz systemu smarowania.

(3 zastrzeżenia)

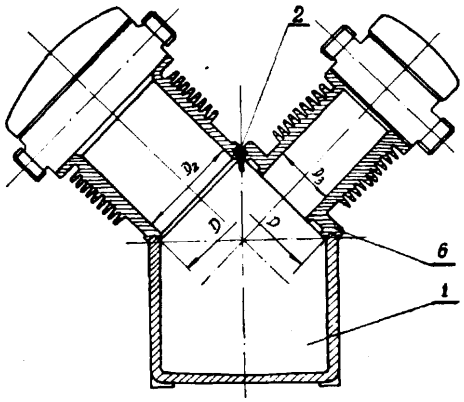

30d; A61f W. 50393 23.05.1973

Akademia Medyczna, Warszawa, Polska (Marian Weiss, Andrzej Wilary, Romuald Brzeziński, Stanisław Bednarz, Józefa Zacharjasiewicz, Waldemar Wieczorek, Jan Mach).

Tubularna proteza kończyny dolnej

Przedmiotem wzoru użytkowego jest tubularna proteza uda goleni lub wyłuszczenia w stawie biodrowym na typowych modułach anatomicznych.

Proteza, składająca się ze stopy protezowej (1), połączonej konstrukcją wsporczą z lejem kikuta lub koszem biodrowym, wyposażona jest w kołnierz wyrównawczy (7), do którego przymocowany jest tubus (10) z miękkiego tworzywa. Na przegubie kolanowym (3) znajduje się osłona owalna (4), a kołnierz wyrównawczy (7) posiada rowek (11) na obwodzie dolnej części.

(3 zastrzeżenia)

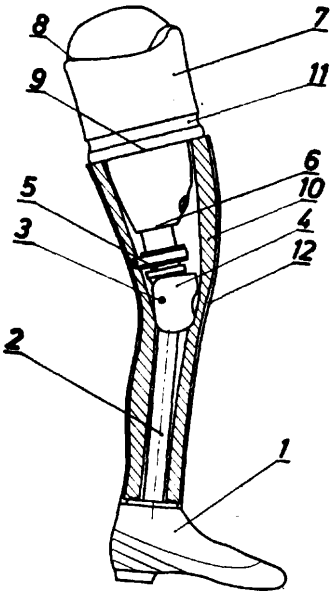

33b; **A45c** **W. 51247** **14.12.1973**

Wojciech Kubiszewski, Warszawa, Polska (Wojciech Kubiszewski).

Zamek do toreb noszonych na pasku

Zamek według wzoru użytkowego posiada nieruchomy element, do którego przymocowane są dwie boczne tulejki klamer do paska, natomiast do przedłużonych boków przymocowane są na zawiasach dwa rozwierane skrzydła. Zamek charakteryzuje się tym, że do jednego ruchomego skrzydła (7) przymocowana jest tulejka (2), w której umieszczone są ramiona klamry spinającej (3). Na skraju klamry (3) zamocowany jest wałeczkowaty zatrzask (5), zaś do górnej powierzchni skrzydła (6) zamka zamocowany jest trwale drugi, podobny zatrzask (4), przy czym wymiary spinającej klamry (3) są tak dobrane, aby przejście zatrzasku (5) poniżej zatrzasku (4) odbywało się przy dość dużym tarciu ich bocznych powierzchni.

(1 zastrzeżenie)

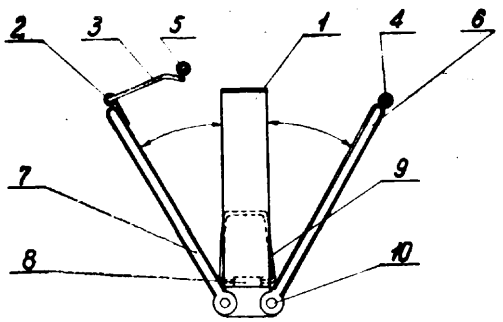

33b; A45c W. 51248 14.12.1973

Wojciech Kubiszewski, Warszawa, Polska (Wojciech Kubiszewski).

Zatrzask okucia zamykającego torby i etui kaletnicze

Zatrzask według wzoru użytkowego charakteryzuje się tym, że do jednej ramki rozwieranego okucia (1) przymocowane jest trwale jarzmo (4), najkorzystniej o kształcie trójkąta foremnego ustawionego jednym z wierzchołków ku górze. Na drugiej ramce okucia (1) zamocowany jest trzpień (5) o kształcie stożka ściętego zakończonego od strony podstawy kulistym łbem, przy czym rowek między łbem a stożkiem trzpienia (5) jest bardziej płytki niż grubość pręta tworzącego jarzmo (4). Oś trzpienia (5) przebiega prawie prostopadle do płaszczyzny jarzma (4). (1 zastrzeżenie)

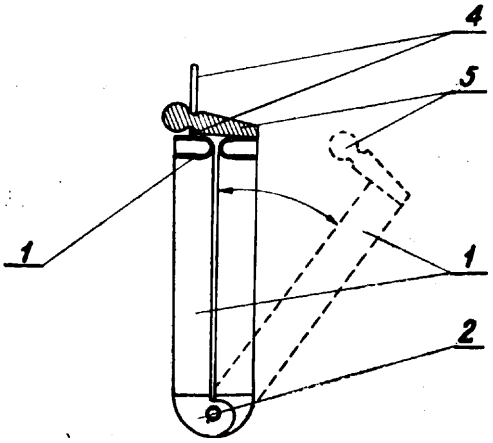

33b; A45c W. 51322 29.12.1973

Helena Sikorska, Warszawa, Polska (Helena Sikorska).

Kosmetyczka łazienkowa

Kosmetyczka łazienkowa według wzoru użytkowego charakteryzuje się tym, że jej podkład (1) ma kształt wydłużonego w kierunku pionowym prostokąta, do którego przymocowane są kieszenie (4), przy czym w górnej części, w poprzecznym otworze utworzonym przez zawinięcie podkładu, znajduje się listewka tworząca wraz z wkręconymi w nią uszkami (3) zawieszenie kosmetyczki. Kieszenie wykonane są z trzech warstw: z zewnętrznej warstwy ozdobnej, wewnętrznej warstwy z folii podszewkowej tworzącej oblamowanie (7) obrzeża kieszeni oraz z umieszczonego między tymi warstwami sztywnika z płótna. (2 zastrzeżenia)

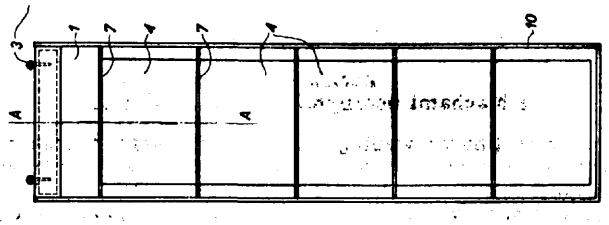

33c; A45d W. 52242 19.07.1974

Edmund Nosel, Gdynia, Polska (Edmund Nosel).

Lusterko

Przedmiotem wzoru użytkowego jest lusterko osadzone w okrągłej ramce z rękojeścią.

Lusterko ma profil wystającej ponad płaszczyznę (17) właściwego lusterka (3) części (5) ramki (1) trapezowy z zaokrąglonymi narożami (6). Przykrywka tylna (4) jest ukształtowana eliptyczno-wypukle z ewentualnie płaską częścią kołową (12). Występ (8) ramki (1) jest niższy od grubości wkładki (9) w stanie jej rozprężenia, co po dociśnięciu pokrywki tylnej (4) i trwałym jej połączeniu z tylnym obrzeżem ramki (1) daje sprężysty docisk tej wkładki do właściwego lusterka (3).

Rękojeść (2) u nasady po stronie przedniej lusterka na łukach (13) posiada zgrubienia (14), które znacznie wzmacniają i usztywniają nasadę rękojeści (2).

Wklęsłość (15) utworzona pomiędzy zgrubieniami (14) służy do oparcia kciuka w czasie trzymania lusterka w ręku. (3 zastrzeżenia)

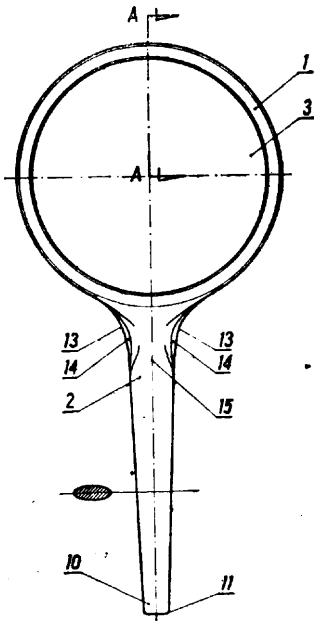

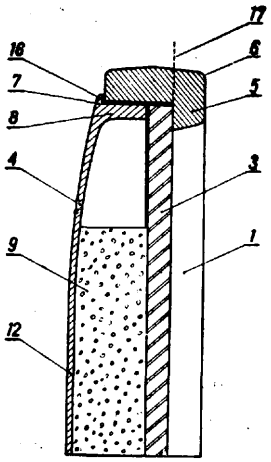

33d; A45f W. 51531 18.02.1974

Grodziskie Zakłady Farmaceutyczne „POLFA", Grodzisk Mazowiecki, Polska (Eugeniusz Grabowski, Jan Kudelski, Janina Potocka, Tadeusz Himmel, Stanisław Olechowicz, Ryszard Kalbarczyk).

Pojemnik do apteczki podróżnej

Pojemnik według wzoru użytkowego do apteczki podróżnej, zwłaszcza samochodowej, charakteryzuje się tym, że składa się z pudełka (1) z przegrodami (2), z zamykającej to pudełko pokrywki oraz z okładki (4) z grzbietem, której jedna część jest złączona na stałe z podstawą pudełka, a druga część elastyczna przykrywa pudełko wraz z pokrywką, przy czym obie części okładki łączy pasek (6). (1 zastrzeżenie)

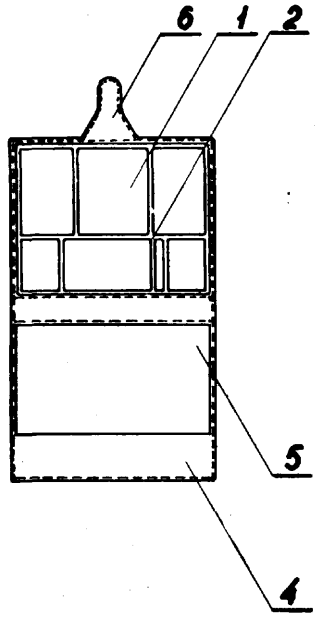

34e; A47h W. 52371 27.08.1974

Ośrodek Postępu Technicznego, Katowice, Polska (Marek Piasecki).

Karnisz

Karnisz do okien lub drzwi składa się z listwy osłaniającej (1) szyny (2), połączonej przy pomocy zawiasów (3) z poprzecznymi listwami (4) służącymi do mocowania karnisza do sufitu. (1 zastrzeżenie)

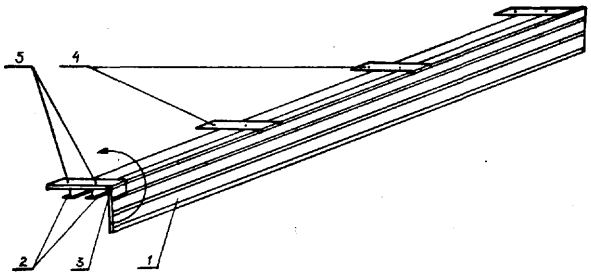

35a; B66b W. 51954 18.05.1974

Szczecińska Fabryka Maszyn Budowlanych „Zremb--Famabud", Szczecin, Polska (Mariusz Żelachowski).

Wysięgnik wychylny żurawia wieżowego

Przedmiotem wzoru użytkowego jest wysięgnik wychylny żurawia wieżowego budowlanego o przesuniętych punktach zaczepienia i uproszczonym złączu pasów nośnych.

Istotę rozwiązania stanowi przesunięcie osi punktów zawieszenia wysięgnika w stosunku do osi podłużnej jego członów powtarzalnych, przez co uzyskuje się korzystniejszy rozkład naprężeń w pasach nośnych oraz uproszczenie złącza pasów nośnych członów wysięgnika przez zastosowanie kołnierzy złącznych z płaskownika łączonych ze sobą dwiema śrubami. (2 zastrzeżenia)

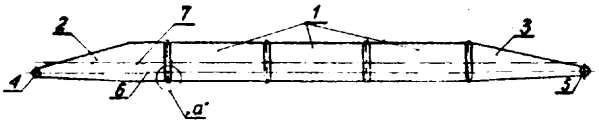

Szczegół „a"

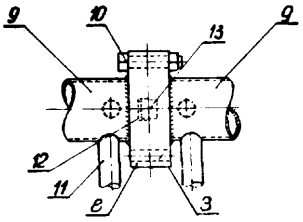

35b; B66c W. 51891 06.05.1974

Zakład Doświadczalny Dźwigów Samochodowych i Samojezdnych przy Ośrodku Badawczo-Rozwojowym Maszyn Budowlanych, Bielsko-Biała, Polska (Franciszek Mirkowski, Edward Sosna).

Składany odciąg wspornika

Składany odciąg wspornika zblocza zmiany wysięgu, maszyn roboczych z wysięgnikiem, zwłaszcza kratowym, zbudowany jest z wodzidła (1) i wodzika (2) współpracujących suwliwie z sobą. **Wodzidło** jest zawieszone obrotowo na stojaku poprzez sworzeń (3) i końcową część ma w postaci obejmy (8), przez którą przeprowadzony jest sworzeń (5). Wodzik jest osadzony suwliwie wewnątrz wodzidła i zamocowany obrotowo w platformie obrotowej poprzez sworzeń (4). Rozwiązanie to ma zastosowanie wszędzie tam, gdzie istnieje linowy mechanizm zmiany wysięgu. (2 zastrzeżenia)

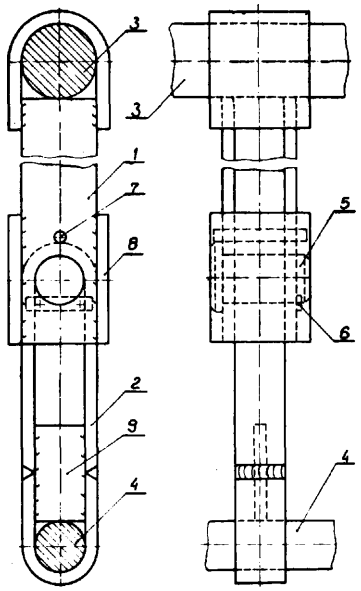

36a; B66b W. 51149 26.11.1973

Karol Wojnar, Skoczów, Polska (Karol Wojnar).

Zacisk linowy
z blachami bocznymi jako element nośny

Zacisk linowy według wzoru użytkowego charakteryzuje się tym, że jego osłony boczne (1) wykonane są z blachy i posiadają od strony wewnętrznej wystrugane rowki, w które wchodzą szczęki — pionowa (2)

i skośna (3). Do wewnątrz od dołu wkładana jest sercówka samozaciskowa, która jest wstępnie zaciskana urządzeniem (7) i luzowana gdy zachodzi potrzeba. Nośne blachy boczne (1) zacisku, szczęka pionowa (2) i szczęka skośna (3) są połączone śrubami (5).

(1 zastrzeżenie)

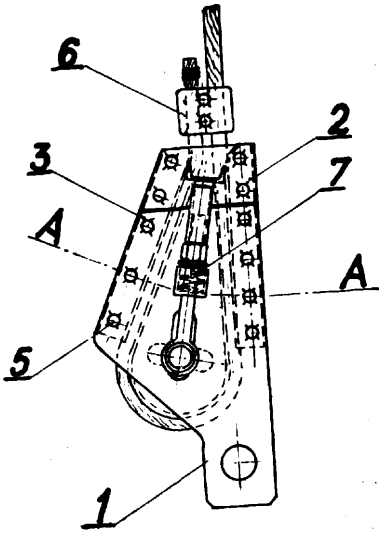

36b; F24c W. 52306 05.08.1974

Spółdzielnia Inwalidów „Elektromont", *Łódź,* Polska (Zdzisław Krajewski, Harry Poliwke).

Elektryczny ogrzewacz akumulacyjny olejowy

Przedmiotem wzoru użytkowego jest ogrzewacz elektryczny olejowy, służący do ogrzewania pomieszczeń mieszkalnych, biurowych handlowych, magazynowych i sakralnych, energią elektryczną pobieraną w godzinach nocnego i popołudniowego spadku obciążenia krajowego systemu elektroenergetycznego. Środkiem przenoszącym ciepło przewodami rurowymi do grzejników żebrowych, będących w obwodzie zamkniętym z ogrzewaczem akumulacyjnym, jest olej transformatorowy, posiadający dobre właściwości dielektryczne i wysoką temperaturę zapłonu.

Ogrzewacz ma blok akumulacyjny (2), wokół którego usytuowane są prostokątne kanały poziome i pionowe (1) hermetycznie połączone z sobą.

(1 zastrzeżenie)

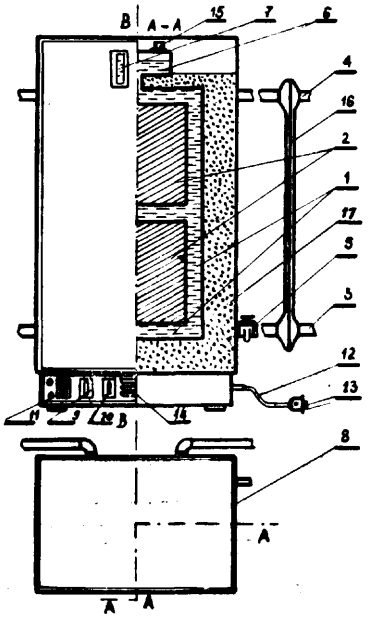

36d; F24f W. 51951 18.05.1974

Centralny Instytut Ochrony Pracy, Warszawa, Polska (Wiesław Janiszewski).

Stół z odciągiem miejscowym

Przedmiotem proponowanego rozwiązania jest stół z odciągiem miejscowym stosowany przy różnych pracach powodujących wydzielanie się zanieczyszczeń, zwłaszcza cięższych od powietrza.

Istota rozwiązania według wzoru użytkowego polega na zastosowaniu obudowy (1) o przekroju kwadratowym, korzystnie ze ściętymi lub zaokrąglonymi narożnikami, złożonej z bocznych ścianek (2) nie zamykających obwodu obudowy (1), szczytowych ścianek (3) i tylnej ścianki (4) o wysokości co najwyżej dwa razy większej od boku przekroju obudowy (1), ssącego otworu (5) w jednej lub obu szczytowych ściankach (3), usytuowanego w osi obudowy (1), nawiewnego przewodu (6) z gęsto rozmieszczonymi otworkami (7) na całej długości obudowy (1), skierowanymi w dół, leżącego wzdłuż górnej krawędzi tylnej ścianki (4), górnego wlotowego otworu (8) przy tylnej ściance (4) o szerokości co najmniej równej trzeciej części boku przekroju obudowy (1), wysuniętej stołowej płyty (9) oraz pochyłego rusztu (10) łączącego górną krawędź tylnej ścianki (4) z tylną krawędzią stołowej płyty (9) złożonego z płaskowników (11) leżących w płaszczyznach przekrojów poprzecznych obudowy (1).

Proponowane rozwiązanie znajduje głównie zastosowanie w przypadku rozmieszczenia stołów w długich szeregach przy pracach szkodliwych dla zdrowia, jak klejenie.

(1 zastrzeżenie)

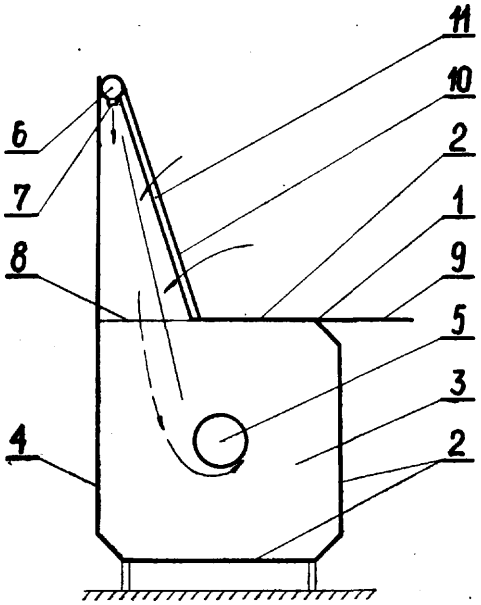

36d; F24f W. 51952 18.05.1974

Centralny Instytut Ochrony Pracy, Warszawa, Polska (Wiesław Janiszewski).

Ssawka spawalnicza

Przedmiotem wzoru użytkowego jest ssawka spawalnicza stosowana przy ręcznym spawaniu elektrycznym, zabezpieczająca spawacza przed działaniem zanieczyszczeń powietrza.

Istota rozwiązania według wzoru polega na zastosowaniu głowicy (1) o kształcie walca, złożonej z cylindrycznej ścianki (2), denka (3) i pokrywy (4) zaopatrzonej w wylotowy, współosiowy króciec (5) osadzony na ssącym króćcu (6) trzymanym w ręku i wsunięty do wnętrza głowicy (1) oraz wzdłużnego, ssącego otworu (7) w cylindrycznej ściance (2) na całej jej długości, z odgiętą na zewnątrz jedną krawędzią (8).

Wzór użytkowy znajduje głównie zastosowanie przy spawaniu w ciasnych i trudno dostępnych pomieszczeniach.

(1 zastrzeżenie)

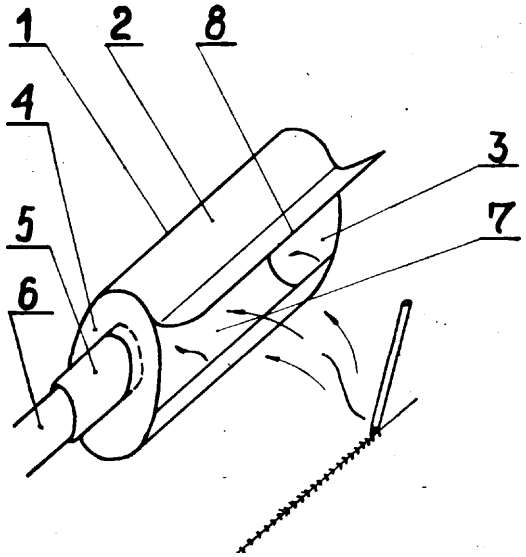

36d; F24f W. 52237 19.07.1974

Centralny Instytut Ochrony Pracy, Warszawa, Polska (Stefan Moszkowski).

Kolektor

Kolektor wirowy przeznaczony jest do separacji cząstek żużla zasysanego podczas spawania przez ssawkę.

Kolektor składa się ze spiralnej ścianki (1), wlotowych króćców (2), cylindrycznej kierownicy (3) z zagięciem (4) ku dołowi i prostopadłościennego zbiornika (5) z dolnym denkiem (6), przy czym spiralna ścianka (1) jest styczna do koła wyznaczonego przez

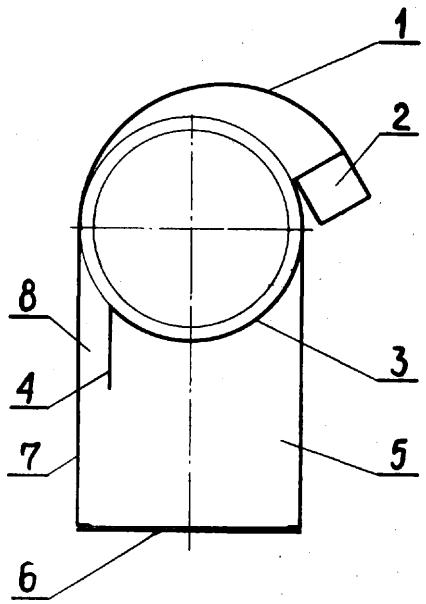

cylindryczną kierownicę (3), a wlotowe króćce (2) są skierowane stycznie do spiralnej ścianki (1) — przeciwnie do kierunku obrotu wirnika wentylatora ssącego. Cylindryczna kierownica (3) usytuowana jest pod spiralną ścianką (1). Prostopadłościenny zbiornik (5) połączony jest od dołu ze spiralną ścianką (1) i cylindryczną kierownicą (3), zaś zagięcie (4) kierownicy (3) tworzy ze ścianką (7) zbiornika (5), łączącą ten zbiornik ze spiralną ścianką (1), wlotowy kanał (8).

(1 zastrzeżenie)

36d; F24f W. 52296 02.08.1974

Gdańskie Przedsiębiorstwo Instalacji Przemysłowych, Gdańsk, Polska (Edward Staszewski, Józef Kotula, Edward Mozgiel).

Wentylator dachowy promieniowy

Wentylator dachowy składa się z dolnej płyty (1), górnej płyty (2), wirnika (3) z silnikiem (4), osłony górnej (5), osłony bocznej (6) oraz ramy osadczej (7). Płyty (1) i (2) oraz osłona (5) są połączone ze sobą śrubami (8) z nakrętkami z uchem (9). Obrzeża (10) i (11) są zagięte pod kątem mniejszym od 90°. Na obwodzie obrzeża (1) są usytuowane wycięcia (12) do śrub (13). (3 zastrzeżenia)

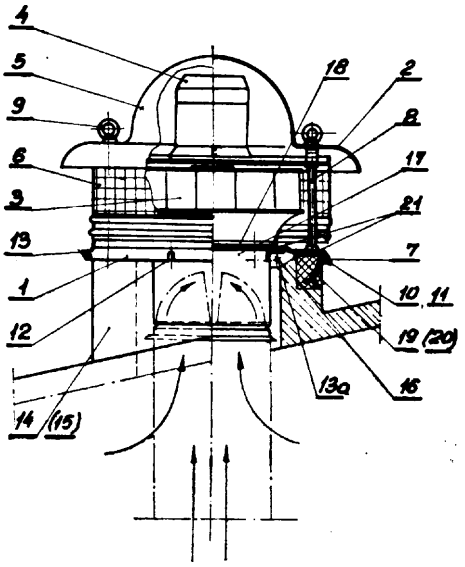

37a; E04b W. 51586 01.03.1974

Biuro Studiów i Projektów Przemysłu Włókienniczego, Łódź, Polska (Stefan Bubiak).

Konstrukcja dachu nadrampowego

Przedmiotem wzoru użytkowego jest konstrukcja dachu nadrampowego stosowana przy ścianach budynków o konstrukcji halowej, zwłaszcza przy ścianach

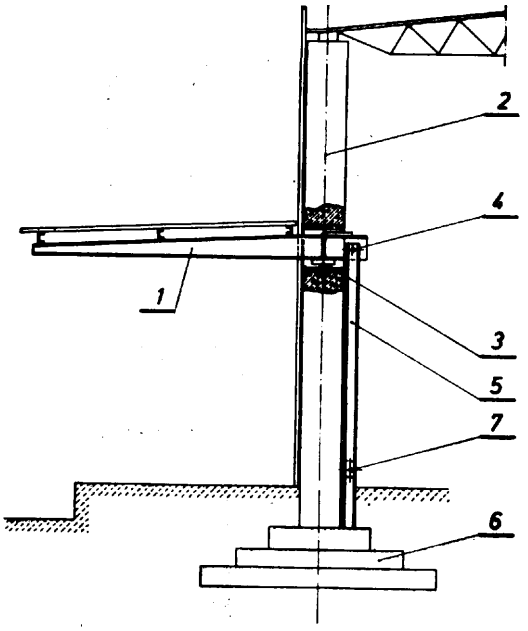

budynków o konstrukcji halowej lekkiej. Konstrukcja wg wzoru użytkowego posiada fundamentową stopę (6) oraz słup (2) z usytuowaną prostopadle do jego osi wspornikową belką (1). Belka (1) ma postać dwuramiennej dźwigni i jest podparta przegubowo w płaszczyźnie osi słupa (2), przy czym jedno ramię belki (1) jest połączone przegubowo z dwuczęściowym cięgiem (5) przytwierdzonym na stałe do fundamentowej stopy (6). (1 zastrzeżenie)

37d; E04f **W. 50351** **29.05.1973**

Stanisław Sitkowski, Radom, Władysław Sitkowski, Radom, Polska (Stanisław Sitkowski, Władysław Sitkowski).

Płytka wykładzinowa

Płytka według wzoru jest wykonana z dwu warstw. Warstwę wierzchnią stanowi pas gumy wyciętej z części bieżnikowej lub boku zużytych opon nieużytecznych, a warstwę spodnią dowolna zaprawa betonowa połączona klejami poliuretanowymi, epoksydowymi lub OTK-11 z warstwą wierzchnią gumową. Dla celów oznakowania przejść ulicznych rowki bieżnika stanowiące warstwę górną płytki są wypełniane w części lub w całości farbą trudno ścieralną, np.: kauczukową. (2 zastrzeżenia)

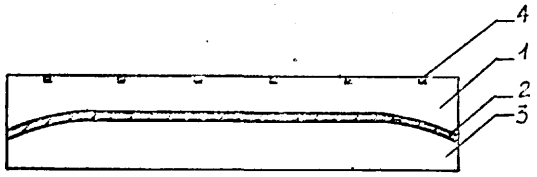

37f; E04h W. 52192 09.07.1974

Akademia Rolnicza w Lublinie, Lublin, Polska (Jan Gieroba, Franciszek Rymarski, Ludwik Rymarski).

Rozbieralny budynek inwentarski

Rozbieralny budynek inwentarski według wzoru użytkowego charakteryzuje się tym, że jego konstrukcja składa się z szeregu płyt wygiętych w ten sposób, że po połączeniu poszczególnych elementów tworzą one płaszczyznę o kształcie półcylindrycznym, a budynek w przekroju poprzecznym posiada kształt półkola. Płyty na krawędziach styku posiadają trójkątne wgłębienia i odpowiadające im trójkątne wypusty.

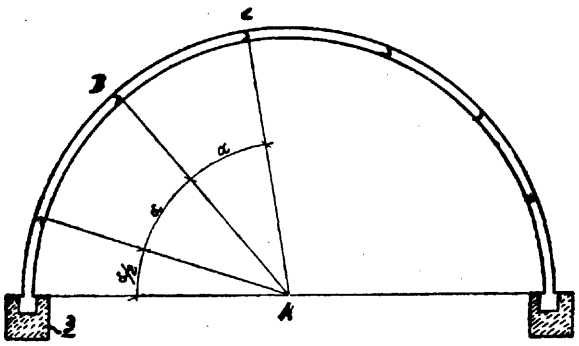

Płyty stykające się z gruntem opierają się o podstawę betonową (3), posiadającą w przekroju poprzecznym kształt litery „U". Konstrukcja tego budynku może składać się z dwu warstw płyt, przy czym płyty warstwy zewnętrznej są tak ułożone, że przykrywają spoiny warstwy wewnętrznej. (2 zastrzeżenia)

37g¹; E06b **W. 51962** 21.05.1974

Janusz Czernicki, Tadeusz Cebo, Zawiercie, Polska (Janusz Czernicki, Tadeusz Cebo).

Rama okienna szerokolistwowa z podświetleniem

Przedmiotem rozwiązania jest rama okienna szerokolistwowa z podświetleniem przeznaczona do wieszania firan, zasłon oraz oświetlania pomieszczeń.

Istota wzoru polega na nadaniu listwie przedniej szyny (8) takiej szerokości, aby zapewnić od strony czołowej przysłonięcie uchwytów sprężynowych (13), jak również górnych krawędzi firan i zasłon. Do wewnętrznej powierzchni górnej listwy szyny (8) przymocowane są trzy tory prowadzące (21), (22), (23), które dzięki swym dwuceownikowym profilom poprzecznym umożliwiają prowadzenie na rolkach (25) uchwytów sprężynowych (13) mocujących firany i zasłony. Przed wypadnięciem uchwytów z torów prowadzących zabezpieczają dwa ograniczniki (3). Szyna (8) posiada na obu końcach pokrywy (9), będące elementem usztywniającym całość ramy. Listwa przednia ramy na całej swej szerokości i długości po stronie zewnętrznej pokryta jest wykleiną frontową z tworzywa sztucznego (11), ze szczególnym uwzględnieniem tapety drewnopodobnej. Po obu końcach rama posiada ozdobniki narożne (2) mocowane śrubami dekoracyjnymi (1), nakrętkami (19) i przeciwnakrętkami (20) do pokryw (9). Po wewnętrznej powierzchni listwy przedniej szyny (8) przymontowana jest instalacja oświetleniowa w formie miniaturowych lamp jarzeniowych (18) umieszczonych w oprawkach (16). W przymocowanych do pokryw bocznych (9) śrubami (17) puszkach elektrycznych (15) znajdują się elementy elektryczne umożliwiające świecenie jarzeniówek. Elementami tymi są zapłonnik (14), statecznik oraz wy-

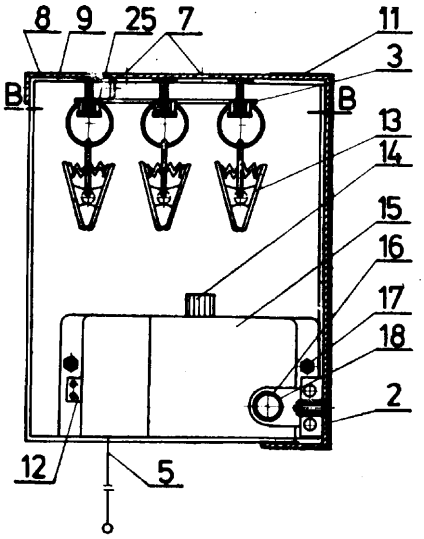

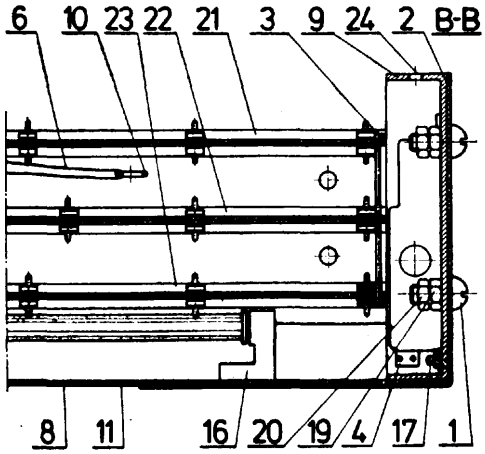

łącznik elektryczny załączający oświetlenie za pośrednictwem linki (5). W puszkach elektrycznych (15) znajdują się wystające na zewnątrz przyłącza. Przyłącze (12) służy do podłączenia przewodów zasilających urządzenie w energię elektryczną, natomiast przyłącze (4) przeznaczone jest do podpięcia przewodów łączących jarzeniówki ze statecznikiem i zapłonnikiem. Do prawej części wewnętrznej powierzchni górnej listwy szyny (8) przymocowany jest pierścień (10), w którym prowadzona jest linka zsuwająco-rozsuwająca (6), przymocowana obu końcami do skrajnych wewnętrznych uchwytów mocujących obie części zasłon. Istota działania linki zsuwająco-rozsuwającej (6) polega na tym, że przesuwanie krawędzi wewnętrznej jednej części zasłony powoduje równoczesne przesuwanie drugiej części zasłony w kierunku przeciwnym. Mocowanie ramy może być dokonane w dwojaki sposób, a mianowicie do sufitu przez otwory (7) lub do ściany przez otwory (24). (4 zastrzeżenia)

38b; B27c **W. 51382** 03.05.1974

Główne Biuro Studiów i Projektów Górniczych, Katowice, Polska (Zdzisław Bielak, Alfons Moik, Jerzy Osadnik, Władysław Suska, Alfred Polek).

Urządzenie do obróbki czoła drewna, zwłaszcza kopalniaków

Urządzenie do wykrawania okrągłego kształtu z drewna posiada narzędzie tnące wyposażone na obwodzie w noże (2) lub frezy. Głowica olująca wykonuje wyłącznie ruch obrotowy wokół swej pionowej osi, wykrawając żądany kształt z dosuwanego okrągłego drewna. Zabudowane odbojnice zapobiegają zbyt głębokiemu wykrojeniu drewna. Głowica olująca jest osadzona na przewoźnym podwoziu (5), napędzana silnikiem spalinowym (6) lub silnikiem elektrycznym (7). Trójkątnego kształtu prowadnica (8) ustawia środkowo w stosunku do głowicy olującej obrabiane drewno niezależnie od jego średnicy. (3 zastrzeżenia)

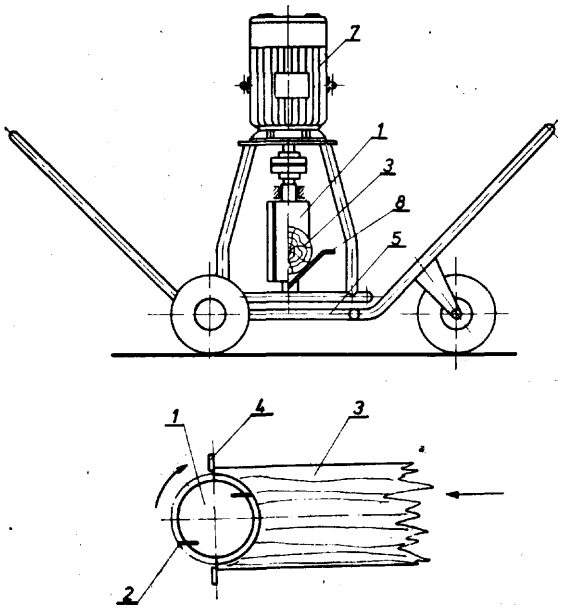

42k; G01l **W. 52165** 04.07.1974

Instytut Organizacji i Kierowania PAN, Warszawa, Polska (Tadeusz Orłowski, Andrzej Weryński, Wojciech Piątkiewicz, Kazimierz Kostrzewa, Józef Bukowski, Zbigniew Fałda, Marek Ciborowski, Michał Truskolaski, Edward Krauze, Andrzej Chorzempa, Jan Wójcicki).

Przetwornik ciśnienia

Zespół cewek (7) jest związany sztywno z denkiem (2) elementu sprężystego (1), a rdzeń ferrytowy (6) jest połączony pośrednio z korpusem (3). Opisany przetwornik nadaje się zwłaszcza do współpracy z aparaturą sztucznej nerki. (1 zastrzeżenie)

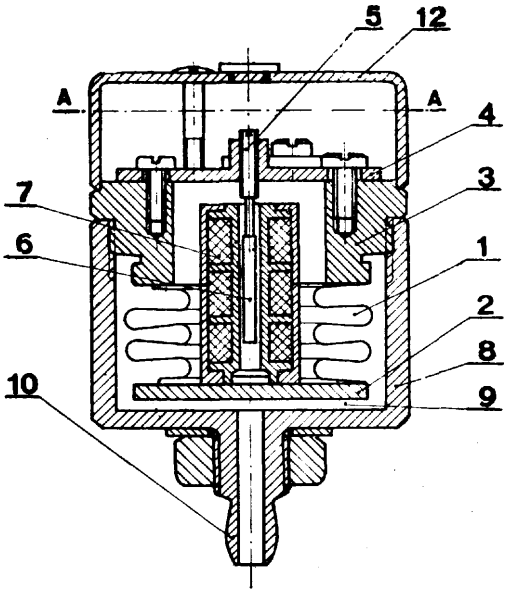

42n; G09b **W. 51772** **09.04.1974**

Wyższa Szkoła Pedagogiczna, Kielce, Polska, Michał Kosztołowicz).

Pomoc naukowa do nauczania matematyki, zwłaszcza definicji iloczynu kartezjańskiego

Pomoc naukowa przeznaczona jest do nauczania matematyki, zwłaszcza definicji iloczynu kartezjańskiego. Pomoc naukowa wykonana jest w postaci pro-

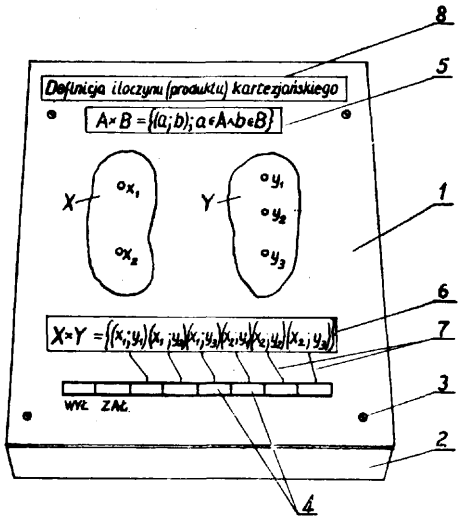

stokątnej planszy (1), która przymocowana jest wkrętami (3) do obudowy (2). Na planszy (1) oznaczone są zbiory elementów (x) i (y), wraz z elementami tych zbiorów (x_1), (x_2) (x_3) i (y_1), (y_2) oraz zapisy definicji iloczynu kartezjańskiego (5) i (6). Pod planszą (1) jest umieszczony elektryczny układ do podświetlania oznaczeń naniesionych na planszy. (1 zastrzeżenie)

42r¹; G05b **W. 51781** 27.12.1971

Instytut Tele- i Radiotechniczny, Warszawa, Polska (Stefan Koczwara).

Urządzenie do sterowania i zmiany biegunowości

Urządzenie do sterowania i zmiany biegunowości ma zastosowanie na przykład do napędu silnika krokowego, między innymi w zegarach wtórnych, urządzeniach samopiszących itd.

Układ urządzenia do sterowania i zmiany biegunowości polega na tym, że kontaktrony (3) i (4) znajdują się powyżej osi obrotu organu sterującego, a kontaktrony (5) i (6) poniżej, i że dodatni zacisk baterii zasilającej (B) połączony jest elektrycznie z górnym zestykiem kontaktronu (3) i z dolnym zestykiem kontaktronu (6) oraz że ujemny zacisk baterii (B) połączony jest elektrycznie z górnym zestykiem kontaktronu (4) i dolnym zestykiem kontaktronu (5) i że górny zacisk zegara wtórnego (ZW) połączony jest elektrycznie z dolnym zestykiem kontaktronu (4) i górnym zestykiem kontaktronu (6), oraz że dolny zacisk zegara wtórnego (ZW) połączony jest z dolnym zestykiem kontaktronu (3) i górnym zestykiem kontaktronu (5). (1 zastrzeżenie)

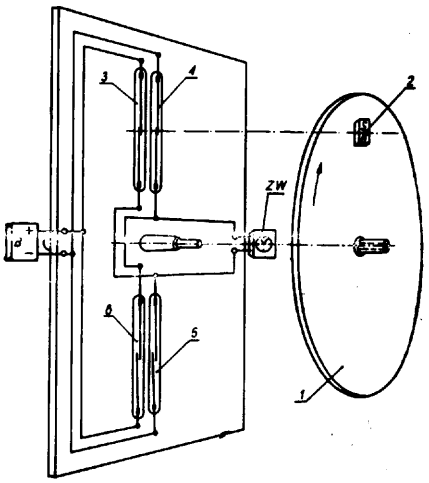

45h; A01k W. 51504 09.02.1974

Jan Wojtak, Kraków, Polska (Jan Woj tak).

Urządzenie sygnalizacyjne wędkarskie

Urządzenie sygnalizacyjne wędkarskie zaopatrzone jest w bateryjkę (3), żarówkę (4) oraz sprężynę (8) umieszczone w obudowie (5). Dzwoneczek (13) wędkarski zawieszony jest na łańcuszku (10) umieszczonym w otworze objemki (11) i zamocowany na kółeczku sprężyny (8). Łańcuszek (10), dotykając w dowolnym w otworze obejmki (11) i zamocoway na kółeczobwód elektryczny (10, 11) i (7), powodując migotanie żarówki oraz uderzenie kulki (12) o czaszę dzwoneczka (13), przez co sygnalizuje świetlnie i dźwiękowo ruch żyłki. (1 zastrzeżenie)

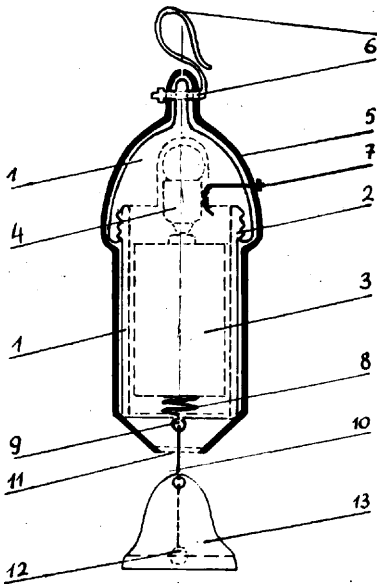

45m; A23n W. 51876 02.05.1974

Tadeusz Bławat, Warszawa, Polska, Jan Jasiński, Warszawa, Polska (Tadeusz Bławat, Jan Jasiński).

Szczypce do obierania jagód, szczególnie truskawek

Szczypce do obierania jagód, szczególnie truskawek, z zielonych szypułek są przyrządem ręcznym do przygotowywania środków spożywczych. Szczypce do obierania jagód stanowią osadzone w uchwycie (3) ramiona (1) i (2), mające szczęki (4) i (5) z ząbkami usytuowanymi na półokręgu zaokrąglonej końcówki. Końcówki robocze posiadają półkoliste wgłębienia (6). (1 zastrzeżenie)

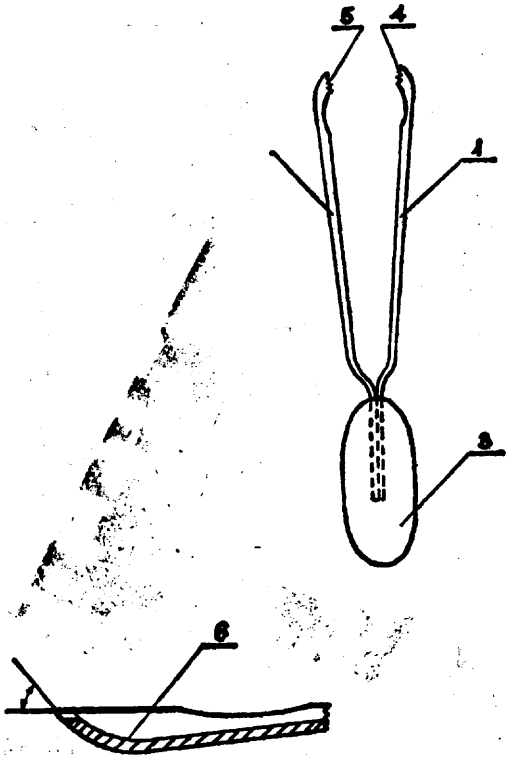

46k; F02p W. 51958 20.05.1974

Zakłady Metalurgiczne „Trzebinia", Przedsiębiorstwo Państwowe, Trzebinia-Siersza, Polska (Franciszek Latek).

Urządzenie zapłonowe iskrowe do wielocylindrowego silnika spalinowego, zwłaszcza dwusuwowego

Urządzenie zapłonowe iskrowe przeznaczone jest do wielocylindrowego silnika spalinowego, zwłaszcza dwusuwowego, według patentu nr 65431. Istotną cecha wzoru jest to, że przerywacz zawiera styki walcowe (4 i 5) i to, że ruchomy styk (5) podczas rozłączania obwodu pierwotnego cewki zapłonowej (13) wykonuje równocześnie ruch obrotowy, a także zamocowanie przerywacza na kryzie pierścienia (2) umieszczonego wewnątrz korpusu (1). Korpus (1), pierścień (2) i krzywka (9) wykonane są z twardego nie przewodzącego tworzywa, korzystnie z tekstolitu. (2 zastrzeżenia)

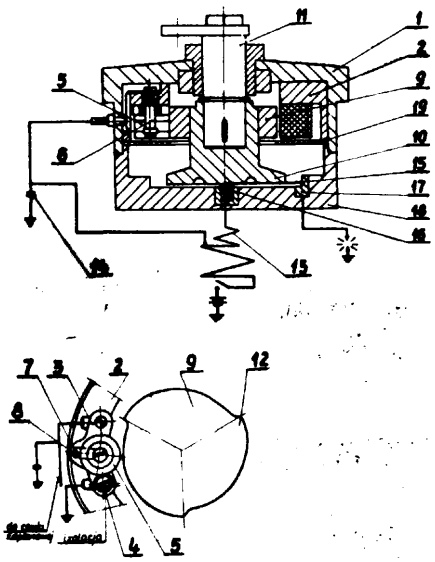

47f¹; F16l W. 51462 **31.01.1974**

Wielkopolskie Zakłady Przemysłu Owocowo-Warzywnego, Pudliszki, Polska (Wacław **Hampelski,** Edmund **Zommer).**

Narzędzie do formowania **kołnierzy** przy naprawie rurociągów z twardego polichlorku winylu (winiduru)

Narzędzie do formowania kołnierzy **według** wzoru użytkowego posiada na wspólnej podstawie dwa uchwyty pierścieniowe (2) i (3) oraz belkę zębatą (4) przesuwaną za pomocą dźwigni zębatej (6 i 7). Belka zębata (4) od strony uchwytów (2) i (3) wyposażona jest w tłok kołnierzowy (5), który razem z uchwytem kołnierzowym (3) służy do formowania kołnierza na końcówce umocowanej w uchwytach (2) i (3) rury, z pomocą dźwigni zębatej (6 i 7), po podgrzaniu końcówki rury do wymaganej plastyczności. Uchwyty (2) i (3) otwierane są zawiasowo. (4 zastrzeżenia)

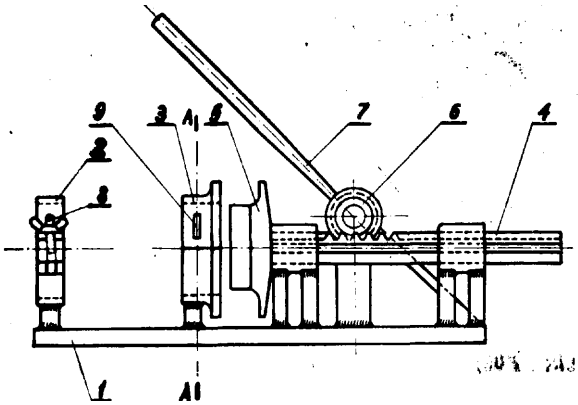

47g¹; F16k W. 51892 . 07.05.1974

Tadeusz **Kuźma,** Warszawa, Polska.

Zwężka zasysająca

Zwężka zasysająca przedstawiona na załączonym rysunku może pracować w dwóch rodzajach pracy. Pierwszy polega na wytwarzaniu mieszaniny płynów, z których jeden (nośny), najczęściej woda, przepływając przez zwężoną część przewodu (1) powoduje zasysanie ze zbiornika (6) innego płynu. Mieszanie się tych płynów następuje w zwężce (1). Ilość dopływającego płynu regulowana jest przez wkręt (4) pełniący funkcję zaworu.

Drugi rodzaj pracy polega na nasycaniu strumienia przepływającego czynnika powietrzem. Zjawisko to zachodzi przy wykręconym wkręcie (3), pełniącym funkcję zaworu tak, aby odsłonięty został otwór w trójniku (2). Wówczas przez odsłonięty otwór do **przepływającego** strumienia cieczy przez zwężkę (1) zostaje zasysane powietrze. Wkręt (3) decyduje o rodzaju pracy urządzenia. (3 zastrzeżenia)

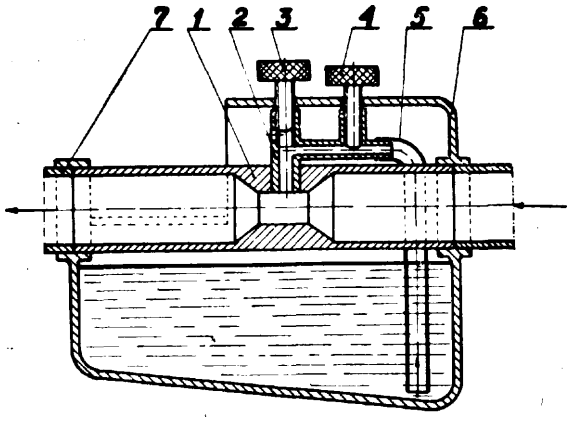

47g¹; F16k W. 52227 18.07.1974

Instytut Badań Jądrowych, Warszawa, Polska (Wiesław Zieliński).

Zawór zabezpieczający wodne sieci rozdzielcze przed sprężonym powietrzem z hydroforu

Zawór przeznaczony jest do zabezpieczenia wodnych sieci rozdzielczych przed sprężonym powietrzem z hydroforu.

Zawór ma dźwignię dwuramienną (5), zamocowaną obrotowo na wysięgniku (3), połączonym na stałe z kołnierzem (2) króćca odpływowego (1) znajdującego się w hydroforze. Do jednego końca dźwigni (5) przymocowany jest pływak (6), a do drugiego końca przymocowana jest wahliwie usztywniona płaska uszczelka (10), zamykająca otwór wlotowy króćca od-

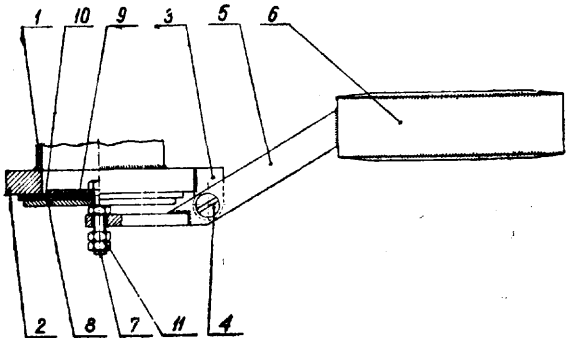

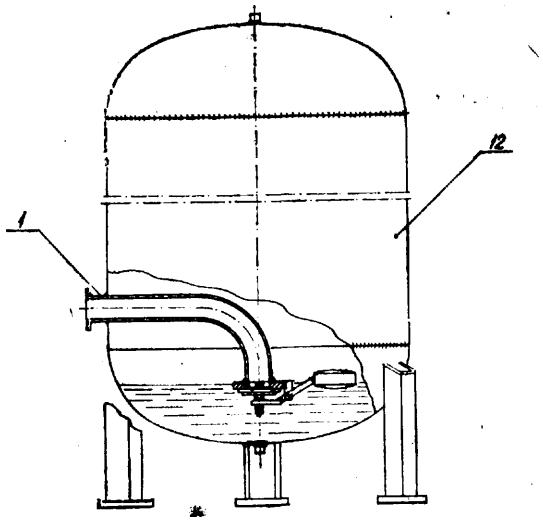

pływowego (1). Przy każdym obniżeniu się lustra wody w zbiorniku (12) poniżej dopuszczalnego poziomu minimalnego zawór zamyka otwór wlotowy króćca odpływowego (1), uniemożliwiając w ten sposób przedostanie się sprężonego powietrza ze zbiornika (12) do sieci rozdzielczej. (1 zastrzeżenie)

62a³; B64d **W. 51691** 26.03.1974

Instytut Lotnictwa, Warszawa, Polska (Bernard Staszewski, Feliks Borodzik, Leszek Czarnecki).

Samolotowy zespół pompujący chemikaliów ciekłych

Przedmiotem wzoru użytkowego jest zespół pompujący chemikaliów ciekłych, stosowanych na samolotach rolniczych, którego zadaniem jest przetłaczanie ciekłych środków chemicznych ze zbiornika pokładowego do urządzenia rozpryskowego zawieszonego pod skrzydłami samolotu poprzecznie do kierunku lotu w czasie rozpylania.

Zespół składa się ze zbiornika (1) i pompy (10) przedzielonych zaworem wylotowym (2) oraz przewodu tłocznego (14) połączonego poprzez zawór główny (9) z przewodem wylotowym (16) zakończonym urządzeniem rozpryskowym (7). Pomiędzy zaworem wylotowym (2) i pompą (10) jest umieszczony korpus (4), w którym znajduje się podłużny filtr (6) umieszczony jednym końcem we wlocie do pompy (10), a drugim — w gnieździe pokrywy (5). Ponadto przewód tłoczny (14) jest połączony ze zbiornikiem (1) za pomocą przewodu wysysania (13) z umieszczonym w nim zaworem odsysania (3). Zawór główny (9) jest połączony z korpusem (4) poprzez przewód przelewowy (15). Zawór ten łączy przewód wylotowy (16) z przewodem tłocznym (14) lub przewodem przelewowym (15). Przyjęty układ sterowania zaworami (2, 3 i 9) umożliwia uzyskanie trzech funkcji pracy zespołu, a mianowicie: 1) przetłaczanie cieczy ze zbiornika (1) do urządzenia rozpryskowego (7), przy otwartym zaworze wylotowym (2) i połączeniu przewodów tłocznego (14) z wylotowym (16); 2) wyssanie cieczy z urządzenia rozpryskowego (7) do zbiornika (1), przy połączeniu przewodów wylotowego (16) z przelewowym (15), zamknięciu zaworu wylotowego (2) i otwarciu zaworu odsysania (3); oraz 3) wyłączenie zespołu, przy zamkniętych zaworach (2 i 3). W tej pozycji jest możliwe wyjmowanie filtra (6) celem czyszczenia lub wymiany. (1 zastrzeżenie)

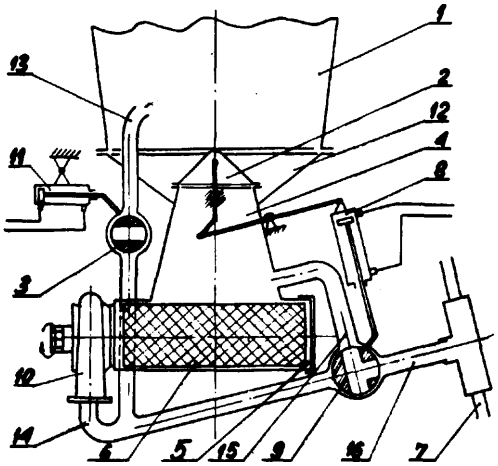

63c; G09f W. 51865 29.04.1974

Franciszek Heron, Głogów, Polska (Franciszek Heron).

Tablica rejestracyjna do pojazdów mechanicznych

Tablica rejestracyjna według wzoru jest wykonana w postaci szczelnego pudełka, które posiada przednią ściankę (7) wykonaną z przezroczystego tworzywa sztucznego z naniesionym od wewnątrz numerem rejestracyjnym, oraz ściankę tylną (1) wykonaną z blachy.

Na ściance tylnej (1) od wewnątrz zamocowany jest kątownik (2) z otworem na oprawkę (3) żarówki (4). W części górnej i dolnej ścianki (1) zamocowane są kątowniki (5) z nagwintowanymi otworami na wkręty (6), które mocują ściankę (7) po uprzednim założeniu uszczelki gumowej (8). Dzięki wewnętrznemu podświetleniu numer rejestracyjny jest doskonale widoczny o zmroku i nocą. (5 zastrzeżeń)

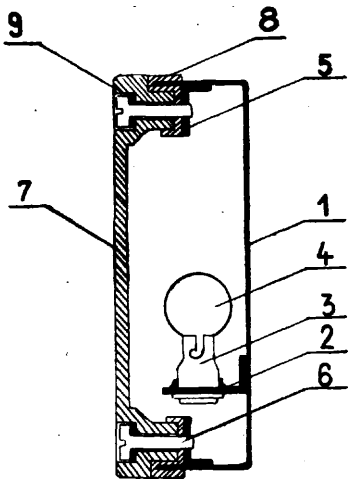

63k; B62m W. 52001 31.05.1974

Zakłady Rowerowe „Predom-Romet", Poznań, Polska (Wiesław Nowłkowski, Janusz Kaczała, Henryk Andrzejewski).

Piasta wolnobiegowa z hamulcem z korpusem odkuwanym symetrycznym i miseczkową osłoną uszczelniającą

Piasta ma korpus (1) odkuwany z symetrycznie usytuowanymi kołnierzami szprychowymi (4) i (5) i częściami cylindrycznymi (6) i (7) o równych średnicach i głębokościach.

Stożek nastawczy (2) posiada wciśniętą miseczkową osłonę (3) nachodzącą na część cylindryczną korpusu (6), która tworzy uszczelnienie układu łożyskowego (10). (2 zastrzeżenia)

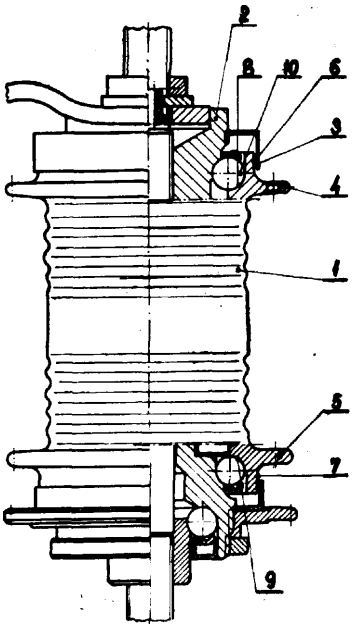

65h; **B63h** **W. 50738** 18.08.1973

Wyższa Szkoła Morska, Gdynia, Polska (Kazimierz Jurkiewicz).

Okucie szotowe żagla trójkątnego jednoczęściowego

Okucie szotowe żagla trójkątnego jednoczęściowego go, takiego jak **sternbombramsztaksel** lub **grotbombramsztaksel** mocowany przez wszycie ściegiem rymarskim polega na tym, że ma postać ucha, wykonanego z jednolitego pręta, najkorzystniej o przekroju okrągłym pełnym, którego kształt jest zbliżony do symetrycznej kardioidy mającej górne ramiona (1) i (2) skrzyżowane ze sobą pod kątem a większym od 90° i mniejszym od 180°. (1 zastrzeżenie)

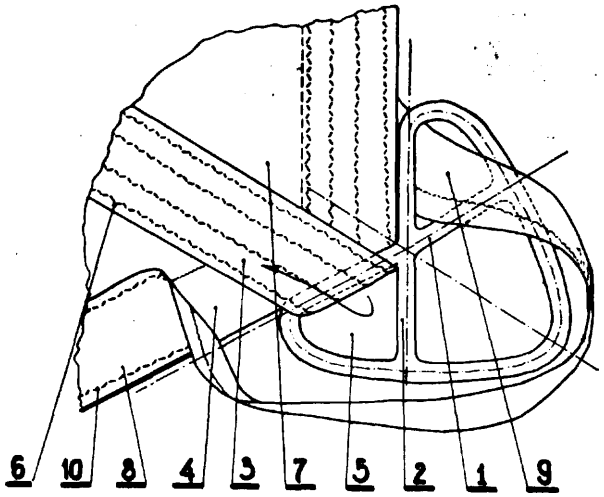

70e; **B431** **W.** 50762 27.08.1973

Krzysztof Mazowiecki, Warszawa, Polska (Krzysztof Mazowiecki).

Temperówka

Przedmiotem wzoru użytkowego jest temperówka, której obudowę stanowią dwa kawałki tektury spięte ze sobą nitami, pomiędzy które wsunięta jest żyletka. Obudowa w części środkowej ma wycięty podłużny, przelotowy otwór (3), przez który widoczny jest fragment ostrza żyletki. W części środkowej obudowy (1) nad otworem (3) osadzona jest śruba (5) ściskająca żyletkę (4) oraz środkowy fragment obudowy (1). (1 zastrzeżenie)

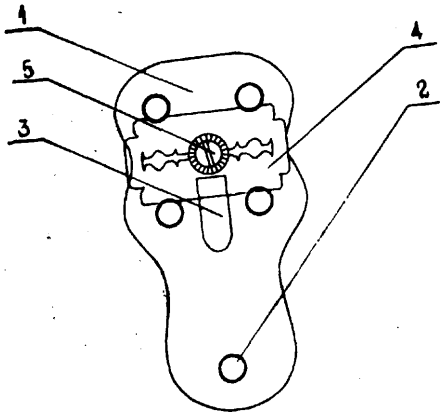

74d¹; G08g **W. 52331** **12.08.1974**

Jeleniogórskie Zakłady Przemysłu Terenowego „Estetyka", Jelenia Góra, Polska (Czesław **Krzyżanowski**).

Znak drogowy podświetlany jednostronnie

Znak drogowy podświetlany jednostronnie posiada **osłony** żarówek (5) i (6), korzystnie metalowe, połączone z oprawkami (4), które są przykręcone nakrętkami (3) do wsporników (2) zamocowanych do tylnej osłony (1). Osłony żarówek (5) i (6) mają od strony żarówek wklęsłe powierzchnie pokryte warstwą odblaskową. Użytkową strona znaku drogowego jest oświetlona wyłącznie światłem pośrednim odbitym i rozproszonym poprzez krzywoliniową powierzchnię osłony tylnej (1). (1 zastrzeżenie)

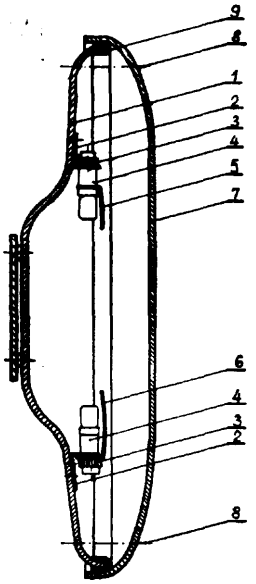

77f; **A63h** **W. 51747** **04.04.1974**

Spółdzielnia Pracy „Estetyka", Warszawa, Polska (Stanisław Smolaga, Albert Dobosz).

Zabawka w postaci toru wyścigowego z napędem i sterowaniem pojazdów

Zabawka według wzoru użytkowego składa się z elementów toru łączonych zatrzaskowo, w których zaciśnięte są stalowe taśmy z odgiętymi końcami, zgniatane punktowo do podłoża toru, przewodzące prąd elektryczny do silniczka poprzez listewki (21). Silniczek wbudowany jest w korpus (13) napędu w pozycji pionowej i posiada kolektor w postaci tarczy usytuowanej poziomo, co powoduje zwartą budowę napędu, pozwalającą na montowanie go do bardzo małych pojazdów. Pojazdy prowadzone są po torze przy pomocy rowków i czopów (24). Zabawka posiada filary i podwyższające elementy oraz zatrzaskowo łączone słupki balustrady, umożliwiające budowę toru na estakadach. (5 zastrzeżeń)

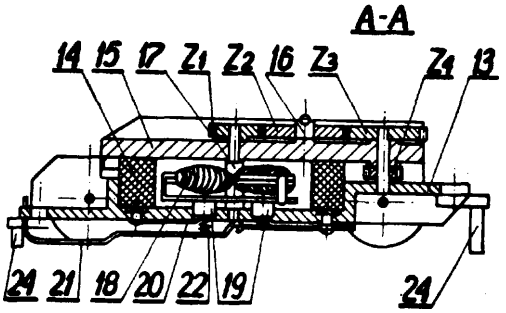

77f; A63h **W. 52123** **28.06.1974**

Ośrodek Badawczo-Rozwojowy Przemysłu Zabawkarskiego i Artykułów Politechnicznych, Łódź, Polska (Andrzej Kwiecień, Kazimierz Grabowski).

Kontenerowiec

Zabawka dziecięca w postaci kontenerowca ma podwozie rozbieralne i nadaje się do wykorzystania w charakterze tunelu do przeprowadzania przez niego mniejszych pojazdów, co poważnie uatrakcyjnia zabawę dziecięcą.

Kontenerowiec posiada rozbieralne podwozie, które stanowi krótka listwa (1), długa listwa (2), klocki (3), (4), (5) osadzone wrębami (19) na listwach (1) i (2) połączonych ze sobą zatyczkami (7), (8), wprowadzanymi do otworów (6). Otwory (6) znajdują się w listwach (1), (2) i klockach (3), (4), (5). Zatyczki (8) stanowią jednocześnie osie podwozia kontenerowca i mają nasadzone na nie koła (9). (2 zastrzeżenia)

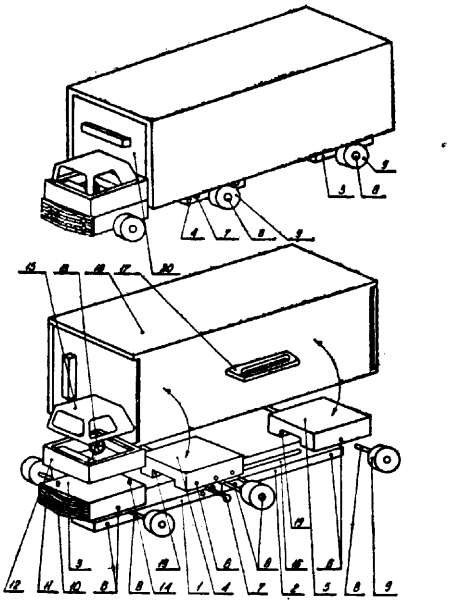

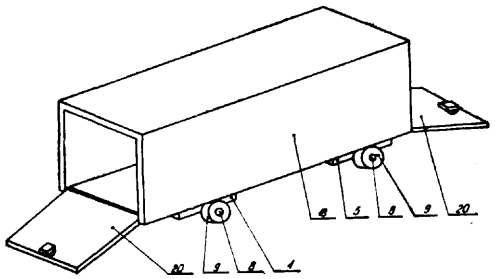

81c; B65d W. 51474 05.02.1974

Krajowy Związek Spółdzielni Przemysłu Poligraficznego i Opakowań Ośrodek Rozwoju Techniki, Poznań, Polska (Zbigniew Stołbiak, Zofia Günther).

Opakowanie do krawatów

Przedmiotem wzoru użytkowego jest opakowanie do krawatów w postaci prostokątnego płaskiego pudełka sporządzonego z dowolnego tworzywa, posiadające od strony jednego, krótkiego boku klapkę uchylną (2), nakładającą się na ten bok, a także zachodzącą na wierzch pudełka, przy czym część nakładająca się na wierzch posiada w środku trójkątne wcięcie i ukośnie ścięte boczne krawędzie, na skutek czego formują się z niej dwa rogi posiadające przecięcia (3), w które po złożeniu wchodzą ryglujące zaczepy (5) wycięte na wierzchu. Po zamknięciu opakowania rogi klapki imitują końce kołnierzyka koszuli, między którymi w środku usytuowane jest wzdłużnie okienko ((4) przezierne. (1 zastrzeżenie)

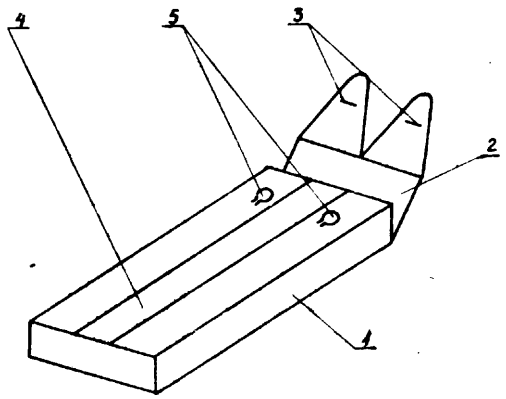

81c; B65d W. 51488 07.02.1974

Krajowy Związek Spółdzielni Przemysłu Poligraficznego i Opakowań Ośrodek Rozwoju Techniki, Poznań, Polska (Czesław Fabiszewski, Zofia Günther).

Opakowanie do ciast

Przedmiotem wzoru użytkowego jest opakowanie do ciast, zaopatrzone w uchwyt do ręki, uformowane z wykroju posiadającego wycięte obrysy boków, klapek, zaczepów dna i wierzchu, charakteryzujące się tym, że posiada dwie klapy górne (1) i (2) w kształcie trójkątów, mające od strony dłuższego boku wycięty uchwyt (3) oraz od strony najkrótszego boku zaczepy (5), a także ściany boczne długie (6) połączone ze sobą dwoma klapami dennymi, które po złożeniu całości wzajemnie na siebie zachodzą. Po uformowaniu wykroju do postaci pudełka zaczepy łączy się ze ścianami bocznymi krótkimi (7), zaś uchwyt przyjmuje na wierzchu pozycję linii ukośnej łączącej dwa przeciwległe narożniki. (1 zastrzeżenie)

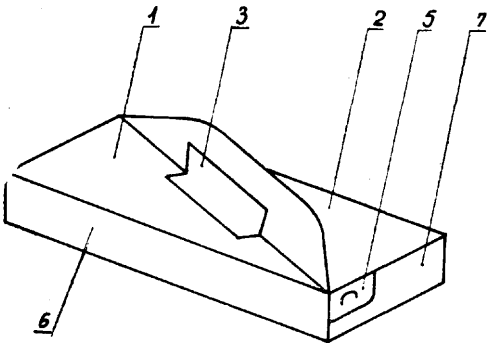

81c; B65d W. 51620 08.03.1974

Jadwiga Fornalska, Warszawa,. Polska (Jadwiga Fornalska).

Futerał na komplety upominkcwe

Futerał według wzoru użytkowego charakteryzuje się tym, że dolna jego ścianka połączoną jest trwale ze ściankami boczną (7) i wierzchnią (8). Ścianki te po otworzeniu futerału i ich rozwarciu leżą w jednej płaszczyźnie. Do dłuższych skrajnych obrzeży ścianki dolnej i ścianki górnej (8) zamocowane są trwale ścianki pionowe (5) i (9), które po zamknięciu futerału stanowią podwójną przednią jego ściankę. Do ścianki dolnej zamocowany jest jeden koniec paska (10) przebiegającego skośnie do wszystkich krawędzi pudła futerału. Drugi element zamka (11) zamocowany jest na powierzchni górnej ścianki (8). (2 zastrzeżenia)

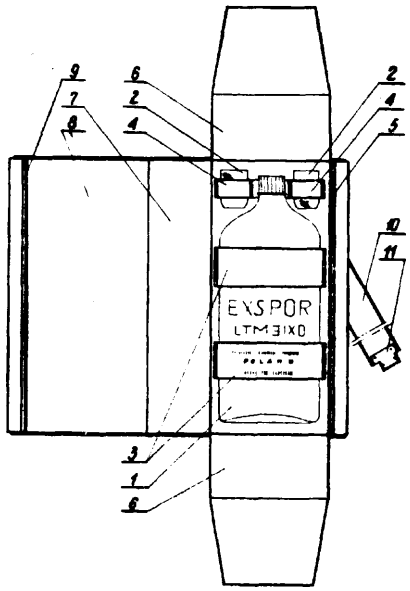

81e; B65j **W. 50677** 27.07.1973

Fabryka Wagonów „Świdnica", Świdnica, Polska (Stanisław Kos, Ryszard Rachelski, Czesław Wołk).

Zamocowanie **zbiornika z tworzyw sztucznych na podwoziu wagonu**

Zamocowanie zbiornika z tworzywa sztucznego na podwoziu wagonu charakteryzuje się tym, że zbiornik (1) posiada na szerokości obejm (5) i (6) uformowane pierścieniowe występy (7) i (8). Za pośrednictwem przekładek elastycznych (13) zbiornik (1) osadzony jest na siodłach (2) i (3), przy czym środkowa część walcowa (10) zbiornika (1) opiera się na podporach pośrednich (4), połączonych z podwoziem (14) i siodłami (2) i (3) blachami wzdłużnymi (15). Występy pierścieniowe (7) i (8) połączone są z walcową częścią środkową (10) zbiornika (1) i dnami (12) za pośrednictwem powierzchni stożkowych (9) o kącie nachylenia mniejszym niż 15°. (3 zastrzeżenia)

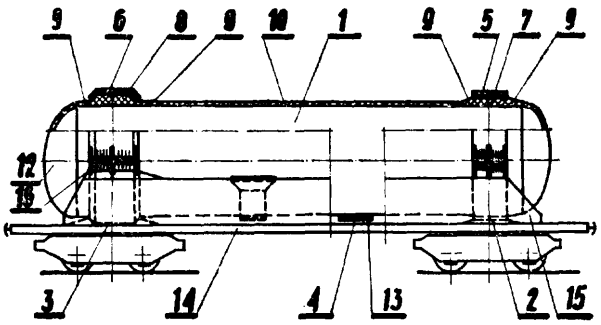

81e; B65g **W. 52303** 03.08.1974

Zakłady Mechaniczne Przemysłu Materiałów Ogniotrwałych „OFAMA", Opole, Polska (Kazimierz Słota, Rudolf Jucha).

Przenośnik wibracyjny, bezwładnościowy

Przedmiotem wzoru użytkowego jest przenośnik wibracyjny, bezwładnościowy, do pyłoszczelnego transportu materiałów sypkich.

Przenośnik charakteryzuje się tym, że przewód transportujący (1) przymocowany jest do stałej ramy nośnej (2) wyposażonej w górne uchwyty (3) sprężyn kierujących (4). Rama nośna (2) ze sprężynami kierującymi (4) i ramą podstawową (5) stanowi jedną całość, służącą do obsady przewodu transportującego (1). Rama nośna (2) przewodu (1) stanowi także miejsce mocowania sprężyn napędowych (7).

Konstrukcja przenośnika pozwala na osiąganie dużych wydajności transportu mas sypkich przy stosunkowo małym ciężarze i małych siłach oddziaływania na podłoże. Jednocześnie bardzo uproszczona została operacja wymiany przewodu transportującego na inny. (3 zastrzeżenia)

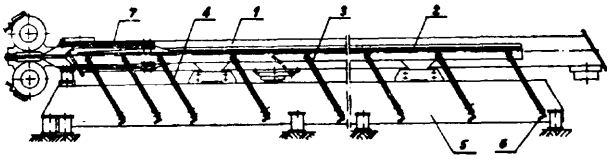

33a; G04b **W. 52275** **29.07.1974**

Zakłady Mechanizmów Precyzyjnych „Mera-Prezam", Przedsiębiorstwo Państwowe, Łódź, Polska (Wacław Gałecki).

Obudowa mechanizmu zegara

Obudowa mechanizmu zegara, zwłaszcza budzika, ma tylną ścianę (1) oraz przesłoniętą zazwyczaj szybą (2) tarczę (3) rozłącznie połączone z korpusem (4), przy czym na zewnętrznej powierzchni korpusu (4) i/lub na czołowej powierzchni tarczy (3) są zamocowane wykroje (5) folii, korzystnie samoprzylepnej folii ozdobnej z tworzywa sztucznego. (1 zastrzeżenie)

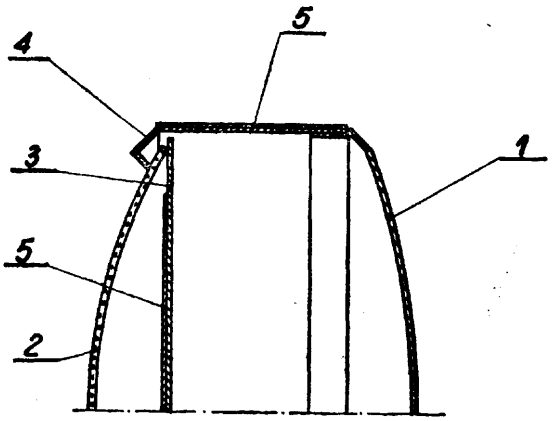

85c; **C02c** W. 52269 27.07.1974

Ośrodek Badawczo-Rozwojowy Aparatury i Urządzeń Komunalnych „Po Wo Gaz", Poznań, Polska (Jadwiga Bernacka, Mirosław Beym, Wojciech Królikowski, Marzenna Podgórniak, Marek Roman, Jan Tabernacki , Janusz Wachowiak).

Urządzenie do **oczyszczania ścieków**

Urządzenie do oczyszczania ścieków wyróżniające się tym, że jego dwie komory napowietrzania (1) o kształcie sześciennym są z czterema osadnikami wtórnymi (2) mającymi dna ostrosłupowe połączone za pośrednictwem przelewowych komór (8), które z kolei są przewodami rurowymi połączone z umieszczonymi w osi osadników (2) wlotowymi komorami (10), wyposażonymi u dołu w odbijające tarcze (11), przy czym osadniki (2) są zaopatrzone w górnej części w odpływowe koryta (12), a w dolnej części mają rurowe przewody (13) z pompami (14), przy czym przewody (13) łączą dolne części komór osadników (2) z dolnymi częściami komór oczyszczania (1), natomiast przewody (15) łączą dolne części komór osadników (2) z dolnymi częściami komór (3) do stabilizacji osadu czynnego, w których zainstalowany jest aerator (16) na pływakach. (1 zastrzeżenie)

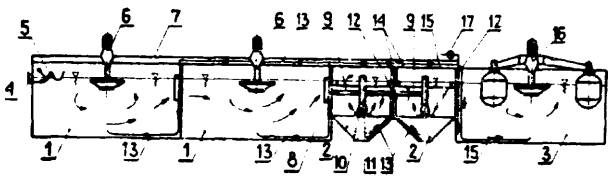

85c; C02c W. 52270 27.07.1974

Ośrodek **Badawczo-Rozwojowy** Aparatury i Urządzeń Komunalnych „Po Wo Gaz", **Poznań,** Polska (Jadwiga **Bernacka,** Mirosław **Beym,** Wojciech **Królikowski,** Marzenna Podgórniak, Marek Roman, Jan Tabernacki, Janusz Wachowiak).

Urządzenie do oczyszczania ścieków

Urządzenie do oczyszczania **ścieków** wyróżniające się tym, że jego komora napowietrzania (1) o kształcie sześciennym jest z osadnikiem wtórnym (2) mającym dno ostrosłupowe połączona za pośrednictwem przelewowej komory (5), która z kolei jest przewodem rurowym **połączona** z umieszczoną w osi osadnika (2) wlotową komorą (7) wyposażoną u dołu w odbijającą tarczę (8), przy czym osadnik (2) jest **zaopatrzony** w górnej części w odpływowe koryto (2), a w dolnej części ma rurowy przewód (10), łączący dolną część komory osadnika (2) z dolną częścią komory oczyszczania (1). (1 zastrzeżenie)

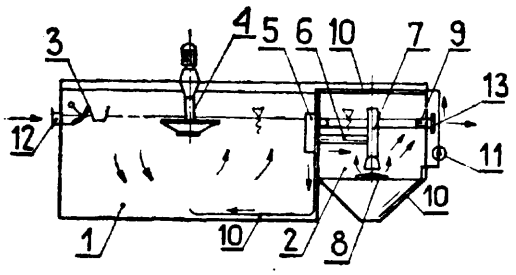

53i; A23j P. 172345 01.07.1974

Centralne Laboratorium Przemysłu Rybnego, Gdynia (Henryk Kujawa).

Sposób wytwarzania farszu wędliniarskiego z surowców rybnych

Sposób wytwarzania farszu wędliniarskiego z surowców rybnych z przeznaczeniem na wyroby trwałe i/lub garmażeryjne na drodze rozdrabniania mięsa rybnego z dodatkiem soli, wody, tłuszczu i przypraw zapachowo-smakowych, polega na tym, że w procesie rozdrabniania mięsa rybnego dodaje się wodę w ilości zapewniającej obniżenie siły jonowej fazy ciągłej farszu o wartość nie niższą niż 0,05 oraz tłuszcz o temp. krzepnięcia 5°C (najkorzystniej olej roślinny) w ilości nie przekraczającej 45% wody zawartej w rozdrobnionej masie, najkorzystniej 30%. W efekcie uzyskuje się stabilny farsz wędliniarski w temperaturze powyżej 100°C. (1 zastrzeżenie)

Sprostowania

Nr BUP str.	Jest	Powinno być
9/74 str. 137	W. 50459 kl. 63d Centralny Ośrodek Badawczo-Rozwojowy ZREMB **Warszawa**	W. 50459 kl. 63d Centralny Ośrodek Badawczo-Rozwojowy ZREMB Warszawa Oddział Częstochowa
3/1975 str. 2	P. 164631 **kl.** 2a Julian Szymszen	P. 164631 kl. 2a Julian Szymszon
3/1975 ßtr. 38	P. 169198 T kl. $21a^2$ Jerzy Kania	P. 169198 T kl. $21a^2$ Jerzy Kania, Zbigniew Kuczera
3/75 str. 140	P. 168698 kl. $47g^1$ „Zakład Doświadczalny Aparatury Przemysłowej przy Bielskiej Fabryce Armatur, Bielsko-Biała, Polska (Edward Skulima, Jerzy Nowak)	P. 168698 kl. $47g^1$ „Bielska Fabryka Armatur „BEFA" Przedsiębiorstwo Państwowe, **Bielsko-Biała,** Polska (Edmund Skulima, Jerzy Nowak)
4/75 str. 177	W. 51993 kl. 30b; A61c	W. 51992 kl. 30b; A61c
4/75 str. 177	W. 51487 kl. 33c Marian Lachowicz	W. 51487 kl. 33c Marian Lechowicz
2/75 str. 30	P. 168576 kl. $21a^4$ Józef **Modera**	P. 168576 kl $21a^4$ Józef **Madera**

Wykaz zgłoszeń wynalazków opublikowanych w BUP nr 7 (49) 1975 r.
w układzie numerowym

Nr zgłoszenia	Klasy	Strona
1	2	3
124715	12i; C01b	21
160742	47h; F16h	146
160863	39b[4]; C08f	101
161020	40c; C22d	107
161021	40c; C22d	107
161225	4g; F23d	3
162153	14b; F01d	37
162154	14b; F01d	37
162307	21c; H01b	52
162408	80a; B28b	180
162764	53e; A23c	158
162765	53e; A23e	158
163077 T	12d; B01d	18
163213	81a; B65b	183
163303	21f; H01k	67
163559	39b[5]; C08g	101
163769	8f; D06h	16
163858	80a; B28b	181
163964 T	31b[2]; B22d	85
164059	22k; C09k	77
164224	21a[4]; H03f	51
164484 T	22a; C09b	75
164532	12o; C07c	23
164565	24c; F28d	79
164566	82a; F26b	191
164618	42d; G01d	112
164673	50c; B02c	157
164685	57a; G03b	160
164992	21c; H02g	52
165039	7b; B21c	13
165058	5b; E21c	5
165092	24g; F23j	79
165161	65a; B;63b	174
165206	22g; C09d	77
165219	37f; E04h	97
165244	81e; B65g	185
165410	12o; C07c	23
165514	81c; B65g	184
165549	30h; C12d	84
165555	36c; F24h	91
165691	8i; D061	16
165747	12f; B01j	20
165819	62a; B64c	167
165851	38c; B27d	99
166162	23c; C10m	78
166183	42m[3]; G06f	122
166307 T	1a; B07b	1
166315 T	37a; E04b	94
166322	491; B23p	153
166338	42b; G01b	108
166363	49a; B23b	150
166520	14k; F01n	38
166564	17f; F28d	41
166583	21a[3]; H04m	51

Nr zgłoszenia	Klasy	Strona
1	2	3
166584	81e; B65g	185
166740	7c; B21d	14
166761	21k[9]; H01m	74
166773	63c; B60t	169
166775	12p; C07d	30
166786	17c; F25d	41
166808	21g; H01h	69
166813	21e; G01r	61
166823	21h; H05b	72
166850	21c; H05k	52
166856	21c; H01b	53
166897	17f; F28d	41
166857	17b; F25b	40
166871	75c; B44d	178
166898	17f; F28d	41
166917	21c; H01t	53
166968	12g; C07c	35
166989	12o; C07c	23
166993	17a; F25b	40
166996	12o; C07c	24
166999	21e; G01r	61
167020	23b; C10g	78
167028	49a; B23b	150
167031	42b; B07c	109
167032	53g; A23k	159
167036	30k; A61m	84
167049	3b; A41d	2
167056	40a; C22b	104
167057	40a; C22b	104
167058	421; G01n	119
167059	60a; F15b	166
167061	1a; E21b	1
167068	63c; B62d	169
167073	42b; G01b	109
167076	21e; G01r	62
167081	80b; C04b	181
167102	491; B23p	154
167105	60e; F,60c	167
167108	39b[4]; C08f	101
167117	59b; F04d	163
167120	21c; H02h	53
167142	49m; B23g	156
167144	42k; G01n	116
167146 T	30e; A61g	83
167148	21c; H01h	54
167149	8a; B05c	16
167151	81e; B65g	191
167154	21a[1]; H041	47
167155	84d; E02f	194
167156	12o; C07c	24
167168	39b[5]; C08g	101
167172	42r[1]; G05b	124
167178	21g; H01l	69

1	2	3
167179	12e; B01j	19
167187	21f; H01r	67
167207	48b^{2}; C23c	149
167208	22g; C09d	77
167216	21d^{2}; H01f	60
167217	12r; C10g	37
167218	12r; C10g	37
167225	42r^{1}; G05b	125
167226	22a; C09b	76
167240	21a^{2}; H03f	50
167244	21e; G01r	62
167260	47g^{1}; F16k	145
167283	40a; C22b	104
167290	30d; A61f	83
167294	39b^{5}; C08g	102
167317	31b^{3}; B22f	87
167319	30a; A61b	81
167320	421; G01n	119
167327	35a; B66b	89
167337	12o; C07c	24
167356	18a; C21b	42
167360	81e; B65g	186
167365	12o; C07f	24
167366	21a^{1}; H03k	48
167368	12k; C01c	21
167384	42h; G02b	115
167387	21f; H05b	68
167394	55e; B65h	159
167396	12o; C07c	25
167401	53c; A23c	158
167403	22g; C09d	77
167423	31b^{1}; B22c	84
167440	7c; B21d	14
167442	12h; B01k	21
167464	20i; B611	46
167465	20i; B611	47
167467	39b^{5}; C08g	102
167478	39b^{5}; C08g	102
167481	40b; C22c	107
167482	16e; C05g	40
167499	12e; B03c	19
167501	421; G01n	120
167506	21 e; G01r	62
167509	11c; B42c	17
167511	21g; H01f	69
167522	45h; A01k	127
167523	45h; A01k	127
167525	32a; C03b	87
167527	30a; A61b	82
167528	421; G01n	120
167529	39b^{4}; C08f	101
167543	21a^{1}; H03k	48
167544	21a^{1}; H03k	48
167545	18a; C21b	42
167547	421; G01n	120
167551	39b^{5}; C08g	102
167573	12i; C01b	21
167578	12a; B01d	17
167590	21d^{2}; H01f	60
167596	21a^{3}; H04m	51
167597	12k; C01c	21
167607	31b^{1}; B22c	84
167617	71b; A43c	177
167623	75b; D01g	179
167624	121; C01d	22

1	2	3
167630	38i; B271	100
167633	30a; A61b	82
167637	45c; A01d	127
167638	22a; C09b	76
167639	39b^{6}; C08g	102
167640	121; C01d	22
167642	63c; B62d	169
167644	42r^{1}; G05b	125
167659	39b^{5}; C08g	102
167662	21c; H01h	54
167663	49h; B23k	152
167664	5c; E21d	8
167666	81e; B65g	186
167667	23e; C11d	79
167675	81e; B65g	186
167679	21h; H05b	73
167683	42m^{3}; G06f	123
167690	46a; F02b	131
167691	59b; F04d	163
167697	12p; C07d	30
167699	42r^{2}; G05d	125
167702	21f; F21s	68
167713	21c; H02h	54
167714	34k; A47k	88
167715	30a; A61b	82
167717	21g; H01h	70
167729	42e; G01f	113
1677169	12d; B01d	18
167771	48a; C23b	149
167782	42k; G01n	116
167799	45k; A01m	128
167802	47b; F16c	138
167805	12d; B01d	19
167810	63c; B60j	170
167812	5c; E21d	8
167817 T	47b; F16d	139
167825	30d; A61f	83
167826	8c; B41f	16
167829	40c; C22d	107
167830	63c; B62d	170
167831	63c; B60d	170
167832	63c; B60r	170
167833	63c; B60d	171
167841 T	12n; C01g	22
167842	76c; D01h	179
167843	42k; G01n	116
167848	4d; F23d	3
167849	21k^{9}; H01m	74
167850	21k^{9}; H01m	75
167860 T	39b^{5}; C08g	102
167962 T	81a; B65b	183
168084	20e; B61g	46
168166 T	42c G01v	112
168191 T	12p; C07d	31
168193 T	12p; C07d	31
168237 T	62b; B60v	168
168249	39a^{6}; B29h	100
168475 T	22h^{1}; C09f	77
168523 T	46d; F02g	135
168528 T	12o; C07c	25
168606 T	14h; F01k	38
168792	30h; A61k	84
169121 T	42h; G01j	115
169248 T	47f^{1}; F161	143
169353	85e; E03f	195

1	2	3
169387 T	74b; G08c	178
169509 T	451; A01n	129
169523 T	3d; A41h	2
169543	65h; B63h	175
169608 T	12g; C07c	36
169642	40a; C22b	105
169717 T	40a; C22b	105
169726 T	421; G01n	120
169838	63c; B60p	171
169965 T	81e; B65j	187
169992 T	63c; B60d	171
170009 T	5a; E21b	3
170025 T	63c; B60r	172
170030 T	84c; E02d	193
170069 T	68d; E05f	176
170089 T	7f; B21k	15
170102 T	7c; B21d	14
170112	45h; A01k	128
170186 T	47h; F16h	147
170226	35d; B66f	91
170230	63e; B60c	172
170233 T	12e; B01d	19
170334 T	36d; F24f	92
170415 T	19f; E01s	44
170419 T	58a; B30b	160
170440 T	37e; E04g	97
170489	63e; B60c	173
170494	58a; B30b	161
170498	21g; G21c	70
170531	42k; G01m	116
170546 T	431; G01n	121
170560 T	63c; B60p	172
170638 T	19b; E01h	43
170680 T	50e; B02b	157
170746 T	47h; F16h	147
170793 T	21a[1]; H03k	49
170810 T	5c; E21d	9
170964 T	42c; G01c	112
171118 T	46c; F02m	132
171123 T	42k; G011	117
171139 T	42k; G01n	117
171148 T	63a; B62b	168
171171 T	59b; F05c	164
171238 T	5c; E21d	10
171239 T	36d; F24f	92
171240 T	36d; F24f	93
171241 T	36d; F24f	93
171243 T	59c; F05d	164
171244 T	36d; F24f	93
171459 T	42f; G01g	114
171618 T	36c; F24d	92
171637 T	21a[1]; H01h	49
171647 T	36d; F24f	93
171655 T	18c; C21d	43
171687 T	47h; F16h	147
171724 T	42b; G01b	109
171737 T	46c; F02m	133
171875	21e; G01r	62
171966 T	40b; C22c	107
172009 T	47c; F16d	140
172012 T	40b; C22c	107
172053	69; B26	177
172071 T	80b; C04b	182
172097 T	46i; F02f	135
172109	21a[1]; H03k	50

1	2	3
172119	21a[4]; H04q	52
172160 T	40b; C22c	107
172189	46c; F02m	133
172190	46b; F02d	132
172213 T	21e; G01r	63
172228 T	46c; F02m	133
172247 T	21a[1]; H03k	50
172265 T	46c; F02m	133
172266 T	46c; F02m	134
172277 T	21e; G01r	63
172329 T	491; B23p	154
172330 T	491; B23p	154
172345	53i; A23j	159
172355 T	7g; B21j	15
172362 T	7g; B21j	15
172363 T	49a; B23b	150
172376 T	49a; B23b	151
172443 T	47e; F16n	142
172463 T	46c; F02m	134
172484 T	42e; G01f	113
172548 T	67c; B24d	176
172620 T	151; B41n	39
172650 T	42n; G09b	124
172667	46k; F02p	136
172682 T	57c; G03d	160
172698 T	21c; H01b	54
172715 T	491; B23p	155
172716 T	34b; A22c	88
172725 T	21d[2]; H02m	60
172728 T	46c; F02m	134
172781	46c; F02m	135
172782 T	46a; F02b	132
172830 T	21e; G01r	63
172831 T	21e; G01r	64
172839	21a[4]; H03f	52
172848	21c; H02p	55
172849	12o; C07c	25
172978	65b; B63c	175
173016 T	42n; G09b	124
1T3029 T	5d; E21f	11
173072 T	4a; F23d	2
173104 T	22g; C09d	76
173139	46c; F02m	135
173162 T	6a; C12c	12
173192 T	21e; G01r	64
173194	42t[2]; G11c	127
173197	5b; F21c	6
173203 T	12g; B01j	20
173205 T	42m[2]; G06d	122
173206 T	42m[1]; G06c	122
173210 T	20d; B61f	45
173211 T	31b[3]; B22f	87
173212 T	5b; E21c	6
173214 T	5b; E21c	6
173216 T	18b; C21c	43
173219 T	31b[1]; B22c	85
173220 T	67b; B24c	175
173221 T	5a; E21b	4
173224 T	71b; A43c	177
173227 T	42m[6]; G06k	123
173235 T	12o; C07c	26
173239 T	49h; B23k	152
173243 T	5a; E21b	4
173244 T	21g; H01h	70
173256	81e; B65g	188

1	2	3
173257 T	24a; F23b	79
173260 T	39b[5]; C08g	103
173261 T	48a; C23b	149
173262 T	60a; F15b	166
173263 T	58a; B30b	161
173264 T	5c; E21d	9
173273	80a; B28b	181
173275	42k; G01m	117
173283 T	49b; B23c	151
173284 T	81c; B65g	187
173290 T	21h; H05b	73
173307	48d[2]; B08b	150
173308	42b; G01b	110
173309	12p; C07d	31
173310	12o; C07c	26
173311	20f; B61h	46
173312 T	5c; E21d	9
173314 T	37f; E04h	98
173317 T	37a; E04b	94
173322	21e; G01r	64
173325 T	8c; B41f	16
173329 T	40a; C22b	105
173330 T	21d[2]; H02m	60
173336 T	23c; C11d	78
173338 T	39b[5]; C08g	103
173340 T	42k; G01n	117
173353 T	47e; F16n	142
173356 T	5d; E21f	11
173358 T	21d[1]; H02m	59
173359 T	81e; B65g	187
173363	39b[5]; C08g	103
173364	12o; C10g	26
173372 T	47b; F16c	139
173373 T	21e; G01r	64
173375 T	63b; B62b	168
173378 T	37d; F04f	96
173382 T	20c; B61d	44
173383 T	47a[1]; F16b	136
173384 T	21g; H01l	70
173387 T	42k; G01l	118
173388 T	21g; H01l	70
173392	45l; A01n	129
173394 T	37a; E04b	94
173395 T	1a; B03b	1
173405 T	26d; C10k	81
173410 T	14b; F01c	38
173411 T	21c; H01r	56
173412 T	5c; E21d	9
173414	45l; A01n	129
173415	47a[5]; F16s	136
173416	45l; A01n	129
173417	40c; C22d	108
173423	45l; A01n	130
173430 T	37d; E04f	96
173436 T	1c; B03d	2
173444	5d; E21f	11
173445 T	21e; G01r	65
173446 T	21g; H01i	71
173447 T	22g; C09d	77
173449 T	21c; H02p	56
173450 T	42d; G01d	113
173452 T	42k; G01n	118
173458 T	21e; G01r	65
173460 T	42i; G01n	115
173461 T	84c; E02d	193

	2	3
173462 T	42b; G01b	110
173466 T	47g[1]; F16k	145
173470 T	37b; E04c	95
173471 T	68d; E05f	176
173472 T	21c; H02p	86
173474 T	50a; B02b	156
173475 T	5b; E21c	6
173476 T	5b; E21c	7
173478 T	21g; G21f	72
173479 T	85c; C02c	195
173480 T	5a; E21b	4
173481	34b; A47j	88
173485	50a; B02b	156
173486 T	12o; C07c	26
173488	47f; F16j	144
173490	12e; B01d	20
173493	47b; F16c	139
173496 T	45l; A01n	130
173498	12g; B01j	20
173504 T	49h; B23k	152
173508 T	21c; H01h	53
173510 T	21n[7]; H04n	75
173512 T	5b; E21c	7
173513 T	21e; G01r	65
173514 T	73; D07b	178
173525 T	21g; G01t	71
173528 T	12p; C07d	32
173529	40c; C22d	108
173530	47g; F16k	145
173533	23b; C10g	78
173534	21g; H01f	71
173536	12o; C07c	26
173538 T	12o; C07c	27
173539 T	5d; E21f	11
173540 T	36d; F24f	94
173541 T	5d; E21f	11
173542 T	84c; E02d	193
173543 T	84c; E02d	194
173546 T	47a ; F16f	137
173551 T	37c; E04d	95
173557 T	59e; F05g	165
173559 T	49h; B23k	153
173568 T	12o; C07c	27
173569	47a[3]; F16f	138
173577 T	42r[2]; G05d	126
173578	21f; H01k	68
173584 T	21c; H02h	57
173588 T	42m[6]; G06k	123
173589 T	40a; C22b	105
173594 T	47e; F16n	142
173596 T	63e; B60c	173
173600 T	37a; E04b	94
173602 T	21h; H05b	73
173605 T	5a; E21b	5
173606	27c; F04d	81
173607 T	42b; G01b	110
173608 T	42b; G01b	111
173609 T	42b; G01b	111
173611	21c; H01h	57
173618	59b; E04d	164
173632 T	82a; F28b	192
173634 T	10c; C10l	17
173641	85c; C02c	195
173648	47h; F16h	148
173649 T	36b; F24c	91

1	2	3
173654 T	21h; H05b	74
173660 T	151; B41n	40
173661 T	42r[2]; G05d	126
173662 T	47c; F16d	HO
173663 T	81e; B65g	187
173664 T	10b; C101	16
173666 T	49a; B23b	151
173671 T	47d; F16n	141
173673 T	14k; F01n	38
173675 T	35a; BCGb	89
173676 T	47k; B65h	148
173685	31b[2]; B22d	85
173686	47f[1]; F161	143
173688 T	20d; B61f	45
173689 T	81e; B65g	188
173704 T	42b; G01b	111
173705 T	42n; G09b	124
173715 T	42b; G01b	111
173716 T	21c; H02j	57
173718 T	47f[1]; F161	143
173719 T	74b; G08c	178
173721 T	85e; E03f	195
173725 T	47a[3]; F16f	138
173726 T	31b; B22d	86
173728 T	47a[1]; F16b	136
173730 T	35a; B66b	89
173733 T	59b; F04d	164
173739 T	45h; A01k	128
173741 T	21c; H02p	58
173749 T	49h; B23k	153
173750 T	80d; B28d	182
173780	40a; C22b	106
173782	81a; B65b	183
173783	81a; B65b	184
173786	81c; B65d	184
173787	81c; B65d	188
173788	20c; B61g	44
173790	21n[7]; H04n	75
173795 T	7c; B21d	14
173801 T	491; B23p	155
173802 T	14k; F01n	39
173808 T	5d; E21f	12
173810 T	6a; C12d	12
173816 T	21e; G01r	66
173817 T	35a; B66b	90
173819 T	71c; A43d	177
173820 T	63e; B60c	173
173821 T	60b; F15c	167
173823 T	491; B23p	155
173827	47a[1]; F16b	137
173828	42k; G01m	118
173831	42e; G01f	113
173834	12o; C07c	27
173842 T	5b; E21c	7
173843 T,	20c; B61d	45
173844 T	7€b; D01g	179
173847 T	12d; B01d	19
173849 T	49l; B23p	156
173851 T	53g; A23k	159
173854 y	451; A01n	130
173856	451; A01n	130
173857 T	37e; E04g	97
173858 T	81e; B65g	188
173859	21f; H01j	68
173861 T	21f; H01k	69

1	2	3
173865 T	20i; B611	47
173866 T	45h; A01k	128
173869 T	47a[3]; F16f	138
173870 T	58a; B30b	161
173871 T	53a; B30b	162
173872 T	48d[1]; C23f	150
173874 T	31b[2]; B22d	86
173876 T	19b; E01h	44
173877 T	23c; C10m	78
173879 T	35a; B66b	90
173881 T	47b; F16c	139
173885 T	21c; H02g	58
173887 T	451; A01n	131
173888	35d; B66f	91
173889	81e; B65j	189
173892	12p; C07d	32
173896	12o; CC7f	27
173897	12o; C07f	28
173899 T	12p; C07d	32
173902	39b[5]; C08g	103
173903 T	58a; B30b	162
173910	39b[5]; C08g	103
173911	39b[5]; C08g	103
173914 T	5a; E21b	5
173915 T	eOa; F15b	166
173917 T	55f; D21h	159
173923 T	42k; G01n	118
173929 T	37e; E04g	97
173930 T	47a[1]; F16b	137
173938 T	7a; B21b	13
173939 T	Cob; A22c	175
173942 T	67c; B24d	176
173946 T	5b; E21c	7
173954 T	80a; B28b	181
173960	12q; C07c	36
173962 T	38b; B27c	98
173965 T	42m[6]; G06k	123
173966 T	57b; G03c	160
173968 T	81e; B85g	189
173969 T	81e; E65g	189
173973 T	17f; F28d	42
173982	47b; F16c	139
173983	12g; C07d	36
173985	12p; C07d	33
173987	12o; C07c	28
173988	18b; C2,lc	43
173990 T	12g; C07c	36
173994	20d; B61t	46
173996	81c; B65d	185
174003 T	63b; B62b	169
174007 T	42k; G01n	119
174010 T	32a; C03b	87
174011 T	32b; C03c	87
174012 T	32b; C03c	87
174016 T	49h; B23k	153
174020 T	21e; G01r	66
174023 T	39a[3]; B29d	100
174024	5c; E21d	10
174028	21c; H02p	58
174030 T	12i; C01b	21
174031	12o; C07c	28
174032	81e; B65g	189
174035 T	6a; C12c	13
174037	5b; E21c	8

1	2	3
174043	12c; B01j	18
174049 T	58a; B30b	162
174061 T	81e; B65g	190
174063 T	421; G01n	121
174066 T	23a; C11b	78
174067 T	59e; 1`04c	165
174072 T	5a; E21b	5
174073 T	30a; A61b	82
174082 T	21c; H01h	58
174089 T	35b;; B66c	90
174090	31b[2]; B22d	86
174092	12o; C07c	29
174097	12o; C07c	29
174109 T	22a; C09b	76
174113 T	421; GOln	121
174114 T	421; GOln	121
174116 T	12k; C01c	22
174119 T	2lg; HOlh	71
174120 T	6a; C07g	13
174125 T	25b; D04c	80
174126 T	25b; D04c	81
174144	38h; B27k	99
174146	40c; C22d	108
174147	12p; C07d	33
174150 T	2lg; H011	72
174151	12c; B01d	18
174152 T	64a; B65d	174
174154 T	31b[2]; B22d	86
174155 T	48b; C23c	149
174156 T	31b[1]; B22c	85
174160 T	421; GOln	122
174166 T	12p; C07d	33
174168 T	81c; B65d	185
174169	47f[4];, F16j	144
174170	25a; D04b	80
174177	80d; B28d	182
174179	47c; F16d	140
174184 T	2lg; H01g	72
174185 T	l2g; BOlj	21
174186 T	39b[5] C08g	103
174189 T	76c; D01h	180
174190 T	38b; B27c	99
174192 T	10b; C10c	17
174195 T	42k; G0ln	119
174197 T	81e; B65g	190
174199 T	53c; A23b	158
174200 T	21d[2]; H01f	61
174201 T	45b; A01c	127
174204 T	21e; G01r	66
174205 T	42r[3]; G05f	126
174208 T	5c; E21d	10
174222 T	21d[1]; H02k	59
174225 T	59e; F04c	165
174226	24e; C10;	80
174229	12o; C07c	29
174236 T	35b; B66c	90
174237 T	47f[1]; F161	143
174238 T	47g[1]; F16k	146
174240 T	47g[1]; F16k	149
174242 T	82b; B04b	192
174253	48b; C23c	149
174254	48b; C23c	149
174256	18b; C21c	43
174259 T	53g; A23k	159
174261 T	21c; H02h	59

1	2	3
174268 T	14k; F01n	39
174269 T	5c; E21d	10
174272	22f; C09c	76
174275	42k; G01m	119
174278 T	59a; F04c	163
174289 T	21c; H01t	59
174290 T	5d; E21f	12
174292 T	81e; B65g	190
174293 T	60a; F15b	167
174295 T	12n; C01g	23
174297	12p; C07d	33
174298 T	40a; C22b	106
174301 T	12o; C07c	29
174302 T	12p; C07d	33
174303 T	87a; B25b	196
174311 T	7a; B21b	13
174315 T	47g[1]; F16k	148
174318	451; A01n	131
174319	12o; C07c	29
174323	64a; B65d	174
174325	14k; F01n	39
174330 T	40a; C22b	106
174331	39a[1]; B29b	100
174333	34b; A47j	88
174336 T	12o; C07c	29
174340 T	35b; F24f	91
174343 T	21g; H01k	72
174345 T	77b; A63c	180
174352 T	42f; G01g	114
174355 T	21e; G01r	67
174358	12p; C07d	34
174360	47c; F16d	141
174361 T	47c; F16d	141
174363	12p; C07d	34
174366 T	12o; C07c	29
174367 T	47b; F16c	140
174370 T	63d; B60b	172
174373 T	451; A01n	131
174374	451; A01n	131
174375	47f; F16j	144
174380	40a; C22b	106
174381	82b; B04b	192
174383	47g[1]; F16k	146
174384 T	42e; G01f	114
174393 T	12o; C07c	30
174395 T	87a; B25b	196
174397 T	50e; B01d	157
174400 T	21h; H05b	74
174401 T	12o; C07c	30
174405	80b; C04b	182
174406 T	79a; A24b	180
174408 T	38a; B27b	98
174410 T	53c; A23b	158
174411 T	22g; C09d	77
174433 T	32a; C03b	87
174442	12o; C07c	30
174453 T	81e; B65g	191
174455 T	80b; C04b	182
174461 T	42e; G01f	114
174462 T	76b; D01g	179
174473 T	81e; B65g	191
174488 T	37b[7]; C08j	104
174970	12p; C07d	34
174971	12p; C07d	35
174972	12p; C07d	35
174974	12p; C07d	35

Wykaz zgłoszeń wzorów użytkowych opublikowanych w BUP nr 7 (49) 75 w układzie numerowym

Nr zgłoszenia	Klasy	Strona
1	2	3
46608	27b; F04b	200
50351	37d; E04f	205
50393	30d; A61f	200
50677	81e; B65j	212
50738	65h; B63h	210
50762	70e; B431	210
51113	b; B26d	198
51149	36a; B66b	202
51247	33b; A45c	200
51248	33b; A45c	201
51322	33b; A45c	201
51461	21a; H03f	199
51462	47f[1]; F161	208
51474	81c; B65d	211
51488	81c; B65d	211
51504	45h; A01k	207
51531	33d; A45f	201
51586	37a; E04b	204
51620	81c; B65d	211
51691	62a[3]; B64d	209
51747	77f; A63h	210
51772	42n; G09b	206
51781	42r[1]; G05b	207
51865	63c; G09f	209
51876	45m; A23n	207
51882	38b; B27c	206
51891	35b; B66c	202
51892	47g[1]; F16k	208
51951	36d; F24f	203

Nr zgłoszenia	Klasy	Strona
1	2	3
51952	36d; F24f	203
5195	35a; B66b	202
51958 -	46k; F02p	207
51962	37g[1]; E06b	205
52001	63k; B62m	209
52012	5d; E21f	197
52031	21h; H05b	200
52050	19c; E01f	199
52078	21f; F21	199
52123	77f; A63h	210
52156	7c; B21d	198
52165	42k; G011	206
52192	37f; E04h	205
52197	9b; A46b	198
52227	47g[1]; F16k	208
52237	36d; F24f	204
52242	33c; A45d	201
52251	5d; E21f	197
52269	85c; C02c	212
52270	85c; C02c	213
52275	83a; G04b	212
52296	36 d; F24f	204
52301	3b; A41d	197
52303	81e; B65g	212
52306	36b; F24c	203
52331	74d[1]; G08g	210
52351	8a; B05b	198
52371	34e; A47h	202

SPIS TREŚCI

I. WYNALAZKI

Klasa 1 Przygotowanie rud, paliwa i innych minerałów oraz pozostałości paleniskowych 1
Klasa 3 Odzie 2
Klasa 4 Oświetlenie za pomocą materiałów palnych i palniki grzejne w ogólności 2
Klasa 5 Górnictwo 3
Klasa 6 Przemysł fermentacyjny, alkohol, wódka, piwo, ocet, drożdże, jak również inne czynniki wywołujące fermentację, produkty fermentacji, enzymy .12
Klasa 7 Wyrób i obróbka blachy, rur metalowych, drutu oraz walcowanie metali 13
Klasa 8 Bielenie, pranie, barwienie, drukowanie tkanin i tapet, wykańczanie 16
Klasa 10 Paliwa 16
Klasa n Introligatorstwo, albumy, segregatory i teczki zbiorcze 17
Klasa 12 Chemiczne procesy i aparaty nie wymienione w specjalnych klasach 17
Klasa 14 Silniki parowe, siłownie parowe i niezależne do kotła parowego zasobniki pary świeżej i odlotowej 37
Klasa 15 Drukarstwo, maszyny do liniowania, maszyny do pisania, stemple 39
Klasa 16 Przyrządzanie nawozów i przeróbka padliny . 40
Klasa 17 Wytwarzanie lodu i chłodu, przechowywanie lodu, wymiana ciepła, skraplanie drogą mechaniczną trudno kondensujących się gazów i mieszanin gazów, np. powietrza 40
Klasa 18 Hutnictwo żelaza 42
Klasa 19 Budowa dróg, linii kolejowych i mostów . . 43
Klasa 20 Kolejnictwo 44
Klasa 21 Elektrotechnika 47
Klasa 22 Barwniki, pokosty, lakiery, materiały powlekające, kleiwa 75
Klasa 23 Przemysł tłuszczowy i olejowy 78
Klasa 24 Instalacja paleniskowa 79
Klasa 25 Splatanie, wyrób koronek, dzianie, wyrób pasmanterii, tkactwo dekoracyjne i dywanowe wiązanie sieci 80
Klasa 26 Wytwarzanie gazu przez odgazowanie paliw, np. gazu świetlnego i gazu olejowego; wytwarzanie gazu palnego sposobem mokrym; wytwarzanie gazu palnego przez nawęglanie; oczyszczanie gazu destylacyjnego i acetylenu . 81
Klasa 27 Dmuchawy, pompy powietrzne wzgl. sprężarki 81
Klasa 30 Lecznictwo 81
Klasa 31 Piece do wypalania, piece do prażenia, piece, retorty, odlewnictwo, metalurgia proszków . . 84
Klasa 32 Szkło, wełna mineralna i żużlowa 87
Klasa 34 Maszyny, przybory i wszelkiego rodzaju przedmioty do gospodarstwa domowego oraz meble 88
Klasa 35 Dźwignice 89
Klasa 36 Ogrzewanie, przewietrzanie, zaopatrywanie budynków w ciepłą wodę 91
Klasa 37 Budownictwo lądowe 94
Klasa 38 Mechaniczna i chemiczna obróbka drewna . . 98
Klasa 39 Przeróbka mas plastycznych, kauczuku i rogopodobnych tworzyw, nie przewidziana na innym miejscu; wytwarzanie produktów polikondensacji, poliaddycji i polimeryzacji 100
Klasa 40 Hutnictwo metali (prócz żelaza); stopy łącznie ze stopami żelaza 104
Klasa 42 Przyrządy 108
Klasa 45 Rolnictwo łącznie z leśnictwem; hodowla zwierząt; polowanie i zakładanie pułapek; rybołówstwo 127
Klasa 46 Silniki spalinowe, na sprężone powietrze, sprężynowe i inne 131
Klasa 47 Elementy maszyn, materiały izolujące, hamulce, urządzenia do smarowania, urządzenia zamykające do elementów wytrzymałych na ciśnienie, przekładnie, zespoły konstrukcyjne mechaniki precyzyjnej, zwijanie i nawijanie w ogólności 136
Klasa 4« Obróbka i traktowanie metali sposobami innymi niż mechaniczne 149
Klasa 49 Obróbka mechaniczna metali 150
Klasa 50 Mielenie i rozdrabnianie łącznie z przygotowaniem przemiału, dalsza obróbka miewa przez odsiewanie i mieszanie oraz oddzielanie pyłu mącznego od użytego powietrza 150
Klasa ii Środki spożywcze i używki, o ile nie należą do Klas specjalnych, również pasze 158
Klasa 55 Wyrób celulozy, papieru i tektury 159
Klasa ul Fotografia, kinematografia i film obrazowo — dźwiękowy 160
Kiasa 5a Prasy 160
Klasa 59 Pompy i inne urządzenia do podnoszenia cieczy 163
Klasa 60 Regulatory do silników, serwomotory — silniki nastawcze — do ogólnego zastosowania i ich włączanie 166
Klasa 62 Lotnictwu, poduszkowce, astronautyka . . . 167
Klasa 63 Pojazdy bezszynowe 168
Klasa 64 Wyszynk 174
Klasa 65 Budowa okrętów i żeglarstwo 174
Klasa 66 Rzeźnictwo i przerób mięsa 175
Klasa 67 Szlifowanie i polerowanie 175
Klasa 6a Wyroby ślusarskie 176
Klasa 69 Narzędzia do cięcia łącznie z bronią sieczną i kolną 177
Klasa 71 Obuwie 177
Klasa 73 Wyrób lin 178
Klasa 74 Sygnalizacja 178
Klasa 75 Rzeźbiarstwo, malarstwo, ozdabianie powierzchni 178
Klasa 76 Przędzalnictwo 179
Klasa 77 Sport, gry i zabawy ludowe 180
Klasa 79 Tytoń, cygara, papierosy 180
Klasa 80 Wyroby z gliny, kamienia, wapna, cementu, gips. asfalt, również prasy do brykietów . . 180
Klasa 81 Transport i opakowanie 183
Klasa 82 Suszarnictwo, także prażenie, piecyki do palenia kawy, wirówki do ogólnego zastosowania . 191
Klasa 84 Budownictwo wodne i fundamentowanie . . 193
Klasa 85 Woda mineralna i musująca, oczyszczanie wody, wodociągi i kanalizacja 195
Klasa 87 Narzędzia i przyrządy, również narzędzia pneumatyczne do ogólnego użytku 196
Wykaz zgłoszeń wynalazków w układzie numerowym 214

II. WZORY UŻYTKOWE

Klasa 3 Odzież 197
Klasa 5 Górnictwo 197
Klasa 7 Wyrób i obróbka blachy, rur metalowych, drutu oraz walcowanie metali 198
Klasa 8 Bielenie, pranie, barwienie, drukowanie tkanin i tapet, wykańczanie 198
Klasa 9 Wyroby szczotkarskie 198
Klasa 11 Introligatorstwo, albumy, segregatory i teczki zbiorcze 198
Klasa 19 Budowa dróg, linii kolejowych i mostów . . 199
Klasa 21 Elektrotechnika 199
Klasa 27 Dmuchawy, pompy powietrzne wzgl. sprężarki 200
Klasa 30 Lecznictwo 200
Klasa 33 Przybory osobiste i podróżne 200
Klasa 34 Maszyny, przybory i wszelkiego rodzaju przedmioty do gospodarstwa domowego oraz meble 202
Klasa 35 Dźwignice 202
Klasa 36 Ogrzewanie, przewietrzanie, zaopatrywanie budynków w ciepłą wodę 202
Klasa 37 Budownictwo lądowe 204
Klasa 38 Mechaniczna i chemiczna obróbka drewna . . 206
Klasa 42 Przyrządy 208
Klasa 45 Rolnictwo łącznie z leśnictwem; hodowla zwierząt; polowanie i zakładanie pułapek; rybołówstwo 207
Klasa 46 Silniki spalinowe, na sprężone powietrze, sprężynowe i inne 207
Klasa 62 Lotnictwo, poduszkowce, astronautyka . . . 209
Klasa 63 Pojazdy bezszynowe 209
Klasa 65 Budowa okrętów i żeglarstwo 210
Klasa 70 Przybory do pisania i rysowania 210
Klasa 74 Sygnalizacja 210
Klasa 77 Sport, gry i zabawy ludowe 210
Klasa 81 Transport i opakowanie 211
Klasa 83 Pomiary czasu 212
Klasa 85 Woda mineralna i musująca, oczyszczanie wody, wodociągi i kanalizacja 212
Wykaz zgłoszeń wzorów użytkowych w układzie numerowym 220

Cena 45 zł