ISSN 0137-8015

BIULETYN

URZĘDU PATENTOWEGO

Wydawnictwo Urzędu Patentowego
Polskiej Rzeczypospolitej Ludowej

Nr 14 (354) Warszawa 1987

Urząd Patentowy PRL - na podstawie art. 34 i art. 82 ustawy z dnia 19 października 1973 r. o wynalazczości /Dz.U.PRL Nr 33, poz. 177/ - dokonuje ogłoszenia w "Biuletynie Urzędu Patentowego" o zgłoszonych wynalazkach i wzorach użytkowych. Ogłoszenia o zgłoszeniach drukowane w "Biuletynie" podane są w układzie klasowym według symboli Int. Cl^4 i zgodnie z § 27 ust. 4 zarządzenia Prezesa Urzędu Patentowego PRL z dnia 12.XI.1984 r. w sprawie ochrony wynalazków i wzorów użytkowych /MP z 1984 r. nr 26, po*. 179/ zawierają następujące dane»

- oznaczenie klasy i podklasy według symboli IV edycji międzynarodowej klasyfikacji patentowej, tj. Int. Cl^4;
- numer zgłoszenia wynalazku lub wzoru użytkowego,
- datę zgłoszenia wynalazku lub wzoru użytkowego,
- datę i kraj uprzedniego pierwszeństwa oraz numer zgłoszenia dokonanego za granica lub oznaczenie wystawy - jeżeli zastrzeżono pierwszeństwo,
- imię i nazwisko lub nazwę zgłaszającego,
- miejsce zamieszkania lub siedzibę oraz kraj zgłaszającego,
- tytuł wynalazku lub wzoru użytkowego,
- skrót opisu wynalazku lub wzoru użytkowego wraz z figurę rysunku najlepiej obrazującą wynalazek lub wzór użytkowy,
- liczbę zastrzeżeń.

Po wykazie ogłoszeń w układzie klasowym według symboli Int. Cl^4 podaje się wykaz zgłoszeń opublikowanych w danym numerze w układzie numerowym.

Ogłoszenia dotyczące zgłoszeń o udzielenie patentów tymczasowych zostały oznaczone literą T za numerem zgłoszenia. Jeżeli po dniu takiego ogłoszenia zoetanle złożony wniosek o udzielenie patentu /art. 26 ust. 3 u.o.w./ Urząd Patentowy ogłasza o wniosku w "Wiadomościach Urzędu Patentowego".

Od dnia ogłoszenia o zgłoszeniu wynalazku lub wzoru użytkowego, osoby trzecie mogę:

1/ zapoznać się ze wskazanym opisem wynalazku lub wzoru użytkowego, zastrzeżeniami patentowymi lub ochronnymi i rysunkami oraz sporządzić z nich odpisy;

2/ w terminie sześciu miesięcy - nadsyłać do Urządu Patentowego swoje uwagi co do istnienia przeszkód uniemożliwiających udzielenie patentu /prawa ochronnego/.

Odpowiednio uzasadnione pod względem faktycznym /dokumentacja dowodowa/ i prawnym uwagi należy nadsyłać w dwóch egzemplarzach na adres: Urząd Patentowy PRL - 00-950 Warszawa; skr. poczt. 203, Al. Niepodległości 188.

Informuje się, że odbitki kserograficzne dokumentów wymienionych w pkt. 1 można zamawiać w Urzędzie Patentowym, przy czym w zamówieniu należy:

a/ podać numer "Biuletynu Urzędu Patentowego", w którym dokonano ogłoszenia o zgłosztniu oraz numer stronicy,

b/ wskazać numer zgłoszenia, klasę patentową i tytuł wynalazku lub *wzoru* użytkowego.

Urzad Patentowy podaje do wiadomości konta w NBP

1. Urzad Patentowy PRL - NBP V O/M W Warszawie
   konto: 1052-2583-222 cz. 54 dz. 91 rozdz. 9111 § 77 - opłaty związane z rejestracją i ochrona wynalazków, wzorów użytkowych, wzorów zdobniczych, znaków towarowych;
   opłaty za zażalenia i odwołania
2. Urząd Patentowy PRL - NBP V O/M w Warszawie
   konto: 1052-2583-222 cz. 54 dz. 77 rozdz. 7811
   § 43 - wpłaty z tytułu sprzedaży wydawnictw
   § 44 - wpłaty za usługi poligraficzne i mikrofilmowe
3. Urzad Patentowy PRL - NBP V O/M w Warszawie
   kontot 1052-2583-139-32 - wpłaty za powołania biegłego.

Warunki prenumeraty podano na III stronie okładki.

Egzemplarze pojedyncze można nabywać w Urzędzie Patentowym PRL - Al. Niepodległości 188, skr. poczt. 203, 00-950 Warszawa

URZĄD PATENTOWY POLSKIEJ RZECZYPOSPOLITEJ LUDOWEJ

Numer oddano do składu w kwietniu 1987 r. Ark. wyd. 10,59 , ark. druk. 9,5
Pap. druk. sat. kl. IV 60 g, 61-86. Nakład 3275 + 16 egz. obowiązkowych

Cena 250 zł. INDEKS 35326

Oruk wykonała Drukarnia Narodowo Zakład Nr 8 Kraków, Osiedle Hutnicze 7. Z am. 1068/87

BIULETYN
URZĘDU PATENTOWEGO

Warszawa, dnia 13 lipca 1987 r. Nr 14 /354/Rok XV

Ogłoszenia o zgłoszonych w Polsce

I. Wynalazkach do opatentowania
II. Wzorach użytkowych do ochron

J. WYNALAZKI

DZIAŁ A
PODSTAWOWE POTRZEBY LUDZKIE

4 (51) A01F A1 (21) 256106 (22) 85 11 05
A0 10

(71) Deere and Company, Moline, US
(72) Hall James W., Popelier Maurice A»

(54) Kombajn zbożowy z urządzeniem do zbierania zboża oraz z pracującym na zasadzie

(57) Wynalazek rozwiązuje zagadnienie takiego ukształtowania i rozmieszczenia obszaru wciągania urządzenia oddzielającego, aby tfazjiwb było bezproblemowe odbieranie i dalsze prowadzenie masy zbożowej za pomocą wirników, bez występowania zatkań w *obszarze* wciągania wirników.

W kombajnie zbożowym urządzenie oddzielające /28/ zawiera w obudowie oddzielającej /30/, złożonej z dwóch cylindrów, dwa wirniki /32, 34/ z oddziaływującymi na masę zbożową w sposób przerywany palcami, które są zasilane masą zbożową za pośrednictwem urządzenia młócącego oraz wlotu prostokątnego /40/, umieszczonego w przednim obszarze urządzenia oddzielającego /28/. Palce wirników /32, 34/ są tak rozmieszczone, iż masa zbożowa jest prowadzona przez obudowę oddzielającą /30/ wzdłuż linii spiralnej w postaci warstwy. /22 zastrzeżenia/

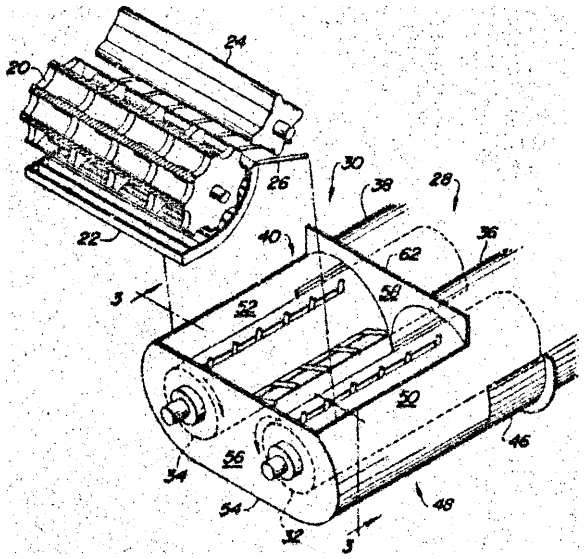

4 (51) A01F A1 (21) 256107 (22) 85 11 05
A01D

(71) Deere and Company, Moline, US
(72) West Neil L., Vogelaar Barnard F.

(54) Kombajn zbożowy z urządzeniem oddzielającym

(57) Wynalazek rozwiązuje zagadnienie takiego ukształtowania i osadzenia urządzenia oddzielającego z pracującymi w sposób nieciągły palcami, aby były one fflontowarie na wale w prosty sposób przy zapewnieniu możliwości przestawiania palców w kierunku zarówno obwodowym jak i osiowym.

Kombajn zbożowy jest zaopatrzony w działające na zasadzie strumienia osiowego urządzenie oddzielające. w obudowie oddzielającej osadzony jest współosiowo i obrotowo bęben zabierakowy /56/. W bębnie zabierakowym /S-S/ osadzony jest wał korbowy /52/ z licznymi, biegnącymi promieniowo palcami /100/, który to wał napędza palce /100/ przez przyłożenie do nich listew zabiera-

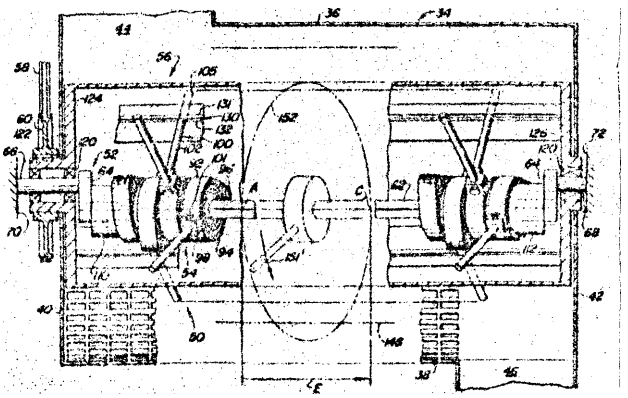

kowych elementów ślizgowych /131, 132/. obrotu końców palców jest mimośrodowy względem bębna zabierakowego /56/. Każdy palec /100/ jest osadzony na oddzielnym elemencie owym /74/. /16 zastrzeżeń/

4 (51) A01K A;.'(23.) 261095 (22) 86 08

(71) Politechnika Świętokrzyska, Kielce.
(72) Nachyla Stefan

(57) Wynalazek rozwiązuje zagadnienie wyelim nowania o«utu łączącego węzę z ramką, działa

dana ... lazku polega na tym,

... formatu ... do ... ostudzeniu ... drutu grzewczego pr... który prz prąd elektryczny.

rakteryzuje się tym, że blat /1/ pod przyrządu jest usytuowany pod kątem 4 do poziomu i n-t występ /2/ umożliwiający nie węzy w ... symetrii ramki. rząd ma prowadnice drutu grzewczego /5/

/3 za

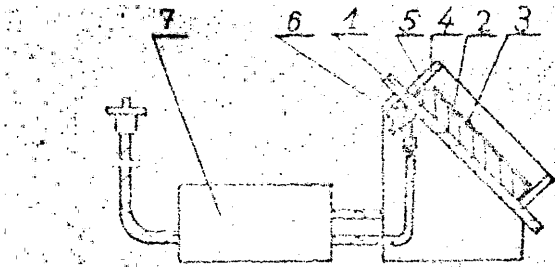

4 (51) A2 (21) 255657 (22) 85 10 03

(75) Dyjas Jolanta, Katowice, Dyjas Antoni, Katowice; Widełka Jan, Kraków

(54) Element chwytny do pułapki faro segmentowej u korników oraz sposób mocowania i łączenia segmentów pułapki

) Wynalazek rozwiązuje zagadnienie opracowania łatwej do montażu, składanej pułapki.

Pułapka segmentowa służąca do odłowu korników charakteryzuje się tym, że element chwytny /1/ ma kształt doniczki z dnem, zaopatrzonej w zaczepy /2/ umieszczone fta-'-.zewnętrznej części górnego obwodu elementu. W środku ma kryzę /3/ nachyloną pod kątem ostrym do jego ściany bocznej, a w dnie sitko /5/. Segmenty /6, 7, 8, 9/ również mają zaczepy /2/. Pułapkę montuje się z segmentów /1, 6, 7, 8, 9/ za :. pomocą taśm, składających się z elementów roz- h. /4 /

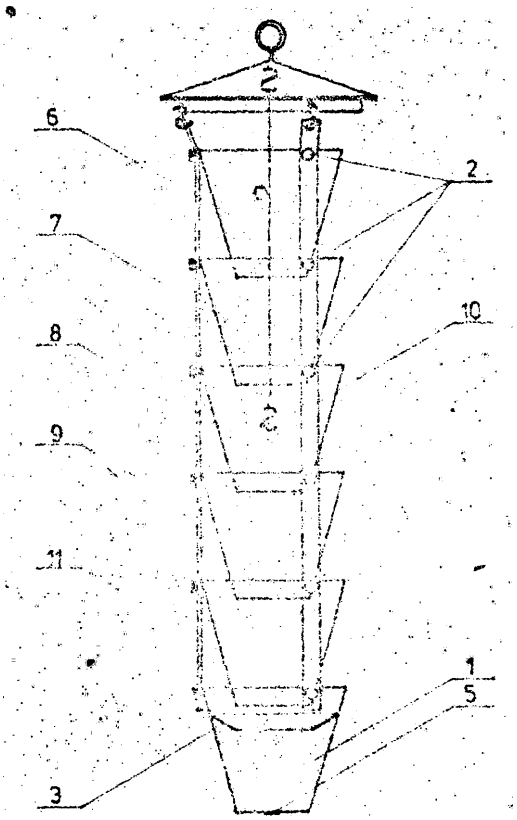

4 (51) A01N A1 (21) 255890 (22) ÖS 10 21

(71) Rolnicza Spółdzielnia Produkcyjna p /
(72) Byrdy Stanisław, Górski Piotr A., Zenon, Łakota Stanisław,

Sposób wytwarzania środka o dz

(57) f rzedmiotem wynalazku jest sposób wytwarzania środka ochrony roślin; o działaniu repelencyjnym i bakteriobójczym, zawierającego jako substancję czynną rozdrobniony czosnek.

Sposób według wynalazku polega na suszeniu czosnku początkowo w temperaturze 60°C w ciągu 2 godzin i kolejno w temperaturze 40°C w ciągu 7 godzin, a następnie w temperaturze 80°C do uzyskania 10% wilgotności produktu. Po tak prowadzonym suszeniu preparat miele się kilkakrotnie w młynie do uzyskani«, w masie około 90% ziaren o średnicy nie większej od 0,25 mm. /1 zastrzeżenie/

4 (51) A01N A1 (21) 255921 (22) 85 10 23

(71) Nadodrzańskie Zakłady Przemysłu Organicznego "ORGANIKA-ROKITA", Brzeg Dolny
(72) Przondo Jan, Sekuła Loch, Kossiński Zbigniew, Pomarański Jan, Kokosiński Jacek

(54) Środek o działaniu biobójczym gó dat do zwalczania grzybów celulolitycznych

(57) Środek biobójczy otrzymany przez oksystylenowanie tlenkiem stylenu technicznego fenylofenolu o składzie 54-65% o- feny lof enolu, 28-36% p-fenylofenolu, 2-5% fenolu, stosowany samodzielnie lub rozcieńczony glikolem monopropylenowym lub dwupropylenowym, « najkorzystniej

zmieszany z produktem oksyetylenowania fenolu tlenkiemetylenu stanowi kompozycję do zwalczania mikroorganizmów, szczególnie grzybów celulolitycznych. /2 zastrzeżenie/

4 (51) A01N C07C A1 (21) 256207 (22) 85 11 12

(30) 34 11 12 - HU - 4191/81
(71) Budapesti Vegimüvek, Budapeszt» HU

Środek grzybobójczy jako substan- co najmniej jedn nową pochodną go kwasu /trójfl (-feno- o wzorze 1 u p taci soli lub estru, w którym to wzorze I X oznacza atom wodoru lub chlorowca, korzystnie chloru, grupę nitrową lub trójfluorometylową, Y oznacza atom wodoru lub chlorowca, korzystnie chloru, Z oznacza atom wodoru, grupę trójfluorometylową lub nitrową, V oznacza atomwodoru lub chlorowca, korzystnie chloru albo grupę nitrową, W oznacza atom wodoru, grupę nitrową lub trójfluorometylową, R_1 oznacza grupę alkilową o 1 - 4 atomach węgla, korzystnie etylową, atom wodoru, atom metalu alkalicznego, korzystnie atom sodu lub potasu, grupę amonową lub jon amoniowy o wzorze $NH_3^+R_2$ w którym R_2 oznacza grupę alkilową o 1 - 4 atomach węgla, korzystnie izopropylową, grupę hydroksyalkilową o 1 - 4 atomach węgla, korzystnie 2-hydroksyetylową, grupę alkenylową o 2 - 4 atomach węgla, korzystnie propynylową, grupę alkinylową o 2 - 4 atomach węgla, korzystnie grupę propargilową, pod warunkiem, że spośród podstawników X, Y, Z, V i W a/ co najmniej jeden asa inne znaczenie niż atom wodoru i/lub chloru i b/ najwyżej dwa z nich mają takie samo znaczenie. Środek według wynalazku jest użyteczny w rolnictwie. /13 z

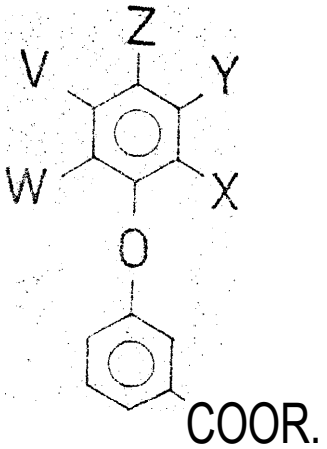

4 (51) A01N C07F A1 (21) 259946 (22) 86 06 06

(30) 85 06 07 - DE - P 3520388.9
(71) Bayer AG., Leverkusen, DE

(54) szkodników

(57) Wynalazek rozwiązuje zagadnienie opracowania środka do zwalczania szkodników, zawierającego nowe, podstawione związki heterocyk- j do zwalczania szkodników charak- tym, że jako zawiera co najmniej jeden podstawiony, zawierający fosfor związek heterocykliczny o wzorze 1, w którym R oznacza grupę aminową albo ewentualnie podstawioną grupę alkilową, alkiloaminową, metyloalkiloaminową, alkoksylową, alkenyloksylową i alkilotio, R^1 do R^8 są jednakowe lub różne i oznaczają atomy wodoru, ewentualnie podstawione chlorowcem grupy alkilowe, alkenylowe, alkoksyalkilowe i alkilotioalkilowe albo atomy chlorowca, grupy nitrowe lub dwualkiloaminoalkilowe albo ewentualnie podstawione rodniki fenylowe lub benzylowe, przy czym dwa spośród podstawników R^1-R^8 wraz z atomem lub atomami węgla, z którymi są związane, mogą również tworzyć ewentualnie podstawiony mono- lub bicykliczny układ pierścieniowy, a n oznacza 0 lub 1. /1 zastrzeżenie/

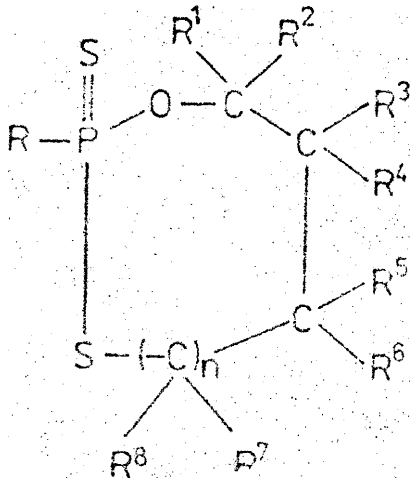

4 (51) A21C Al (21) 256219 (22) 85 11 11

(71) Biuro Konstrukcyjno-Technologiczne Zakład Własny Wojewódzkiego Związku Spółdzielni Pracy, Koszalin
(72) Stępkowski Jan

(54) Urządzenie do obracania płaskich przedmio-

(57) Wynalazek rozwiązuje zagadnienia Opracowania konstrukcji urządzenia do obracania arkuszy waflowych w zautomatyzowanej linii wytwarzania wyrobów waflowych charakteryzującego się zwiększoną wydajnością pracy.

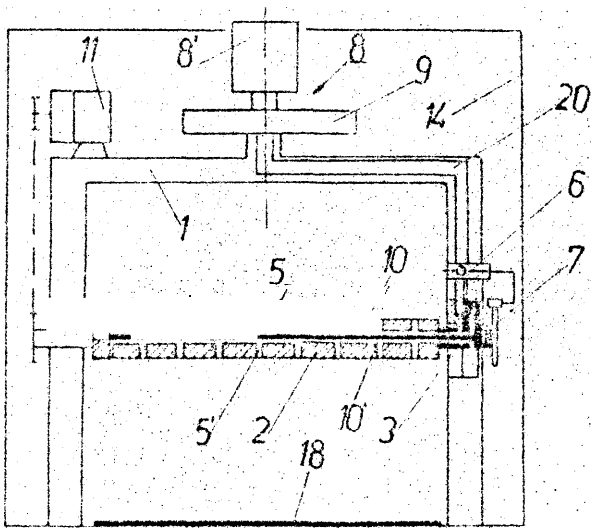

Urządzenie ma korpus /1/ z umieszczoną w nim obrotnicę /2/ sprzężoną z zespołem napędowym /11/ i połączoną z zespołem ciśnieniowym /8/. Obrotnica /2/ wyposażona jest w otwory /5, 5'/ usytuowane po obu jej stronach oraz w kanały /10, 10'/, które łączą poszczególne otwory. Zespół ciśnieniowy /8/ stanowi sasewa /9/ napędzana silnikiem /8'/ i połączona przewodem /20/ poprzez zawór /6/ z kanałami /10, 10'/ w obrotnicy /2/. /4 zastrzeżenia/

4 (51) A23B A1 (21) 256393 (22) 85 11 22

(71) Biuro Projektów Budownictwa Morskiego "PROJMORS", Gdańsk
(72) Gawerski Edward

(54) Sposób wytwarzania solanek i urządzenie do stosowania tego sposobu

(57) Wynalazek rozwiązuje zagadnienie opracowania sposobu wytwarzania solanek eliminującego konieczności stosowania w zbiorniku dodatkowego elementu wytwarzającego ruch wirowy wody przy równoczesnym zapewnieniu utrzymywania solanki o wymaganym stężeniu.

Sposób wytwarzania solanek polega na tym, że sól rozpuszcza się w zawirowanym strumieniu tłoczonej do zbiornika wody.

Urządzenie do wytłaczania solanek stanowi cylindryczny pionowy zbiornik /1/ o stożkowej dennicy /3/, zawierający w płaszczyźnie etycznej do płaszcza /2/, w jego dolnej części, króciec /6/ tłoczny wody. W osi pionowej stożkowej dennicy /3/ osadzony jest króciec /4/ spustowy solanek wraz z filtrem /5/. /3 zastrzeżenia/

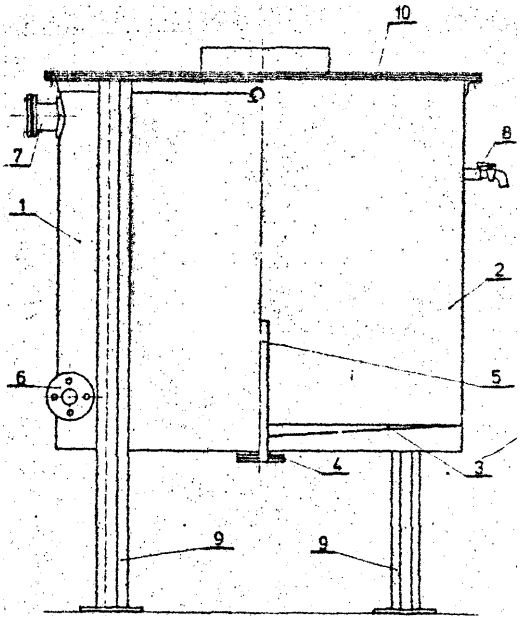

4 (51) A23L A1 (21) 257008 (22) 85 12 19

(71) Biuro Konstrukcyjno-Technologiczne Zakład Własny Wojewódzkiego Związku Spółdzielni Pracy, Koszalin
(72) Balwierz fty&żard,

(54) Sposób wytwarzania wielowarstwowych bloków waflowych oraz urządzenie do realizacji tego sposobu

(57) Wynalazek rozwiązuje zagadnienie opracowania technologii wytwarzania bloków waflowych o zwiększonej wydajności i przebiegu procesu.

Sposób, polegający na podawaniu arkuszy powleczonych kremem i. arkuszy niepowleczonych, układaniu z nich bloku waflowego, sprasowaniu 1 przekazaniu do dalszej obróbki technologiczne j, według wynalazku polega na tym, że ułożenie bloku waflowego, prasowanie oraz przekazywanie do dalszych operacji technologicznych dokonuje się pomiędzy dwiema, wspólnymi dla tych zabiegów powierzchniami współpracującymi ze sobą zawiasowo. Przekazanie falokuwaflowego po jego ułożeniu, do dalszej obróbki technologicznej dokonuje się przez obrót wspomnianych powierzchni, s prasowania bloku waflowego dokonuje się w trakcie tego obrotu.

Urządzenie zawierające głowicę powlekającą, uchylny transporter usytuowany pod gł powlekającą i korpus z zespołem napędu oraz sterowania, według wynalazku charakteryzuje się tym, że ma obrotową głowicę /4/ wyposażoną w co najmniej dwa ramiona płytowe /15, 16/ zawiasowo usytuowane w głowicy /4/. Głowica /4/ osadzona jest na korpusie /1/ za pośrednictwem wsporników /24/, które poprzez złącza nastawne /25/ mocowane są do podstaw /26/ usytuowanych na korpusie /1/. Głowica /4/ napędzana jest mechanizmem /5/ sprzężonym z zespołem /8/ napędu i sterowania urządzenia.

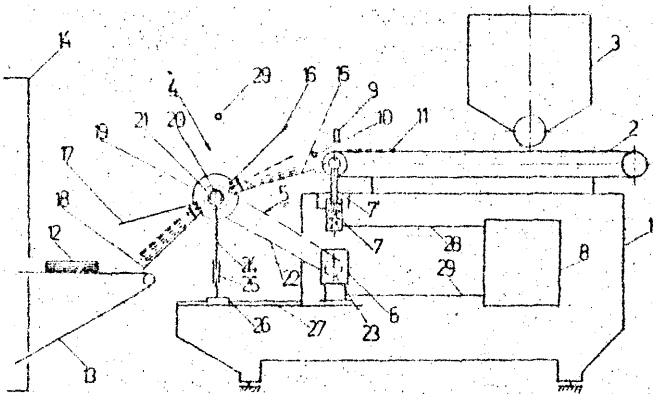

4 (51) A23L A1 (21) 257128 (22) 85 12 23

(71) Akademia Rolnicza, Poznań
(72) Korczak Józef, Pazoła Zdzisław

(54) Sposób stabilizacji emulsji spożywczych

(57) Wynalazek rozwiązuje zagadnienie opracowania sposobu stabilizacji emulsji spożywczych przy pomocy substancji antyutleniających.

Sposób stabilizacji emulsji spożywczych typu olej-woda polega na tym, że roztworem kwasów spożywczych ekstrahuje się roaliny z rodziny wargowych /Labiatae/ i otrzymany ekstrakt wprowadza się do emulsji spożywczych typu olej-woda. /10 n/

4 (51) A23P A1 (21) 256559 (22) 85 11 30

(71) Biuro Konstrukcyjno-Technologiczne Zakład Własny Wojewódzkiego Związku Spółdzielni Pracy, Koszalin
(72) Stępkowski Dan

(54) Sposób prasowania bloków waflowych w procesie zmechanizowanego wytwarzania bloków waflowy

(s?) Wynalazek rozwiązuje zagadnienie zwiększenia wydajności technologii prasowania bloków waflowych.

Sposób prasowania bloków waflowych polega na wywieraniu nacisku na blok waflowy przez element prasujący, przy czym blok waflowy pod element prasujący wprowadzany jest przez dwie współbieżnie poruszające się powierzchnie.

Elementem prasującym oddziaływuje się w określonym przedziale czasu, od momentu rozpoczęcia wprowadzania bloku waflowego pod ten element do momentu, gdy cały blok waflowy znajdzie się pod tym elementem, a nacisk elementu prasującego wywierany jest ciągle za pośrednictwem jednej z powierzchni, przy pomocy której blok waflowy jest wprowadzany pod element prasujący. Głowica do prasowania bloków waflowych, wyposażona w element prasujący, usytuowany nad stołem prasującym, charakteryzuje się tym, że pomiędzy taśma /3/ transportera/T/ a elementem prasującym /&/ usytuowana jest taśma /7/ dodatkowego transportera /T/ rozpięta na wale biernym /14/ i wale czynnym /14*/. Wał czynny /14 / poprzez przekładnię /P/ i zwrotnicę /Z/ sprzężony jest z wałem czynnym /2/ transportera /T/. Element prasujący /8/ zawieszony jest na popychaczach /10, 10*/ sprężyście mocowanym w regulatorach /12, 12*/ usytuowanych w głowicy.

/8 zastrzeżeń/

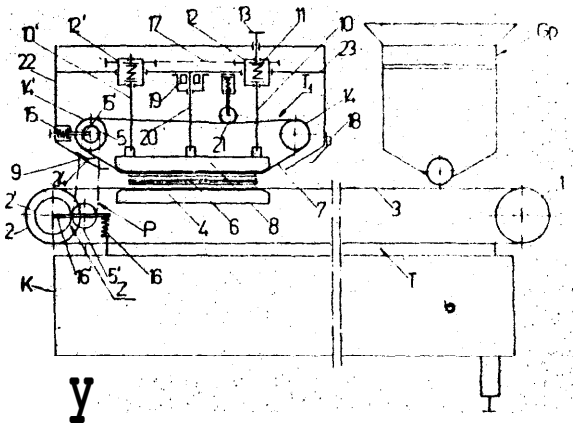

4 (51) A24B A1 (21) 256248 (22) 85 11 12

(71) Centralne Laboratorium Przemysłu Tytoniowego, Kraków

(72) Englert Andrzej, Kuter Edward, Zborowski Jacek, Kasprzak Zbigniew, Szymański Teodor, Hoffman Jerzy, Kupka Zbigniew, Wierzejewski Michał

(54) Sposób obróbki drobnego i/lub odpadowego wsadu tytoniowego dodawanego do liściastych mieszanek tytoniowych przed ich pocięciem na krajankę tytoniową

(57) Wynalazek rozwiązuje zagadnienie opracowania taniego sposobu eliminującego dodatkowe, niekorzystna rozdrobnienie krajanki tytoniowej oraz obniżającego udział pyłu i drobnych włókien w krajance.

Sposób polega no tym, że drobny i/lub odpadowy wsad tytoniowy przed dodaniem go w ilości do 20% wagowych całej mieszaniny do liściastej mieszanki tytoniowej przeznaczonej do pocięcia, syci się wodnym roztworem cukrów i/lub polioli, korzystnie w ilości 3% masy syconego, drobnego 1 odpadowego wsadu tytoniowego. /3 zastrzeżenia/

4(51) A46D A2(21) 250920 (22) 86 04 10

(71) Spółdzielnia Niewidomych, im. majora Edwina Wagnera, Słupsk

(72) Redloch Kazimierz

(54) Pędzel do malowania elewacji

(57) Wynalazek rozwiązuje zagadnienie opracowania pędzla, mającego szczecinę charakteryzującą się dużą przyczepnością z farbą.

Pędzel przeznaczony do malowania elewacji, charakteryzuje się tym, że ma szczecinę składającą się z porozcinanego i rozszczepionego polichlorku winylu. /1 zastrzeżenie/

4(51) A61B A1 (21) 256156 (22) 85 11 08

(75) Kropaczewski Wojciech, Piotrowski Piotr, Warszawa

(54) Miernik ciśnienia tętniczego

(57) Wynalazek rozwiązuje zagadnienie opracowania prostej, zwartej konstrukcji miernika ułatwiającego zarówno dokonywanie pomiaru jak i odczyt wyniku pomiaru, zapewniającego skuteczną szczelność układu pneumatycznego.

W mierniku według wynalazku układ pomiarowy wyposażony jest w mieszek sprężysty /8/ włączony między dwuramienną dźwignię /9/, połączoną z segmentem zębatym /10/, a wylot /7/ rozdzielacza /2/ tworzącego sztywne i trwałe połączenie pompki ręcznej /1/ z zespołem wskazującym. Rozdzielacz /2/ jest połączony poprzez króciec /5/ zamocowany w jego ściance za pomocą przewodu z opaskę uciskową /6/.

/1 zastrzeżenie/

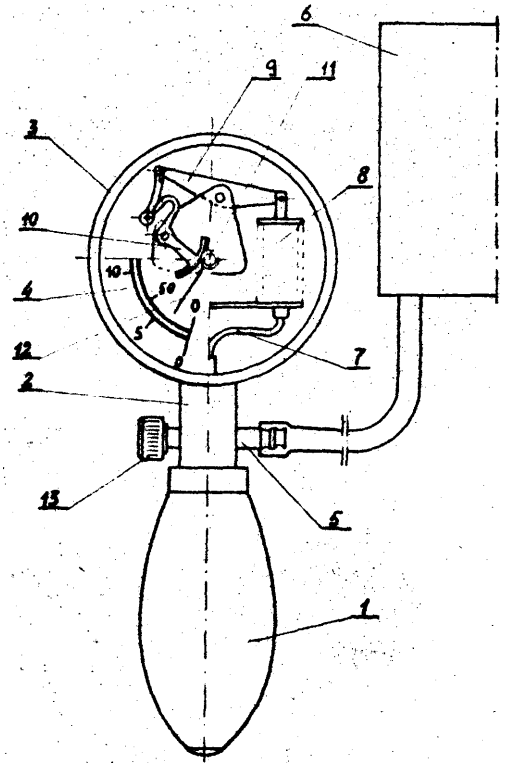

4(51) A61B A1 (21) 256543 (22) 85 11 28

(71) Akademia Medyczna, Poznań

(72) Senger Alfons, Grabski Henryk, Siński Antoni

(54) Zestaw dystrakcyjny do wydłużeń kości długich

(57) Wynalazek rozwiązuje zagadnienie opracowania konstrukcji zestawu dystrakcyjnego umożliwiającego systematyczne i precyzyjne dawkowanie wydłużeń kości i zapewniającego dobrą sta-

bilizacjf odłamów kości względem siebie. Zestaw dystrakcyjny do wydłużeń kości długich składa się z dwóch szyn /9/, na których umieszczone są na przemian tulejki dystansowe /12/ i zaciski /10/ z osadzonymi w nich gwoździami kostnymi /11/. Pomiędzy zaciskami /10/ na szynie /9/ umieszczone są urządzenia dystrakcyjne /8/ składające się z nakrętki i dwóch śrub, z których jedna ma gwint lewoskrętny, a druga gwint prawoskrętny. /2 zastrzeżenia/

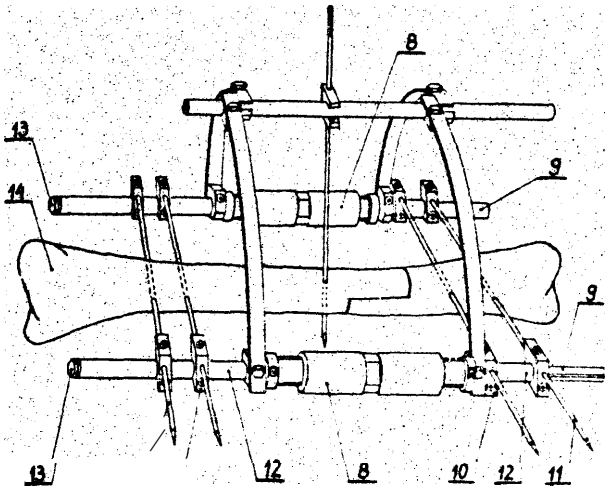

4(51) A61F A61H A1 (21) 256497 (22) 85 11 28

(71) Centrum Zdrowie Dziecka, Warszawa
(72) Czesuch Andrzej

(54) Korektor garbu sercowego

(57) Wynalazek rozwiązuje zagadnienie opracowania prostej konstrukcji korektora garbu sercowego skracającego czas trwania korekcji wady i «niej uciążliwego dla pacjenta.

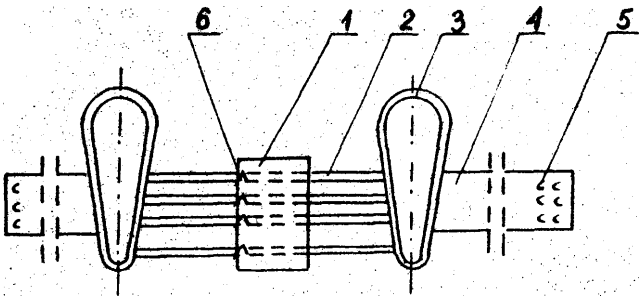

Korektor zawiera uciskowa poduszkę /1/ zamocowaną przesuwnie na elastycznych pasach /2/. Końce elastycznych pasów /2/ połączone sa z dwoma naramiennikami /3/. Do każdego z naramienników /3/ zamocowane sa stabilizacyjne pasy /4/ wyposażone w elementy łaczace /5/. Uciskowa poduszka /1/ ma blokujące ją zaciski /6/ /3 zastrzeżenia/

4 (51) A61H A1 (21) 256088 (22) 85 11 04

(71) Politechnika Gdańska, Gdańsk
(72) Kowalik Ryszard, Postawka Irena

(54) Układ do określania położenia punktów na skórze o obniżonej rezystancji

(57) Wynalazek rozwiązuje zagadnienie opracowania konstrukcji układu eliminującego konieczność każdorazowego jego dostrajania do indywidualnych właściwości badanego pBCjenta oraz eliminującego konieczność jednoczesnej obserwacji pola pomiaru i wskazań optycznych przyrządu pomiarowego.

Układ charakteryzuje się tym, że zespół czujników /1/ jest przyłączony szeregowo poprzez układ dopasowujący /2/ 1 źródło zasilania /3/ do pierwszego wejścia zespołu pojemnościowego /4/, którego pierwsze wyjście poprzez przerzutnik monostabilny /5/ jest przyłaczone do wejścia klucza tranzystorowego /6/, mającego wyjście dołaczone do drugiego z wejść zespołu pojemnościowego /4/. Drugie wyjście tego zespołu dołaczone jest poprzez układ dopasowujący /7/ do przetwornika akustycznego /8/. /1 zastrzeżenie/

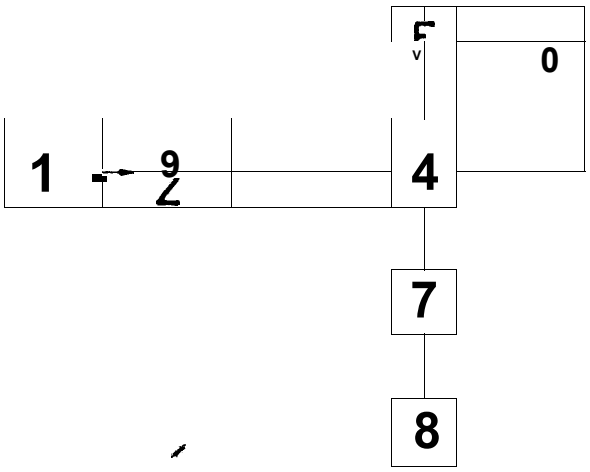

DZIAŁ B

ROŻNE PROCESY PRZEMYSŁOWE ; TRANSPORT

4(51) B01D A1 (21) 256965 (22) 85 12 20

(71) Polska Akademia Nauk, Instytut Katalizy i Fizykochemii Powierzchni, Kraków
(72) Wojciechowski Jarzy

(54) Sposób i urzadzenie do katalitycznego oczyszczania gazów o niskim stężeniu zanieczyszczeń

(57) Wynalazek rozwiązuje zagadnienie opracowania niskoenergetycznego sposobu oczyszczania gazów.

Sposób katalitycznego oczyszczania gazów o niski* stężeniu zanieczyszczeń na drodze katalitycznej destrukcji zanieczyszczeń na złożu katalizatora umieszczonego pomiędzy dwiema warstwami wypełnienia ceramicznego, przy cyklicznych zmianach kierunku przepływu oczyszczonego gazu na odwrotny charakteryzuje się tym, że gazy zanieczyszczone przepuszcza się przez złoże katalizatora nagrzewa się do temperatury inicjowania reakcji za pomocą elektrycznych elementów grzejnych zanurzonych w złożu granulowanego katalizatora, stosowanego w procesach dopalania gazów, przy czym powierzchnia zewnętrzna grzejników elektrycznych pokryta jest warstwę ceramiczną, korzystnie przez impregnację powierzchni wodnym roztworem krzemianu sodu lub potasu, a potem wysuszenie i wyprażenie w temperaturze 400 - 500°C i/lub po schłodzeniu zaimpregnowanie powstałej warstwy ceramicznej wodnym roztworem kwasu chloroplatynowego.

Urządzenie według wynalazku ma kształt cylindra /1/ lub prostopadłościanu podzielonego przegrodami perforowanymi /2/, /3/, /4/, /5/ na dwie komory z wypełnieniem ceramicznym 1 jedną komorę z katalizatorem, umieszczoną pomiędzy komorami z wypełnieniem ceramicznym, przy czym w komorze z katalizatorem jest umieszczony elektryczny element grzejny /6/, którego powierzchnia zewnętrzna pokryta jest warstwa ceramiczna, korzystnie przez impregnację powierzchni wodnym roztworem krzemianu sodu lub potasu, a potem wysuszenie i wyprażenie w temperaturze 400°-500°C i/lub po schłodzeniu zaimpregnowanie powstałej warstwy ceramicznej wodnym roztworem kwasu chloroplatynowego.

/3 zastrzeżenia/

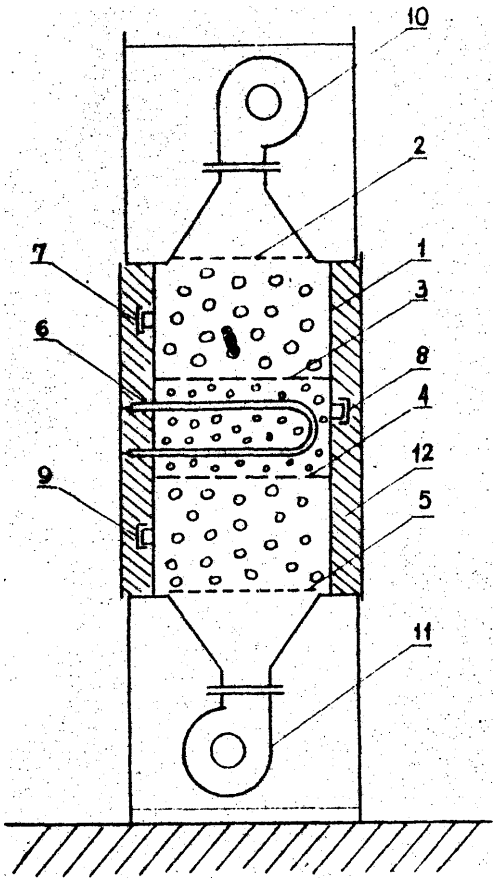

4(51) B01D A1 (21) 257014 (22) 85 12 19

(71) Politechnika Gdańska, Gdańsk
(72) Hupka Jan, Gutkowski Bogdan, Drelich Jarosław

(54) Separator mieszaniny woda-rozpuszczalnik organiczny stosowany w układach ekstrakcyjnych automatycznych

(57) Separator według wynalazku składa się z komory separacyjnej /4/ z króćcami, wzdłuż której umieszczona jest hydrofobowa warstwa filtrująca /9/, dzieląca ją na część górną /4a/ i dolną /4b/. Do króćca wlotowego górnej części komory separacyjnej /4a/ przymocowana jest druga komora /3/ zawierająca filtr koalescencyjny /5/. Objętość komory z filtrem separacyjnym jest 10÷100 razy mniejsza od objętości górnej części komory separacyjnej /4a/. Dolną część komory separacyjnej /4b/ stanowi element w kształcie krążka z kanałami odpływowymi usytuowanymi wzdłuż promieni i na wielu okręgach, posiadającymi spadek ku kanałowi odpływowemu w środku krążka. /2 zastrzeżenia/

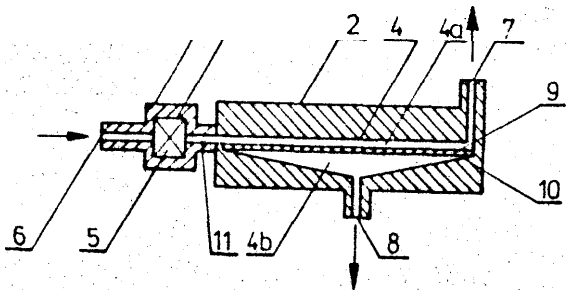

4(51) B03D A1 (21) 262809 (22) 86 12 05

(71) Rybnicko-Jastrzębskie Gwarectwo Węglowe Kopalnia Węgla Kamiennego "Manifest Lipcowy", Jastrzębie
(72) Grzesik Marian, Giemza Henryk, Fajkus Henryk, Wojaczek Zbigniew

(54) Sposób wzbogacania drobnych ziarn urobku węgla kamiennego

(57) Wynalazek rozwiązuje zagadnienie wzbogacania drobnych ziarn węgla kamiennego z nadawy

Ł

flotacyjnej stanowiącej wylew z odmulnika promieniowego wód płuczkowych, przelew z klasyfikacji hydraulicznej wód płuczkowych i inne wody technologiczne.

Zgodnie z wynalazkiem nadawę flotacyjną /N/ poddaje się wymieszaniu i ujednorodnieniu w zbiorniku /1/, a następnie przepompowuje się do urzędzeń klasyfikacji wymiarowej /2/ dla wydzielenia frakcji ziarnowej powyżej 0,3 mm. Wylew koncentratu /K1/ ziarn powyżej 0,3 mm o niskiej zawartości popiołu jest kierowany do urzędzeń odwadniania koncentratu /3/, zaś przelew zawierający frakcję ziarn poniżej 0,3 mm jest kierowany do urządzeń obróbki nadawy flotacyjnej /4/, gdzie jest poddawany fizyko-chemicznej obróbce z odczynnikami flotacyjnymi /F/ i powietrzem /P/, a następnie jest przelewany do urzędzeń wzbogacania flotacyjnego /5/. Koncentrat /K2/ ziarn poniżej 0,3 mm o niskiej zawartości popiołu z urzędzeń wzbogacania flotacyjnego /5/ jest kierowany do urządzeń odwadniania koncentratu /3/ równolegli; z koncentratem /K1/ ziarn powyżej 0,3 mm o małej zawartości popiołu z urzędzeń klasyfikacji wymiarowej hydraulicznej /2/. /2 zastrzeżenia/

4 (51) B06B G01N 1 (21) 256711 (22) 85 12 10

(71) Politechnika Warszawska, Warszawa
(72) Latuszek Antoni, Zawisławski Zygmunt, Zieniuk Jerzy, Litniewski Jerzy

(54) Urządzenie do wytwarzania sprężystych fal powierzchniowych, zwłaszcza na powierzchniach będących w ruchu

(57) Wynalazek rozwiązuje zagadnienie opracowania urządzenia umożliwiającego w prosty sposób wytworzyć sprężysta fale powierzchniowa w Ciele poruszającym się lub będącym w spoczynku.

Urządzenie ma przetwornik /1/ sprężystych fal objętościowych usytuowany na korpusie /3/, w którym ułożyskowana jest kula /4/, lub walec, stykające się z powierzchnię /5/ ciała Stałego. Dolny fragment kuli /4/ lub walca wystaje poza korpus /3/ i może swobodnie toczyć • La po powierzchni /5/. /2 zastrzeżenia/

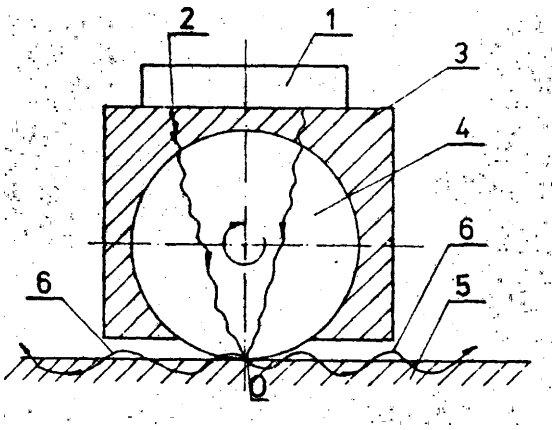

4 (51) B06B G01N A1 (21) 256712 (22) 85 12 10

(71) Politechnika Warszawska, Warszawa
(72) Latuszek Antoni, Zawisławski Zygmunt

(54) Urządzenie do wytwarzania sprężystych fal powierzchniowych

(57) Wynalazek rozwiązuje zagadnienie opracowania prostej konstrukcji urządzenia do wytwarzania sprężystych fal powierzchniowych.

Urządzenie według wynalazku charakteryzuje się tym, że w korpusie /4/ w kształcie czaszy kulistej ułożyskowany jest rdzeń /2/ kulisty, w którego szczelinie /3/ usytuowany jest dopasowany do niej kształtem przetwornik /1/ fali objętościowej w kształcie wycinka czaszy kulistej, którego ognisko znajduje się na obwodzie korpusu w punkcie styku z powierzchnia /6/ ciała stałego. W drugiej wersji urządzenia korpus ma kształt cylindra, w którym ułożyskowany jest rdzeń walcowy, w którego szczelinie umieszczony jest przetwornik w kształcie wycinka cylindra. /4 zastrzeżenia/

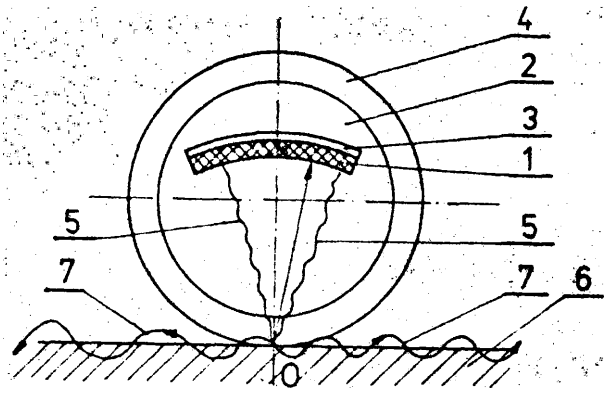

4 (51) B08B A1 (21) 255929 (22) 85 10 25

(71) Lubuska Fabryka Zgrzeblarek Bawełnianych "Polmatex-Falubaz", Zielona Góra
(72) Lipiec Ryszard, Stawkowski Kazimierz, Książkiewicz Zenon

(54) Szczotka do czyszczenia główek pokrywek w zgrzeblarce pokrywkowej

(57) Przedmiotem wynalazku jest szczotka do czyszczenia główek pokrywek i łańcucha napędowego pokrywek w zgrzeblarce pokrywkowej do bawełny i włókien bawełnopodobnych.

Szczotka ma uzębioną tarczę /18/ osadzona na pierścieniu zewnętrznym kulkowego łożyska /10/, którego koszyczek połączony Jest z nieruchomą ustalającą tuleję /15/ mocowaną do

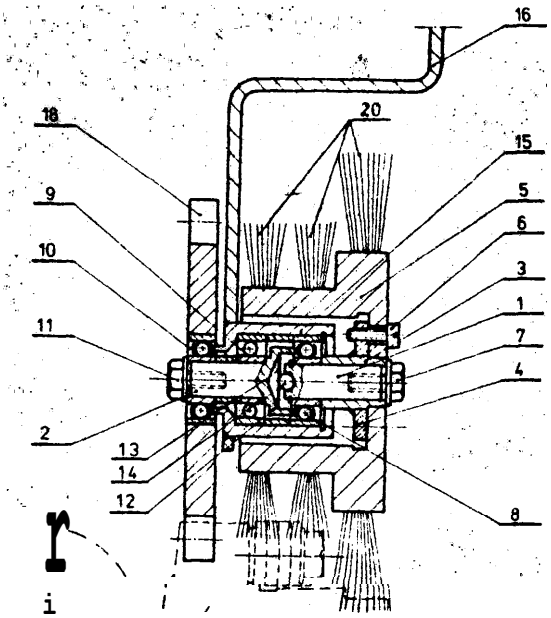

wspornika /16/. W pierścieniu wewnętrznym łożyska /10/ umieszczony jest wałek /2/ połączony z zabierakową tarczą /12/. Zabierakowa tarcza /12/ zazębia się z koszyczkiem kulkowego łożyska /8/, a pierścień zewnętrzny tegoż łożyska /8/ osadzony jest w nieruchomej tulei /15/. W pierścieniu wewnętrznym kulkowego łożyska /8/ znajduje się wałek /1/, na którym osadzony jest korpus /5/ szczotki.

/1 zastrzeżenie/

4 (51) B21B A1 (21) 256854 (22) 85 12 13

(71) Biuro Projektów Przemysłu Hutniczego "BIPROHUT", Gliwice
(72) Kaniewski Walerian, Kęcki Ryszard, Płaszny Ewald

(54) Prostownica pionowa kształtowników, zwłaszcza

(57) Wynalazek rozwiązuje zagadnienie wyeliminowania przestojów i awarii prostownicy, spowodowanych przedostawaniem się zgorzeliny szynowej do korpusów przekładni, łożysk i silników elektrycznych.

Prostownica charakteryzuje się tym, że na łożu /4/ na osi /5/ umieszczony jest obrotowo korpus /1/ z rolkami prostującymi /2/, usytuowanymi u dołu tego korpusu /1/, przy czym korpus /1/ z jednej strony połączony jest wahliwie z tłoczyskiem cylindra hydraulicznego /6/ wywrotu prostownicy, zamocowanego wahliwie do dźwigni /9/ osadzonej wahliwie na czopie /13/ łoża /4/, zaś z drugiej strony korpus /1/ połączony jest wahliwie z tłoczyskiem cylindra hydraulicznego /7/ wyważania prostownicy, który końcem korpusu zamocowany jest wahliwie do łoża /4/, a oba cylindry hydrauliczne /6 i 7/ sprzężone są hydraulicznie ze sobą. Ponadto pod łożem /4/ znajduje się zsyp /10/.

/3 zastrzeżenia/

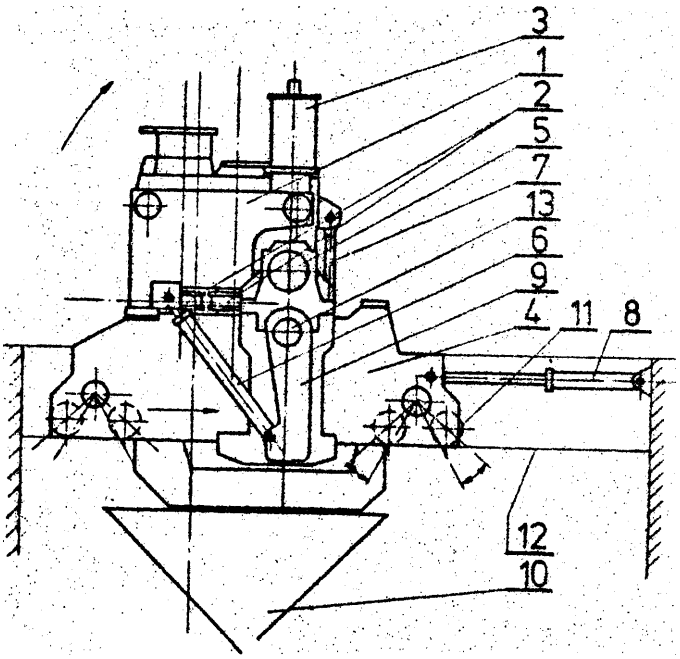

4 (51) B21C A1 (21) 256891 85 12 18

(71) Politechnika Śląska im. W. Pstrowskiego, Gliwice
(72) Grosman Franciszek, Hałaczek Dariusz

(54) Sposób wytwarzania cienkich drutów i włókien mono- i bimetalicznych z materiałów trudnoodkształcalnych o małym stopniu umocnienia

(57) Sposób wytwarzania cienkich drutów i włókien mono- i bimetalicznych według wynalazku polega na tym, że na powierzchnię zewnętrzną pręta będącego w stanie umocnienia $\varphi = 0 - 1,5$ z materiału trudnoodkształcalnego nakłada się warstwę z materiału plastycznego będącego również w stanie umocnienia $\varphi = 0 - 1,5$, którego udział na przekroju bimetalicznego pręta wynosi 10 - 80%, poddaje się procesowi ciągnienia w kilkudziesięciu kolejnych przejściach do osiągnięcia żądanego poziomu odkształcenia, stosując w każdym przejściu gniot ty 10 - 35% i prędkość ciągnienia 0,05 - 1,5 m/s.

/1 zastrzeżenie/

4 (51) B21D B23D A1 (21) 256131 (22) 85 11 05

(71) Kombinat Przemysłu Narzędziowego "Vis", Fabryka Pił i Narzędzi "Napienica", Bielsko-Biała
(72) Lindowski Piotr

(54) Dociskacz materiału do tłoczników wykrojników, zwłaszcza urządzeń pił tarczowych

(57) Wynalazek rozwiązuje zagadnienie opr go niezależnie od narzędzia, zapewnia je y tym samym ograniczenia wynikające su.

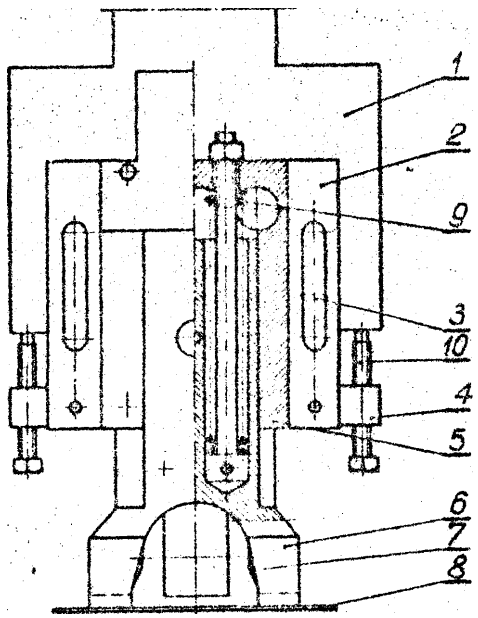

Dociskacz materiału według wynalazku ma kształt ruchomej stopy /G/ zakończonej palcami dociskowymi /7/ i zamocowany jest bezpośrednio do suwaka prasy /1/ poprzez płytę prowadzącą /2/ stanowiącą korpus dociskacza. Listwy oporowe /4/ ze śrubami ustawczymi /10/ umożliwiają ustawienie wielkości wyprzedzenia dociskacza w stosunku do stempla. Sprężyny /9/ służą do regulacji siły nacisku na materiał

/1 tr

4 (51) B21F

(7) Zabr: Fan v! a Maszyn

(72) Elżb'
Dz u aw, f r dz i Evgen.usz,
szczęsny Adolf,
m lla Otton

(54) Spo

(57) Wyn: [a: r v zu e zag on enie w twa-
rzania x . . a z pr k . . tawych
metoda v ia w ranot ron n 0 2 rzewa-
nia [> zgr r r , ><>cy i prostej ons-

Sposób f, m «1 ej szczelinowych z
kez c cego n jego tronnym
b (pr tó w h

pycię i t o r to w r ł a 1.
/25/ z a» » p r r 1 /3 5/ za
pomoc, dw h r k w' el tro t /7, 8/ u re-

s a r , 1 1/. r zew r 1 do wyt-
r u/ ' pr zasz-
ac r r
r czy r r r
o tro' m r tor m

4 a r żania/ i

15 i 5 1 2

/ i /

8
11
13
10
12
14
19 i
j
4 i

4 (51) B22C A1 (21) 257001 (22 * 19

(71) Akademia Gurn czo-Hutnicza im.

1 Dominik, Schroeder

af r rmierska

J g opracowa-
nia masy form r rskiej samoutwardzalnej, która
wykazuje zmniejszoną prędkość sedymentacji o
powstały sedyment ma luźną strukturę. Masa
formierska samoutwardzalna składająca się ze
stałego materiału mineralnego, zhydrolizowa-
nego krzemianu sodu lub kolo dalnego rostworu
kwasu krzemowego i utwardzacza charakteryzuje
się tym, że zawiera substancje powierz
czynne typu kationowego i/lub niejonowego w
ilości 0,2 - 2,0% wagowych w stosunku do
ka ciekłego. /3 zastrz

4 (51) B23C (22) b5

(71) Fabryka Kot łów "Safako",

Pr ' świat Antoni, Grabańczyk Wiktor,
Makuch Jerzy

r r 1 10 w r k

płaszcz
krz lir. w r pod
lub

st ± ia wynalazku polega no tym, że
/1/ w wany na stole obrotowym /2/
wiertarko-frez r « a o ' ac się skokowo o kąt,
którego liniow wielkość na średnicy zewnętrz-
nej króci /1/ jest m ejsza od długości / i /
płytki ul ra r r r , /4/ freza /3/, i
frez /3/ w pierw zej fazie obróbki /1/
tiltkic się w ' ' przejściach ns
równą nadd ti ow b/ materiału, a następnie po
k zoym kr i ny r r o r / obrocie króćca / i /

J
wej /Y/ i o , r r = /3/.
F t o r i w czyny k yv.

charakteryzu
/4/ r ua r r r > Z , a ich
krawędź o r i < ro tedd < to ooi obrot
frezą /3/, r r r r r jest w ęl szi od
(w jkrotnej wie r r inedd r ac i tlw /
czoł kr ćca /1/.

j

5

i t 1

Fig.1

X

Fig.2

4 (51) B23C A1 (21) 256931 (22) 85 12 19

(71) Zakłady . lei trote hniki Motoryzacyjnej

(72) Włodarek Andrzej, Kołcz

zwłaszcza do frezowania kanałka pod
wpust czółenkowy.
Frezarka składająca się z zespołu
nika /6, 7; 8, 9» AA/ zespołu podajnika /4/,
oraz zespołu posuwu /1, 2/ ze i

15, 16, 17, charakteryzuje się tyro, *te* na korpusie /3/ zamocowany jest siłownik /1/ połączony poprzez tłoczysko lewe z dławikiem hydraulicznym /2/, którego tłoczysko prawe połączone jest z podajnikiem pneumatycznym /4/, /2 zastrzeżenia/

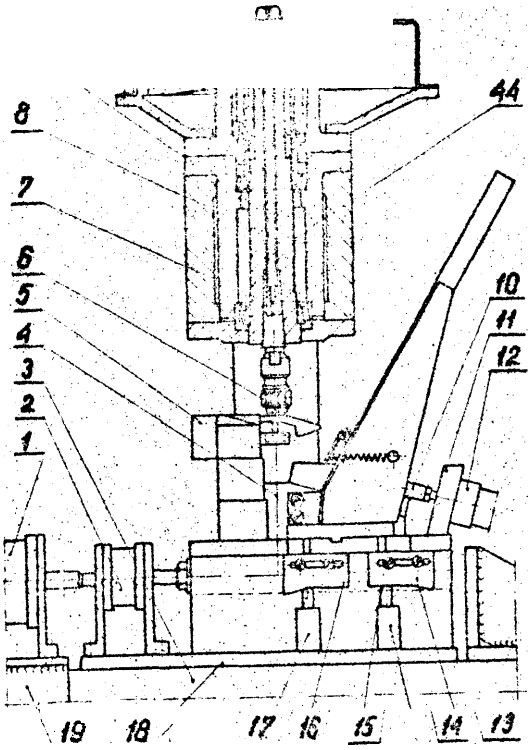

4 (51) B23K A1 (21) 254267 (22) 86 07 01

(71) Politechnika Śląska im. W. Pstrowskiego,

(72) Węgrzyn Jan, Mazur Marceli., Mazur Wojciech

(54) Pręt otulony do napawania acetylenowo-tlenowego

(57) Wynalazek rozwiązuje zagadnienie opracowania prętów otulonych dających napoiny o większym udziale objętościowym ziaren węglika wolframu w osnowie i o większej odporności na ścieranie.

Pręt otulony złożony z rdzenia wykonanego ze stali niskowęglowej i otuliny, charakteryzuje się tym, że otulina zawiera 40-70% węglika wolframu, 20-40% proszków metalicznych zawierających ponad 60% niklu lub miedzi lub żelaza oraz 2-10% związków fluoru. /16 zastrzeżeń/

4 (51) B23K A1 (21) 256896 (22) 85 12 18

(71) Wyższa Szkoła Pedagogiczna im. Powstańców Śląskich, Opole

(72) Sudoł Marek, Wacławek Witold, Rabczuk Alfred, Kałwa Wacław, Piskorski Sławomir, Wróblewsk Wiesław, Matczyński Marek

(54) środek przeciwprzyczepny dla spawalnictwa

(37) Wynalazek rozwiązuje zagadnienie opracowanie środka przeciwprzyczepnego dla spawalnictwa, w postaci pasty, która zapobiega wtapianiu się odprysków stopiwa i żużla do głowic automatów spawalniczych, jak również w spoiny i jej okolice, w procesie spawania łukowego elementów stalowych elektrodami topliwymi - otulonymi. Środek przeciwprzyczepny dla spawalnictwa według wynalazku zawiera 20÷70 części wagowych oleju rzepakowego i/lub sojowego, 10÷50 części wagowych mydła potasowego i/lub sodowego kwasów tłuszczowych pochodzenia roślinnego oraz 10÷40 części wagowych wody. /2 zastrzeżenia/

4 (51) B24B A1 (21) 256120 (22) 85 11 05

(71) Fabryka Łożysk Tocznych, Kraśnik

(72) Dudek Dan, Piekarski Janusz, Lendzion Stanisław, Borowski Lucjan

(54) do profilowego obciągania

(57) Wynalazek rozwiązuje zagadnienie opracowania sztywnej konstrukcji urządzenia nie wymagającego dodatkowego mocowania do suportu umożliwiającego kompensację zużycia ściernicy oraz zwiększającego dokładność obciągania ściernicy». Urządzenie do profilowego obciągania ściernicy przy szlifowaniu powierzchni wewnętrznych, a szczególnie bieżni wypukłych pierścieni zewnętrznych łożysk tocznych stożkowych i walcowych, zawiera wrzeciono przesuwne /3/, w którym przesuwnie zamocowany jest trzpień /1/ z oprawką diamentu. Wrzeciono /3/ zakończone jest kołnierzem z obudową /10/, wewnątrz której znajduje się raachánizífi przesuwania trzpienia /1/. Wrzeciono /3/ prowadzone jest w prowadnicy tocznej, cylindrycznej /2/ oraz dociskane sprężynami śrubowymi /4/ poprzez palec /7/ do tarczy /9/ ze stałym lub regulowanym mimośrodem. /3 zastrzeżenia/

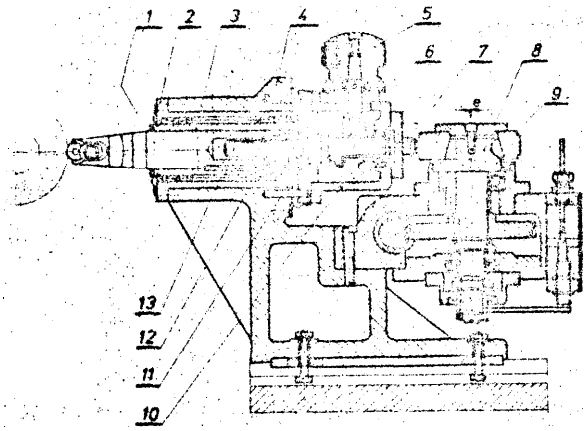

4 (51) B24B A1 (21) 256121 (22) 85 11 05

(71) Fabryka Łożysk Tocznych, Kraśnik

(72) Lendzion Stanisław, Dudek Jan, Borowski Lucjan, Piekarski Janusz

(54) Wrzeciennik szlifierski, zwłaszcza do szlifowania wewnętrznych powierzchni

(57) Wynalazek rozwiązuje zagadnienie opracowania konstrukcji nadającej się do stosowania zarówno w szlifierkach do szlifowania otworów w pierścieniach wewnętrznych jak również w szlifierkach do szlifowania bieżni pojedyńczej i podwójnej w pierścieniach zewnętrznych łożysk tocznych,

Wrzeciennik składa się z korpusu wrzeciennika, wrzeciona szlifierskiego, suportu górnego, cylindra przesuwu). oscylatora, przy czym zderzaki /17/ i /21/ ustalające położenie tarczy szlifierskiej względem przedmiotu obrabianego umieszczone są w cylindrze przesuwu /7/ i cy-

lindrze przeskoku /20/ w osi tarczy szlifierskiej. Zderzaki /17/i /21/ przemieszczane są przy pomocy przekładni ślimakowych /18/ i /22/.
/1 zastrzeżenie/

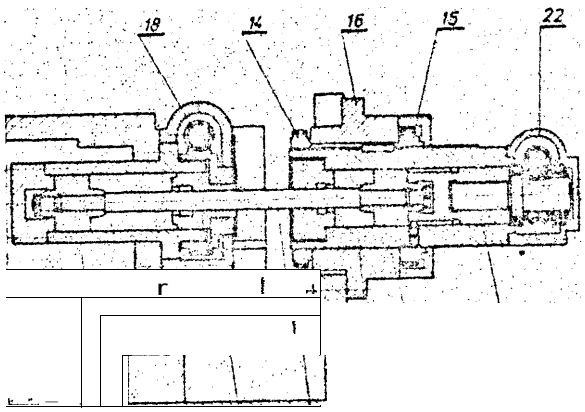

7 17 18 ,2019 2

4(51) B24B A1(21) 256432 (22) 85 11 22
F02B

Bytomsko-Rudzkie Gwarectwo Wę
Bytomsko-Rudzkie Zakłady Napr
Przemysłu węglowego, Bytom
(72) Gawron Henryk

(54) Sposób docierania płaszczyzn płytek i gniazd zaworowych i urządzenie do stosowania tego sposobu.

agadnienie wyeli-
kształtu docieranych powierzchni wynikających z nierównomiernego zużywania się narzędzia docierającego.
Sposób według wynalazku polega na docieraniu płaszczyzn gniazd i płytek zaworowych poprzez wprawianie je w ruch obrotowo-posuwisty, przy czym kierunek ruchu obrotowego ulega cyklicznym zmianom. Urządzenie według wynalazku ma osłonę /4/, na której za pomocą sworzni /3/ osadzone są ramiona /2/ z uchylnymi krzywkami /1/. /3 zastrzeżenia/

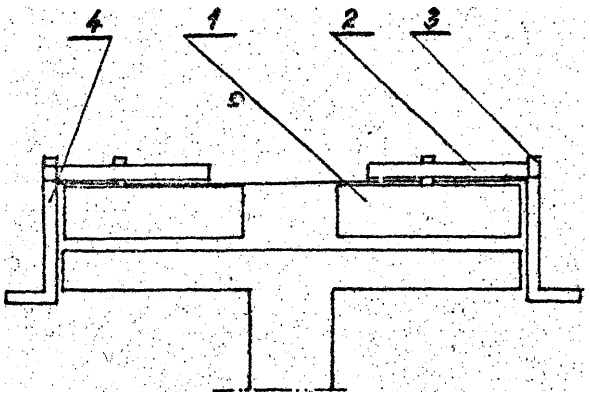

4(51) B24B A1(21) 256820 (22) 85 12 13

(71) Cukrownie Bydgoskie, Inowrocław
(72) Matuszak Włodzimierz, Słoniecki Ryszard, Małkowski Andrzej, Derewianko Mikołaj, Podgórzak Andrzej

{54} Sposób oraz urządzenie dyfuzyjnych

(57) Wynalazek rozwiązuje zagadnienie nia czasu ostrzenia nozy oraz zapewnienia płynnej regulacji siły docisku noża do narzędzi.
Öro ob polegana tym, że wszystkie riis/ i nozy dyfuzyjnych ostrzy się jednocześnie zespilników realizowany jest za pomocą układu

inikow krążkowych /a/ zamocowany no ttspc' kowanej osi /2/ połączonej z mechanizmem napędowym za pośrednictwem sprzęgła /5/ i przekładni zębatej /6/. Uchwyt noża jest wyposażony w układ docisku pneumatycznego /9/.
/3 zastrzeżenia/

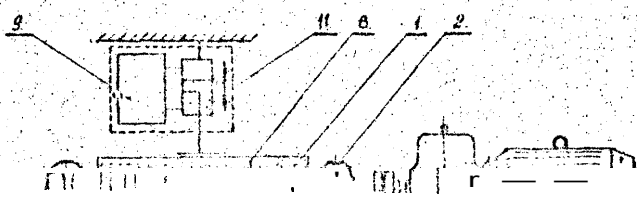

4 (51} A? (21) 262931 (22) 85 12 10
B27B

-Produ' f yjne

(72)

(57) Wynalazek rozwi agadnienie polepszenia skuteczności izola
y
Wibroizolator, składający się z gwintowanego sworznia, gwintowanej tulei 1 elementu izolującego, charakteryzuje się tym, że element izolujący stanowi gumowy cylinder /1/ w którym zamknięte jest medium lepko-sprężyste /4/. Medium lepko-sprężyste /4/ stanowi ciecz lub masa plastyczna. /3 z

2

4 (51 10 (22) 85 11 30

(71) Gwarectwo [illegible] 'POLMAG" w [illegible] Zamec

Obudw [illegible] "FA, OS",

(72) Kucharski Franciszek, Rochnia Jerzy

(5) [illegible] konstrukcyjnych obudów

[illegible] montażu elementów konstrukcyjnych, [illegible] górnych [illegible]

Stanowisko montażu ma płytę nośną, wy[illegible] ziomym siłownikiem

[illegible] pionowy po[illegible] belką /G/.

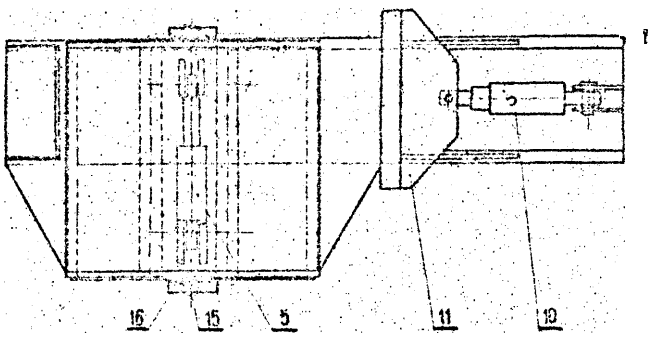

4 (51) B2 UJ (21) 25 (22) 8 12 12

Centrala [illegible]

Edward, Piotrowski Marian, Olech

cięcia siatki tkanej niklowej

(57) Wynalazek rozwiązuje zagadnienia zapewnienia w miejscu cięcia trwałego związania [illegible] ki tkanej niklowej pogadanym, /o pr[illegible] tworzy o sztuczne [illegible] go [illegible] strukturę siatki, tworząc [illegible] o odpowiedniej szerokości. Po nałożeniu tworzywa ucina się potrzebny pasek siatki. /3

4 (51) B29C A1 (21) 256211 (22) 85 11 04

(71) Kopalnia Węgla Kamiennego "Powstańców Śląskich", Bytom

Norbert, Sady Oar», Kafka Roman, Franciszek

(54) Hydrauliczna prasa wulkanizacyjna taśmy

(57) Wynalazek rozwiązuje zagadnienie opracowania prostej konstrukcji prasy zapewniającej równomierny rozkład docisku na całej powierzchni płyt grzewczych do taśmy przenośnikowej, utrzymanie jednakowego i stałego ciśnienia w siłownikach hydraulicznych oraz uzyskani« możliwie najdłuższego odcinka połączenia końców taśmy.

Hydrauliczna prasa według wynalazku wykonana jest w kształcie [illegible] ramy /1/ i /2/ pionowo [illegible] na sta[illegible] pod kątem względem krawędzi podstawy /3/ dolnej grzewczej płyty. O[illegible] belek /6/ ramy /1/ i /2/ z [illegible] są hydrauliczne siłowniki /3/. [illegible] hydraulicznych siłowników /8/ [illegible] mocowane są [illegible] cikowe płyty /1/ [illegible] ka da docisk[illegible] płyta /9/ zam[illegible] jest jednocześnie do [illegible] hydrauliczny[illegible] siłowników /8/, z których [illegible] jest z jedne[illegible] ramy /1/ i /2/. Do dwu [illegible] bocznych, docisk[illegible] płyt /9/ podwieszona jest górna, grzewcza płyta /10/.

/5 zastrzeżeń/

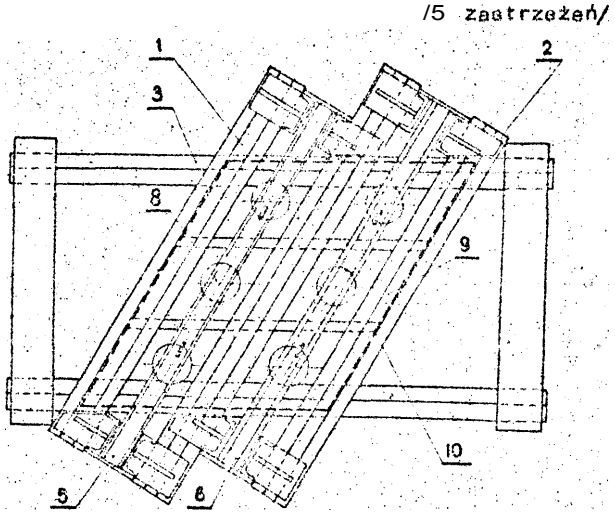

(22) 86 07 17

[illegible] Toruń

(72) Mari[illegible]

[illegible] do [illegible]

(57) Wynalazek rozwiązuje zagadnienie zwiększenia skuteczności prz[illegible] nadmiaru ciepła ze strefy sprężaj co-d[illegible] kierunku strefy zasilającej

Ślimak /1/ ma [illegible] nieprzelotowy otwór o stopniowanej średnicy, w otworze tym umieszczony jest »u dzi[illegible]ny, dzielony pręt składający się z czterech odcinków /2/, /3/, /A/ i /5/ przylegających do siebie powierzchniami czołowymi. Każdy z tych odcinków ma wcięcie o głębokości wynoszącej 1,1 promienia danego odcinka pręta. /3

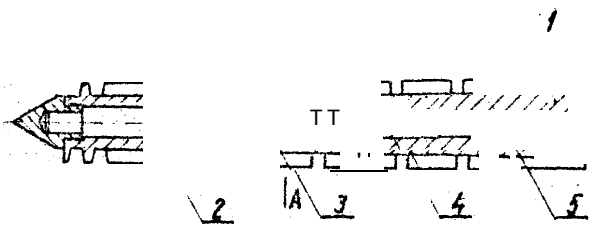

4 (51) 8290 A1 (21) 256463 (22) 85 11 25

(71) Zakłady Naprawcze Mechanizacji Rolnictwa,

(72) Wieliczko Henryk

(54) Sposób wytwarzania tulei metalowo-gumowych oraz przyrząd do wytwarzania tulei metalowo-

(57) Wynalazek rozwiązuje zagadnienie opracowania wydajnego sposobu wytwarzania tulei metalowo-gumowych o wysokiej jakości.

W sposobie według wynalazku uplastyczniona termicznie w wytłaczarce mieszankę gumową wtłacza się do szczeliny utworzonej z koncentrycznie umieszczonych metalowych tulei, a następnie obcina się wlew i nadlew i wulkanizuje się. Przyrząd ma gniazdo utworzone przez korpus głowiczki /4/ i wypychacz /6/. Na drugim końcu wypychacza /6/ umieszczona Jest sprężyna /8/ opierająca się o nakrętkę z gniazdem /10/, w którym zamocowana jest kulka /11/. Kulka /11/ współpracuje z ukośnym obwodowym ścięciem ramienia oporowo - ślizgowego /7/. Korpus głowiczki /4/ zamocowany jest w tarczy mocującej /5/.

/2 zastrzeżenia/

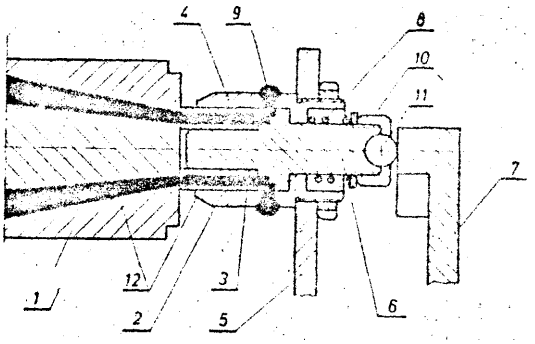

4(51) B60K A2 262617 (22) 96 11 27

(71) Fabryka Samochodów Osobowych "Polmo", Warszawa

(72) Świętosławska Małgorzata, Kłosowski - Henryk, Ziółkowski Durzy

(54) Dźwignia zmiany biegów, zwłaszcza do samochodowej skrzyni biegów

(57) Wynalazek rozwiązuje zagadnienie opracowania konstrukcji dźwigni umożliwiającej elastyczna osadzenie i ustalenie osiowe dźwigni zewnętrznej względem dźwigni wewnętrznej.

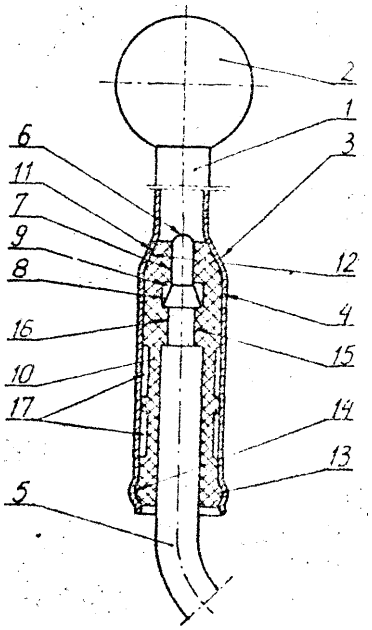

Dźwignia według wynalazku charakteryzuje się tym, że dźwignia zewnętrzna /1/ jest połączona z dźwignią wewnętrzna /5/ poprzez elestyczną tuleję /10/, mającą pierścień ustalający, zewnętrzny /13/, osadzony w wyobleniu /14/ końcówki dźwigni zewnętrznej /1/ oraz pierścień ustalający, wewnętrzny /15/, osadzony w podcięciu /16/ dźwigni wewnętrznej /5/. /3

4(51) S61L A2 fei) 261000 (22) 86 08 OB

(71) Wyższa Szkoła Inżynierska im. K. Pułaskiego, Radom

(72) Bartczak Marek

(54) Układ kontroli rozprucia zwrotnicy na na górkach rozrządowych

(57) Wynalazek rozwiązuje zagadnienie opracowania układu sterowanego, wspólny» dla wszystkich zwrotnic, przyciskiem kasowania sygnalizacji rozprucia zwrotnicy.,

Układ według wynalazku jest zbudowany z przekaźnika remanencyjnego /Ko/, do obwodu wzbudzenia którego są włączone szeregowo zestyk zwiemy przekaźnika kontroli zajęcia odcinka zwrotnicowego /IZ/, zestyki zwierne przekaźników kontroli położenia zwrotnicy /Kn+/ i /Kn-/ i zestyki rozwierne powtarzacky przycisków zwrotnicowych (Pp+) i (Pp-), a do obwodu odwzbudzenia - jego zestyk zwierny, zestyk przycisku kasowania sygnalizacji rozprucia zwrotnicy i połączone równolegle zestyki przycisków zwrotnicowych /+/ i /-/.

/1 zastrzeżenie/

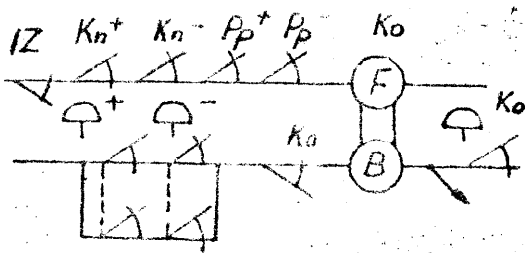

4(51) B65G A1 (21) 256153 (22) 65 11 08

(71) Kombinat Kamienia Budowlanego "KAMBUD", Kraków

(72) Banyś Kazimierz, Pastuszko Marian

(54) Sposób mechanizacji załadunku i transportu bloków skalnych i urządzenie do stosowania tego sposobu

(57) Wynalazek rozwiązuje zagadnienie opracowania konstrukcji urządzenia do mechanicznego załadunku j transportu bloków skalnych.

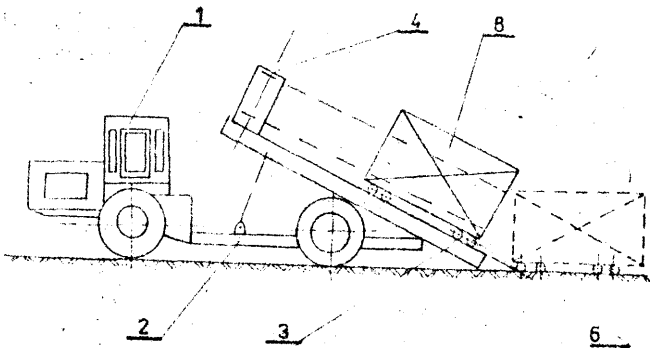

ęd według wynalazku okłada się z zaapołu kabiny /1/ z układem napędu, ramy nośnej /2/, skrzyni ładunkowej /3/, wywrotnej do tyłu, wciągarek linowych /4/ oraz odpowiednich rolek /6/ lub kółek prowadzących, poruszających się po szynach /prowadnicach/ na skrzyni /3/ /2 zastrzeżenia/

DZIAŁ C
CHEMIA I METALURGIA

4(51) C01B A1(21) 259298 (22) 86 04 30

730) 85 05 02 - DE - P 35 15709.7
(71) Union Rheinische Braunkohlen Kraftstoff AG, Wesseling, OE

(54) Sposób oczyszczania ciekłej siarki

(57) Zagadnieniem podlegającym rozwiązaniu Jest usprawnienie technologii procesu.

Sposób według wynalazku, w którym proces prowadzi się w temperaturze, w której siarka Jest przynajmniej częściowo ciekła aż do temperatury 400°C i pod ciśnienie» między ciśnieniem normalnym albo niewielkim podciśnieniem aż do ciśnienia krytycznego wody, charakteryzuje się tym, że stosuje się wodę zawierającą amoniak i/albo aminy i/albo związki amonowe i/albo hydrazynę w ilości 1 ppm do 20% wagowych, a Czas kontaktu między faza siarki i wody wynosi 1 sekundę do 3 godzin. /10 zastrzeżeń/

4 (51) C02F A1 (21) 262549 (22) 86 11 24

(71) Instytut Mechaniki Precyzyjnej, Warszawa
(72) Wasiak Ryszard, Lenik Jerzy, Węgrzyn Wojciech« Kieszkowski Marek, Kozłowski Andrzej

(54) Sposób obróbki wody ozonem w zamkniętych obiegach wodnych, szczególnie w basenach kąpielowych

(57) Zagadnieniem podlegającym rozwiązaniu jest opracowania ekonomicznego sposobu obróbki wody ozonem,

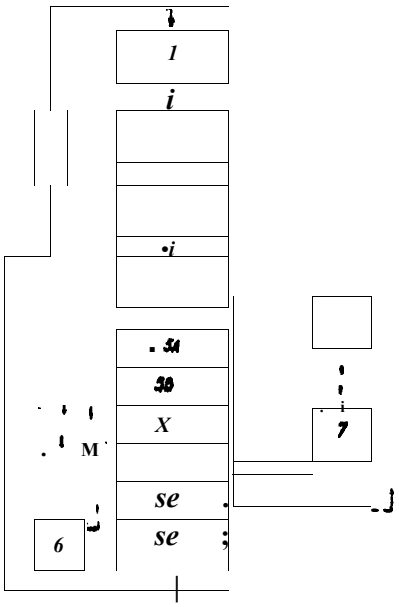

Sposób obróbki wody ozonem w zamkniętych obiegach wodnych, szczególnie w basenach kąpielowych, polegający na pobieraniu wody z basenu poprzez strefę filtracji zgrubnej, strefę pompowani»« strefę filtracji dokładnej, strefę ozonowania, do której doprowadzony Jest ozon ze strefy wytwarzania ozonu« strefę dochlorowania i na zawracaniu wody do basenu, charakteryzuje się tym, że uzdatnianą wodę poddaje się kolejno przepływowi przez strefę ozonowania /5/ podzieloną na podstrefy: podstrefę zasysania /5A/, podstrefę pierwszego ozonowania wstępnego /5B/, podstrefę drugiego ozonowania wstępnego /5C/, podstrefę ozonowania właściwego /5D/, podstrefę desorbcji ozonu /5E/, podstrefę destrukcji ozonu pozostałego /5F/, a fazę gazową zawierająca ozon wytwarzany w strefie wytwarzania ozonu /7/ podaje się najpierw do podstrefy ozonowania właściwego /5D/, następnie kolejno do strefy zasysania /5A/, strefy pierwszego ozonowania wstępnego /5B/, strefy drugiego ozonowania wstępnego /5C/, następnie poprzez strefę destrukcji /6/ do atmosfery, zaś do podstrefy desorbcji ozonu /5E/ podaje się powietrze ze strefy sprężonego powietrza /8/, a po przejściu podstrefy /5E/ podaje się je do podstrefy zasysania /5A/, przy czym w pierwszej części podstrefy /5F/ podaje się również powietrze ze strefy sprężonego powietrza /8/ z natężeniem większym niż w podstrefie /5E/. /6 zastrzeżeń/

4(51) C04B A1(21) 255885 (22) 85 10 21

(71) Politechnika Śląska im. W. Petrowskiego, Gliwice; Kombinat Budownictwa Ogólnego "ROW", Rybnik
(72) Leśniak Stanisław, Bochenek Kazimierz, Wenckowski Marian, Motyczka Antoni, Wyra Szczepan. Robakowski Marian

(54) Sposób ustalania składu mieszanki lekkiego zwartego piaskobetonu elporytowego

(57) Sposób ustalania składu mieszanki zwartego piaskobetonu elporytowego uwzględniający parametry technologiczne, takie jak konsystencję i urabialność mieszanki betonowej oraz oczekiwaną wytrzymałość stwardniałego betonu, polega na tym, że dla oczekiwanej wytrzymałości ustala się stosunek ilości cementu do ilości wody według wyznaczonej zależności $R_{28} = f(\frac{c}{w})$, gdzie R_{28} - wytrzymałość normowa betonu, c- ilość cementu w kg, w- ilość wody w kg, a następnie wykonuje się zaczyn cementowy o wyliczonym stosunku $\frac{c}{w}$ i miesza z taką ilością elporytu, aby uzyskać mieszankę betonową o żądanej konsystencji, po czym z uzyskanej objętości próbnego zarobu oblicza się proporcja elporytu, cementu i wody. /1 zastrzeżenie/

C04B E04B A2 (21) 260242 (22) 86 06 24

(71) Instytut Budownictwa, Mechanizacji i Elektryfikacji Rolnictwa, Warszawa
(72) Zehner Ryszard, Osmański Jan, Witebski

(54) Sposób i urządzenie do wytwarzania izolacji termicznej ze słomy, zwłaszcza rzepakowej lub odpadów lniarskich

(57) Wynalazek rozwiązuje zagadnienie umożliwienia zeratalenia słomy w płyty izolacji termicznej bez podgrzewania surowca za pomocą szkła wodnego.

W sposobie według wynalazku słomę zabezpiecza się przed agresją biologiczną przesączając ją środkiem grzybobójczym, szkło wodne rozcieńcza się woda dodając środki zwiększające wodoodporność, po czym słomę zanurza się w pojemnikach z przygotowanym uprzednio szkłem wodnym na czas 3-5 minut, wyciąga się słomę na sito nad pojemnikiem w celu ocieknięcia w czasie 20-30 minut, napełnia się formy bateryjne, ubija się słomę, a po 1,5-2 godzinach formy rozkłada się i po wyschnięciu w czasie 24-48 godzin płyty są gotowe do transportu. Urządzenie ma korzystnie kształt niepełnej, usztywnionej skrzyni w postaci litery C, składającej się z płyty podłogowej /1/, z dwóch płyt czołowych /2/ oraz ewentualnie z dwóch płyt bocznych /5/ i przekładek /4/.

/2 zastrzeżenia/

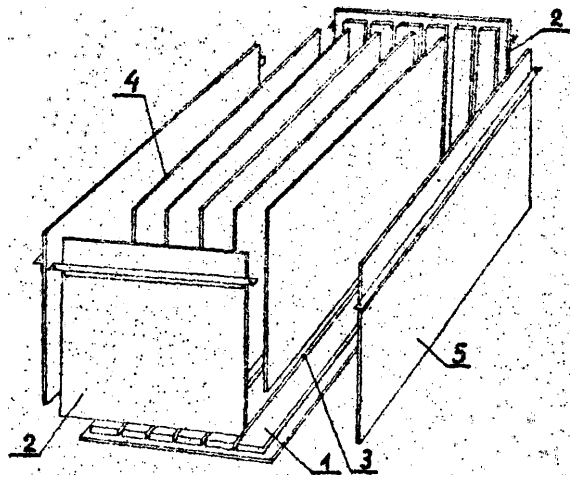

C04B A1 (21) 260517 (22) 86 07 08

(71) Instytut Szkła i Ceramiki, Warszawa
(72) Gościcki Tomasz, Kycia Henryk, Chmielewski Wojciech, Wiech Edmund

(54) ceramiczna, zwłaszcza do produkcji

(57) Celem wynalazku jest uzyskanie płytek okładzinowych o wyższej wytrzymałości mechanicznej.

Masa według wynalazku składa się z surowców, wyrażonych w % wagowych: mułek chalcedonitowy - 10-60, jako topniki: stłuczka szklana, bazalt, porfir, skalenie, związki węglanowe, żużel oraz odpady alkaliczne - 0-25, jako materiał schudzający: złom własny palony lub różnego typu palonki ceramiczne - 0-25, oraz gliny kamionkowe i/lub ogniotrwałe - 5-40.

/1 zastrzeże

4(55) C07C A1 U1) 255026 (22) 85 08 16

(71) Politechnika Warszawska, Warszawa
(72) Brzozowski Zbigniew, Mizerski Tadeusz

(54) Sposób wytwarzania nowych chlorosulfonowych pochodnych bisalkoksyfenylowych

(57) Wynalazek rozwiązuje zagadnienie wytwarzania związków stosowanych do wytwarzania tworzyw sztucznych, zwłaszcza ognioodpornych.

Sposób wytwarzania nowych chlorosulfonowych pochodnych bisalkoksyfenylowych o wzorze ogólnym i, w którym R oznacza ugrupowanie $C=CCl_2$ lub $CH-CCl_3$, R_1 oznacza alkil o 1-5 atomach węgla, a X oznacza chlorowiec lub alkil lub alkoksyl, polega na tym, że odpowiednie pochodne bisalkoksyfenylowe poddaje się bezpośredniej reakcji chlorosulfonowania w temperaturze 10-30°C za pomocą kwasu chlorosulfonowego.

/3 zastrzeżenia/

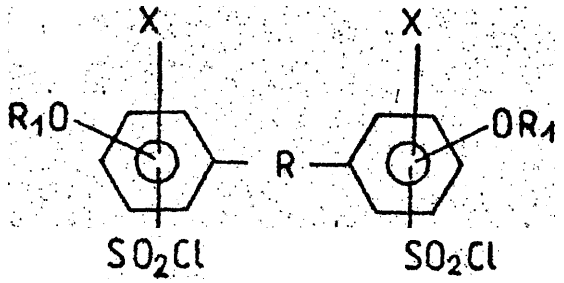

4(51) C07C A1(21) 256914 (22) 85 12

(71) Zakłady Azotowe im. F. Dzierżyńskiego,
(72) Maciejczyk Stanisław, Kłaznia Andrzej, Makal Konstanty, Szparski Józef, Żyliński Marek, Jagiełło Tadeusz, Wai.6. Jan

(54) Sposób uwodornienia benzenu do cykloheksanu

(57) Wynalazek rozwiązuje zagadnienie otrzymywania cykloheksanu o dużej czystości, przez uwodornianie benzenu w dwóch lub więcej stopniach reakcyjnych, bez międzystopniowego wykraplania produktów.

Sposób według wynalazku polega na tym, że mieszaninę par benzenu lub benzenu i cykloheksanu oraz wodoru przepuszcza się w układzie współprądowym pod ciśnieniem 0,2 - 0,5 MPa w temperaturze 150 - 250°C przez dwa lub więcej złóż katalitycznych, a dozowanie wodoru odbywa się równocześnie do każdego stopnia reakcyjnego tak, aby zapewnić stosunek wodoru do benzenu przed pierwszym stopniem reakcyjnym 0,8 - 0,9 ra3/kg natomiast przed drugim stopniem reakcyjnym 1,8 - 2,5 m^3/kg.

/1 zastrzeżenie/

A1(21) 256893 (22) 85 12 18

(71) Instytut Przemysłu Organicznego, Warszawa
(72) Turos-Biernacka Maria, Mosiński Stefan, Wałcerz Lucyna, Zieliński Jacek, Kączorowski Krzysztof, Sołtys Ines, Łotocki Juliusz

(54) Sposób wytwarzania stężonego roztworu alkiloarylosulfonianów wapnia w rozpuszczalniku niepolarnym

(57) Wynalazek rozwiązuje zagadnienie otrzymywania stężonego roztworu alkiloarylosulfonianów wapnia w rozpuszczalniku niepolarnym, o własnościach umożliwiających zastosowanie go w roztworach emulgujących insektycydów

żii

i solwolizę. Sposób wytwa- alkiloarylosulfonianów wapnia u fliepei«»rnyfi> polega na tym, iloerylosulfon po zobojętnie- niu w sposób tlenkiem lub wodo rotlenkiem z utworzeniem alkiloarylosulfonianów wydziela się ze środowiska reakcji w organicznej i poddaje zatężaniu przez oddestylowanie rozpuszczalników pomocniczych i d rozpuszczalnika niepolarnego dodając mieszaniny poddawanej destylacji nie jonowe d powierzchniowo czynne o wartości HLB j niż 10, w ilości 0,2 - 12%.

/9 zastrzeżeń/

A1 (21) 256995 (22) 85 12 20

(72) Gichy Wojciechowski Dan,

(54) Sposób wytwarzania aldehydu roksybenzoesowego

(57) Wynalazek rozwiązuje zagadnienie opraco- sposobu wytwarzan i o aldehydu 2,3,4-tri- ydroksybenzoesowego wysokim stopniu czystości i z wysoką wydajnością, przy zastosowaniu łatwo dostępnych i tanich surowców. Sposób według wynalazku polega na formylowaniu pirogallolu nadmiarem ortoarówczanu «tylu przy użyciu jako katalizatora związku kompleksowego chlorku glinowego z octanami niższych alkoholi o wzorze $AlCl_2OCH_2COOR$, gdzie R alkil o zawartości 1-4 atomów , w środowisku rozpuszczalnika organicz- Temperaturę reakcji utrzymuje a tę po- żej temperatury wrzenia stosowanego czalnika. Aldehyd 2,3,4-trihydroksybenzoe wyodrębnia się po reakcji w znany sposób.

półprodukt w syntezie środka leczniczego znanego pod nazwą benserazide hydrochloride, który jest stosowany w leczeniu parkinsonizmu.

/2 zastrzeżenia/

C07C A1 (21) 257184 (22) 85 12 27

(71) Politechnika Gdańska, Gdańsk
(72) Biarnat Jan, Bocheńska Maria

(54) Sposób wytwarzania nowych

(57) ttynalaxök rozwiązuje zagadnienie wyt rzenia nowych sulfonamidów służących jako materiał potencjałotwórczy w membranowych elektrodach jonoselektywnych.

Sposób wytwarzania nowych sulfonamidów o wzor za przedstawionym na rysunku, w którym R_1 i R_2 oznaczają aryl, aryloalkil, alkil albo izoalkil zawierający więcej niż dwa atomy węgla, albo R_2 oznacza wodór a R_1 oznacza alkil zawierający więcej nii 10 atomów węgla, izoalkil lub alkil z podstawnikiem, polega na benzyloaminy, diizobutyloaminy, morfo- atredecyloaminy z k o-sulfoben esowym poprzez aktywne dichlorki. Reakcję fl wadzi się w rozpuszczalniku aprotonowym, w temperaturze pokojowej albo podwyższonej do 50-60°C, przez kilka godzin z około 24 godzin-

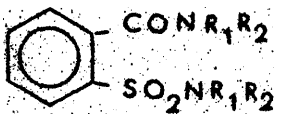

nym przetrzymywaniem mieszaniny reakcyjnej temperaturze pokojowej. Produkt wyizolowuje się z roztworu poreakcyjnego przez odparowanie rozpuszczalnika aprotonowego i k l

4 (51) C07C A01N A1 (21) 259870 (22) 86 06 04

(30) ÖS 06 04 - MU -2194/85
(71) EGIS Gyógyszergyár, Budapeszt, HU
(72) Senkó Pál, Zsolnai Tibor Kiniczky Márta, Pallo László, Zsolnai Irén, Tétényi

(57) Wynalazek dotyczy sposobu wytwarzania nowych związków chemicznych o właściwościach grzybobójczych.

Sposób wytwarzania nowych pochodnych fenantrenu o ogólnym wzorze 1, w którym R oznacza grupę $/C_1-C_{10}/$ alkiloaminowe, $/C_1-C_{10}/$ alkiltio, $/C_1-C_4/$alkiloksylową lub rodnik fenylowy albo grupę fenyloaminową, przy czym ten rodnik fenylowy lub pierścień benzenowy w grupie fenyloaminowej może mieć ewentualnie jeden lub większą liczbę jednakowych albo różnych podstawników, takich jak rodnik $/C_1-C_4/$alkilowe, grupy $/C_1-C_4/$alkoksylowe, grupy nitrowe, aminowe i cyjanowe i/albo atomy chloru, polega na tym, że prowadzi się acylo- 9-oksyfenantrenodionu-9,10 albo jego soli z metalem alkalicznym lub z metalem ziem alkalicznych, przy czym w zależności od żądanego podstawnika R wo wzorze 1, proces acylowania prowadzi się działając związkiem o wzorze R_1-NCO, w którym R_1 oznacza rudnik $/C_1-C_{10}/$ alkilowy lub rodnik fenylowy, ewentualnie mający jeden lub większą liczbę jednakowych lub różnych podstawników, takich jak rodniki $/C_1-C_4/$ alkilowe, grupy $/C_1-C_4/$alkoksylowe, grupy nitrowe, aminowe i cyjanowe i/albo atomy chlorowców, albo działając związkiem o wzorze $R_2-Y-CO-Hlg$, w którym R_2 oznacza rodnik $/C_1-C_{10}/$ alkilowy, Y oznacza atom tlenu lub siarki i Hlg oznacza stos« chlorowca lub też działając związkiem o wzorze R_3-CO-X, w którym R_3 oznacza rodnik fenylowy, ewentualnie mający jeden lub większą liczbę jednakowych lub różnych d ników, takich jak rodniki $/C_1-C_4/$ alkilowe, grupy grupy nitrowe, aminowa i cyjanowe i/albo atomy chlorowców, a X 1 jest zastępieniu środki ce związki otrzymane według wynalazku, je silnie grzybobójczo i mogą być stosowane w rolnictwie, ogrodnictwie i sadownictwie, a gdy zawierają rodniki farmakologiczne do- 1 to również w leczeniu chorób ludzi.

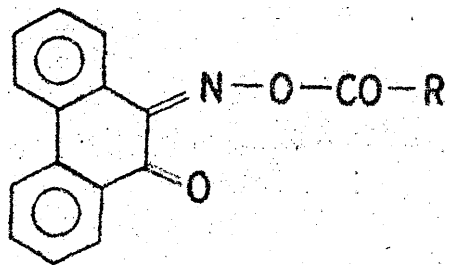

4 (51) C07C A2 (21) 261055 (22) 86 08 14

(71) Ośrodek Badawczo-Rozwojowy Przemysłu Barwników "Organika", Zgierz
(72) Wieczorek Anna, Muszyński Mirosław

(54) Sposób wytwarzania pochodnych α -chloro-

(57) Wynalazek rozwiązuje zagadnienie wytwarzania pochodnych α-chloroacetanilidu o wysokiej czystości i z dobrą wydajnością.

Sposób wytwarzania pochodnych α-chloroacetanilidu o ogólnym wzorze 1, w którym R oznacza atom wodoru lub grupę metylową, przaz kondensację chlorku chloroacetylu z pochodną aniliny o ogólnym wzorze 2, w którym R ma wyżej podane» znaczenie, charakteryzuje się tym, że kondensację prowadzi się w dwufazowym środowisku woda-chlorek metylenu, w temperaturze poniżej 40°C. /4 zastrzeżenia/

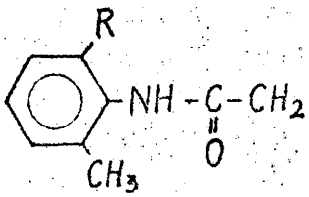

wzor ■4

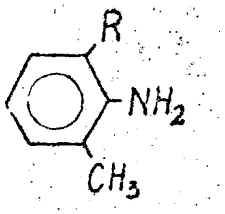

wzór 2

4 (51) C07C A2 (21) 261119 (22) 86 08 20

(71) Politechnika Łódzka, Łódź; Łowickie Zakłady Farmaceutyczne "Polfa", Łyszkowice
(72) Król Bogusław, Chodorowski Włodzimierz, Kostrzewa Danina, Kwas Bogumiła

(54) Sposób otrzymywania glukonianu potasowego

(57) Wynalazek rozwiązuje zagadnienie wytwarzania glukonianu potasowego z łatwo dostępnego glukonianu wapniowego.

Sposób otrzymywania glukonianu potasowego z glukonianu wapniowego w reakcji wymiany z nadmiarem węglanu potasowego, polega na tym, że krystaliczny glukonian wapniowy wprowadza się stopniowo do minimum 20% roztworu węglanu potasowego użytego z co najmniej 8% nadmiarem i ogrzanego do temperatury 50-70°C. Po oddzieleniu węglanu wapniowego nadmiar użytego węglanu potasowego zobojętnia się minimum 25% roztworem kwasu glukonowego. Wytworzony związek służy do wytwarzania syropu farmaceutycznego. /1 zas trze żen ie/

4 (51) C07C 86 02 14

(71) Ośrodek Badawczo-Rozwojowy Przemysłu Barwników "Organika", Zgierz
(72) Wieczorek Anna, Muszyński Mirosław

Sposób wytwarzania chlorowodorku tanilidu

(57) Wynalazek rozwiązuje zagadnienie wytwarzania chlorowodorku lignokainy o wysokiej czystości.

Sposób wytwarzania chlorowodorku α -/N,N-dietyloamino/-2,6-dimetyloacetanilidu polega na tym, że chlorek chloroacetylu kondensuje się z 2,6-dimetyloanilina w dwufazowym środowisku woda-chlorek metylenu w temperaturze poniżej 40°C i po zakończeniu kondensacji z mieszaniny poreakcyjnej oddestylowuje chlorek metylenu, a otrzymany α-chloro-2,6-dimetyloacetanilid, po ewentualnym wyodrębnieniu, poddaje się reakcji z N,N-dietyloaminą w środowisku Wodnym w podwyższonej temperaturze, po czym uzyskany α-/N,N-dietyloamino/-2,6-dimetyloacetanilid wydziela się i korzystnie oczyszcza, a następnie przeprowadza się go w chlorowodorek działaniem kwasu solnego w środowisku acetanu. Wytworzony związek znajduje zastosowanie jako środek znieczulający. /5

4 (fil) C070 Al (21) 255940 (22) 85 10 25

(30) 84 10 27 - OE - P3439450.8
Ol) Boehringer Ingelheim KG, Ingelheim /Rhein, DE

(54) Sposób wytwarzania nowych 1,2,4, 16 karbaminianów

(57) Wynalazek rozwiązuje zagadnienie wytwarzania nowych związków chemicznych, które wykazują działanie leczniczo a mianowicie przeciwdziałają ograniczeniu krótkotrwałej pamięci, znajduję również zastosowanie w leczeniu otępienia starczego.

Sposób wytwarzania nowych 1,2,4-triazolokarbaminianów o wzorze ogólnym 1, w którym R oznacza etom wodoru, rozgałęzioną albo liniową grupę alkilowa o 1-8 atomach węgla, 3- do 6- członowy pierścień karbocykliczny, grupę benzylową lub fenetylową, R^2 oznacza grupę fenylową lub pirydynylową, która jest ewentualnie podstawiona, R i R , które są jednakowe albo różne, oznaczają atom wodoru, rozgałęzioną albo liniową grupę alkilową o 1-6 atomach węgla, grupę cykloalkilową o 3-5 atomach węgla« ewentualnie podstawioną albo R^3 i R^4 razem z atomem azotu oznaczają nasycony, ewentualnie podstawiony 5- albo 6- członowy pierścień, który jako dalszy heteroatom zawiera ewentualnie atom azotu, tlenu lub siarki, a w przypadku atomu azotu, jest on ewentualnie podstawiony oraz ich fizjologicznie odpuszczalnych soli addycyjnych z kwasami polega na reakcji związku o wzorze ogólnym 2, w któryr R^1 i R^2 mają wyżej podane znaczenie, ewentualnie z dodatkiem zasady z chlorowcokarbonyloamidem o wzorze

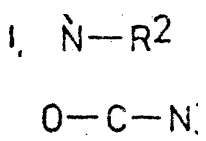

WZÓR 1

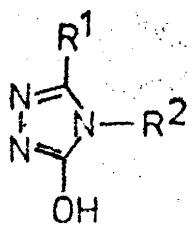

WZÓR 2

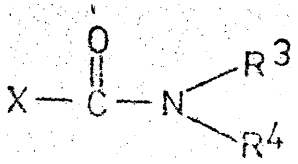

WZÓR 3

ogólnym 3, w którym R i R mają wyżej podane znaczenie, a X oznacza atom chlorowca, albo związki o wzorze 2 przeprowadza się w sole z zasadami po czym sole te poddaje się reakcji ze związkiem o wzorze ogólnym 3 i ewentualnie tak otrzymany związek o wzorze 1 przeprowadza się w sól. /1 zastrzeżenie/

4(53) C07D AX (21) 255978 (22) 85 10 28

(30) 84 10 30 - US - PCT /US84/01767
(71) Pfizer Inc., Nowy Jork, US

(54) Sposób wytwarzania nowych spiro-heteroazolanów

(57) Wynalazek rozwiązuje zagadnienie wytwarzania nowych związków, które są użyteczne jaku inhibitory reduktazy aldolowej w leczeniu powikłań występujących w cukrzycy.

Sposób wytwarzania nowych spiro-heteroazolanów o wzorze 1, w którym A oznacza grupę metylenową, hydroksymetylenową lub metinową, Y oznacza grupę metylenową, alkilometylenową, metinową lub alkilometinową, w których to grupach podstawnik alkilowy ma w każdym przypadku 1 - 4 atomów węgla, z tym, że gdy A oznacza metinową, wówczas Y oznacza grupę metilu lub alkilometinową y Z oznacza atom tlenu, siarki lub azotu podstawionego atomem wodoru, Q oznacza atom azotu lub N-tlenek, natomiast X znajduje się w pozycji 3 i oznacza atom wodoru lub chlorowca, grupę alkilową, alkoksylową o 1 - 4 atomach węgla, alkilotiolową, alkilosulfinylową, alkilosulfonylową, fenoksylową, fenylotiolową lub nitrową, lub X znajduje się w pozycji 2'i oznacza atom wodoru, grupę alkilową lub alkoksylową 1 1. - 4 atomach węgla, z tym, że gdy Q oznacza N-tlenek, wówczas X ma inne znaczenie niż grupa alkilotiolowa, alkilosulfinylowa lub fenylotiolowa, jak również pod dalszym warunkiem, że jeżeli Q oznacza atom azotu, X oznacza atom wodoru a Z oznacza atom azotu podstawiony atomem wodoru, to co najmniej jeden z podstawników A i Y jest zawsze różny od grupy raetylenowaj, polega na kondensowaniu związku o wzorze 4, w który m X ma wyżej podane znaczenie a R oznacza otom wodoru lub grupę alkilową i 1 - 4 atomach węgla, z cyjankiem metalu alkalicznego i węglanem amonowym, przy czym otrzymuje się jako produkt odpowiednią spiro-hydantoinę o wzorze la, w którym Z oznacza etom azotu podstawiony atomem wodoru s X 1 R mają wyżej podane znaczenie, a następnie na ewentualnym przekształceniu w związek o wzorze 1b, 1c, 1d oraz w dopuszczalną w farmacji sól. /10 zastrze

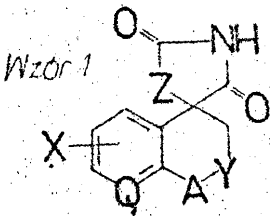

Wzór 1

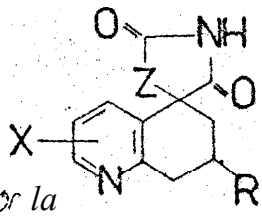

Wzór la

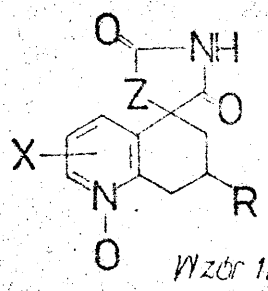

Wzór 1b

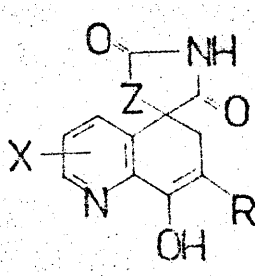

Wzór 1c

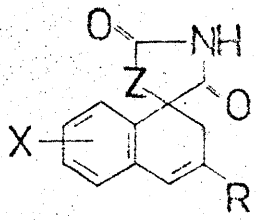

Wzór 1d

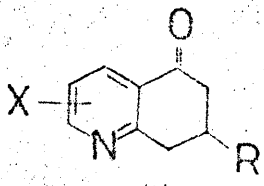

Wzór 4

4(51) C07D A1 (22/ 256573 (22) 85 12 02

(71) Zakłady Chemiczne Bydgoszcz
(72) Ruczyński Loch, Głuchowski Bogdan

(54) Sposób otrzymywania pochodnych trichlorku

(57) Wynalazek rozwiązuje zagadnienie opracowania sposobu, który przebiega z dużą wydajnością i nie powoduje tworzenia się dużej ilości produktów ubocznych.

Sposób otrzymywania pochodnych trichlorku 2,4,6-s-triazyny polegający na kondensacji trichlorku 2,4,6-s-triazyny z aminą aromatyczną lub alifatyczną, charakteryzuje się tym, że po podstawieniu jednego atomu chloru aminą w 1,3,5-trichlorku2,4,6-s-triazynie, r»ieprzeraagowany nadmiar chlorku poddaje się hydrolizie w temperaturze od 263 do 303 K i pH o>i 0=2,5 a następnie po zakończeniu procesu hydrolizy, wprowadza się kolejną aminę 1 prowadzi proces kondensacji znanym sposobem. /1 z

4(51) C07F A1 (21) 255263 (22) 85 09 03

(71) Rafineria Nafty "Jedlicze", Jedlicze
(72) Tajber Tadeusz, Gunia Tad

[illegible] ierwiast

(57) Wynalazek rozwiązuje zagadnienie wytwarzania dodatku ug produktów naftowych poprawiającego własności smarne i przeciwkorozyjne tych produktów.

Sposób według wynalazku polega na reakcji neutralizacji kwasów fosforowych i/lub estrów kwasów fosforowych, otrzymanych w wyniku reakcji pięciotlenku dwufosforu z alkoholem alifatycznym lub mieszaniną alkoholi alifatycznych o ilości atomów węgla 2 do 14, i/lub fenolem i/lub mono-/dwu -/alkylofenolem, w temperaturze 0 do 160°C w czasie 1 do 300 minut, aminami, korzystnie aminami alifatycznymi w ilości stechiometrycznej w stosunku do kwasów fosforowych, w temperaturze do 150°C, w czasie 1 do 120 minut. /2 zastrzeżenia/

4(51) C07F A3(21) 249253 (22) 84 08 16

(61) 249254
(71) Rafineria Nafty "Jedlicze", Jedlicze
(72) Tajber Tadeusz, Gunta Tadeusz, Tajber

(54) Sposób otrzymywania kwasów tiofosfonowych

fe?) Wynalazek rozwiązuje zagadnienie opracowania sposobu umożliwiającego zmniejszenie wylania ciepła.

Sposób otrzymywania kwasów tiofosfonowych g wynalazku polega na reakcji styrenu i/lub alfa-styrenu, w obecności estrów kwasu lowego i/lub met akrylowego z pięciosiarczdwufosforu, w temperaturze od 70 do 125°C, czasie od 30 do 500 m inu t. /1 zastrzeżenie/

4(51) C07F A01N A1 (21) 258225 (22) 86 03 04

03 04 - HU - 778/85
(71) Nehézvegyipari Kutató Intézet, Veszprém, HU
Tyeklár Zoltán, Kulcsár László, Dános Enikő Dános, Sági Katalin Jakabos Maria, Szántó András

(54) Środek grzybobó

Wynalazek rozwiązuje zagadnienie opracowania środka grzybobójczego zawierającego nowe metalokompleksytriazolilowe, wykazującego silną czynność grzybobójczą.

Środek grzybobójczy według wynalazku charakteryzuje się tym, że jako substancję czynną zawiera co najmniej jeden nowy metalokompleks triazolilowy o ogólnym wzorze 1, w który» Me oznacza miedź, cynk, mangan, cynę lub magnez, x oznacza atom chlorowca, Q oznacza grupę CO lub CH/OH/. Y^1 oznacza atom chlorowca, grupę alkoksykarbonylową, grupę nitrową lub grupę sulfonową, Y^2 oznacza atom wodoru, atom chlorowca lub grupę hydrokeylową, n i m oznaczają liczby 0, 1 lub 2, k i 1 oznaczają liczby 1,2,3 lub 4, a p oznacza liczbę całkowitą 0-6. /1 zastrzeżenie/

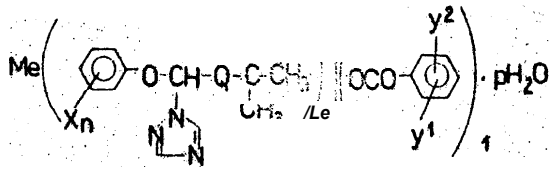

4(53) C07K A1 (21) 252959 (22) 85 04 17

(71) Sandoz A.G., Bazy lea, CH

(54) Sposób wytwarzenia podstawionych

(57) Wynalazek rozwiązuje zagadnienie opracowania sposobu wytwarzanie związków wykazujących aktywność w stosunku do ośrodkowego układu nerwowego,

Sposób wytwarzania podstawionych α-aminokwasów o wzorze 1, w którym m i n oznaczają niezależnie od siebie liczby 1, 2 lub 3, R_1 oznacza atom wodoru lub rodnik tworzący ester, A oznacza ewentualnie podstawioną grupę aminową, Y oznacza grupę fcwaeu zawierającego fosfor, w którym eto« fosforu związany jest bezpośrednio z ugrupowanie« $-/CH_2/$ lub jego estru alkilowego ewentualnie podstawionego grupa arylową lub alicykliczną lub jego estru alicyklicznego, albo Y oznacza dodatkowo również grupę estru kwasu zawierającego siarkę, w którym atom siarki jest związany bezpośrednio z ugrupowaniem $-/CH_2/-$, albo soli związku o wzorze i. polega na tym, że w przypadku wytwarzania związku o wzorze 1a, w którym A, m i n mają wyżej podane znaczenie, R_1 oznacza R z wyjątkiem atomu wodoru, Y oznacza estru fcwá$u zawierającego fosfor lub grup estru kwasu zawierającego siarkę, poddaje si reakcji związek o wzorze 5, w którym R_1, A i m mają wyżej podane znaczenie, ze związk o wzorze $W-/CH_2/_n-Y$, w którym m i Y mają podane znaczenie, a W oznacza grupę odszczepialną i ewentualnie usuwa się wszelkie obecne grupy ochronne grup aminowych, po czym, zek o wzorze 1 w inny oraz, gdy rze 1 zawiera grupę dającą przep w sól, przeprowadza się go w sól /1

WZÓR 1

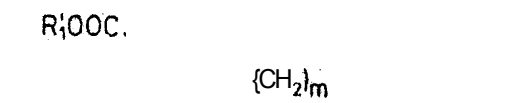

WZÓR 1a

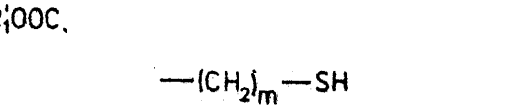

WZÓR 5 WZÓR 6

4(51) C09B A2(21) 260553 (22) 96 07 10

(71) Uniwersytet Łódzki, Instytut Chemii, Łódź
(72) Hahn Witold E., Sokołowska Alicja, Tyrała Lid

(54) Sposób otrzymywania nowych barwników

(57) Wynalazek rowziązuje zagadnienie opracowania sposobu otrzymywania nowych barwników, barwiących włókna poliakrylonitrylowe i poliamidowe oraz wełnę na kolor żółty i czerwony.

Sposób otrzymywania nowych barwników azowych o ogólnym wzorze 1, w którym A. oznacza grupę p-nitrofenylową, 2-benzoilo-4-chlorofenylową lub 2-cyjano-4-nitrofenylową, » R oznacza grupę cykloheksylową, 2,2,6,6-tetrametylopiperydylową lub 2-hydrokayetylową albo propylowa, polega na tym, że na 2,6-dichloro-3-cyjano-4-metylopirydynę działa się sulfanilami

dem, po czy« na uzyskany związek o wzorze 2 działo si« aminą o ogólnym wzorze $R-NH_2$, w którym R ma wyżej podane znaczenie, a otrzymany związek o ogólnym wzorze 3, w który* R ma wyżej podane znaczenie, sprzęga się ze zdwuazowaną aminą aromatyczną o ogólnym wzorze $A-NH_2$, w który« A ma wyże,} podane znaczenie.

/1 zastrzeżenie/

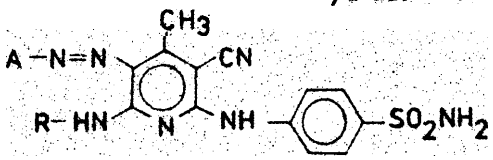

wzór

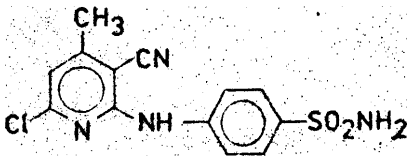

wzór 2

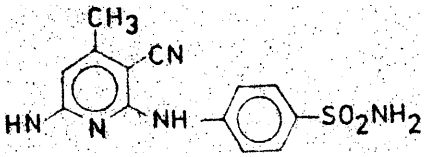

wzór 3

4(51) C09D A1 (21) 256952 (22) 85 12 18

(71) Instytut Przemysłu Tworzyw i Farb, Gliwice
(72) Polak Danuta

(54) Przeciwkorozyjna farba asfaltowa przeznaczona zwłaszcza dla' przemysłu kre

(57) Wynalazek rozwiązuje zagadnienie opracowania farby, która umożliwia wytwarzanie powłok odpornych na działanie warunków atmosferycznych, o dobrej przyczepności do podłoża ^{1}owego.

Farba składa się z 22 do 27 części masowych utlenionego asfaltu ponaftowego o temperaturze mięknienia oznaczonej metodą "pierścień - kula" od 358-416 K modyfikowanego 1-2 częściami masowymi polipropylenu ataktycznego o ciężarze cząsteczkowym 3.000 do 30.000 oraz 1-3 częściami masowymi ftalanu dwuoktylu, z 30 do 40 części masowych mieszaniny barytu mielonego i niekalcynowanego koalinu mielonego zawierającego do 15% masowych wody krystalicznej.

/2 zastrzeżenia/

4(51) C09D A1 (21) 257125 (22) 85 12 23

(71) Instytut Przemysłu Tworzyw i Farb, Gliwice; Instytut Technologii Nafty, Kraków
(72) Polak Danuta, Uhacz Kazimierz, Kolarzyk Kazimierz, Szczurek Teresa, Nastawny "Alicja

(54) Kompozycja powłokowe na bazie modyfikowanych asfaltów

(57) Wynalazek rozwiązuje zagadnienie opracowania kompozycji odpornej na działanie warunków atmosferycznych, o dobrej stabilności termicznej. Kompozycja powłokowa na bazie modyfikowanych asfaltów w postaci bezrozpuszczalnikowych mas nakładanych w etanie stopionym lakierów modyfikowanych, emulsji lub dyspersji oraz farb, charakteryzuje się tyra, że zawiera od 10,0 do 90,0 części masowych asfaltu otrzymanego w procesie utleniania mieszaniny asfaltu naftowego z surowym nieodolejonym gaczem pozostałościowym.

/1 zastrzeżenie/

4(51) C09D A1 (21) 257192 (22) 85 12 24

(75) Kozłowski Ryszard, Umultowo; Goździk Darzy, Wesołek Dorota, Poznań

(54) środek powłokotwórczy

(57) Wynalazek rozwiązuje zagadnienie opracowania trwałego i niezmywalnego przez deszcz środka do zaciemniania szklarni.

Środek powłokotwórczy według wynalazku składa się z 1-20 części wagowych pigmentu organicznego, 1-98,3 części wagowych pigmentu nieorganicznego, 0,5-15 części wagowych organicznych środków wiążących oraz 0,1-3 części h środka sieciującego i utrwalającego.

/1 zastrzeżenie/

4(51) C09J A1 (21) 256870 (22) 85 12 16

(75) Mościcki Andrzej, Łódź

(54) Klej przewodzący prąd elektryczny

(57) Klaj przewodzący prąd elektryczny zawierający żywic« epoksydową, utwardzacz, rozcieńczalnik w ilosici 2 - 15% wagowych w stosunku do żywicy, wypełniacz z metalu szlachetnego w ilości 300 - 800% wagowych w stosunku do żywicy charakteryzuje się tym, że zawiera árodek tikeotropujący, korzystnie krzemionkę aktywną, w ilości nie większej niż 0% wagowych w stosunku do żywicy zaś ilość utwardzacza kompleksowego wynosi 10 - 30% wagowych także w stosunku do żywicy, której zawartość grup epoksydowych wynosi powyżej 27.

/1 zastrzeżenie/

4(51) C09J A1 (21) 256874 (22) 85 12 16

(75) Moécicki Andrzej, Łódź

(54) Klej przewodzący prąd elektryczny

(57) Klej przewodzący elektryczny jący żywicę epoksydową, 20-150% wagowych w stosunku do żywicy, wypełniacz z metalu szlachetnego w ilości 250-800% wagowych w stosunku do żywicy charakteryzuje się tym, że zawiera krzemionkę aktywną w *ilości* nie większej niż 8% wagowych w stosunku do żywicy oraz olejek sosnowy w ilości nie większej niż 15% wagowych w stosunku do żywicy, której zawartość grup epoksydowych wynosi 12-17.

/1 zastrzeżenie/

4 (51) C09J A1 (21) 257193 (22) 85 12 27

(71) Centralne Laboratorium Przemysłu Ziemniaczanego, Poznan
(72) Mężyński Leonard, Urbaniak Grzegorz

(54) Spoiwo do sklejania warstw papieru

(57) Spoiwo do sk 3 e janya warstw papieru według wynalazkuskłada fe^ z 74-90% skrobi naturalne nieskle ikowanej, 7-13 nośnika skrobiowego w postaci narto dwuskrob iwego otrzymanego przez estryfikację skrobi p i fosforanami w ilości 0,005 - 0,5% w stosunku do skrobi oraz 0,4- tlenku wapnia, 0,5-2,0%

/2

4 (51) C09K Al (21) 257169 (22) 85 12 27

(71) Instytut Górnictwa Naftowego i Gazownictwa

(72) Hejnar Albin, Dudek Alfons, Bałuka Jerzy, Geroń Stefan, Żołna Andrzej, Pudło Krzysztof, Rozenbeiger Adalto, Chudoba Jadwiga, Lewicki Zdzisław, Wojnar Schmidt Edmund, Leński Witold

k do płuczki

(57) Wynalazek rozwiązuje zagadnienie opracowania dodatku, który pozwala na szybką neutralizację siarkowodoru pojawiającego się w płuczce wiertniczej podczas wiercenia otworu.
Dodatek do płuczki wiertniczej według wynalazku charakteryzuje się tym, że zawiera lizowany dwutlenek manganu i tlenek żelaza siarczan żelaza, przy zachowaniu agowego tych składników od 0,01-99, przy czym ilość tego dodatku w płuczce wiertniczej może wynosić od 0,5-5% wagowych.
/1zastrzeżenie/

4(51) C12N A2 (21) 260887 (22) 86 07 31
C11D

(71) Politechnika Łódzka, Łódź
(72) Galas Edward, Trzmiel Tadeusz, I Mirosława

(54) Sposób otrzymywania stałych preparató

(57) Wynalazek rozwiązuje zagadnienie opracowania fipooobu, który umożliwia otrzymanie preparatów enzymatycznych dobrze rozpuszczalnych w wodzie, stabilnych podczas przechowywania i nie rozkładających się w szerokim zakresie pH,
Sposób otrzymywania stałych preparatów enzymatycznych, przeznaczonych zwłaszcza do środków piorących, na drodze wysalania i roztworów pohodowlanych drobnoustrojów, polega na tym, że oczyszczony wstępnie roztwór enzymu, po doprowadzeniu jego pH do wartości zbliżonej do punktu izoelektrycznego białka tego enzymu, poddaje się działaniu stałego, bezwodnego siarczanu sodowego dodawanego w ilości 300-350 g, na 1 dm^3 roztworu pohodowlanego, w temperaturze 289-309 K, po czym wytrącony osad preparatu enzymu oddziela się w temperaturze 306 K, suszy w temperaturze 333-378 K oraz ewentualnie granuluje i/lub otoczkuje. /1 zastrzeżenie/

4 (51) C22C A1 (21) 255916 (22) 85 10 23

(71) Zakłady Hutniczo-Przetwórcze Metali Nieżelaznych "HUTMEN", Wrocław

(72) Kowalski Jan, śliwa Józef, Skuza Jan

(54) Miedź cyrkonowa

(57) Wynalazek rozwiązuje zagadnienie opracowania składu chemicznego miedzi cyrkonowej, która po odlaniu fflfi jednorodną strukturę, bez wtrąceń międzymetalicznych i dobre własności plastyczne.
Miedź cyrkonowa według wynalazku zawiera w swoim składzie: od 0,05 do 0,25 wagowych cyrkonu do 0.01% wagowych zanieczyszczeń oraz resztę stanowi miedź . /1 zastrzeżenie/

C22C A1 255931 (22) 85 10 25
C22F

(71) Politechnika Warszawska,
(72) Lisiecki Janusz, Zieliński Piotr, Łatuszkiewicz Jerzy

(54) A m o r f i c z n y s t o p met al i .

(57) Wynalazek rozwiązuje zagadnienie opracowania atopu nadającego się na magnetowody głowic odczytu magnetycznego.
Stop według wynalazku charakteryzuje się tym, że zawiera: od 1 do 12% wagowych molibdenu, od 1 do 8% wagowych manganu, od 5 do wagowych boru i krzemu łącznie jako szkłotwórcze, oraz od 2 do 5% wagowych żelaza, zaś resztę stanowi kobalt, przy czym proces kształtowania właściwości stopu przeprowadza się w przedziale temperatur pomiędzy temperaturą Curie i temperaturą początku krystalizacji.
/1

4 (51) C22C A1 (21) 255944 (22) 85 10 24
C23C

(71) Instytut Motali Nieżelaznych, Gliwice
(72) Socha Stanisław, Turoń Jerzy, Kubas Jan Stępniewski Janusz, Jedliczka Zbigniew, Łączek Tadeusz

<54) Sposób wytwarzania stopu cynkowego aczonego do cynkowania wyrobów

(57) Wynalazek rozwiązuje zagadnienie wytwarzania stopu cynkowego przeznaczonego do cynkowania wyrobów stalowych, tworzącego na powierzchni wyrobów stalowych metaliczną powłokę ochronną o wysokiej szczelności i przyczepności do podłoża stalowego.
Sposób według wynalazku polega na tym, że w piecu topielnym topi się porcjami katody cynkowe aż do wypełnienia całego pieca ciekłym cynkiem, skrapiając zarówno katody jak i popiół utrzymujący się na powierzchni kąpieli dwoma topnikami, następnie w piecu stopo

topi się cynk hutniczy, uzupełnia go dodatkami stopowymi i rafinuje dwoma rafinatorami, po czym wprowadza się do niego ciekły cynk elektrolityczny uzupełniony dodatkami stopowymi, łość miesza się, ściąga zgary, rafinuje rafinatorens i odlewa do form.

/2 zastrzeżenia/

4 (51) C23C A3 (21) 255851 (22) 85 10 16

(71) Bytomsk Naprawcze Przemysłu

(72) Cu tek Mari n, Ka Antoni, Maluciak Władysław, Ronski

(54) Sposo ur y t c wania maszyn i urządzeń górn czy pr y w warunkach zagroże-

(57) Przed iotem wynalazku jest udoskonalenie sp czyst o ilia c zyn i urządzeń górnic ych do pf cy w w unkach zagrożenia metanowe,

cs Ü w łud wynala i charakteryzuje się ty , ze po ło ładnym odtłus czeniu wszystkich elementów ilu ni owych ra yn i urządzeń górn czych po lda » się je elektrolitycznemu utlenianiu przy stałym napięciu prądu elektrycz-

piec »My element zyny lub urządzenia, a jako

stosowanym elektrol cie /1 zastrzeżenie/

4 (51) C25C A1 (21) 259757 (22) 86 05 25

(30) 85 05 30 - FR - 85/08576
(71) Aluminium Pechiney, Paryż, FR
(72) Duval Christian, Langon Bernard, Leroy Michel, Noizet Alain

(54) ka elektrolizera z pośrednia trukcją wsporczą do wytwarzani

(57) Zagadnieniem podlegającym rozwiązaniu jest zbudowanie nadbudówki elektrolizera o odpowiedniej sztywności.

Nadbudówka elektrolizera do wytwarzania aluminium metodą Hall-Heroulta przez elektrolizę tlenku glinu w stopionym kriolicie, przy czym elektrolizer jest zbudowany ze sztywnej, wyłożonej materiałem termoizolacyjnym, metalowej kadzi o kształcie wydłużonego równoległościanu, którego końce zwane są głowicami i z nadbudówki utworzonej przez co najmniej jedną sztywną belkę umieszczoną na długości kadzi, podtrzymującej zwłaszcza zestaw anodowy i anody, a spoczywającej dwoma krańcami no podporach rozmieszczonych u dwóch głowic elektrolizera, charakteryzuje się tym, że każda sztywna belka /11/ opiera się w części centralnej na co najmniej jednej pośredniej konstrukcji wsporczej /17/.

Konstrukcja wsporcza /17/ może mieć cztery podnóża /18/ tak, żeby stanowiła konstrukcję samo-stabilną lub może być zbudowana z dwóch pół-elementów wyposażonych każdy w dwa podnóża. Korzystnie każda sztywna belka /11/ jest podzielona na dwa różne odcinki /HA/, /HO/, których krańce centralne opierają się na konstrukcji wsporczej /17/. /15 zastrzeżeń/

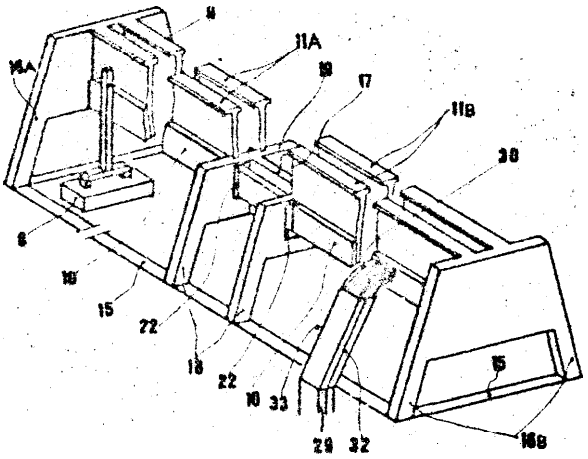

DZIAŁ D

WŁÓKIENNICTWO I PAPIERNICTWO

4 (51) D01B A1 (21) 257033 (22) OS 12 23

(71) Instytut Włókiennictwa, Łódź
(72) Węcławowicz Maria, Cieniewska Maryla, Cholajda Elżbieta

(54) Sposób prania wełny potnej

(57) Wynalazek rozwiązuje zagadnienie opracowania prostego i ekonomicznego sposobu, który nie wpływa ujemnie na wytrzymałość sprężystość i chwyt wełny. »

Sposób prania wełny potnej polega na tym, że wełnę poddaje się najpierw kąpieli w wodnym roztworze nadmanganianu potasu o stężeniu 0,05-0,15% z dodatkiem 0,02% chlorku sodu o temperaturze otoczenia i czasie 4 minut, a następnie wodnej kąpieli piorącej zawierającej 0,1-0,4% mydła, 1-2% uwodnionego siarczanu sodu i 1% chlorku sodu przy temperaturze 50-55°C i czasie 4 minut, po czym poddaje się wodnej kąpieli zawierającej 0,4% mydła i 0,5% wodorotlenku sodu przy temperaturze 48-50°C i czasie 4 minut, a następnie płukaniu w wodnej kąpieli zawierającej 0,1% kwasu siarkowego przy temperaturze 46-44°C w ciągu 4 minut,

/i zastrzeżenie/

4 (51) D01B A1 (21) 257086 (22) 85 12 23

(71) Instytut Włókiennictwa, Łódź
(72) Węcławowic z Maria, Cieniewska Maryla, Czyz Jan, Łuczywek Eugeniusz, Kubicki Kazimierz, Kurasiński Darzy

(54) Sposób karbonizacji wełny potnej

(57) Wynalazek rozwiązuje zagadnienie opracowania sposobu, który umożliwia zwiększenie elastyczności wełny.

Sp karbonizacji wełny potnej polega na tym, że nie pranę i rozluźnioną wełnę potną poddaje się nawilżaniu wodnym roztworem nadroanyúnianu potasu ü stężeniu od 0,05 do po czym poddaje się ję zakwaszeniu kwasem siarkowym, wypala, neutralizuje i trzepie. /1 zastrzeżenie/

4 (51) D01H A1 (21) 257084 (22) 85 12 23

(71) InstytuttófAOkiennictwa,Łódź
(72) Kubica Henryk, Urbanowski Henryk, Kluska Bogdan

(57) Sposób wytwarzania przędzy 2 włókien naturalnych i chemicznych metodą wiru stacjonarnego polegający na doprowadzeniu włókien do nieobrotowej komory przędzącej, wprawianiu ich w ruch wirowy I wyprowadzaniu uformowanej i skręconej przędzy na zewnątrz charakteryzuje się tym, że włókna doprowadza się styczniu do wewnętrznej ściany komory przędzącej, a przędzę wprowadza się zgodnie z kierunkiem odsysania powietrza ze strefy wirowłókien w tej komorze. /1

4 (51) D01H A1 257085 (22> 85 12 23

(71) Instytut Włókiennictwa, Łódź
(72) Kubice Henryk, Urbanowski Henryk, Kluska Bogdan

(54) Urządzenie do wytwarzania przędzy 2 włókien naturalnych" chemicznych

(57) Urządzenie do wytwarzania przędzy według wynalazku raa cylindryczną komorę /1/ w jednym końcu zamkniętą przegrodę /2/ najkorzystniej z wypukłością skierowaną do jej wnętrza, a w drugim końcu zamkniętą przegrodę /3/, najkorzystniej w postaci płaskiego krążka z otworem po środku poprzez który do wnętrza tej komory /1/ wprowadzana jest suwliwie rurka /4/ tak, że jej wsunięty *do* środka koniec znajduje się w pobliżu wypukłości przegrody /2/, przy czym w ścianie komory /1/ na przestrzni pomiędzy wypukłą przegrodą /2/ a dolotowymi kierownicami powietrze /8/ umieszczony jest kanał /7/ dla doprowadzania surowca, a no przestrzeni pomiędzy kierownicami powietrzo /8/ 1 płaską przegrodą /3/ w ścianie komory /1/ umieszczony jest kanał /6/ do odsy•ani« *fyo*tímtrzik.* /1 zastrzeżenie/

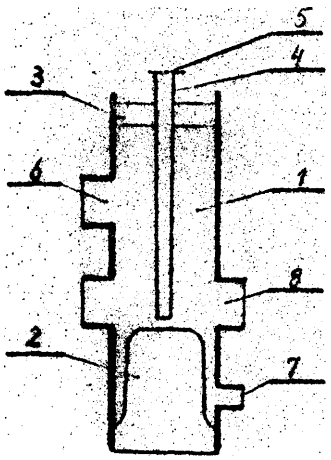

D02G A1 (21) 256545 (22) 85 U 28

(73) Zakład Doświadczalny Instytutu Włókiennictwa- Łódź
(72) Nowacki Jerzy, Maroszek Zbigniew, Napieralski Andrzej, Olczyk F

(54) Włóczka fantazyjna pętelkowa i sposób

(57) Włóczka fantazyjna pętelkowa ma rdzeń z co najmniej dwóch pojedyńczych przędz /1/ cono z co najmniej jedną nitką /2/ skręconą z kilku pojedyńczych przędz /3/ składowych, e całość tej przędzy łączonej ma skręconą skrętem o kierunku przeciwnym z przędzą /4/ lub jedwabiem /4/ utrwalającym. Częściowo rozkręcone nitki /2/ oplotu tworzą szereg pętli /5/ z pojedyńczych przędz /3/ składowych rozmi nych dookoła i wzdłuż rdzenia włóczki.

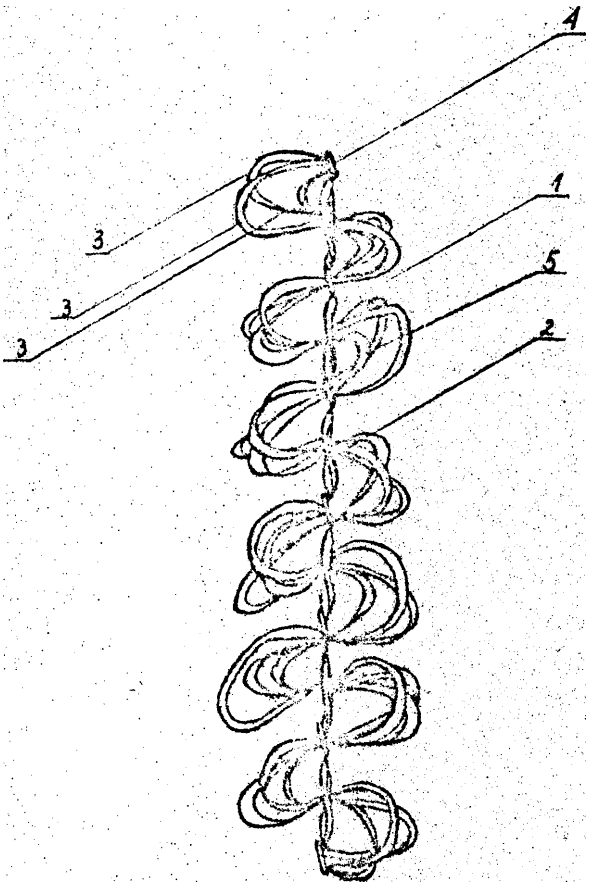

wytwarzania włóczki fantazyjnej pętelkowej polega na tym, że bierze się gotowa lub wytwarza się pojedyńcze przędzę składowe rdzenia i oplotu, przy czym taśmę włókien syntetycznych porozrywanych na konwerterze w ilości 40-100% wagowych poddaje się parowaniu w temperaturze 100-115°C w czasie 15-30 minut, 1 skręca się dwie lub trzy pojedyńcze przędze w celu o trzy man i» nitki oplotu. Następnie co najmniej dwie pojedyńcze przędze rdzenia «kreca się z co najmniej jedną potrójną lub dwoma podwójnymi nitkami oplotu, po czym tak otrzymaną przędzę składaną skręca się z przędzą lub jedwabiem utrwalającym skrętem o kierunku przeciwnym do poprzedniego, przy czy« w czasie skręcania w skręcarce fantazyjnej stosuje ale po (twa biegacze na.każdej obręczce.

/e zastrzeżeń/

4(51) 003D A2(21) 260706 (22) 86 07 18

(71) Politechnika ,
(72) Szosland Janusz, Słodowy Jerzy

(54) Urządzenie wprowadzające wątek do przesmyku krosna pneumatycznego

(57) Urządzenie wprowadzające do przesmatycznego, z onfu- wynalazku jest wyp w krzywkę wewnętrzną /1/ o z sinusoidalnym zamocowaną nieruchomo na le, przy czym w kanale /2/ krzywk /1/ uje się jeden koniec popychacza /3/, na o drugim końcu konf /4/. Popychacz /i/ w prowadnicy /5/ z do

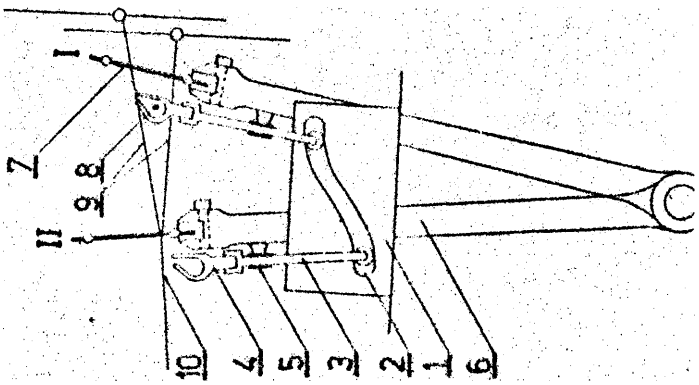

DZIAŁ E

BUDOWNICTWO; GÓRNICTWO; KONSTRUKCJE ZESPOLONE .

A1 (21) 256563 (22) 85 12 02

(71) Ogólnokrajowe Gwarectwo Węgla Brunatnego, Centralny Ośrodek Badawczo-Projektowy Górnictwa Odkrywkowego "Poltegor", Wrocław
(72) Kruszewski Wojciech, Bor dział Szczepanowski Adam

dla

prz

(57) Wynalazek rozwiązuje zagadnienie zaprojektowania mostu przemieszczalnego, który byłby stosunkowo łatwy w budowie lub przebudowie.

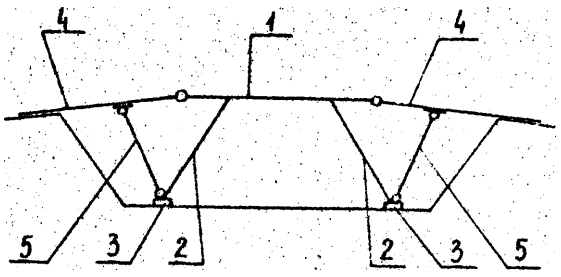

Most zawiera przęsło środkowe /1/x dwa przęsła boczne /4/ z podporami opartymi na pontonach /3/. Przęsło środkowe /1/ jest połączone sztywno ze skośnymi podporami /2/ opartymi na pontonach /3/. natomiast przęsło boczne /A/ połączone jest przegubowo z przęsłem środkowym /1/ i podparte na skośnym zastrzale /5/, łączącym przegub przy pontonie /3/ z przestawialnym i przesuwnym przegubem przęsła bocznego /4/.

/3 zastrzeżenia/

4 (51) A2 (21) 260 50 3 (22) 86 07 04

(71) Politechnika Krakowska im.

(.72) Gawor Adam, Fisak Jan

orzeciwrumowiskowa tło na potoku

(57) Wynalazek rozwiązuje zagadnienie opracowania prostej konstrukcji zapory, o dużej zdolności przepustowej, umożliwiającej zmiany wysokości roboczej w]

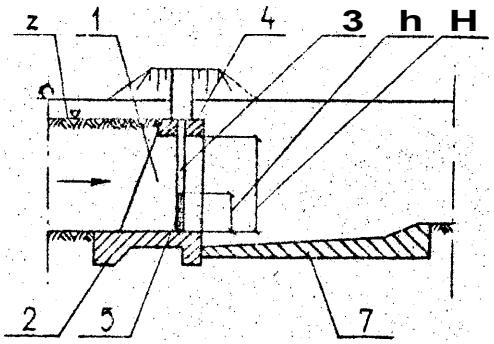

Zapora służąca do gromadzenia rumowiska wleczonego wodami w korycie cieku stanowiąca wodoprzepuszczalną przegrodę, charakteryzuje się tym, ze korpus ma szereg pionowych, parami otwartych od góry prowadnic /3/, w których ustalone są segmenty prętowe /5/ o wysokości /h/ kilkakrotnie niższej od pełnej wysokości /H/ korpusu.

/2 zastrzeżenia/

4(51) E02B . A2(21) 260901 (22) 86 08 01

(71) Zespół Szkół Budownictwa Wodnego i Melioracji, Trzciana. Wojewódzki Klub Techniki i Racjonalizacji - Zakład Usług Technicznych, Rzeszów
(72) Szumilas Marian, Wylaź Michał

(54) Zastawka - grodzą

(57) Wynalazek rozwiązuje zagadnienie opracowania zastawki - grodzy z żelbetowych elementów prefabrykowanych, łatwej do zmontowania na ciekach wodnych o zróżnicowanej szerokości i kącie pochylenia skarp.

Zastawka - grodza składa się z dwóch prefabrykowanych żelbetowych elementów /1, 1 / stanowiących wzajemnie lustrzane odbicie, zawierających płytę denną /2/ 1 pilaster /3/. Pomiędzy pilastrami /3/ obu elementów /1, 1'/ znajduje się zamknięcie szandorowe /4/. Do płyt dennych /2/ zamocowane sa uchylnie za pomocą uszczelek /6/ wzmocnienia skarp /7/.

/6 zastrzeżeń/

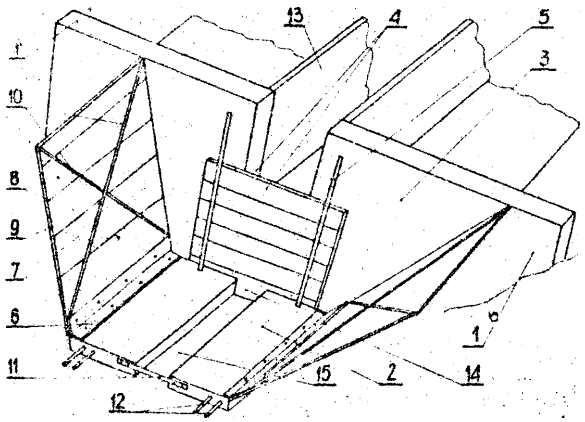

4(51) E020 A2(21) 260525 (22) 86 07 07

(7i) Wojewódzki Klub Techniki i Racjonalizacji Zakład Usług Technicznych, Rzeszów; Zespół Szkół Budownictwa Wodnego i Melioracji, Trzciana
Marian, Wylaź Michał

(54) ścianka szczelna ■

(57) Wynalazek rozwiązuje zagadnienie opracowania nowej konstrukcji ścianki szczelnej, umożliwiającej pełne zabezpieczenie budowli wodnych przed skutkami filtracji wody.

ścianka szczelna według wynalazku składa się z co najmniej dwóch pali kierujących /1/, połączonych z soba rozłącznie za pomocą płata folii /?./ z tworzywa sztucznego oraz za pomocą noży /.3/ tnących grunt i elementów rozpierających /4/, a pal kierujący /1/ stanowi rura atalowa zaopatrzona na Jednym końcu w ostrze /5/, rozdzielona na dwie części przegrodę stalową umieszczona wzdłużnie w jej wnętrzu. Prostopadle do przegrody stalowej /6/ wykonane są, wzdłuztworzącej pala, dwie ■ wzdłużne szczeliny uaytuowane na c ■ 1 zo ciwe 1 e bie, s wutworzone przez przegrodę /6/ wnęk 1 pala wsunięte są elementy /9 i 10/ mocujące płat folii /2/, złożone z dwóch listew drewnianych umieszczonych w kątownikach stalowych i skręconych razem śrubami. Do drugiego końca pala /1/ przyspawane są uchwyty stalowe łączące pal /1/Z płytę budowli wodnej. /2 zastrzeżenia/

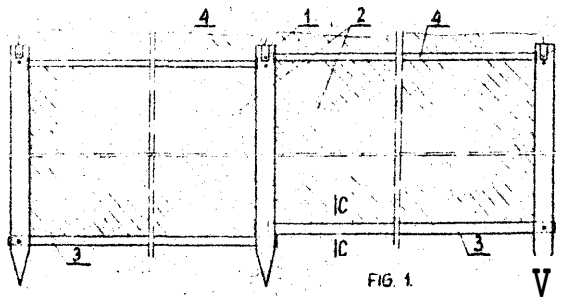

FIG. 1.

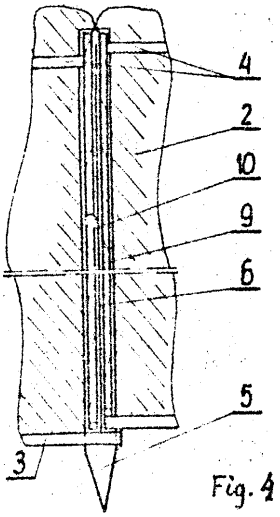

Fig. 4

4(51) É02F BG5C A1 (21) 257210 (22) 85 12 30

(71) Ogólnokrajowe Cwarectwo Węgla Brunatnego Zakład Produkcyjno-Montażowy Górnictwa Odkrywkowego, Zgorzelec
(72) Kanczewski Paweł

(54) Nadwozie

(57) Wynalazek rozwiązuje zagadnienie opracowania nadwozia zwałowarki przeznaczonej do zwałowania węgla lub innych kopalin użytecznych.

Nadwozie zwałowarki charakteryzuje się tym, że do głównego wspornika /4/ obrotowej platformy /2/ przymocowany Jest przegubowo dzielony wysięgnik zwałujący /6/, na którym zamocowany jest przegubowo maszt /8/ podparty w miejscu zamocowania siłownikiem /7/, którego drugi koniec jest przytwierdzony do obrotowej platformy /2/, Przeciwwaga /li/ w postaci skupionej masy jest usytuowana niżej od punktu zamocowania wysięgnika przeciwwagi /10/ do masztu /9/. Kąt pochylenia / α / wysięgnika przeciwwagi /i0/ wynosi 6° - 12°. ■/5 zastrzeżeń/

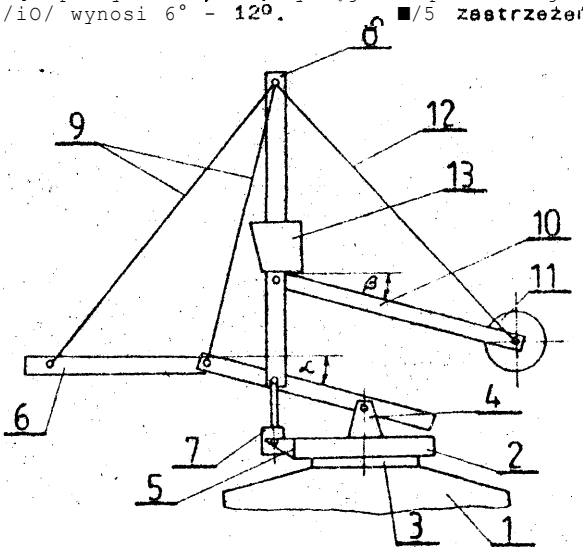

E04F A1 (21) 256781 (22) 05 12 13

Biuro Projektowo-Badawcze Budownictwa

Produkcji Pomocnic

el Eugeniusz,

(54) Dekompresyjny lej zsypowy, zwłaszcza o w budynku mieszkalnym

(57) W raco r ak i ej konstrukcji leja zsypowego, która zapewniałaby pełną drożność przewodu zsypowego, swobodne przemieszczanie się śmieci »V kierunku otworu wylotowego leja, oraz łatwość i bezkolizyjność opróżniania się leja zsypowego.

Dekompresyjny lej zsypowy stanowi bryłę

odpowiednio otwory: wlotowy /2/ i wylotowy /6/, przy czym otwór wylotowy /6/ jest zaopatrzony w rfwticji:ielfi^i przysłonę, której skrzyd- l

wylotowy, dzięki wahliwemu ich zawiesz nxu i umieszczeniu odpowiednio dobranych ciężarów przeciwwag /9/ na każdym skrzydle /7/. Poza tym jedna ze ścian bocznych bryły leja pod kątem ostrym do poziomu i j wana dokładnie pod otworem wlotowym /2/ tworząc płaszczyznę powodującą łamanie i rozbijanie spadających śmieci. Lej ponadto ma zainstalowane wieszak. 5/ do mocowania całej konstrukcji leja zsypowego np. do «tropu komory śmieciowej. /4

8 -8

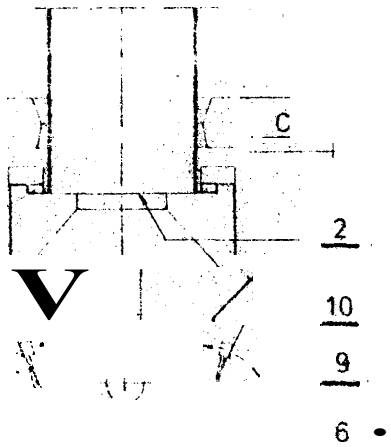

4 (51) E04H A1 (21) 256751 (22) 85 12 10

(71) Wyższa Szkoła Inżynierska im, Jurija ia, Zielona Córa, Zielonogórskie ębiorstwo Instalacji Przemysłowych "ZI NSTAL ", 2 ie lon a Góra

(72) Krzeszewski Waldemar, Pryputniewicz Stanisław, Chodorowski Ryszard, Florian

wsporcza komina

zagadnienie uprosz- montażu i budowy konstrukcji wsporczej komina.

Konstrukcja wsporcza zaopatrzona jest w odciągi prętowe połączone przegubowo z kominem z jednej strony i z fundamentem z drugiej strony. Odciągi wykonane są z odcinków stalowych prętów /2/ łączonych sprężynami /3/ o odpowiednio dobranej charakterystyce. /1 .

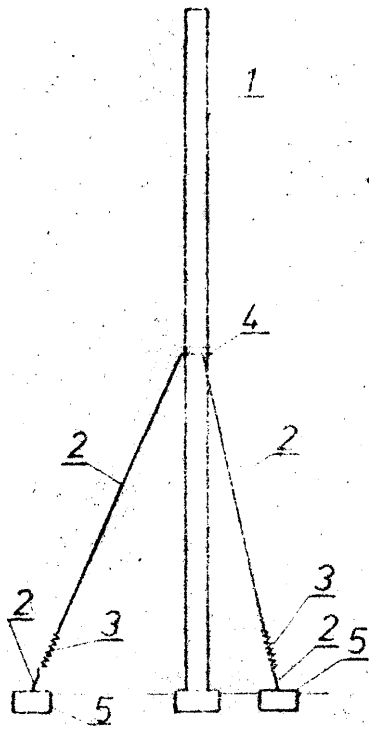

4 (51) E21B A1 (21) 256128 (22) 85 13 Ob

(71) Gwarectwo Mechanizacji Górnictwa "Polmag", Centrum Mechanizacji Górnictwa "Komag", Gliwice

(72) Kasperlik Krzysztof, Przybylski Henryk, Szurek Dan, Kamińsk.

(54) Głowica ciskow pę

(57) Przedmiotem wynalazku jest głowica kowo-napędowa służąca do podnoszenia momentu obrotowego i sił docisku z napędu wiertnicy na żerdź wiertniczą.

Wynalazek rozwiązuje zagadnienie zdalnego sterowania zamykaniem i otwieraniem głowicy. Głowica ma wrzeciono /1/z zewnętrznym gwintem na którym jest osadzone zębate koło /4/ połączone z napędem. Wrzeciono /i/ ma na obwodzie otwory /18/ w których są usytuowane sworznie /19/ osadzone jednym końcem w ryglu /17/. Przeciwległe końce sworzni /19/ znajdują się w gnieździe /8/, które jest utworzone z kołnierza /5/ zębatego koia /4/ i dociskowej tarczy /7/.

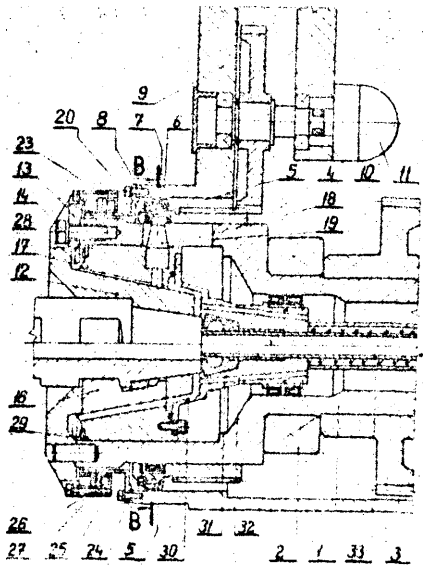

Rygiel /17/ jest uszczelniony czołowo za po« mocą uszczelki /28/ a z drugiej struny połączony z dławnicą /30/ uszczelnioną obwodowo we wrzecionie /1/. /5

4(51) E21C A1(2i) 255764 (22) 85 10 11

(71) Politechnika Lubelska, Lublin
(72) Antoniak Jerzy, Gębicki Zbigniew, Ostapiuk Ryszard

(54) Sposób i urządzenie do odspajania skał

(57) Wynalazek rozwiązuje zagadnienie zwężenia przestrzeni przemian energetycznych w odspajanych skałach do niezbędnego minimum, co pozwoliłoby na kontrolowanie procesu pękania skały oraz na zmniejszenie strat energetycznych.

Sposób odspajania skał charakteryzuje «if tym, ze na urabianą skałę działa się jednocześnie dwoma źródłami energii, źródłem energii elektrycznej /2/ o napięciu 10000 V i źródłem energii akustycznej /1/ o amplitudzie naprężeń do 100 MPa kierowanych na calizne urabianą, wytwarzając na wybranej głębokości /4/ nałożenie się amplitudy naprężeń ściskających podawanych z mechaniczno-akustycznego źródła z amplitudą prądu podawaną z elektrycznego źródła prądu, przy czym impulsy z obu źródeł podawane aż do momentu odspajania.

Urządzenie do odspajania skał składa się ze źródła /1/ impulsów mechaniczno-akustycznych skierowanego na urabianą powierzchnię i ze źródła /2/ impulsów elektrycznych przekazywanych skale za pośrednictwem szeregu elektrod /3/ dotykających urabiana skałę dookoła planowanego wyłomu. . . . . /2 zastrzeżenia/

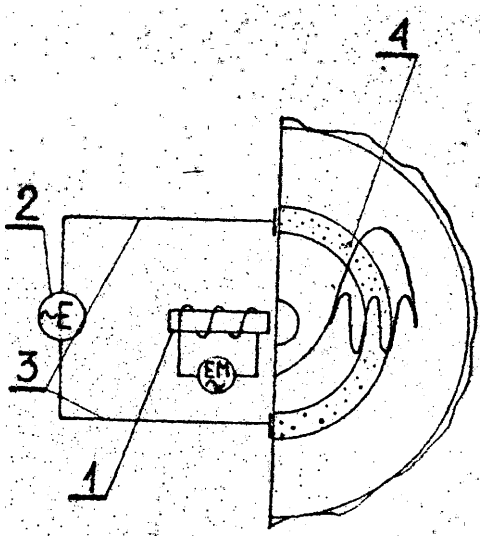

4(51) E21C A1(21) 256159 (22) 85 11 08

Gwarectwo Mechanizacji Górnictwa, "Polmag' Centrum Mechanizacji Górnictwa "Komag", Gliwice . .
(72) Harómin Zygmunt, Szymczyk Bolesław, Chmiel Tadeusz

(54) Organ urabiający kombajnu górniczego

(57) Wynalazek rozwiązuje zagadnienie zwiększenia trwałości organu urabiającego kombajnu górniczego.

Organ urabiający ma kadłub dzielony na segmenty. Segmenty /1/ i /2/ poprzez półpierścienie /21/ i /21 /i półpierścienie /20/ i /20'/ zamocowane sa na jednolitej tulei /3/ osadzonej na wale /V kombajnu. Wewnętrzne powierzchnie półpierścieni /21/ i /21'/ oraz półpierścieni /20/ i /20'/ - w przekroju pro«' topadłym do osi obrotu organu - wyznaczają kształt połówki wieloboku foremnego przeciętego wzdłuż przekątnej przebiegającej w płaszczyźnie podziału A-A organu. Powierzchnie /7/ i /7'/ półpierścieni przylegają do powierzchni wyznaczających - w przekroju poprzecznym do osi obrotu organu - kształt połówki wieloboku foremnego na jednolitej tul*i /3/. Wewnętrzne powierzchni» /7/ i /7'/ półpierścieni segmentów sa nieco mniejsze niż przyległe do nich powierzchni« tulei /3/. Jednolitą tuleja /3/ ma na brzegach kołnierze /8/ 1 /9/ obejmujące zewnętrzne powierzchnie /10/ i /11/ półpierścieni /21/ 1 /21V oraz półpierścieni /20/ i /20'/. Pomiędzy powierzchniami /1'J/ i /14/ podziału segmentów /1/ i /2/ utworzony jest niewielki luz /15/. /2 zastrzeżenia/

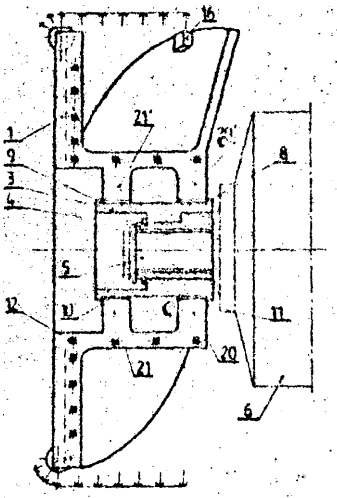

Fig 1

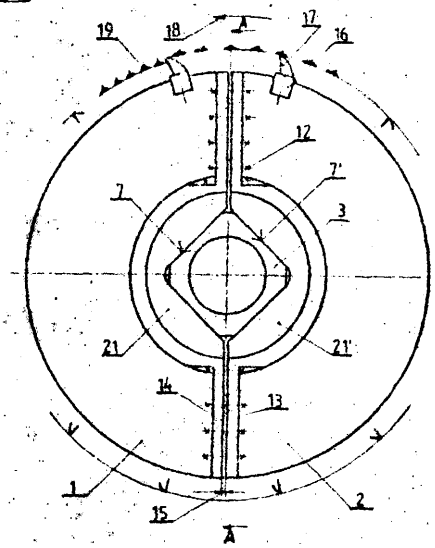

Fig. 2

4(51) E21C A1(21) 256229 (22) 85 11 11
G01V

(71) Katowickie Gwarectwo Węglowe - Kopalnia Węgla Kamiennego "Gottwald", Katowice
(73) *Trzaska* Zdzisław, Kaczmarczyk Andrzej, Chrobok Stanisław, Burek Marian, Sokołowski Piotr, Ryszard Wardzała

(54) Sposób określania i-akóści stropu

(57) Sposób polega na rejestrowaniu przebiegu fali refrakcyjnej w obu kierunkach wzdłuż pro-

filu pomiarowego składającego się z odcinków pomiarowych. Zgodnie z wyn a lazkiem mierzy się prędkość fali sejsmicznej i na podstawie czasów pierwszych wejść konstruuje hodograf, czyli wykres zależności czasu przejścia od drogi. Tym samym lokalizuje się położenie granicy załamującej i ustala odległość granicy zawał - strop zasadniczy. Sposób jest przeznaczony zwłaszcza do określania jakości zrekonsolidowanego stropu przy eksploatacji pokładów grubych. /1 zastrzeżenie/

4<51) 621C A1 (21) 256853 (22) 85 12 13

(71) Kopalnia Węgla Kamiennego "Anna", Wodzisław Śląski
(72) Lipiński Jerzy, Ziarno Andrzej, Krakowczyk Zygmunt

(54) Sposób wybierania ścian w pokładach zagrożonych tąpaniami

{57) Wynalazek rozwiązuje zagadnienie opracowania prostego sposobu, który pozwala na zabezpieczenie chronionego wyrobiska, i zmniejszenie strat złoża.

Sposób według wynalazku polega na tym, że ściany wybiera się w znany sposób na odległość nie mniejszą niż 40 m od chronionego wyrobiska, a po zbliżeniu się do tej odległości drąży się równocześnie w bezpośrednim sąsiedztwie chronionego wyrobiska kanał o szerokości 1,5 grubości pokładu i szczelnie podsadza przestrzeń wzmożonych ciśnień w kierunku ściany, którą dalej eksploatuje się, już z równoczesną obserwacją zagrożenia tąpaniami z możliwością korzystnego stosowania w każdej chwili aktywnych metod zwalczania wzmożonych naprężeń. /1 zastrzeżenie/

4(51) E21D A1 (21) 256222 (22) 85 11

(71) Katowickie Gwarectwo Węglowo, Kopalnia Węgla Kamiennego "Wieczorek", Katowice
(72) Gołaszewski Antoni, Brodziński Janusz, Machul Janusz, Sobkowiak Rudolf, Brunon

(54) Sposób wyrobisk korytarzowych

(57) Przedmiotem wynalazku jest sposób uodparnienia wyrobisk korytarzowych na obciążenia statyczne i dynamiczne, zwłaszcza zlokalizowane w rejonach o wzmożonych naprężeniach górotworu i w rejonach zagrożonych tąpaniami. Istota sposobu polega na wierceniu w ociosach •kośnych otworów tak, aby kolejne pary otworów /1. 2/ tworzyły kształt litery "X" lub trójkąty przylegające do siebie bokami względnie równoległe, nakładające się na siebie trójkąty. Natomiast w miejscach szczególnie zagrożonych siatka trójkątów można objąć zarówno spąg wyrobiska, jego ociosy jak i strop. /4 zastrzeżeni»/

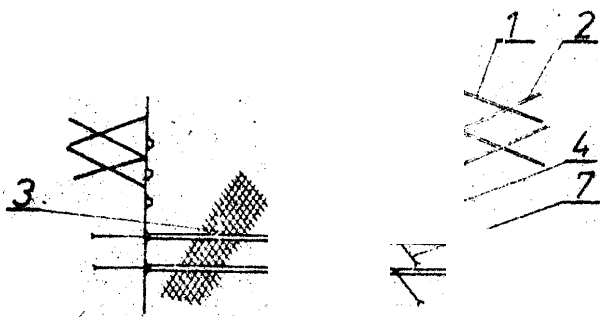

4(51) E21F B65G A1 (21) 254965 (22) 85 08 12

(71) Katowickie Gwarectwo Węglowe, Kopalnia Węgla Kamiennego "STASZIC",
(72) Sender Zdzisław, Mura Alojzy Leonard, Zok Paweł, Skolik Wojciech, Szyngiel Stanisław, Rojek Henryk, Bogdan, Major Mirosław, Stanisław Piotr, Śliwiok Henryk, Sikora Jan

(54) Narożny człon trasy i enośnik zgrzebłowego

(57) Wynalazek rozwiązuje zagadnienie opracowania konstrukcji lekkiego narożnego członu trasy górniczego, kątowego przenośnika zgrzebłowego z wymuszonym prowadzeniem łańcucha zgrzebłowego.

Narożny człon charakteryzuje się tym, że jest wyposażony od wewnętrznej strony krzywizny w rozstawione gęsto krążniki /1/ ułożyskowane swobodnie na pionowych sworzniach /2/, zamocowanych sztywno w poziomych ściankach członu narożnego. Wieńce /3/ krążników /1/ przystosowane są do współpracy ze zg? łańcuchem. Osie /7 1 8/ skrajnych /5 1 6/ leżą w /9 i 10/ ogranicznika narożnego członu. Odległość pomiędzy obrzeżami wieńców /3/ sąsiednich krążników /1/ .04« przekracza wartości dwóch średnic ogniw zgrzebłowego łańcucha. /1 zastrzeżenie/

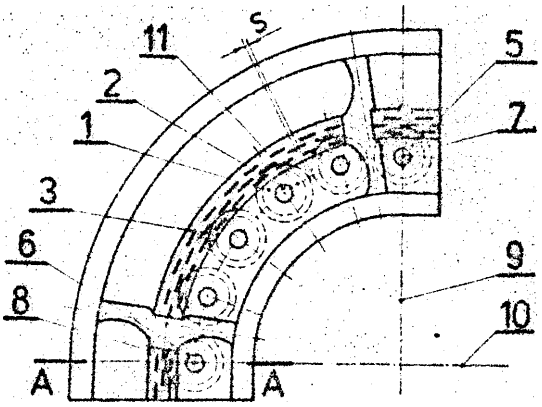

4 (51) E21F (21) 256127 (22) 85 11 05

(71) Gwarectwo Mechanizacji i Górnictwa "Polmag" Centrum Mechanizacji Górnictwa "Komag", Gliwice
(72) Karowiec Krzysztof, Pawelczyk Jerzy, Sedlaczek Janusz, Urbanek Bronisław

(54) Urządzenie do zwalczania

(57) Wynalazek rozwiązuje zagadnienie zwalczania zapylenia powstałego podczas pracy organu maszyny urabiającej.

Sposób według wynalazku polega na rozdzieleniu nawilżonego aerozolu na dwa niejednakowe strumienie częściowe, z których jeden zawierający powietrze o dużej zawartości mgły wodnej 1 zwilżonego pyłu zostaje bezpośrednio skierowany w kierunku organu maszyny urabiającej i czoła przodka wyrobiska. Z drugiego strumienia częściowego wytrąca się mgłę wodną i zwilżony pył i tak oczyszczony strumień powietrza kieruje się w kierunku organu maszyny urabiającej, gdzie tworzy on nieszczelną kurtynę powietrza. Korzystnym rozwiązaniem jest skierowanie oczyszczonego strumienia powietrza w kierunku od czoła przodka.

Urządzenie, według wynalazku zawiera łukowe żebro /21/ do rozdziału nawilżonego aerozolu na dwa» niejednakowe strumienie c

W ściance /17/ kadłuba /13/ urządzenia jest wykonane okno /19/ z wylotowym kanałem /11/ skierowanym w kierunku organu /5/ maszyny urabiającej. Na wylocie /26/ kadłuba /13/ znajduje się układ do oczyszczania strumienia powietrza z mgły wodnej i zwilżonego pyłu.

/8 zastrzeżeń/

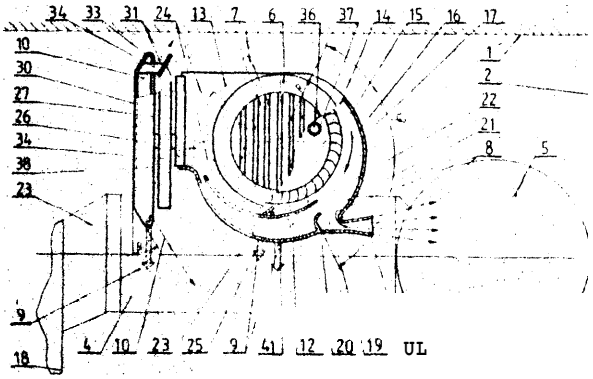

4 (51) E21F A1 (21) 256632 (22) 85 12 05

(71) Gwarectwo Mechanizacji Górnictwa "Polmag" Rybnicka Fabryka Maszyn "Ryfama", Rybnik

(72) Szyngiel Stanisław, Tatara Stanisław, Zeifert Stefan

(54) Urządzenie kotwiące napęd ścianowego przenośnika zgrzebłowego

(57) Wynalazek rozwiązuje zagadnienie skonstruowania uniwersalnego urządzenia kotwiącego, współpracującego z napędem zaopatrzonym w dwie lub jedną jednostkę napędzającą oraz z pozbawiona tych jednostek zwrotnica przenośnika zgrzebłowego.

Urządzenie kotwiące zawierające osadzoną na 8pęgu podstawę, do której przegubowo przyłączone sa hydrauliczne przesuwaki dwustronnego działania, sprzężone również przegubowo z oporową stopę zespołu rozporczych stojaków, charakteryzuje się tym, że ma trójczłonowa podstawę, której skrajne, dołączne ramy /1 i 2/ połączone są z główną ramą /3/ rozłącznie, przy czym każda z tych ram /1, 2 i 3/ zaopatrzona jest w otwory dla wzajemnego osadzenia rozporczych stojaków /8/, a przyłącza /1/ kadłuba napędu /10/ osadzone są na głównej ramie /3/.

/

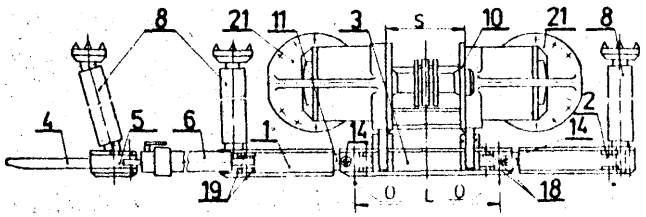

4 (51) E21F A2 (21) 260480 07 05

(71) Jaworznicko-Mikołowski o Gwarectwo Węglowe w Mysłowicach, Kopalnia Węgla Kamiennego "Jaworzno", Jaworzno

(72) Roszkowski Janusz, Pawiński Jan, Ratajcza Tadeusz, Grabowski Eugeniusz, Kubiol. Zdzisław, Pater Marek

(54) Sposób zapobiegania pożarom endogenicznym w zrobach ścian prowadzonych z zawałem

(57) Wynalazek rozwiązuje zagadnienie opracowania takiego sposobu zapobiegania pożarom, który pozwoli na zabezpieczenie przestrzeni zawałowej przed infiltracją powietrza oraz na uzyskanie dużej koncentracji wydobycia w pokładzie.

Sposób charakteryzuje się tym, że w wyrobisku korytarzowym /1/ wzdłuż jeno ociosu sąsiadującego z gruzowiskiem zawałowym /3/ wykonuje się komorę depresyjną /A/ o długości /1/ do 150 m licząc od linii zawału /5/ w ścianie /2/. W komorze depresyjnej /4/ umieszcza się rurociąg /9/ z rur perforowanych, którego jeden koniec od strony dopływu powietrza w wyrobisku korytarzowym /1/ wyprowadza się do tego wyrobiska korytarzowego /1/ i podłącza do wentylatora ssącego /10/. Komorę depresyjną /A/ wraz z rurociągiem /9/ 1 wentylatorom ssącym /10/ przemieszcza się do przodu sukcesywnie do postępu ściany /2/.

/3 zastrzeżenia/

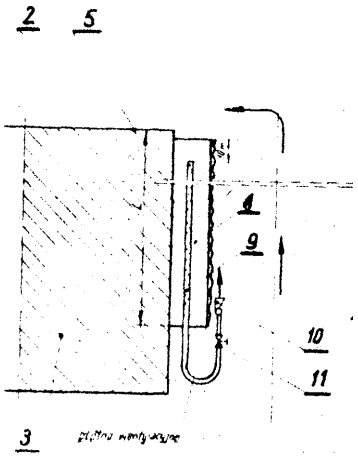

DZIAŁ F

MECHANIKA; OSWIETLENIE; OGRZEWANIE; UZBROJENIE; TECHNIKA MINERSKA

4(51) F02M A2(21) 253467 (22) 85 05 17

(75) Łowicki Dan, Nowicki Andrzej, Szygendowski Stanisław, Warszawa

(54) Sposób pomiaru momentu wtrysku paliwa z pompy wtryskowej do cylindra pracującego silnika wysokoprężnego, wykonanego za pomocą ultradźwiękowego układu rejestrującego zjawisko Dopplera oraz urządzenie 00 stosowania tego sposobu

57 Wynalazek rozwięzuje zagadnienie dokładnego pomiaru momentu wtrysku paliwa z pompy wtryskowej do pracującego cylindra silnika wysokoprężnego.

Sposób według wynalazku polega na tym, le głowicę ultradźwiękowa przykłada się do przewodu łączącego pompę wtryskową z cylindrem silnika wysokoprężnego i uruchamia się ultradźwiękowy układ rejestrujący, który rejestruje moment zmiany częstotliwości odpowiadający momentowi wtrysku paliwa do cylindra. Układ według wynalazku ma głowicę ultradźwiękowa /4/ w której zamocowany jest przetwornik nadawczy /2/, zasilany z generatora wielkiej częstotliwości /1/ oraz przetwornik odbiorczy /3/ połączony przewodem elektrycznym poprzez wzmacniacz wielkiej częstotliwości /5/ z detektorem częstotliwości dopplerowskiej /6/, którego wyjście połączone jest z filtrem dolnoprzepustowym /7/, do którego podłączony Jest układ formowania impulsów /8/, do którego podłączony jest regulowany układ opóźnienia impulsów /11/ ze wskaźnikiem /12/ i lampa stroboskopową /13/. Do układu formowania impulsów /8/ przyłączony jest również licznik impulsów /9/ i wskaźnik /10/. /2 zastrzeżenia/

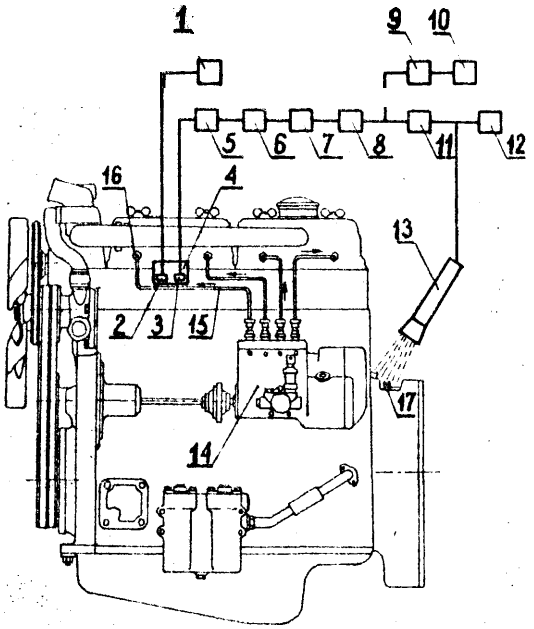

4(51) F02M A1 (21) 256136 (22) 85 11 07

(71) Ośrodek Doradztwa Technicznego "ZORPOT", Warszawa

(72) Kowalski Alojzy

(54) Urządzenie doprowadzające spaliny z układu wylotowego do układu dolotowego silnika spalinowego

(57) Urządzenie według wynalazku charakteryzuje się tym, że w wylotowym kolektorze /1/ osadzona jest trwale końcówka /2/ poboru spalin, połączona przewodem /3/, poprzez zbiornik wyrównawczy /4/, z dyszę /5/ przyłączoną do kanału /6/ układu dolotowego. /3 zastrzeżenia/

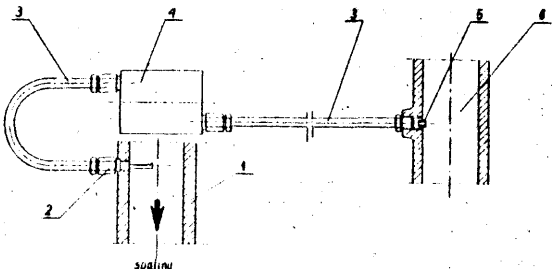

4(51) F02M A1 (21) 256137 (22) 85 11 07

(71) Ośrodek Doradztwa Technicznego "ZORPOT", Warszawa

(72) Kowalski Alojzy

(54) Zbiornik mieszanki palnej do silników spalinowych

(57) Zbiornik mieszanki palnej składa się z wyprofilowanych bocznych ścian /i, 2/ oraz górnej i dolnej ściany /3, 4/, przy czymw górnej ścianie /3/ usytuowany jest rozszerzający się w kierunku przepływu mieszanki wlotowy otwór /5/, zaś w bocznej ścianie /1/ usytuowane są stożkowe otwory wylotowe /6/. Wlotowy otwór /5/ wyposażony jest w siatkę /&/, a w ścianie /4/ umieszczone jest elektryczne urządzenie grzewcze /7/. /3 zastrzeżenia/

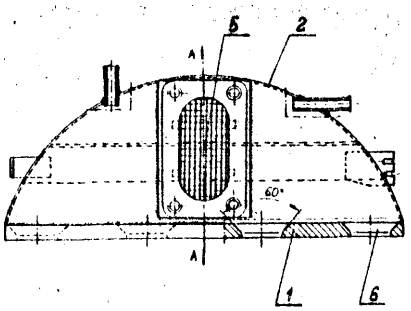

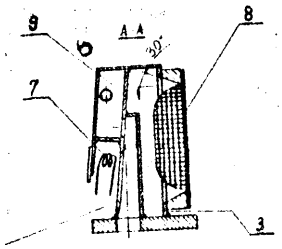

Fig. 2

4(51) F02M B60K A1 (21) 256138 (22) 85 11 07

(71) Ośrodek Doradztwa Technicznego "ZORPOT", Warszawa

(72) Kowalski Alojzy

(54) Urządzenie do pobierania par paliwa do silnika spalinowego z zapłonem iskrowym

(57) Urzedzenie do pobierania par paliwa charakteryzuje się tym, że wlew /2/ zbiornika palowa /1/ ma oprócz końcówki odpowietrzającej /V dodatkową końcówkę /4/, połączoną przewodem/5/, wyposażonym w zawór jednokierunkowy /6/, z kanałem /7/ układu dolotowego, przy czym wlew /2/ wyposazony jest w pływak /8/. /2 zastrzeżenia/

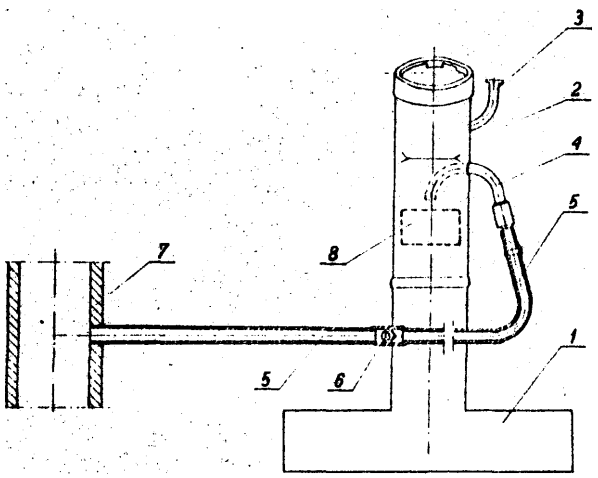

4(51) F04B A1 (21) 254856 (22) 85 08 05

(75) Szpak Leszek, Warszawa

(54) Pompa tłokowa, wysokociśnieniowa z głowicą zwiększającą ciśnienie i ręcznym napędem

(57) Wynalazek rozwiązuje zagadnienie opracowania prostej konstrukcji tłokowej pompy wysokociśnieniowej do badania zmian funkcji termodynamicznych układów ciekłych małych objętości w warunkach laboratoryjnych.

Pompa, składająca się z korpusu, nakrętki napędowej, śruby napędowej, tłoka z uszczelkami oraz pokrętła ręcznego, charakteryzuje się tym, że na korpusie /1/ jest osadzona zwiększająca ciśnienie głowica /2/ z dyszę cylindryczną i stoikiem wewnętrznym, przy czym średnica zewnętrzna /d/ dyszy zawiera się w przedziale 2÷70 mm, a długość /1/ w przedziale 3÷60 mm. /1 zastrzeżenie/

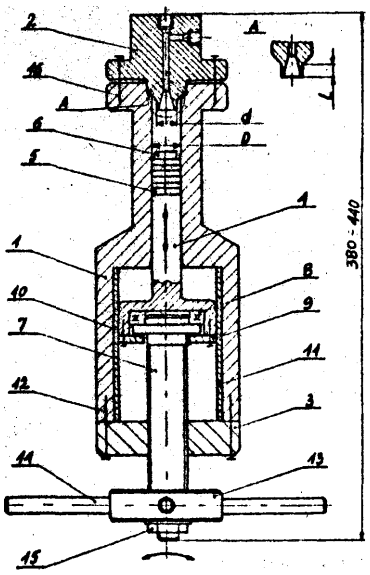

4(51) F15B B66F A1 (21) 256323 (22) 85 11 19

(71) Przemysłowy Inetytut Motoryzacji, Warszawa

(72) Bielicki Janusz

(54) Siłownik hydrauliczny, zwłaszcza do podpór kontenerowych

(57) Wynalazek rozwiązuje zagadnienie opracowania lekkiej i zwartej konstrukcji siłownika o małych gabarytach i dużej sile działania.

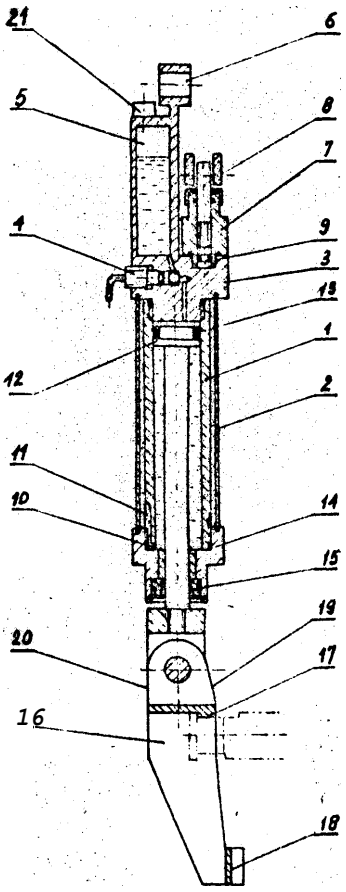

W siłowniku hydraulicznym, zwłaszcza do podpór kontenerowych, elementy sterujące oraz zbiornik cieczy roboczej /5/ usytuowane se nad cylindrem /1/ umieszczonym w rurze /2/, która tworzy kanał przepływowy łączący przestrzeń pod tłokiem /12/ z przestrzenią wewnętrzną zbiornika cieczy roboczej /5/. Korpus tego zbiornika jeat elementem nośnym siłownika i wyposażony jest w ucho /6/ do mocowania go na podporze kontenerowej. Na tłoczysku siłownika zamocowany jest przegubowo zaczep /1.6/ mający występ /17/ i płytkę oporową /18/. /1 zastrzeżenie/

4(51) F15B E21D A1 (21) 256329 (22) 85 11 18

Gwarectwo Mechanizacji Górnictwa POLMAG
Centrum Mechanizacji Górnictwa KOMAG,
Gliwice
(72) Niesyto Hubert, Lasota Stanisław

(54) Układ hydrauliczny aterowania obrotem stanowiska badawczego lub stojakami obudowy zmechanizowanej

(57) Wynalazek rozwiązuje zagadnienie opracowania konstrukcji układu hydraulicznego sterowania obrotem stanowiska badawczego lub stojakami obudowy zmechanizowanej umożliwiającego zgodne działanie dwóch lub większej liczby siłowników hydraulicznych.

Układ charakteryzuje się tym, że ma rozdzielacz hydrauliczny /16/ sterujący równocześnie pracę co najmniej dwóch siłowników /1/, /2/ z tym, że co najmniej jeden jest zasilany, a pozostałe wykonują ruch śledzący, oraz ma manewrowy rozdzielacz hydrauliczny /15/, /17/ do sterowania indywidualnego każdym siłownikiem, przy równoczesnym zablokowaniu sąsiedniego siłownika, /2 zastrzeżenia/

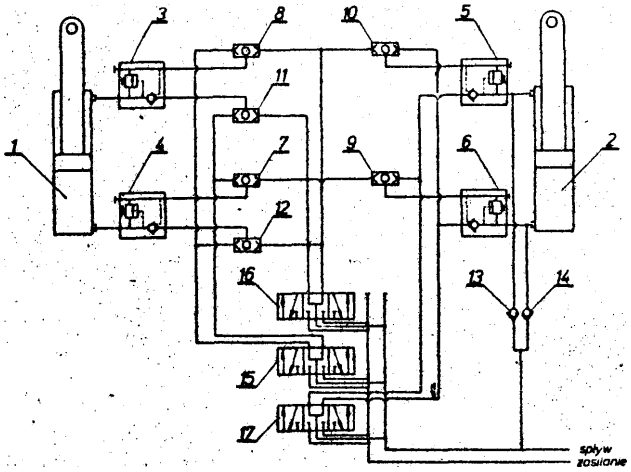

4(51) F16B A2(21) 260781 (22) 86 07 24

(75) Czerwiński Jan, Warszawa

(54) Zacisk śrubowy szybkiego działania

(57) Wynalazek rozwiązuje zagadnienie opracowania prostej konstrukcji zacisku umożliwiającego szybkie łączenie elementów i pewnego w działaniu. Zacisk «tanowi śruba /1/ mająca zamiast łba podcięcia /1a/ umożliwiające zakładanie w nie podkładki z wycięciem, nakrętka /3/ 1 podkładka zwykła /A/. /1 zastrzeżenie/

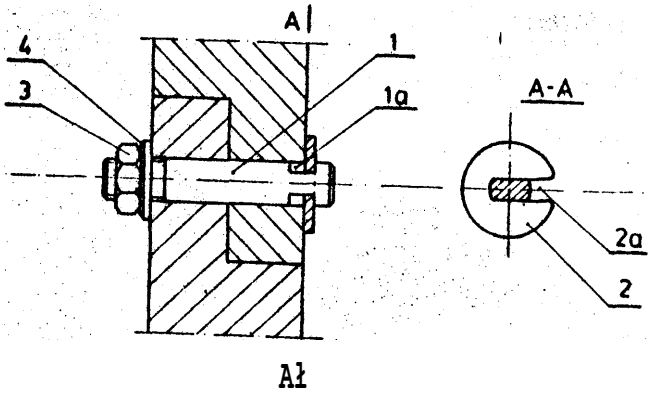

4 (51) F16F A1 (21) 256530 (22) 85 11 29

(71) Instytut Chemii Przemysłowej, Warszawa
(72) Maciejewski Jeremi

(54) Urządzenie do absorpcji energii mechanicznej, zwłaszcza energii drgań i bardzo silnych uderzeń

(57) Wynalazek rozwiązuje zagadnienie opracowania prostej konstrukcji urządzenia spełniającego funkcje dotychczas stosowanych wielostopniowych systemów.

Urządzenie charakteryzuje się tym, że przegroda /4/ znajdująca się na tłoku /2/ usytuowana jest w cylindrze /1/ suwliwie, a tłok /2/ zaopatrzony jest w ogranicznik ruchu /3/. Ponadto cylinder /1/ ma otwór /5/ dla umożliwienia przepływu medium do/lub z jego przestrzeni roboczej. /2 zastrzeżenia/

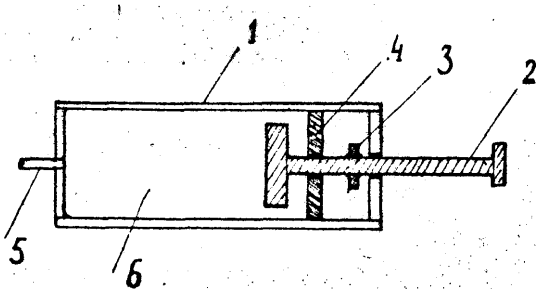

4(51) F16H F03D A1 (21) 256500 (22) 85 11 28

(71) Biuro Projektowo-Badawcze Maszyn i Urządzeń Budowlanych "ZREMB", Poznań
(72) Miśiaczyk Zdzisław, Litke Ksawery, Boracki Wacław

(54) Wielostopniowy multiplikator planetarny

(57) Wynalazek rozwiązuje zagadnienie opracowania konstrukcji multiplikatora pozwalającego na łatwiejsze 1 dokładniejsze ustawianie się kół zębatych i zapewniającego wyrównanie obciążeń zębów przekładni.

Wielostopniowy multiplikator planetarny, przeznaczony do zwiększania liczby obrotów, zwłaszcza dla elektrowni wiatrowych, charakteryzuje się tym, że jego wał wejściowy /1/, będący jednocześnie jarzmem pierwszego stopnia planetarnego, osadzony jest na wejściu na łożysku o mniejszym kącie działania /3/, a na wyjściu na łożysku o większym kącie działania /4/. Koło słoneczne /6/ pierwszego stopnia planetarnego połączone jest z jarzmem /&/ drugiego stopnia planetarnego poprzez uzębioną obustronnie wkładkę pośrednią /7/. /1 zastrzeżenie/

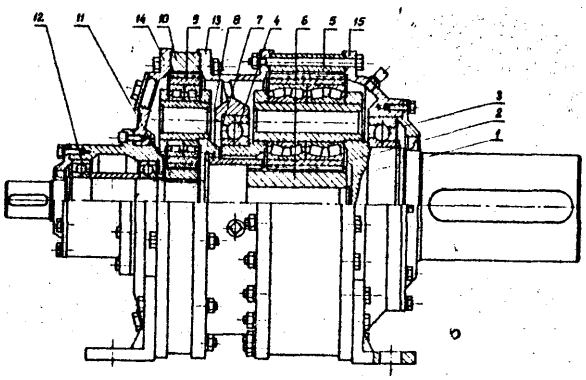

4(51) F16K A1(21) 25646S (22) 85 1126

(71) Ośrodek Badawczo-Rozwojowy Wyrobów Instalacyjno-Sanitarnych i Grzewczych» Radom
(72) Beresiński Zenon, Galas Sylwester, Góralski Zbigniew, Kwiatek Antoni

(54) Zawór z podwójna regulacja

(57) Wynalazek rozwiązuje zagadnienie opracowania konstrukcji zaworu o charakterystyce zbliżonej do obliczeniowej, który będzie można regulować z duża dokładnością.

Zawór z podwójną regulacją, zwłaszcza do instalacji centralnego ogrzewanie, jest wyposażony w obrotową przysłonę /4/ w postaci tulejki cylindrycznej zaopatrzonej w boczne wycięcie lub otwór w kształcie trapezu o jednym boku prostopadłym, a drugim boku nachylonym do podstawy pod kątem od 30° do 60°, najkorzystniej pod katem 55°, którego mniejsza podstawa leży na dolnej lub w pobliżu dolnej krawędzi tulejki /4/ oraz osadzonego w tej tulejce zawieradła wzniosowego mogącego przysłaniać swa boczna powierzchnia wycięcie lub otwór.

/3 zastrzeżenia/

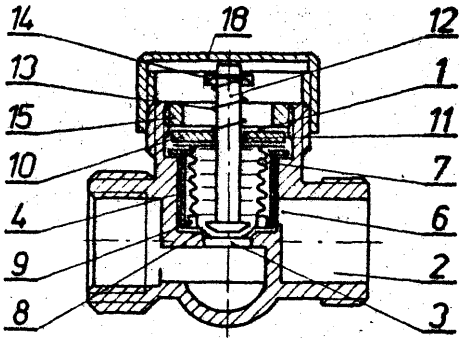

4(51) F16K A1(21) 256515 (22) 85 11 28

(71) Przemysłowy Instytut Automatyki i Pomiarów MERA-PIAP, Warszawa
(72) Badowski Andrzej, Stawiareki Dariusz, Centaur Zbigniew

(54) Elektropneumatyczny zawór rozrządczy

(57) Wynalazek rozwiązuje zagadnienie opracowania zminiaturyzowanej konstrukcji zaworu

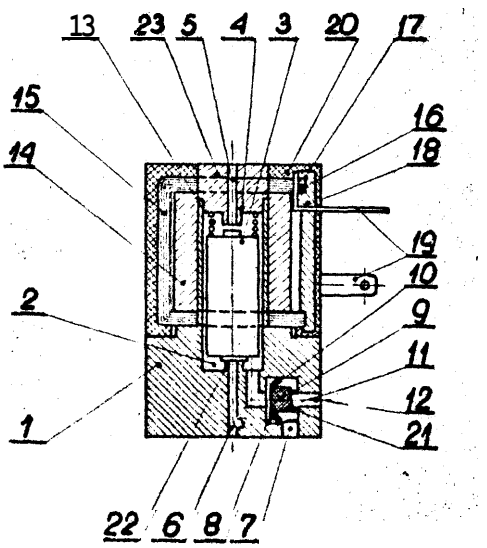

zapewniającego odpowiednio szybka pracę sterowanych urządzeń pneumatycznych.

W zaworze według wynalazku, między komora /2/ a kanałem /7/ skierowanym do odbiornika, znajduje się walcowe wytoczenie /8/, w którym jest umieszczona przesuwna uszczelka /9/ z wiotkim elastycznym obrzeżem /10/ oraz czołową powierzchnia /11/ opierającą się o gniazdą /21/, połączone z drugim kanałem /12/, skierowanym do atmosfery, o średnicy przelotu większej od średnicy przelotu kanału /5/ skierowanego do atmosfery otwieranego i zamykanego przez linor /3/. Zakończenia /16/ wielowarstwowego płaszcza /15/ z materiału ferromagnetycznego, w kształcie ceownika, w którym jest umieszczona cewka /14/, są osadzone w bazujących wybraniach /17/ wykonanych w płytce /18/, w której sa zamocowane wyprowadzenia /19/ uzwojenia cewki /14/. Płaszcz /15/, płytka /18/, cewka /14/ i korpus /1/ zaworu sa połączone ze sobą warstwa /20/ tworzywa sztucznego, korzystnie poliamidu.

/1 zastrzeżenie/

4(51) F22G A2(21) 260211 (22) 86 06 20

(71) Zakłady Przemysłu Lniarskiego im. Rewolucji 1905 roku, Żyrardów
(72) Darski Waldemar, Suski Grzegorz, Supernak Wacław, Królikowski Maciej, Fortuński Zenon, Zobek Zbigniew, Sztangret Adam

(54) Sposób regulacji stopnia przegrzewu pary w drugim stopniu przegrzewacza konwekcyjnego w kotłach wodno-rurowych, rusztowych, zwłaszcza typu OR 32

(57) Wynalazek rozwiązuje zagadnienie wyeliminowania zjawiska przegrzewania się materiału drugiego stopnia przegrzewacza konwekcyjnego.

Sposób według wynalazku polega na zmianie kierunku przepływu pary, przy jednoczesnym Zmniejszeniu średnicy rur przegrzewacza, na kierunek w którym para płynie przez pierwszy stopień przegrzewacza, a następnie przez schładzacz wtryskowy do drugiego stopnia przegrzewacza.

/1 zastrzeżenie/

4(51) F24D A2(21) 259594 (22) 86 05 16

(71) "Elektromet" Spółdzielnia Pracy Metalowców "Ogniwo", Biecz
(72) Gala Ireneusz, Kościelniak Tadeusz, Janowski Ryszard, Łakomski Stanisław, Basista Stanisław, Woźniak Stanisław

(54) Kocioł wodny centralnego ogrzewania

(57) Wynalazek rozwiązuje zagadnienie skonstruowania takiego kotła, który miałby wysoka sprawność cieplną oraz byłby przystosowany do spalania wszystkich gatunków paliw stałych.

Istota wynalazku polega na tym, że na początku drogi spalin pomiędzy układem grzewczym złożonym z dwóch półek wodnych /4/ i /5/, z których półka /5/ połączona jest ze stałym rusztem /6/ chłodzonym woda, oraz z wewnętrznym płaszczem /2/ górnej ściany kotła i usytuowana jest równolegle do półki /4/ i dwóch rozwartych ramionach - znajduje się komora dopalania /8/ zaopatrzona we wloty powietrza wtórnego /9/, a w poszerzonej części półki /5/, usytuowany w górnej części ciągu spalin, umieszczony jest poziomo rurowy przewód lub przewody konwekcyjne /11/, wspawany w ścianki półki /5/, mający wylot do komory wyczystnej /12/, do dna której wspawany Jest pionowo rurowy przewód lub przewody konwekcyjne /13/, pod którymi do tylnej ściany kotła przymocowany jest czopuch /14/

/2 zastrzeżenia/

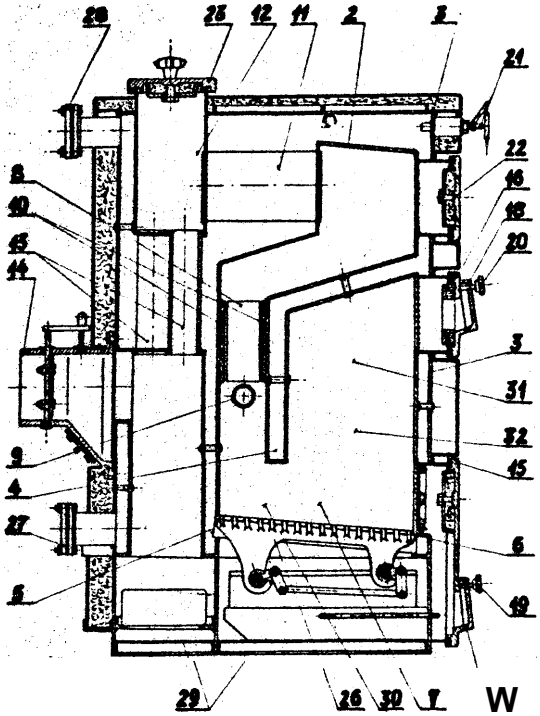

4(51) F24F F16K A1 (21) 259578 (22) 86 05 20

(30) 85 05 21 - HU - 251-1899/85

(71) FŰTOBER Épületgépészeti Termékeket Gyártó Vállalat, Budapeszt

(54) Klapa regulacyjna

(57) Wynalazek rozwiązuje zagadnienie skonstruowania takiej klapy regulacyjnej, która odznaczałaby się korzystną charakterystyką regulacji, dobrą szczelnością oraz stosunkowo niedużym oporem własnym przepływu.

Klapa regulacyjna charakteryzuje się tym, że do przestrzeni wydrążonych klap /1/, wykonanych tłoczeniem, jest przyłączony elastyczny, wydrążony profil uszczelniający /2/, stożkowe żebra /4/, spełniające funkcję mocująco-uszczelniająco- przenoszącą siłę koła zębatego /3/, zapewniającego ruch w przeciwne strony oraz wały /10/, zapewniające równoległy ruch obrotowy klapy /1/. /3 zastrzeżenia/

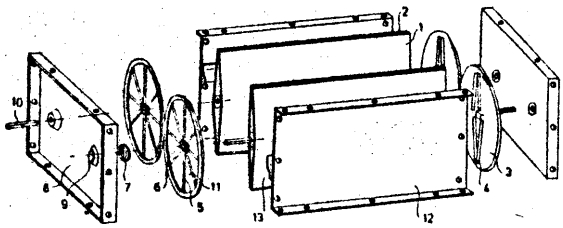

4 (51) F24H A1 (21) 255483 (22) 85 09 20

(71) Miejskie Przedsiębiorstwo Gospodarki Cieplnej, Wrocław; Przedsiębiorstwo Wdrażania i Upowszechniania Postępu Technicznego i Organizacyjnego "POSTEOR", Wrocław

(72) Sadowski Andrzej

(54) Układ ciepłej wody użytkowej oraz urządzenie do produkcji ciepłej wody użytkowej

(57) Wynalazek rozwiązuje zagadnienie ograniczenia wahań temperatury w węźle cieplnym instalacji ciepłej wody użytkowej, które ze względu na występowanie naprężeń termicznych w płaszczach wymienników ciepła, przyczyniają się do znacznego skrócenia okresu ich eksploatacji.

Układ charakteryzuje się tym, że zawiera dwa odrębne obiegi ciepłej wody użytkowej. Pierwszy obieg /19, 1, 9, 6, 8, 14, 7/ pomiędzy wymiennikiem ciepła /7/ drugiego stopnia a stabilizatorem temperatury /1/ i drugi obieg /1, 2 3, 4, 16, 17, 18, 4, 5/ pomiędzy stabilizatorem temperatury /1/ pierwszego stopnia a instalację odbiorczą i cyrkulacyjną.

Urządzenie wyposażona w układy kontrolno-pomiarowe temperatury i ciśnienia wody zimnej i ciepłej charakteryzuje się tym, że wokół co najmniej jednego stabilizatora temperatury /1/ o osi pionowej umieszczone są obwodowo co najmniej dwa wymienniki ciepła /7, 11/ drugiego i pierwszego stopnia. /6 zastrzeżeń/

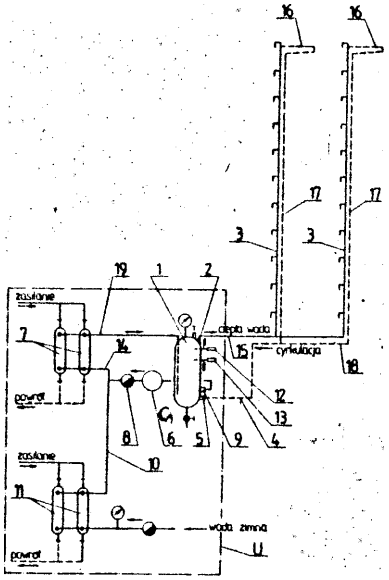

4(51) F250 A1(21) 256786 (22) 85 12 13

(71) Politechnika Warszawska, Warszawa

(72) Czachor Marceli, Mikołajczak Justyn, Osiński Roman, Sujkowska-Ziętara Bogumiła, Szkup Bogdan, Wartanowicz Tomasz

(54) Pojemnik izotermiczny

(57) Wynalazek rozwiązuje zagadnienie przechowywania i transportu substancji medycznych zwłaszcza krwi.

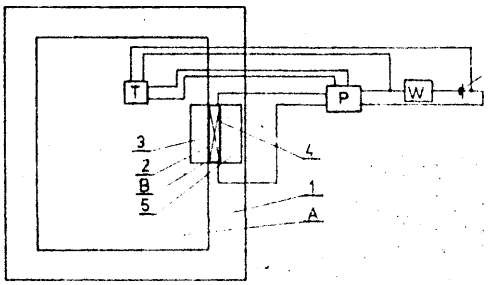

Istota wynalazku polega na tym, że moduł termoelektryczny /B/ jest połączony poprzez blok przełącznika kierunku prądu /P/ ze źródłem prądu stałego /Z/, zaś wyjście termostatu /T/ jest połączone z wejściem sterującym bloku przełącznika kierunku prądu /P/

/1 zastrzeżenie/

DZIAŁ G

F I Z Y K A

4 (51) G01B A2 (21) 260973 (22) 86 08 08
G01M

(71) Szkoła Główna Gospodarstwa Wiejskiego - Akademia Rolnicza, Warszawa
(72) Osypiuk Roman

(54) Urządzenie do oceny luzu łożysk w szczególności turbosprężarki silnika spalinowego

(57) Wynalazek rozwiązuje zagadnienie opracowania urządzenia umożliwiającego dokładną ocenę luzu łożysk w szczególności turbosprężarki silnika spalinowego.

Urządzenie ma kanał olejowy /1/ wyposażony w zwężkę pomiarową /2/, czujnik temperatury /3/, przetwornik ciśnienia umieszczony przed zwężkę /A/ i drugi przetwornik ciśnienia /5/ umieszczony za zwężka /2/. Przetworniki ciśnienia /4, 5/ połączone 6a ze wzmacniaczem różnicowym /7/, a przetwornik ciśnienia /5/ połączony jest dodatkowo ze wzmacniaczem operacyjnym /11/. Wzmacniacz różnicowy /7/ połączony jest z układem pierwiastkującym, w skład którego wchodzi sumator /8/ i człon mnożący /9/. Układ pierwiastkujący połączony jest z inwertorem /10/. Inwertor /10/ połączony Jest z kolei z układem dzielącym, w skład którego wchodzi sumator /12/ i człon mnożący /13/. Wzmacniacz operacyjny /11/ połączony jest także z układem dzielącym. Układ dziolacy połączony jest z miernikiem wskazówkowym /14/ poprzez układ przetwarzający /19/, który zbudowany jest z potencjometru /16/ połączonego z przetwornikiem ciśnienia /4/ oraz sumatorem /17/ i inwertorem /18/. /1 zastrzeżenie/

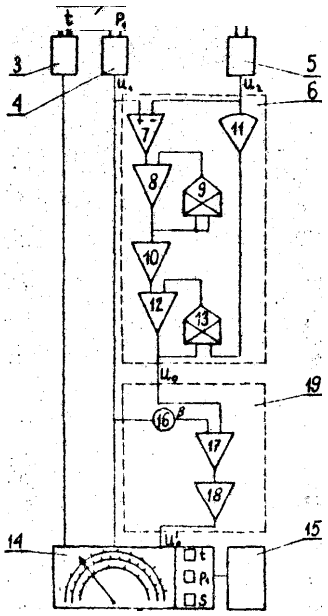

4 (51) G01C A1 (21) 261993 (22) 86 10 21

(71) Główne Biuro Studiów i Projektów Energetycznych "Energoprojekt" Zakład Doświadczalny, Poznań
(72) Margowski Janusz, Obiegło Jacek

(54) Urządzenie do ciągłego pomiaru odchylenia

(57) Wynalazek rozwiązuje zagadnienie umożliwienia prowadzenia ciągłego pomiaru odchylenia od stałej prostej, jak również wzajemnego położenia segmentów budowli segmentowej.

Urządzenie ma co najmniej jeden zespół pomiarowy zawierający przetwornik kątowy /2/. Do wału /4/ wirnika przetwornika kątowego /2/ przymocowana jest dźwignia /5/, która jest dociskana sprężyną /6/ do prowadnicy /7/. Przetwornik kątowy /2/ wraz z dźwignię /5/ jest zamocowany na Jednym segmencie budowli, a prowadnica /7/ na drugim segmencie. Ruch prowadnicy /7/ powoduje obrót wału /4/ wirnika i zmianę napięcia. /7 zastrzeżeń/

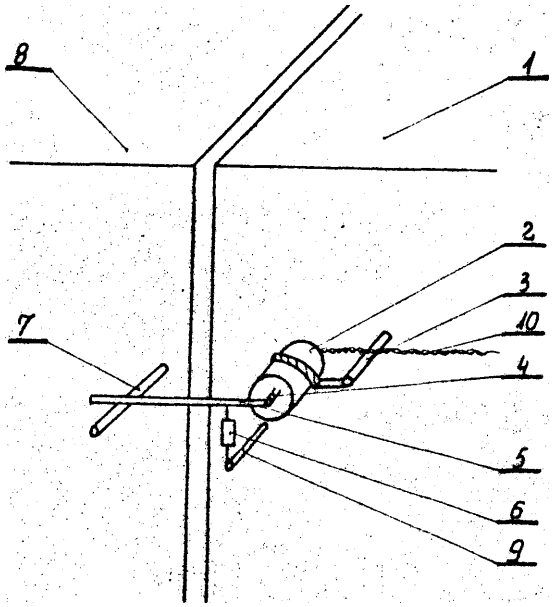

4 (51) G01D A1 (21) 256200 (22) 85 11 12
G01B

(71) Politechnika Warszawska, Warszawa
(72) Karczmarczyk Tadeusz, Wronkowski Leszek

(54) Układ podnoszący trzpień pomiarowy w czujniku pomiarowym

(57) Wynalazek rozwiązuje zagadnienie opracowania konstrukcji układu podnoszenia trzpienia pomiarowego w czujniku pomiarowym za pomocą dodatkowego mechanizmu nie wymagającego dokładnego wykonania.

Układ zawiera bloczek zwrotny składający się z dwóch kół /5/, /6/ o różnych średnicach. Do koła większego /5/ zamocowane jest cięgno /3/ wyposażone w zabierak /2/ współpracujący z zaczepem /13/ osadzonym trwale na trzpieniu pomiarowym /1/. Do koła mniejszego /6/ zamocowane jest jednym końcem cięgno /4/, którego drugi koniec osadzony jest trwale w stałym elemencie konstrukcyjnym /7/ czujnika. Cięgno /4/ opasane jest na el[illegible] napię[illegible] /8/ popychacza /9/ współpracującego popychającym /12/ popychaczem wężykowego /11/. Popychacz /9/ ułożyskowany jest ślizgowo w prowadnicy /10/ usytuowanej w korpusie /16/ czujnika z możliwością ruchu korzystnie w kierunku prostopadłym do osi trzpienia pomiarowego /1/. Zabierak /2/ cięgna /3/, współpracujący z zaczepem /13/ trzpienia /1/ prowadzony jest na prowadnicy [illegible] /14/. Na prowadnicy /14/, pomiędzy zabierakiem /2/ a korpusem /16/, znajduje się sprężyna powrotna /15/, sprowadzająca układ podnoszący trzpień pomiarowy /1/ do położenia początkowego przy powrotnym ruchu elementu popychającego /12/ popychacza wężykowego /11/.

/5 zastrzeżeń/

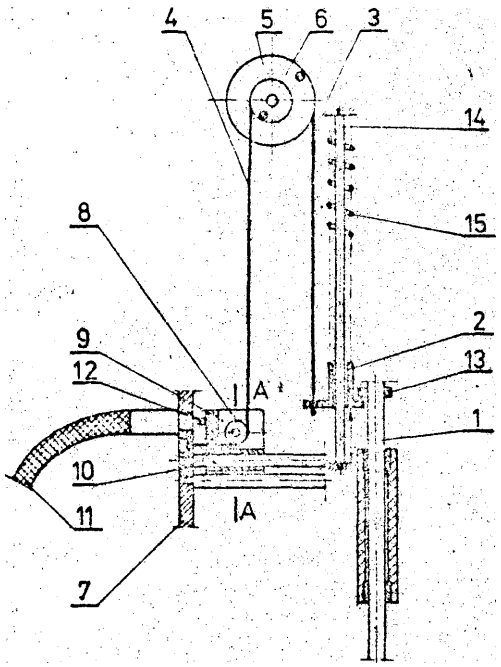

4(51) G01D G01R A2 21 261006 (22) 86 08 08

(71) Politechnika Wrocławska, Wrocław
(72) Janiczek Janusz

(54) Przetwornik rezystancja-napięcie

(54) Wynalazek rozwiązuje zagadnienie opracowania przetwornika rezystancja-napięcie, który w połączeniu z przetwornikiem analogowo-cyfrowym umożliwiałby cyfrowy pomiar stosunku dwóch rezystancji i mógłby być stosowany w cyfrowych urządzeniach pomiarowych i w cyfrowych systemach automatycznego starowania.

Przetwornik ma na wejściu wzmacniacz /1/. Wyjście wzmacniacza /1/ jest połączone przez pierwszy stosunkowy rezystor /2/ z wejściem odwracającym wzmacniacza /1/ i z drugim stosunkowym rezystorem /3/. Wyjście wzmacniacza /1/ jest także połączone, poprzez ograniczającą diodę /4/, z drugim końcem drugiego stosunkowego rezystora /3/ x z zasilającym źródłem /5/. Równocześnie to wyjście wzmacniacza /1/ jest połączone z wejściem analogowo-cyfrowego przetwornika /6/, a poprzez ograniczającą diodę /4/ z wejściem napięcia odniesienia tego przetwornika. Korzystne jest połączenie punktu odniesienia układu zerownnia przetwornika a/c /6/ z wejściem odwracającym wzmacniacza /1/.

/3 zastrzeżonia/

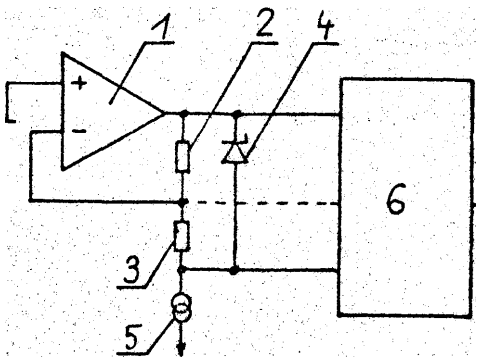

4(51) G01F A1 (21) 256302 (22) 85 11 15

(71) Przemysłowy Instytut Automatyki i Pomiarów "MERA-PIAP", Warszawa
(72) Winiarski Wojciech, Wrzos Tadeusz, Kołodziejski Stanisław, Chróstny Józef

(54) Czujnik przepływowy klapowego

(57) Wynalazek rozwiązuje zagadnienie opracowania konstrukcji czujnika eliminującego zjawisko osadzania się zanieczyszczeń na jego elementach oraz zapewniającego powtarzalność pomiarów.

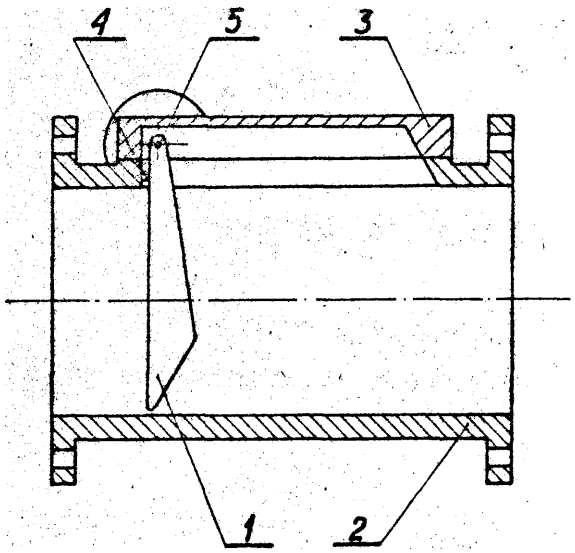

Czujnik przepływomierza klapowego, mający klapę pomiarową osadzoną na osi i umieszczoną wewnątrz korpusu stanowiącego część rurociągu, charakteryzuje się tym, że oś /5/ klapy pomiarowej /1/ ułożyskowana jest w pokrywie /3/ korpusu /2/ i usytuowana jest poza przekrojem poprzecznym rurociągu, a element oporowy /4/ klapy pomiarowej /1/ usytuowany jest również poza przekrojem poprzecznym rurociągu.

/2 zastrzeżenia/

4(51) G01F A1 (21) 256303 (22) 85 11 15

(71) Przemysłowy Instytut Automatyki i Pomiarów "MERA-PIAP", Warszawa
(72) Winiarski Wojciech, Wrzos Tadeusz, Kołodziejsk i Stanisław, Chróstny Józef

(54) Czujnik przepływomierza klapowego

(57) Czujnik przepływomierza klapowego, mający korpus, wewnątrz którego umieszczona jest klapa pomiarowa zamocowana na osi ułożyskowanej w korpusie lub pokrywie korpusu, oraz sprzęgło magnetyczne przenoszące ruch osi klapy pomiarowej do przetwornika położenia, według wynalazku charakteryzuje się tym, że klapa pomiarowa /1/ jest sprzężona z amortyzatorem /12/ i zajmuje położenie pod katem innym niż prosty w stosunku do osi rurociągu, przy czym jej ruch przenoszony jest za pośrednictwem sprzęgła magnetycznego składającego się z części mokrej /V i części suchej /6/. Pomiędzy częścią suchą /6/ sprzęgła a osią przetwornika /9/ umieszczona jest przekładnia ramieniowa

/3 zastrzeżenia/

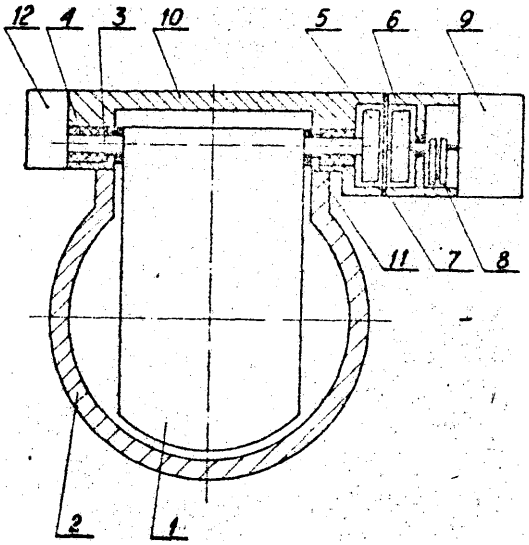

4(51) G01F A1 (21) 256390 (22) 05 11 22

(71) Przemysłowy Instytut Automatyki i Pomiarów "MERA-PIAP" Warszawa
(72) Maliński Tadeusz, Kowalski Marek, Kołodziejski Stanisław

(54) Czujnik przepływu

(57) Wynalazek rozwiązuje zagadnienie opracowania blokowej konstrukcji czujnika przepływu.

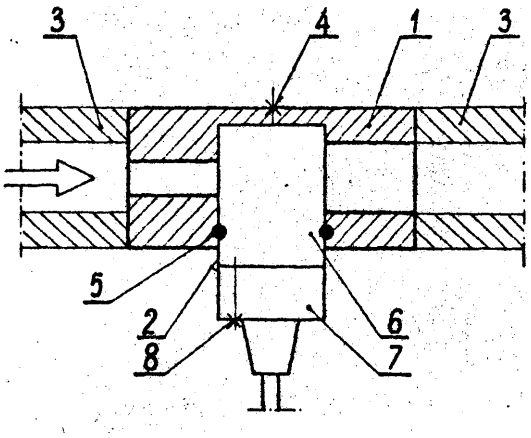

Czujnik przepływu składa się z korpusu /1/, wmontowanego w rurociąg /3/ na stało i zespołu pomiarowego /?-/, mocowanego w korpusie /1/ za pomocą elementu mocującego /4/. Zespół pomiarowy /2/ stanowi integralne połączenie .. bloku pomiarowego /6/ i przetwornika /7/.

/2 zastrzeżenia/

4/51) G01F A2 (21) 260479 (22) 86 07 03

(71) Politechnika Wrocławska, Wrocław
(72) Juniewicz Henryk, Wojtczak Romuald, Jaskólski Ewaryst, Hachoł Andrzej

(54) Sposób i urządzenie do pomiaru zanurzenia i kąta wychylenia elementów pływających

(57) Przedmiotem wynalazku jest sposób i urządzenie do pomiaru zanurzenia i kąta wychylenia elementów pływających, przeznaczone zwłaszcza do pomiaru zanurzenia burt oraz wychyleń czołowych. łodzi kajakowej podczas treningu i zawodów w celu oceny stopnia wyszkolenia technicznego kajakarzy oraz bieżącej korekty techniki wiosłowania.

Sposób pomiaru według wynalazku polega na tym, że na elemencie pływającym umieszcza się elektrody co najmniej dwóch pojemnościowych czujników /1/ o działaniu dyskretnym. Pojemności tych Czujników /1/ przetwarza się w przetwornikach /2/ pojemności na napięcie zmienne, która następnie przetwarza się w przetwornikach /3/ na sygnały częstotliwościowe. Sygnały te przesyła się bezprzewodowo do stanowiska pomiarowego na lądzie, gdzie zamienia się z kolei te sygnały w przetworniku /4/ na sygnały stałoprądowe, a ich wartości po przeliczeniu w przeliczniku/5/ na głębokość zanurzenia burt i kęt wychylenia łodzi rejestruje się w rejestratorze /6/

Urządzenie według wynalazku ma zamocowane na elemencie pływającym: pomocnicza elektrodę /12/ i pomiarowe elektrody /8/ co najmniej dwóch pojemnościowych czujników /i/, których wyjścia sa połączone przez przetwornik /2/ pojemności na napięcie zmienne z przetwornikami /3/ napięcia na częstotliwość. Poza tym urządzenie ma elementy pomiarowe na stanowisku na ładzie, gdzie znajdują się dwa przetworniki /4/ częstotliwości na napięcie stałe, których wyjścia sa połączone z rejestratorem /6/ przez przeliczniki /5/ wartości napięć stałych ha wartości zanurzenia burt i kat wychylenia łodzi.

/12 zastrzeżeń/

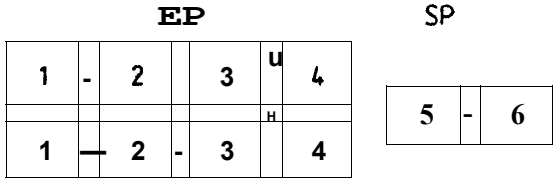

Fig.1

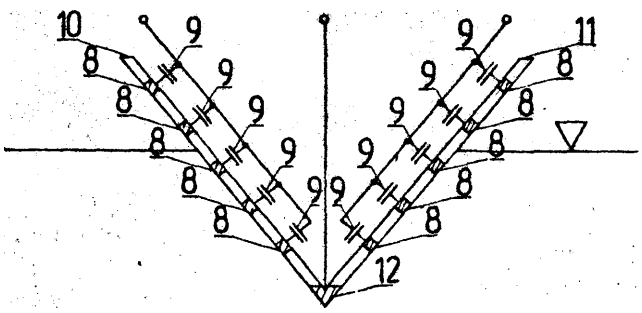

Fig.3

4(51) G01G A1 (21) 256122 (22) 85 11 05
G01F

(71) Biuro Projektowo-Technologiczne "PREDOM-PROJEKT", Wrocław
(72) Janusiewicz Leszek, JPietryga Andrzej, Jędruś Paweł, Mazurek Zbigniew

(54) Dozownik bębnowy

(57) Wynalazek rozwiązuje zagadnienie opracowania konstrukcji dozownika bębnowego charakteryzującego się dużą dokładnością dozowania, zapewniającego bezpieczne dozowanie materiałów wybuchowych.

Dozownik materiałów sypkich ma bęben /2/ i końcówkę /3/ Zasypowego kosza /1/ wykonane z grafitu o różnej twardości. Bęben /2/ ma na powierzchni walcowej skośne rowki, a części boczne bębna /2/ maja obrzeża. Bęben /2/ osadzony jest na długiej osi. Elementy dozownika osadzone sa na wspornej konstrukcji /5/.

/1 zastrzeżenie/

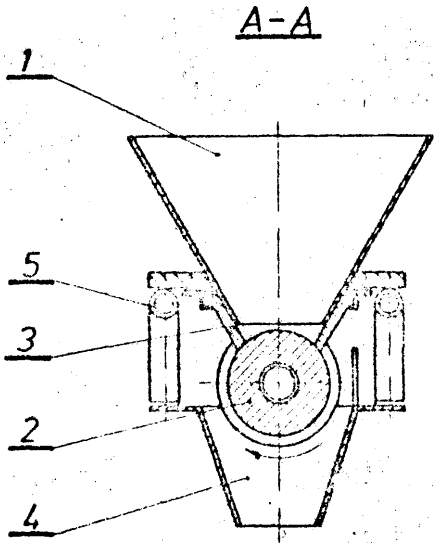

4 (51) G01G A2 (21) 260831 (22) 86 07 26

(71) Przędzalnia Czesankowa im. H. Sawickiej "Weldoro", Bielsko-Biała
(72) Świgoń Mieczysław

(54) Sposób pomiaru masy liniowej przędzy o wysokiej liczbie równowagi skrętu

(57) Wynalazek rozwiązuje zagadnienie wyeliminowania konieczności poddawania przędzy procesowi stabilizacji skrętu przed rozpoczęciem pomiaru.

Sposób pomiaru masy liniowej przędzy o wysokiej liczbie równowagi skrętu, polegający na odmierzeniu określonej ilości przędzy i jej zważeniu, według wynalazku polega na tym, że podczas odmierzania przędza zostaje zahamowana na stożku cewki przędzalniczej Za pomocą nasadki w kształcie stożka ściętego, którego wewnętrzna powierzchnia pokryta jest masą gąbczastą.

/1 zastrzeżenie/

4(51) G01K A1 (21) 256383 (22) 85 11 20

(71) Dąbrowskie Gwarectwo Węglowe Kopalnia Węgla Kamiennego "Jowisz", Będzin
(72) Piętek Stanisław, Augustyński Jerzy, Rzepiela Witold, Basista Andrzej, Bojanowski Ryszard, Kopka Adam

54 Sonda termosygnalizacyjna

57 Wynalazek rozwiązuje zagadnienie opracowania prostej konstrukcji sondy, łatwej w wykonaniu i obsłudze, niezawodnej w działaniu, pozwalającej na łatwo określenie wszelkich zmian temperatury w zakresie jeszcze bezpiecznym, ale już wskazującym na niebezpieczeństwo powstania pożaru. Sonda termosygnalizacyjna, przeznaczona do sygnalizowania zmian temperatury otoczenia, zwłaszcza w podziemnych wyrobiskach górniczych, składa się z dwóch rur o różnej średnicy i o różnej długości. 3edna z tych rur, zwana rurą obsadowa /1/, na jednym końcu ma kilka otworów z osadzonymi w nich czujnikami temperatury /5/. Czujniki /5/ są połączone cięgnem /4/ z dnom krótszej rurki sygnalizacyjnej /2/ osadzonej wewnątrz rury obsadowej /i/. Pomiędzy rurami /1, 2/ jest umieszczony sprężynujący element /3/ zamocowany do rury obsadowej /1/. /3 zastrzeżenia/

5 7 2

4 (51) G01K A2 (21) 260416 (22) 86 07 02
H04M

(71) Uniwersytet Śląski, Katowice
(72) Sławiec Mariusz, Blachnik Marian

(54) Sposób automatycznej kontroli prawidłowości procesów technologicznych za pomocą kamery termowizyjnej i urządzenie do realizacji tego sposobu

(57) Wynalazek rozwiązuje zagadnienie opracowania prostego sposobu i prostego urządzenia do automatycznej kontroli procesów technologicznych na podstawie mapy temperatur wydzielonego obszaru badanego obiektu, wyeksponowanej na monitorze urządzenia termowizyjnego.

Sposób polegający na obserwacji termowizyjnej zjawisk cieplnych towarzyszących procesom technologicznym, charakteryzuje się tym, że obserwację przeprowadza się indywidualnie w każdym fragmencie obszaru badanego obiektu, gdzie najpierw zakreśla się piórem świetlnym badane fragmenty na ekranie monitora kineskopowego równocześnie kodując ich położenie w pamięci RAM, a następnie dla każdego fragmentu przyporządkowuje się graniczne dopuszczalne wartości temperatury lub przydział temperatur, których przekroczenie powoduje pojawianie się sygnału uruchamiającego rejestrację anomalii termicznej lub inny rodzaj alarmu lub też można być wykorzystany do przywrócenia prawidłowej pracy obiektu jako sygnał błędu.

Urządzenie ma przystawkę /P/ zawierająca komparator wizyjny /KW/, na którego jedno wejście /WE1/ jest podawany sygnał wizyjny /Vx/, a na drugie wejście /WE2/ sygnał odniesienia z wyjścia przetwornika cyfrowo analogowego /CA/. Wyjście /WY/ komparatora /KW/ jest połączone równocześnie do wejścia monitora i do gniazda

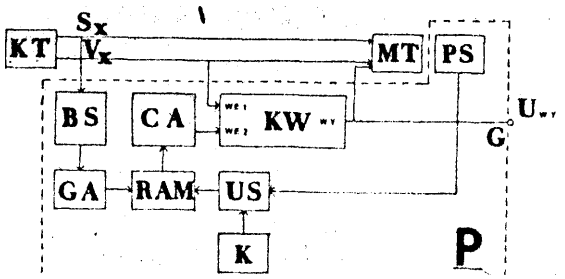

wyjściowego przestawki /G/ z przeznaczeniem do wysterowania przyrządów alarmowych lub systemów kontrolujących przebieg procesu technologicznego jako sygnał błędu. Przetwornik /CA" jest dołączony do pamięci /RAM/, która jest jednocześnie sterowana falą impulsów synchronizujących /Sx/ poprzez blok synchronizacji /OS/ i generator adresów pamięci /GA/ oraz sygnałami pochodzącymi z pióra świetlnego /PS/ i klawiatury /K/ poprzez układ sprzęgający /US/. /2 zastrzeżenia/

4(51) G01L A1 (21) 256602 (22) 85 12 04

(71) Ogólnokrajowe Gwarectwo Węgla Brunatnego Centralny Ośrodek Badawczo-Projektowy Górnictwa Odkrywkowego "Poltegor", Wrocław
(72) Marcinkowski Władysław

(54) Hermetyczny czujnik ciśnienia

(57) Wynalazek rozwiązuje zagadnienie opacowania zwartej, zminiaturyzowanej konstrukcji czujnika ciśnienia umożliwiającego wykonywanie pomiaru również w wąskich studniach.

Czujnik według wynalazku składa się z dwuśrednicowej tulei /1/, wewnatrz której umieszczona jest membrana /2/, oparta o krawędź powstałę pomiędzy szersza i węższą częścia tulei /1/, dociśniętą poprzez dolną nakrętkę /7/ z otworem doprowadzającym medium mierzone do wnętrza tulei /1/, wkręcona w tuleję /1/ za pośrednictwem rozpierającego pierścienia /3/ obustronnie uszczelnionego i przegrodzonego od nakrętki /7/ przynajmniej jedna pierścieniowa podkładkę /f, 8/. Na tuleję /1/ nakręcona jest górna nakrętka /12/ z otworem /13/ wykonanym współosiowo z otworem /14/ tulei /1/. Przez otwory /13, 14/ przechodzi elektryczny kabel /15/ połączony z tensometrycznym układem /23/, którego tensometry umieszczone są na wierzchu membrany /2/. Pomiędzy czołem tulei /1/ 1 wnętrzem górnej nakrętki /12/ znajduje się zespół uszczelniający /17, 19, 20, 21/. Kabel /15/ jnat ponadto uszczelniony elastycznymi pierścieniami /16, 18/, a obie nakrętki /7, 12/ 1 tuleja /1/ są uszczelnione dodatkowo zewnętrznymi, elastycznymi pierścieniami /9, 24/. /ö zastrzeżeń/

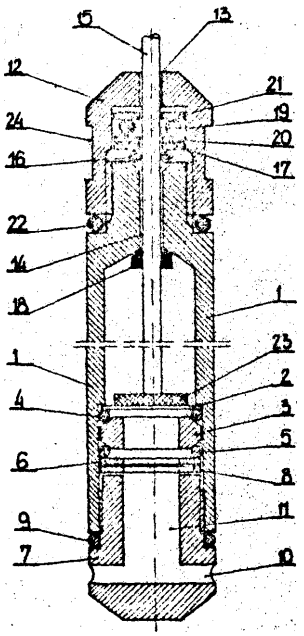

4(51) G01L A1 (21) 256958 (22) 85 12 18

(71) Politechnika Gdańska, Gdańsk; Gdańskie Przedsiębiorstwo Robót Inżynieryjnych, Gdańsk
(72) Darski Andrzej

(54) Przetwornik pomiarowy ciśnienia

(57) Wynalazek rozwiązuje zagadnienie opracowania konstrukcji przetwornika o zwiększonej dokładności i czułości pomiaru oraz zwiększonej granicznej jego częstotliwości.

Przetwornik ciśnienia, szczególnie przydatny do pomiaru zmiennych ciśnień o dużej częstotliwości zmian, oharakteryzuje się tym, że element ze sprężystego materiału ma postać cienkościenna tulei /1/, której jeden koniec znajduje się w wybraniu dna cylindrycznej obudowy /2/, zaś drugi koniec znajduje się w wybraniu pierścieniowego elementu /3/, wciśnięty w obudowę /2/, przy czym czujnik naprężeń ma postać układu tensometrów rozmieszczonych na zewnętrz- powierzchni, tulei /1/. /1 zastrzeżenie/

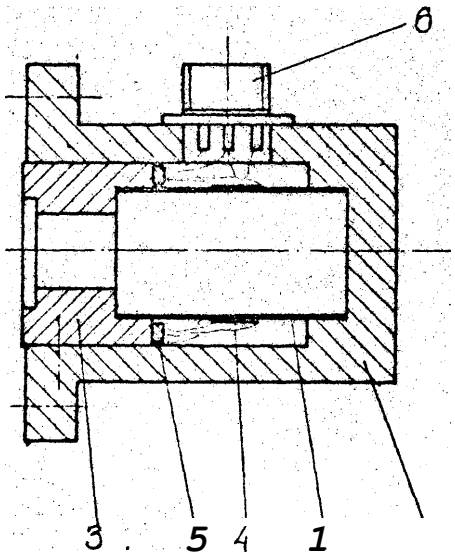

4(51) G01L A2(21) 263296 (22) 86 12 24
G01N

(71) Politechnika Białostocka, Białystok
(72) Plewa Mikołaj, Jakowluk Anatoliusz

(54) Urządzenie do wytwarzania ciśnienia do stanie próbek rurkowych w przestrzennym naprężonJ(57) Wynalazek rozwiązuje zagadnienie opracowania prostej konstrukcji urządzenia wytwarzającego ciśnienie w zakresie 0-30 MPa i utrzymuję-

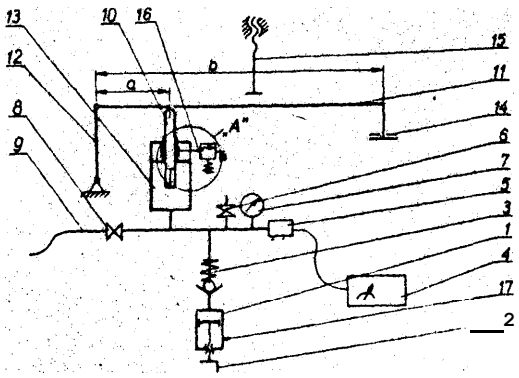

cego żądaną wartość ciśnienia w dowolnie długim czasie, zasilanego niepalną cieczą.

Urządzenie zawiera cylinder /1/ zasilający układ w ciecz, cylinder /13/ z nurnikiem /10/ do utrzymania stałej wartości ciśnienia, dźwignie obciążające /11, 12/ z ciężarkami /14/, manomer /7/, przetwornik ciśnienia /5/ i rejestrator ciśnienia /4/. Wszystkie wyżej wymienione elementy są umieszczone w płycie stalowej mocowanej za pomocą katowników do pełzarki. Do połączenia urządzenia z uchwytem mocującym próbkę służy wysokociśnieniowy, giętki przewód /9/. Urządzenie wyposażone jest ponadto w cztery zawory: zawór bezpieczeństwa /16/, zawór odcinający /8/, zawór zwrotny /3/ i zawór przelewowy otwierany ręcznie /6/. /2 zastrzeżenia/

4(51) G01M A1 (21) 256405 (22) 85 11 21

(71) Politechnika Poznańska, Poznań

(72) Węcław Mirosław

(54) Głowica holograficzna do badań stanu i zużycia powierzchni tulei cylindrowych silników spalinowych

(57) Wynalazek rozwiązuje zagadnienie opracowania kontrukcji głowicy umożliwiającej zastosowanie metody holograficznej bezpośrednio na silniku spalinowym po zdjęciu jego głowicy oraz warstwicowanie wewnętrznej powierzchni tulei cylindrowej silnika w obszarach ruchów zwrotnych tłoka.

W głowicy według wynalazku wiązka światła laserowego emitowanego przez laser znajdujący się poza głowicą wprowadzona zostaje do układu optycznego głowicy za pomocą światłowodu /23/. Następnie za pomocą zwierciadła /10/ o transmisji 0 % wiązka kierowana jest na zwierciadło światłodzielące /11/ o transmisji 50%, które dzieli Wiązkę wyjściową na dwa cięgi falowe w stosunku natężeń 50% : 50%. Ta część wiązki, która zostaje przepuszczona przez zwierciadło /11/, stanowi dalej podstawę do formowania wiązek odniesienia, natomiast część wiązki, która zostaje odbita od powierzchni czołowej zwierciadła /15/ stanowi dalej podstawę do formowania wiązek przedmiotowych tj. niosących informację o holografowanej powierzchni tulei cylindrowej. W układach soczewkowych /12/ oba ciągi falowe zostają poszerzone do odpowiednich wymiarów.

W korpusie /1/ głowicy holograficznej umieszczone są okna /13/ pozwalające na oświetlenie badanych obszarów tulei cylindrowej. Okna /13/ wyposażone są w migawki /14/ pozwalające na sterowanie momentu i czasu trwania oświetlenia badanej tulei cylindrowej silnika. Wiązka przedmiotowa po poszerzeniu jej w układach soczewkowych /12/ biegnie na zwierciadło światłodzielące /18/, które spełnia trzy role. Po pierwsze kieruje wiązkę przedmiotową na holografowaną powierzchnię. Po drugie "odbiera" promieniowanie rozproszone ód tulei cylindrowej silnika i kieruje je na płytę holograficzną /6/. Po trzecie przepuszcza 50% wiązki wychodzącej z układu soczewkowego /12/ i daje podstawę dq formowania drugiej wiązki przedmiotowej kierowanej na badaną tuleję cylindrową za pomocą zwierciadła światłodzielącego /19/. Zwierciadło /19/ spełnia podobne zadania jak zwierciadło /18/, przy czym światło przechodzące przez to zwierciadło nie stanowi już podstawy do formowania kolejnej wiązki przedmiotowej, ale biegnie do fotodetektora /21/, za . . pomocą którego dokonuje się pomiaru jakości wyjustowania układu. Wiązki odniesienia są formowane za pomoeą zwierciadłą światłodzielącego /16/ i za pomocą zwierciadłą /17/ o transmisji 0% i padają na płyty holograficzne /6/ przeciwbieżnie, pod kątem 180°, do wiązek przedmiotowych. /4 zastrzeżenia/

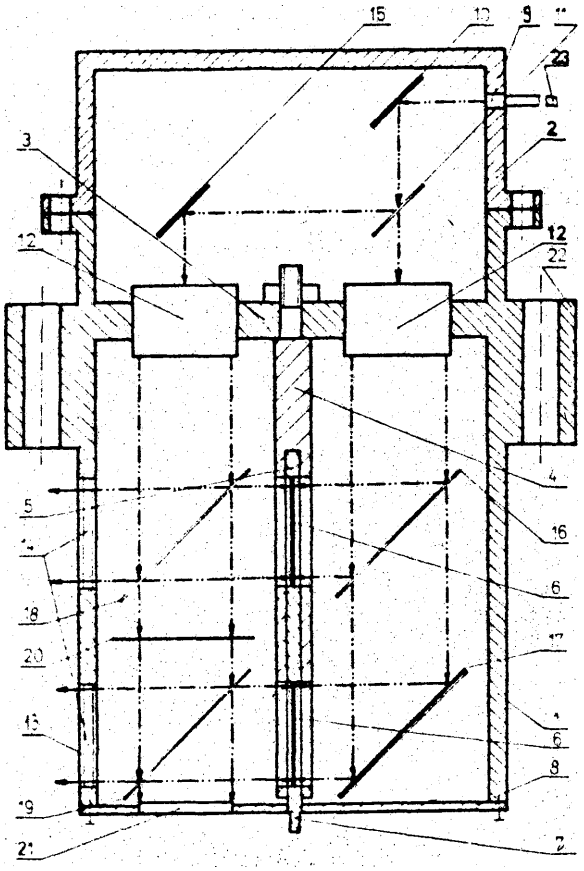

4(51) G01M A1(21) 256596 (22) 85 12 Q2

(71) Instytut Medycyny Pracy w Przemyśle Włókienniczym i Chemicznym im. prof. dr Jerzego Nofera, Łódź

(72) Kępski Bogdan

(54) Sposób i układ do badania szczelności pojemników

(57) Wynalazek rozwiązuje zagadnienie zwiększenia dokładności pomiarów szczelności pojemników.

Sposób według wynalazku polega na tym, że do zbiornika wzorcowego o dwóch przeźroczystych okienkach, umieszczonych w jego przeciwległych ściankach, przez które prowadzi jedna z dróg optycznych interferometru Michelsona, wstawia sie pojemnik badany wypełniony gazem o ciśnieniu różnym od ciśnienia gazu w zbiorniku wzorcowym i na podstawie zmian ciśnienia w zbiorniku wzorcowym ocenia się szczelność pojemnika badanego.

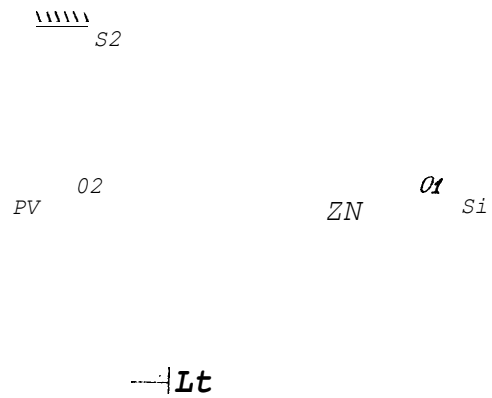

Układ według wynalazku charakteryzuje się tym, że naprzeciw przesłony /P/ interferometru ma umieszczony fotorezystor /FR/ zasilany ze źródła prądu stałego /Z/ i sterujący licznie-kiem impulsów /L/. /2 zastrzeżenia/

4(51) G01N A1 (21) 256274 (22) 85 11 13

(71) Akademia Górniczo-Hutnicza im. St. Staszica, Kraków
(72) Misiołek Wojciech, Zasadziński Józef

(54) Matryca do określania podatności metalu do wyciskania

(57) Wynalazek rozwiązuje zagadnienie opracowania konstrukcji matrycy umożliwiającej skrócenie czasu trwania badania podatności metalu do wyciskania.

Matryca do określania podatności metalu do wyciskania składa się z nakładki. /1/ oraz matrycy ostrej /2/. W nakładce /1/ rozmieszczone sa co najmniej dwa minipojemniki /Z/ w kształcie walców, przy czym stosunek wysokości minipojemników /3/ do ich średnicy jest mniejszy lub równy jedności. Matryca ostra /2/ ma otwory /4/ o jednakowych średnicach, usytuowane współśrodkowo względem osi minipojemników /3/. /1 zastrzeżenie/

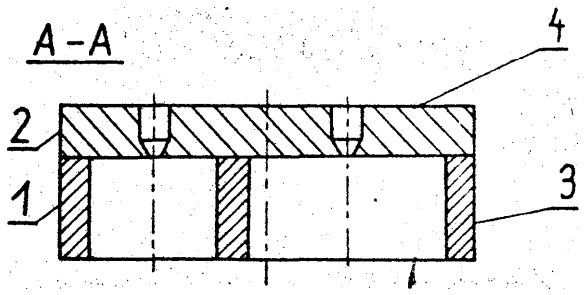

4(51) G01N A1 (21) 256424 (22) 85 11 22

Gwarectwo Automatyzacji Górnictwa EMAG - Zakład Elektroniki Górniczej, Tychy
(72) Flekiewicz Marek, Mańkowski Roman, Wroński Andrzej

(54) Komorą spalania

(57) Wynalazek rozwiązuje zagadnienie opracowania konstrukcji komory spalania o zmniejszonych gabarytach, zapewniającej lepszą wymianę gazów pomiędzy nią a otoczeniem. Komora ma wewnątrz czujnik temperatury /5/ połączony z układem pomiarowym temperatury i układem sterującym podgrzewaniem oraz element grzejny /7/ umieszczony w obwodzie podstawy /2/ komory, przy czym element grzejny /7/ znajduje się w zalewie ceramicznej /ii/. Czujnik temperatury umieszczony jest w osi poprzecznej komory spalania w równej odległości od osi podłużnej i ścianki wewnętrznej pokrywy /9/ komory na wysokości eliminującej wpływ promieniowania cieplnego podstawy /2/ komory na element czynny czujnika temperatury. /2 zastrzeżenia/

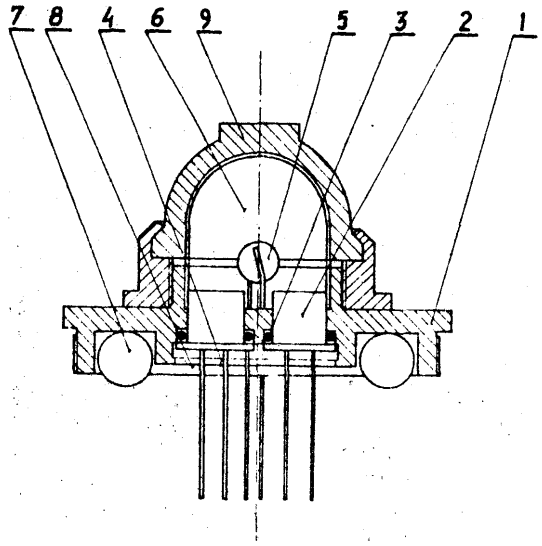

4(51) G01N A01C A1 (21) 256449 (22) 85 11 26

(71) Zakład Agrofizyki PAN, Lublin
(72) Dobrzański Bohdan, Pawłowski Zbigniew

(54) Sposób badania wytrzymałości mechanicznej pojedynczych nasion oraz urządzenie do pomiaru odkształcenia względnego przy badaniach wytrzymałości pojedyńczych nasion

(57) Wynalazek rozwiązuje zagadnienie umożliwienia przeprowadzenia szybkiej oceny wytrzymałości mechanicznych pojedynczych nasion w warunkach pozalaboratoryjnych z jednoczesnym uzyskaniem bezpoéredniogo wyniku odkształcenia względnego nasion.

Sposób według wynalazku polega na tym, że pojedyńcze nasiona wprowadza się pomiędzy obrotowe powierzchnie zgniatające i poddaje się obciążeniu osiowemu zadaną siłą aż do momentu wystąpienia pęknięcia okrywy nasiennej. Natomiast odczytu wartości dokonuje się na skali odkształcenia względnego.

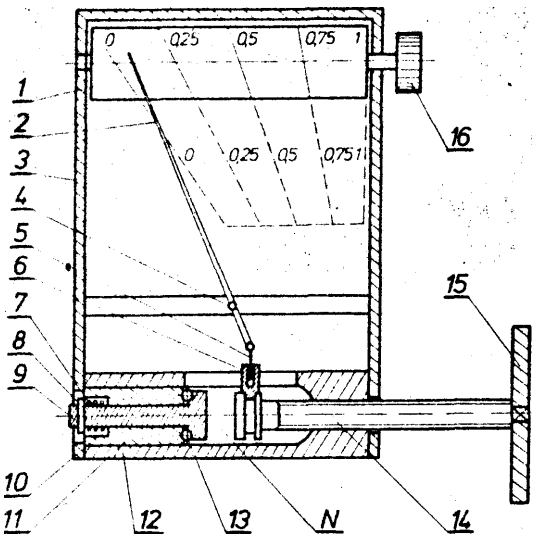

Ur: zawiera komorę do zgniatania v korpusie /12/ zamocowanym w obudowie /3/. V. komorze roboczej znajduje się obrotowy rtitK.i:■■.■o-oporowy /9/ i dociskowa śruba /14/ ;. powierzchniami zgniatającymi. Element oporowy /9/ ułożyskowany na łożysku /13/ osadzony jest w tulei /11/ zamykającej z jednej strony komorę r :; b ... . Natomiast z zakończeniem dociskowej śruby /14/ połączony suwak /6/, w którym umieszczony jnst wodzik /5/ połączony przegubowo z wskazowi. ę /2/ skali obrotowej /1/. /3 zastrzeżenia/

4(51) G01N C02F A1 (21) 256464 (22) 85 11.26

(71) Instytut Meteorologii i Gospodarki Wodnej, Warszawa; Miejskie Przedsiębiorstwo Wodociągów i Kanalizacji, Warszawa
(72) Fafara Grażyna, Fąfara Zygmunt, Bielasik Magdalena, Trojanowska Elżbieta, Soszka Grzegorz

(54) Sposób wykrywania toksyczności ścieków oraz układ służący do stosowania tego sposobu

(57) Wynalazek rozwiązuje zagadnienie umożliwienia prowadzenia pomiaru toksyczności ścieków w sposób ciągły z jednoczesnym wyeliminowaniem błędów pomiarowych wynikających z chemicznego utleniania ścieku.

Sposób wykrywania toksyczności ścieków polega na tym, że prowadzi się w sposób ciągły trzy równoległe pomiary zawartości tlenku w ściekach, ściekach z osadem czynnym i w cieczy obojętnej z osadem czynnym.

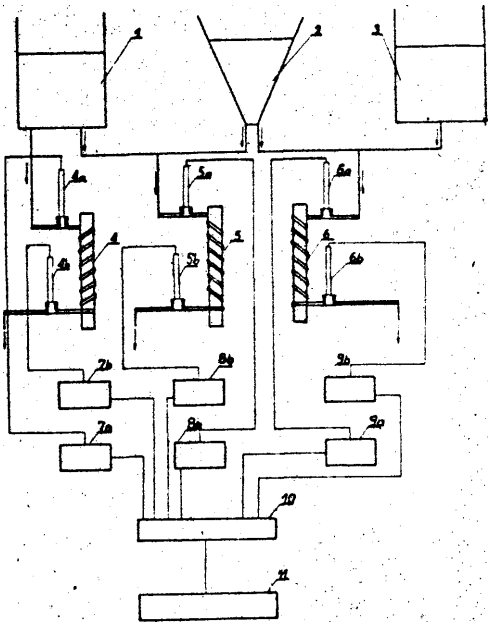

Układ do wykrywania toksyczności ścieków wyposażony w czujniki tlenowe, tlenomierze, rejestrator i sygnalizator, charakteryzuje się tym, że czujnik tlenowy /4a/ znajduje się pomiędzy komorę /1/ ze ściekami a przewodem kontrolnym /4/, za którym znajduje się czujnik tlenowy /4b/ połączony z tlenomierzem /7b/. Czujnik tlenowy /4a/ połączony jest z tlenomierzem /7a/. Czujnik tlenowy /5a/ zamontowany jest w przewodzie podającym ścieki z komory /1/ i osad z osadnika /2/. Za czujnikiem tlenowym /5a/ znajduje się przewód pomiarowy /5/, za którym znajduje się czujnik tlenowy /5b/ połączony z tlenomierzem /8b/. Czujnik tlenowy /5a/ połączony jest z tlenomierzem /8a/. Przed przewodem kontrolnym /6/, w przewodzie połączonym z osadnikiem /2/ i komorę cieczy obojętnej dla osadu /3/, zamontowany jest czujnik tlenowy /6a/ połączony z tlenomierzem /9a/. Za przewodem kontrolnym /6/ zamontowany jest czujnik tlenowy /6b/ połączony z tlenomierzem /9b/. Tlenomierze; /7a/, /7b/, /8a/, /8b/, /9a/, /9b/, połączone są z rejestratorem /10/, który połączony jest z sygnalizatorem /11/.

/1 zastrzeżenia/

4(51) G01N A1 (21) 256532 (22) 35 11 29

(71) Instytut Podstawowych Problemów Techniki PAN, Warszawa
(72) Szelążek Jacek

(54) Sposób wykrywania wad materiałowych i uszkodzeń w przedmiotach walcowych o wielostopniowych średnicach oraz przyrząd do ultradźwiękowych badań przedmiotów walcowych

(57) Sposób wykrywania uszkodzeń w przedmiotach cylindrycznych wielostopniowych metodą nie» niszczącą, polegający na generowaniu za pomocą skośnej, ultradźwiękowej głowicy nadawczej i odbiorze odbitej od uszkodzenia fali skośną głowicą odbiorczą polega na tym, że na powierzchni przedmiotu o większej średnicy wyznacza się punkty przyłożenia głowic i dobiera się. kęty załamania wiązki tak, aby fale ultradźwiękowe rozchodzące się pomiędzy głowicami a uszkodzeniem tworzyły płaszczyzną nachyloną pod kętom nie większym od 10° w stosunku do osi przedmiotu.

Przyrzęd do ultradźwiękowych badań przedmiotów wyposażony jest w głowicę nadawczą /5/ i głowicę odbiorczą /6/ umieszczone w obudowie /13/ w postaci wycinka kołowego ó kącie wewnętrznym nie większym niż 120°, którego końce mają kształt klinów /7/, /8/. W jednym z boków klinów /7/, /8/ znajdują się gniazda do osadzania głowic /5/, /6/.

/3 zastrzeżenia/

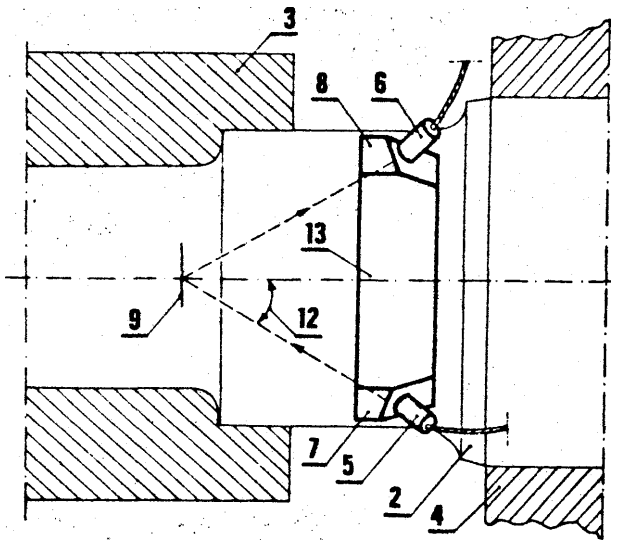

4(51) G01N A2(21) 260891 (22) 86 07 31

(71) Główny Instytut Górnictwa, Katowice
(72) Krzystolik Paweł, Świergot Franciszek, Kłakus Jan, Trzcionka Stanisław

(54) Miernik do pomiaru stężenia tlenku węgla

(57) Wynalazek rozwiązuje zagadnienia opracowania taniej konstrukcji miernika o dużej dokładności pomiaru, nie wymagającej stosowania dodatkowych filtrów na wlocie badanego gazu. Miernik ma pomiarową komorę /KP/, zespół kapilar /ZK/ i przerywacz płomienia /PP/.

Pomiarowa komora /KP/ połączona jest od strony wylotowej z pompką /P/, a od strony wlotowej z odwadniaczem /O/ i poprzez przerywacz płomienia /PP/ z zespołem kapilar /ZK/, który ma wlot /1/ badanego gazu i sondy /S/, wlot /2/ czystego powietrza oraz wejście /3/ wprowadzające gaz kalibracyjny do wlotu /1/ no przemian za pomocą zaworów /4/ i /5/ z badanym gazem. Pomiarowa komora /KP/ składa się z dwóch, przedzielonych antytoksycznym filtrem /i-/ czujnik-

ków: czujnika /CP/ tlenku węgla i czujnika /CW/ wilgotności, do którego dołączone jest wejście kluczujące obwodu /OK/, którego wyjście połączone jest z czujnikiem /CP/ tlenku węgla i pompką /P/. Natomiast zespół kapilar /ZK/ jest wyposażony w dwie kapilary, kapilarę /KG/ badanego gazu i kapilarę /KC/ czystego powietrza o wymiarach tak dobranych, aby na wylocie zespołu kapilar /ZK/ otrzymać mieszaninę badanego gazu i czystego powietrza w stosunku objętościowym mieszczącym się w granicach od 1:1,5 do 1 : 3. /3 zastrzeżenia/

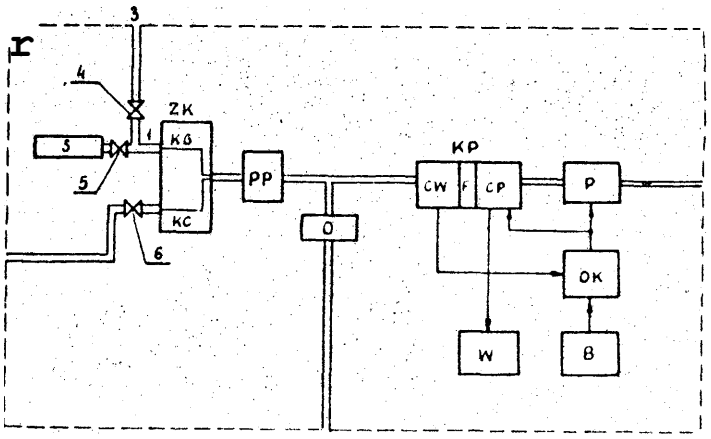

4(51) G01N E02D A2(21) 260972 (22) 86 00 08

(71) Szkoła Główna Gospodarstwa Wiejskiego - Akademia Rolnicza, Warszawa
(72) Mańkowski Stanisław

(54) Wilgotnościomierz glebowy

(57) Wilgotnościomierz glebowy wyposażony w dwie elektrody, termistory oraz źródło prądu, charakteryzuje się tym, że elektrody /A i B/ połączone są z rezystorem /R_1/, na części cylindrycznej elektrody /8/ znajduje się uzwojenie /R_4/, elektroda /A/ połączona jest poprzez termistor /R_2/ z potencjometrem /R_5/, a elektroda /B/ poprzez termistor /R/ połączona jest z rezystorem /R_6/ tworząc mostek elektryczny, w którego przekątna włączony jest mikroamperomierz /μA/. /1 zastrzeżenie/

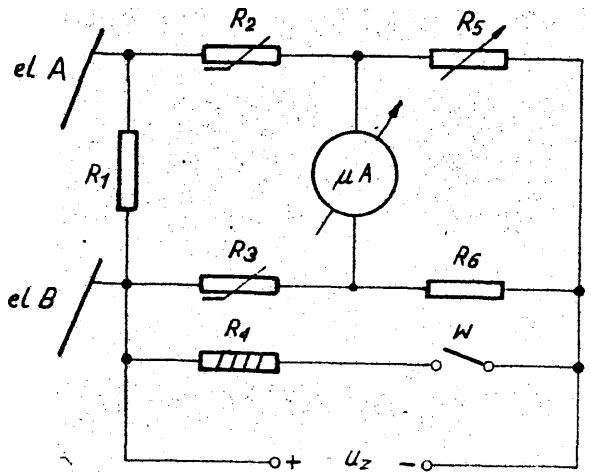

4(51) G01R A2(21) 260431 (22) 86 07 01

(71) Politechnika Łódzka, Łódź
(72) Kuśmierek Zygmunt, Derlecki Stanisław

(54) Układ do pomiaru stratności materiałów magnetycznych

(57) Wynalazek rozwiązuje zagadnienia opracowania układu zapewniającego duża dokładność pomiaru.

Układ wyposażony w aparat Epsteina, dwa woltomierze, amperomierz, miernik częstotliwości, układ do regulacji napięcia oraz przetwornik pomiarowy, charakteryzuje się tym, że przetwornikiem pomiarowym jest przetwornik mocy czynnej pierwszej harmonicznej /PP_{h1}/, którego obwód prądowy połączony jest szeregowo z uzwojeniem pierwotnym /U_1/ aparatu Epsteina /A.Ep/. Obwód napięciowy dołączony jest do zacisków uzwojenia wtórnego /U_2/ aparatu /A.Ep/, do którego dołączony jest także selektywny woltomierz /V_2/ prądu przemiennego. /1 zastrzeżenie/

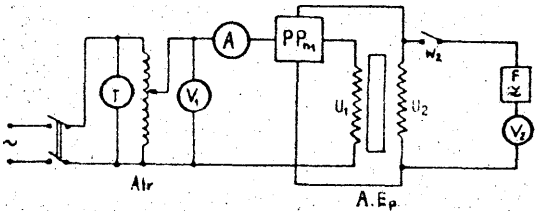

4(51) G01R H04B A2(21) 260488 (22) 86 07 03

(71) Zakłady Radiowe "Diora", Dzierżoniów
(72) Matras Jerzy, Pindera Dan, Ochociński Wacław

(54) Sposób i stanowisko do badania odbiorników radiowych

(57) Wynalazek rozwiązuje zagadnienie opracowania sposobu i stanowiska do badania odporności odbiorników radiowych na zakłócenia elektromagnetyczne, zapewniających uzyskanie wymaganego przebiegu charakterystyki natężenia pola elektromagnetycznego.

Sposób według wynalazku polega na tym, że wymaganą charakterystykę rozkładu natężenia pola elektromagnetycznego kształtuje się przy pomocy ekranującej tkaniny /T/, odpowiednio dobierając jej usytuowanie przy stanowisku kontrolnym. Stanowisko wykonane według wynalazku jest wyposażone w dwa odcinki ekranującej tkaniny /T/., których długości do wysokości maja się tak do siebie jak 1 do 0,85. Sa one umieszczone równolegle obok tłumiących płyt bocznych /B/, przy czym odległość od nich wynosi około 0,3 wymiaru długości /1/ odcinka ekranującej tkaniny /T/.

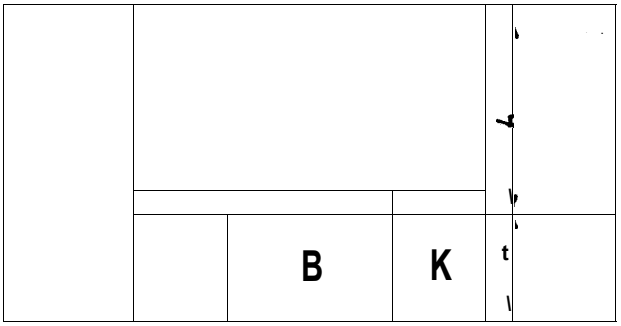

Od podstawy /D/ ekranującej komory /E/ odcinki tkaniny są oddalone o wysokość /s/, która stanowi około 0,5 wymiaru wysokości /h/ odcinka ekranującej tkaniny /T/. , /2 zastrzeżenia/

4(51) G01R H02P A2 (21) 260934 (22) 86 08 04

(71) Wyższa Szkoła Inżynierska im. Gen. A. Zawadzkiego, Opole
(72) Hickiewicz Jerzy, Wach Piotr, Szymaniec Sławomir

(54) Sposób wykrywania wad i uszkodzeń klatek silników indukcyjnych oraz układ diagnostyczny i sterujący zabezpieczeniem

(57) Sposób polega na tym, że w czasie pracy silnika mierzy się pasmowe charakterystyki częstotliwościowe napięcia indukowanego w cewce pomiarowej współosiowej z wałem, umieszczonej wewnątrz bądź na zewnątrz silnika, a odfiltrowany sygnał napięciowy poddaje się demodulacji pod kątem stwierdzenia jej występowania i pomiaru współczynnika głębokości modulacji na poziomie właściwym dla danej wady i uszkodzenia.

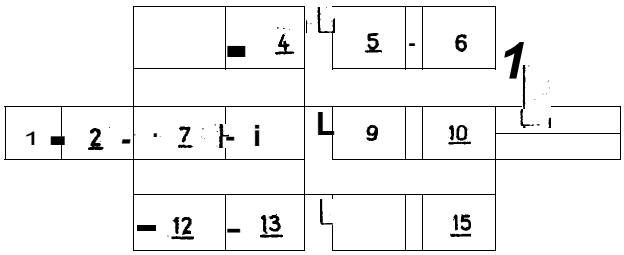

Układ ma na wejściu cewkę pomiarową /1/, połączoną ze wzmacniaczem pomiarowym, połączonym z trzema torami pomiarowymi, złożonymi z: filtru wąskopasmowego środkowoprzepustowego /3,7, 12/ demodulatora /4, 8, 13/, bloku uśredniania i pomiaru /5, 9, 14/ oraz komparatora /6, 10, 15/. Układem wspólnym i zarazem końcowym dla trzech torów jest układ sygnalizacji stanu /11/. /2 zastrzeżenia/

4(51) G05G A1 (21) 256389 (22) 85 11 22

(71) Przemysłowy Instytut Automatyki i Pomiarów "MERA-PIAP", Warszawa
(72) Skotnicki Krzysztof

(54) Mechanizm ustalający położenie dźwigni typu joystick

(57) Wynalazek rozwiązuje zagadnienie opracowania konstrukcji mechanizmu ustalającego położenie dźwigni typu joystick umożliwiającego uzyskanie zwiększonego kąta wychylenia tej dźwigni,

Mechanizm ustalający ma element przesuwny /1/ osadzony na dźwigni /2/ ułożyskowanej przegubowo w łożysku /3/ korpusu /A/ i podlegający działaniu sprężyny naciskowej /5/. Element przesuwny /1/ ma postać tulei zakończonej tarczą o zaokrąglonej krawędzi /6/, która w neutralnym położeniu dźwigni /2/ tworzy z powierzchnią korpusu /4/ linię zamkniętą w postaci okręgu. /1 zastrzeżenie/

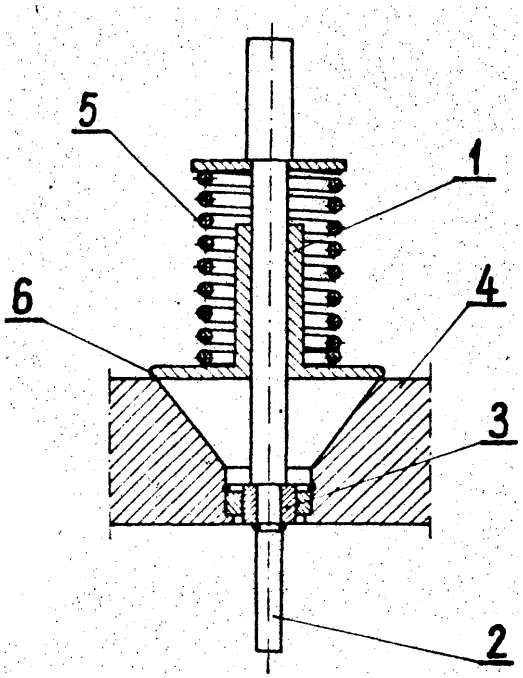

4(51) G06F A1 (21) 256215 (22) 85 [illegible] 04

(71) Instytut Komputerowych Systemów Automatyki i Pomiarów, Wrocław
(72) Kowzan Bolesław

(54) Elektroniczny układ cyfrowej pętli fazowej, zwłaszcza do sterowników dysków pamięci o dużej częstotliwości odczytu

(57) Wynalazek rozwiązuje zagadnienie szybkiego uzyskania sygnału taktującego z sygnału z modu-

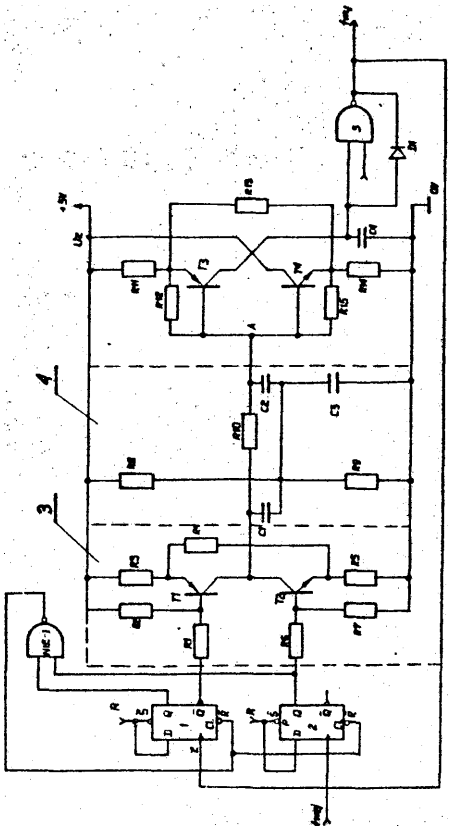

lacją fazową o zmiennej częstotliwości około 10 MHz, pochodzącego z cyfrowego dysku pamięci typu "Winchester". Elektroniczny układ charakteryzuje się tym, że w obwodzie pompy ładującej /3/ kondensatory, emitory tranzystorów /T_1 i T_2/ są ze sobą połączone poprzez rezystor /R_4/, a ich kolektory są ze sobą połączone bezpośrednio, przy czym dodatkowo emitery obu wspomnianych tranzystorów są poprzez rezystory /R, i R / odpowiednio połączone z napięciem zasilania /U -/. i z masę układu, z kolei zaś kolektorowe wyjście obwodu pompy ładującej /3/ z kondensatorem /C_1/ i poprzez rezystor /R_{10}/ z kondensatorem /C_2/ układu filtrującego /4/, jest połączone z wejściem /A/ generatora impulsów, utworzonego z dwóch tranzystorów /T_3 i T_4/ i połączonego z układem progowym /S/. /3 zastrzeżenia/

4(51) GG6F A1(21) 256357 (22) 85 11 19

(71) Instytut Systemów Sterowania, Katowice
(72) Jeruzol Jerzy, Lampart Jerzy, Malec Stanisław, Sasor Marek, Szarla Janusz, Wcisło Andrzej, Zawodny Wojciech, Żychoń Leszek

(54) Urządzenie do uruchamiania i testowania układów mikroprogramowanych

(57) Przedmiotem wynalazku jest urządzenie do uruchamiania i testowania układów mikroprogramowanych stanowiące przystawkę do mikrokomputera.

Urządzenie zawiera pamięć mikroprogramu /P/ rejestrator /R/ i rejestry dostępu /RD/, adresu /RA/, pułapki /RP/, licznika /RL/, stanu i sterowania /RS/, powtórzeń /RR/, i sterowania rejestratorem /RSR/ połączone z magistralą /M/ systemu minikomputerowego /SM/ poprzez układ sprzęgający /I/ dla programowego zapisu i odczytu danych. Wyjścia pamięci mikroprogramu /I*/ podłączone sa do wyjść /MP/ zablokowanej pamięci mikroprogramu uruchamianego układu /UM/. Wyjścia adresów mikrorozkazów /AD/ z układu /UM/ połączone są z wejściami systemu przełącznic adresów /MA i MB/ generujących adresy dla pamięci mikroprogramu /P/. Wejścia tych przełącznic połączone są także z rejestrem adresu /RA/ i rejestrem dostępu /RO/, jako pozostałymi źródłami adresów. Wyjście sterowanego programowo generatora /G/ podłączone jest na wyjście/CK/ zablokowanego generatora synchronizującego uruchamianego układu /UM/. Wybrane punkty tego układu połączone są poprzez sondy /S/ z wejściami rejestratora /R/. Linia wpisu /W/ stanu sond do rejestratora /R/ połączona jest z rejestrem sterowania rejestratorem /RSR/ poprzez układ formujący /F/. Urządzenie przeznaczone jest szczególnie do uruchamiania i testowania poprawności działania segmentowych układów mikroprocesorowych i sterowników z wydzielonym blokiem pamięci mikroprogramu. /1 zastrzeżenie/

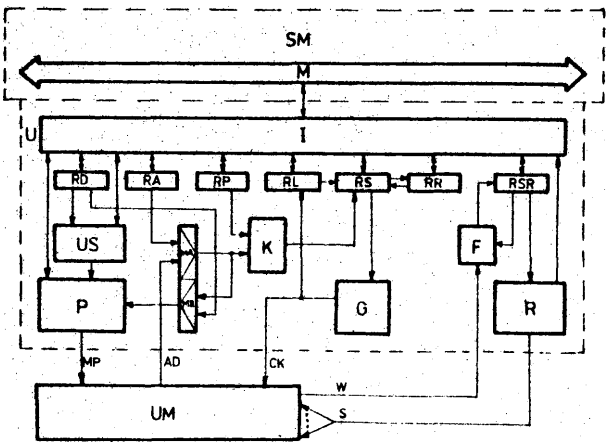

4(51) G06F A1 (21) 256584 (22) 85 12 02

(71) Przemysłowy Instytut Automatyki i Pomiarów "MERA-PIAP", Warszawa
(72) Pietrusiński Zbigniew

(54) Układ wykrywania awarii w mikroprocesorowych urządzeniach kontrolno-regulacyjnych

(57) Układ według wynalazku zawiera taktujący generator /3/ i połączone z nim szeregowo liczniki impulsów /1/ i /2/, dołączone do wspólnego układu zerowania /4/, pomiędzy którymi umieszczona jest bramka /5/. Sygnał wyjściowy /SR/ z pierwszego licznika /1/ będący sygnałem restartu doprowadzony jest do systemu mikroprocesorowego /7/ oraz poprzez bramkę /5/ do wejścia drugiego licznika /2/, natomiast sygnał wyjściowy /SA/ z drugiego licznika /2/ będący sygnałem awarii doprowadzony jest do bramki /5/ oraz do bloku przełączania /6/ na sterowanie rezerwowe.. Układ wykrywania awarii stosowany jest w układach automatycznej regulacji i sterowania procesów przemysłowych. /2 zastrzeżenia/

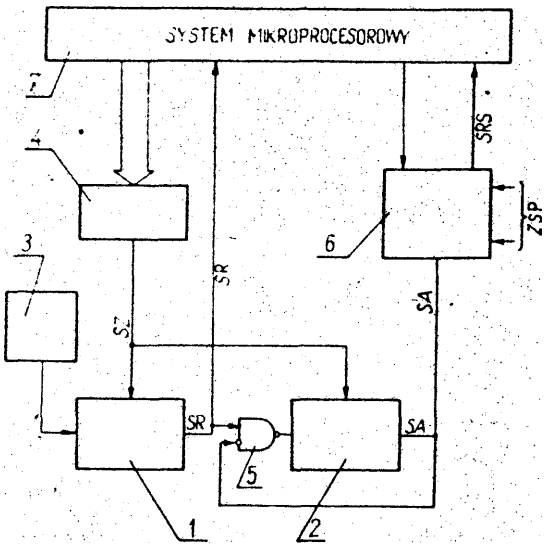

4(51) G06F A2(21) 261057 (22) 86 08 14

(71) Politechnika Wrocławska, Wrocław
(72) Drzazga Andrzej, Georgiev Alexander, Malec Jacek, Najdek Lech, Podsiadły Robert, Wnuk Marek

(54) Urządzenie do przetwarzania obrazów wizyjnych w czasie rzeczywistym

(57) Przedmiotem wynalazku jest urządzenie do przetwarzania crbrazów wizyjnych w czasie rzeczywistym, przeznaczone do stosowania w układach wizyjnych automatyki oraz w technice komputerowej, a zwłaszcza w urządzeniach pracujących w standardzie INTELDIGIT-PROWAY.

Urządzenie zawiera lokalny mikroprocesor /LM/ połączony dwukierunkowo z lokalną magistralą /L8/ oraz ma dwubramową pamięć /RAM/ połączoną dwukierunkowo z systemową magistralą /IPB/ i 7. lokalną magistrala /LB/, z którą jest połę-

czony także dwukierunkowo układ sterowania /CS/ Wyjścia tego układu /CS/ sterują układem /PC/ liczenia parametrów obrazu, dwoma układami wyjściowymi /OUT1/ i /OUT2/ z procedur, trzema zestawami procedur /P1, P2, P3/ oraz dwoma wejściowymi układami /DMA/, realizującymi bezpośredni dostęp do pamięci. Pierwszy układ wejściowy /OMA/ ma wyjście połączone z wejściami dwóch wyjściowych układów /OUT1/ i /OUT2/ z procedur i z wejściem pierwszej procedury /P1/. Wyjście tego zestawu jest także połączone z wejściami dwóch wyjściowych układów /OUT1/ i /OUT2/ i z wejściem drugiego zestawu procedur /P2/. Wyjście tego zestawu /P2/ jest także połączone z wejściami dwóch wyjściowych układów /OUT1/ i /OUT2/ oraz z wejściem trzeciego zestawu procedur /P3/. Wyjście tego zestawu /P3/ jest także połączone z wejściami dwóch wyjściowych układów /OUT1/ i /OUT2/. Wyjście pierwszego układu /OUT1/ jest połączone z wejściem układu /PC/ liczącego parametry obrazu, który to układ /PC/ jest połączony dwukierunkowo z lokalną magistralą /LB/. Drugi wyjściowy układ /OUT2/ z zestawu procedur ma wyjście połączone z wejściem drugiego układu/DMA/, realizującego bezpośredni dostęp do pamięci systemowej, a wyjście układu /DMA/ jest połączone z systemową magistralą /IPB/. /2 zastrzeżenia/

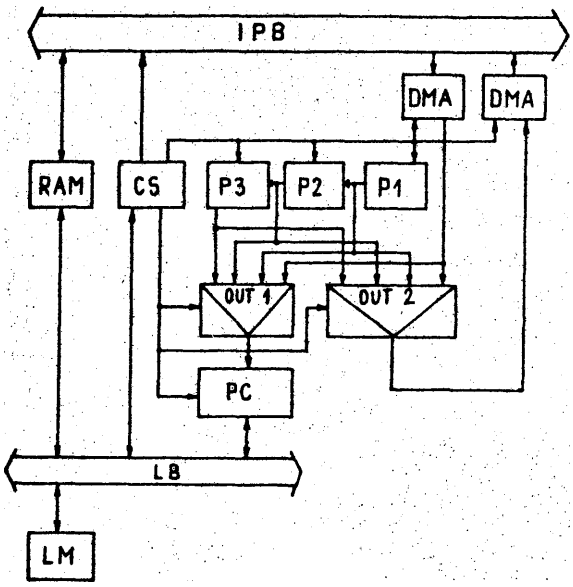

4(51) G06F A2(21) 261058 <22) 86 08 14

(71) Politechnika Wrocławska, Wrocław
(72) Drzazga Andrzej, Georgiev Alexander, Malec Jacek, Najdek Lech, Podsiadły Robert, Wnuk Marek

(54) Sposób przetwarzania obrazów wizyjnych w czasie rzeczywistym

(57) Przedmiotem wynalazku jest sposób przetwarzania obrazów wizyjnych w czasie rzeczywistym, przeznaczony do stosowania zwłaszcza w standardzie INTELDIGIT-PROWAY w systemach wizyjnych w automatyce i w technice komputerowej,

Sposób przetwarzania polegający na przesłaniu sygnału z wyjścia kamery do mikrokomputera systemowego, charakteryzuje się tym, że zadanie z wyjścia systemowego mikrokomputera podaje się do dwubramowej pamięci /RAM/, z której pobiera się to zadanie przez lokalny mikroprocesor /LM/. Mikroprocesor /LM/ wypracowuje sekwencję sterowania i inicjuje cykl bezpośredniego dostępu do pamięci w czasie, w którym pobiera się obraz do przetwarzania z bloku pamięci obrazów /M/. Następnie podaje się ten obraz szeregowo przez blok bezpośredniego dostępu /OMA/ do układu przetwarzania /F/, Po wyjściu z tego układu /F/ obraz transmituje się przez blok bezpośredniego dostępu /OMA/ do bloku pamięci obrazów /M/. W układzie przetwarzania/F/ obraz przeprowadza się szeregowo przez n elementarnych procedur przetwarzania obrazu, zawierających kody splotowe, które programuje się w pamięciach stałych typu PROM. /2 zastrzeżenia/

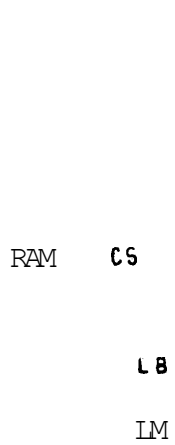

4(51) G06M A638 A1 (21) 256114 (22) 85 11 06

(75) Rodak Jacek, Ziemiński Andrzej, Warszawa

(54) Urządzenie do liczenia ilości kroków

(57) Wynalazek rozwiązuje zagadnienie opracowania konstrukcji urządzenia, które umieszczone ha ręce, zliczałoby ilość wykonywanych podczas marszu bądź biegu kroków.

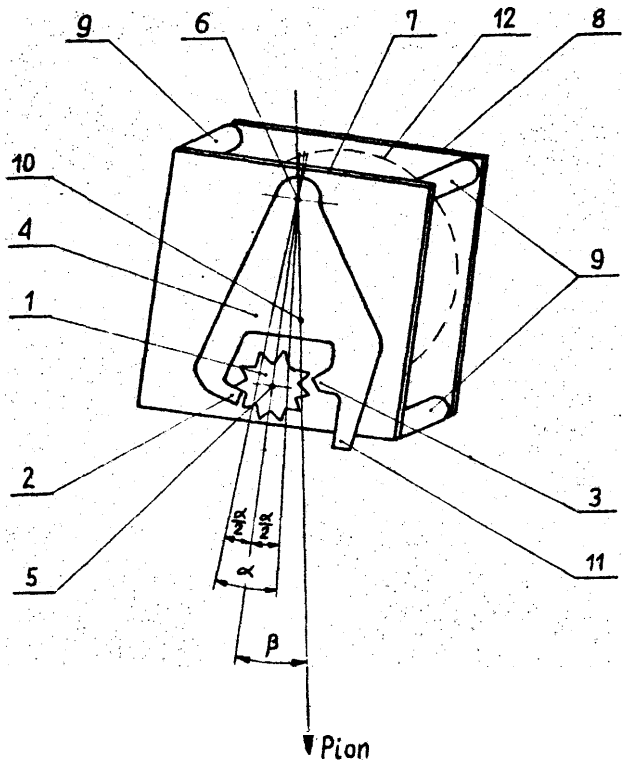

Urządzenie ma wychwyt zegarowy składający się z zębatego koła wychwytowego /1/ i współpracującej z nim za pomocą palet /2/ i /3/, obracających koło wychwytowe /1/, kotwicy /4/, przy czym koło wychwytowe /1/ i kotwica /4/ zamontowane są na osiach obrotu /5/ i /6/ łożyskowanych w dwóch równoległych płytach dystansowych /7/ i /8/. W urządzeniu według wynalazku linia łącząca oś obrotu /6/ kotwicy /4/ i jej środek ciężkości /10/ tworzy z linią łączącą oś obrotu /6/ kotwicy /4/ i oś obrotu /5/ koła wychwytowego /1/ kąt β równy 10°-14°, natomiast kąt czynny α ruchu wychwytu kotwicy /4/ wynosi 6°-10°, przy czym linia łącząca oś obrotu /6/ kotwicy /4/ i oś obrotu /5/ koła wychwytowego /1/ dzieli kąt α na połowy, /1 zastrzeżenie/

4(51) G09B H02P G01D A1 (21) 256486 (22) 85 11 26

Centrum Naukowo-Produkcyjne Systemów Sterowania, Katowice
(72) Bier Andrzej, Oziulak Janusz, Gansiniec Henryk, Szot Zbigniew

(54) Układ napędu i pomiaru położenia w urządzeniach automatyki kreślarskiej, a zwłaszcza w grafploterach

(57) Wynalazek rozwiązuje zagadnienie opracowania konstrukcji układu o zwiększonej niezawodności działania i dokładności pomiarów.

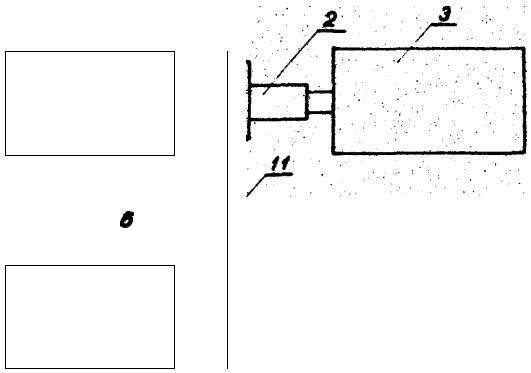

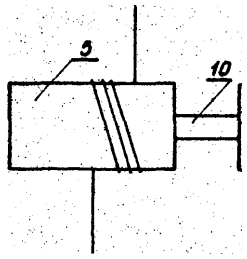

Układ napędu i pomiaru zawiera silnik prądu stałego /1/ połączony sztywno za pomocą wałka napędowego /2/ z tachoprądnicą /3/. Między wałkiem napędowym /2/ a bębnem linowym znajduje się dwustopniowa przekładnia składająca się z kół zębatych /2/, /4/, /9/, /7/ i pasków zębatych /8/, /11/. Do koła zębatego /4/ dołączony jest przetwornik obrotowo-impulsowy /6/. /1 zastrzeżenie/

4(51) G09B H02P G01D A1 (21) 256487 (22) 85 11 26

(71) Centrum Naukowo-Produkcyjne Systemów Sterowania, Katowice
(72) Bier Andrzej, Dziulak Janusz, Gansiniec Henryk, Szot Zbigniew

(54) Układ napędu i pomiaru z kompensacją niedokładności wykonania części mechanicznej w urządzeniach typu grafploter

(57) Wynalazek rozwiązuje zagadnienie opracowania konstrukcji układu o zwiększonej niezawodności działania i dokładności pomiarów.

Układ napędu i pomiaru zawiera silnik /1/ połączony sztywno z tachoprądnicą /3/ za pomocą wałka napędowego /2/. Na wspólnym wałku /7/ dołączony jest w sposób sztywny resolwer /6/, bęben napędowy /4/, bęben linowy /8/. Pomiędzy bębnem napędowym /4/ a wałkiem napędowym /2/ umieszczona jest przekładnia linowa bezluzowa z liną /5/. /1 zastrzeżenie/

4 (51) G09B H02P G01D A1 (21) 256488 (22) 85 11 26

(71) Centrum Naukowo-Produkcyjne Systemów Sterowania, Katowice
(72) Bier Andrzej, Dziulak Janusz, Gansiniec Henryk, Szot Zbigniew

(54) Układ napędu i pomiaru położenia w urządzeniach automatyki kreślarskiej, a zwłaszcza grafploterach

(57) Wynalazek rozwiązuje zagadnienie opracowania konstrukcji układu o zwiększonej niezawodności działania i dokładności pomiarów.

Układ napędu i pomiaru zawiera silnik prądu stałego /1/ połączony z tachoprądnicą /3/ za pomocą wałka napędowego /2/, który napędza bęben napędowy /4/ połączony wspólnym wałkiem /10/ z bębnem linowym /5/ i zębatką przekładni pasowej /7/, która poprzez pasek zębaty /8/ i koło zębate /9/ sprzężona jest przetwornikiem obrotowo-impulsowym /6/. /1 zastrzeżenie/

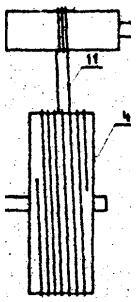

A /

4(51) G10K A1(21) 255850 (22) 85 08 30

(71) Zakład Doświadczalny "Techpan" Instytutu Podstawowych Problemów Techniki Polskiej Akademii Nauk, Warszawa
(72) Różycki Andrzej, Smurzyński Jacek

(54) Podkładka dźwiękoizolacyjna

(57) Wynalazek rozwiązuje zagadnienie opracowania konstrukcji podkładki umożliwiającej zmniejszenie hałasu powstającego wskutek przenoszenia się tzw. dźwięku materiałowego.

Podkładka dźwiękoizolacyjna zawiera element dźwiękoizolacyjny w postaci stożka, którego półkąt rozwarcia ϑ powierzchni styku /S/ między elementem dźwiękoizolacyjnym /1/ a odpowiednio ukształtowanym gniazdem /2/ jest mniejszy od kąta tarcia ρ, przy czym $\vartheta < \rho$ istniejącego na powierzchni /S/. Moduł statyczny materiału elementu dźwiękoizolacyjnego /1/ jest tak dobrany względem półkąta rozwarcia ϑ i wymiarów kształtu geometrycznego, że wielkość powierzchni styku /S/ w przedziale! obciążeń przyjętych jako dopuszczalne dla podkładki pozostaje stała. /1 zastrzeżenie/

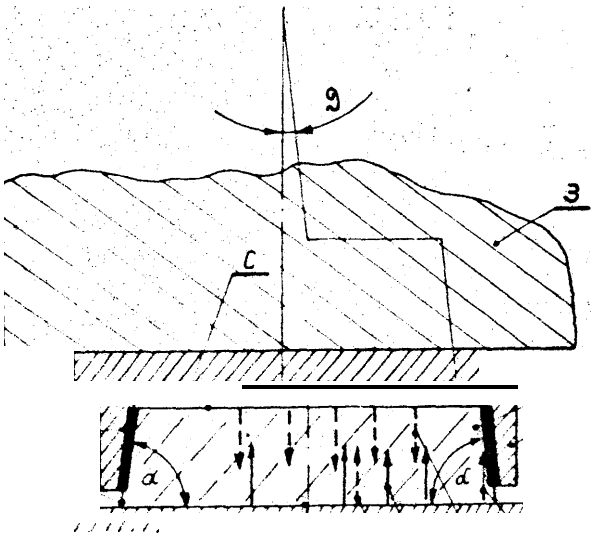

DZIAŁ H
ELEKTROTECHNIKA

4(51) H0 13 A2 (21) 260490 (22) 86 07 03

(71) Politechnika Szczecińska, Szczecin
(72) Sadłowski Lucjan, Kuriata Jerzy

(54) Sposób określania dawki promieniowania jonizującego oraz sposób otrzymywania detektora promieniowania jonizującego

(57) Wynalazek rozwiązuje zagadnienie określania dawki promieniowania jonizujacego oraz otrzymywania detektora promieniowania jonizującego, czułego w szerokim zakresie widma promieniowania elektromagnetycznego, jak również promieniowania korpuskularnego wiązki uzyskiwanych z akceleratorów elektronów.

Sposób określania dawki promieniowania jonizującego polega na tym, że w wiązce promieniowania umieszcza się pastylkę wykonaną z mikrokrystalitów dwuwodnego siarczanu sodowo amonowego $NaNH_4SO_4 \cdot 2H_2O$, a następnie wartość dawki promieniowania określa się w spektrometrze ERP na podstawie intensywności linii elektronowego rezonansu paramagnetycznego odpowiadającej wartości g=2,006. Detektor promieniowania jonizującego otrzymuje się w ten sposób, że monokryształy $NaNH_4SO_4 \cdot 2H_2O$ hoduje się z wodnych roztworów Na_2SO_4 i $/NH_4/_2SO_4$ w stosunku równomolowym przez powolne odparowanie z jednoczesnym powolnym spadkiem temperatury. Tak otrzymane monokryształy proszkuje się i formuje pastylki, które pokrywa się warstwę parafiny. /2 zastrzeżenia/

4 (51) H0 1M A1 (21) 256681 (22) 85 12 06

(71) Centralne Laboratorium Akumulatorów i Ogniw, Poznań
(72) Bogucki Wacław, Gunia Andrzej, Polszakiewicz Bożena

(54) Sposób wytwarzania anody litowej

(57) Wynalazek rozwiązuje zagadnienie otrzymywania anody litowej o dobrej przyczepności do wewnętrznej ścianki bocznej naczynia źródła prądu.

Sposób wytwarzania anod litowych do chemicznych źródeł prądu przez walcowanie polega na tym, że zwiniętą w tulejkę płytkę litu kształtuje się w anodę, rozwalcowując ją na bocznej ściance naczynia przez obrót czopa wałka dociśniętego do ścianki naczynia i obracającego je współbieżnie. /1 zastrzeżenie/

4(51) H01M A1 (21) 256754 (22) 85 12 12

(71) Spółdzielnia Pracy "BETEX", Warszawa
(72) Baranecki Andrzej, Smirnow Andrzej, Tarwacki Włodzimierz, Wrzesień Andrzej

(54) Układ do formowania akumulatorów

(57) Wynalazek rozwiązuje zagadnienie odzysku energii elektrycznej wydzielającej się podczas rozładowywania akumulatorów.

Układ charakteryzuje się tym, że do transformatora /1/ podłączone są dwa tyrystory /2, 3/, sterowane przez blok sterowania /7/, do którego podłączone są bramki tyrystorów /2, 3/ bocznik prądowy /6/ i suwak potencjometru regulacyjnego /8/. Środek transformatora /1/ podłączony jest poprzez dławik /4/ i przełącznik /5/ do akumulatora /1/. /1 zastrzeżenie/

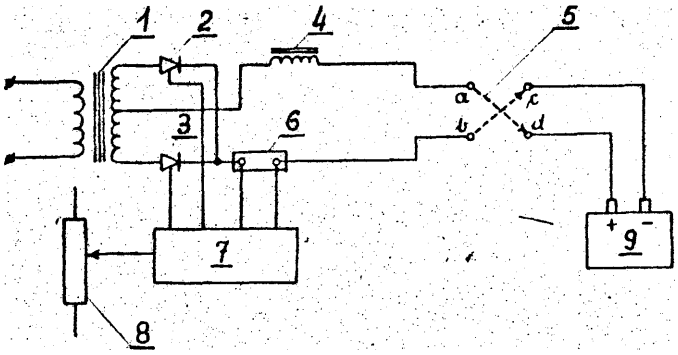

4(51) H01P A1 (21) 256713 (22) f15 12 10

(71) Politechnika Warszawska, Warszawa
(72) Morawski Tadeusz, Zborowska Jolanta

(54) Czterostanowy modulator fazy

(57) Wynalazek rozwiązuje zagadnienie uzyskania wystarczająco szerokiego pasma pracy sygnału mikrofalowego, wymaganego we współczesnych szerokopasmowych systemach telekomunikacji mikrofalowej.

Czterostanowy modulator fazy wyposazony jest w dwa różne układy odbijające tworzące komplementarna parę, z których pierwszy składa się z odcinka linii /Z_{01}, 1 / zwartego na końcu oraz z dołączonego do niego równolegle poprzez diodę przełączającą /DK1/ odcinka linii /Z_{02}, l_2/ rozwartego na końcu, natomiast drugi składa się z odcinka linii $_{03}$, l_3/ rozwartego na końcu oraz z dołączonego do niego poprzez diodę przełączającą /DK2/ odcinka linii /Z_{04}, l_4/ zwartego na końcu. /1 zastrzeżenie/

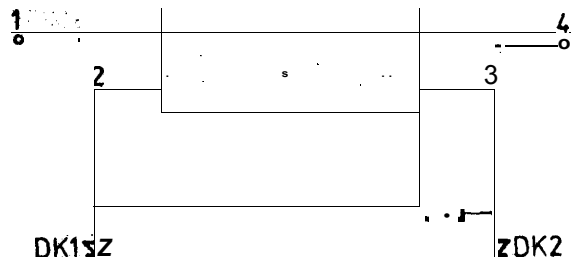

l_4

R

4(51) H02B A2 (21) 261120 (22) 86 08 20
H01H

(71) Politechnika Łódzka, Łódź
(72) Bartoszewski Zbigniew, Bolanowski Bolesław, Kołaciński Zbigniew

(54) Układ stykowo-gaszeniowy łącznika elektrycznego

(57) Wynalazek rozwiązuje zagadnienie opracowania układu, w którym zapłon łuku pomiędzy stykami następowałby bezpośrednio w komorze gaszeniowej.

Układ stykowo-gaszeniowy zawierający styk nieruchomy i styk ruchomy oraz komorę gaszeniowa wyposazoną w środki do wytwarzania radialnego pola magnetycznego, charakteryzuje się tym, że styk nieruchomy /1/ o nakładce pierścieniowej oraz styk ruchomy /2/, sa usytuowane wewnatrz szczeliny /5/ utworzonej przez powierzchnie dwóch elementow izolacyjnych zewnętrznego /3/ 1 wewnętrznego /4/. Styk ruchomy może miec kształt prętowy lub pierścieniowy. Układ może zawierac dwa nieruchome styki pierścieniowe oraz pomocniczy styk prętowy połączony elektrycznie z jednym ze styków nieruchomych. Powierzchnie elementów izolacyjnych tworzących szczelinę mo ją byc pofałdowane. /6 zastrzeżeń/

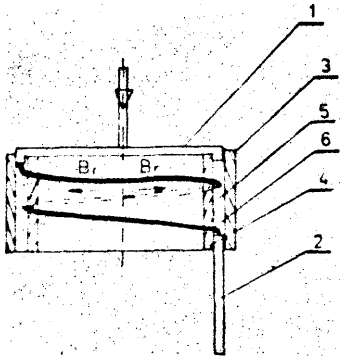

4(51) H02K A2 (21) 260620 (22) 86 07 15

(71) Akademia Techniczno-Rolnicza im. J.J. Śniadeckich, Bydgoszcz
(72) Wysocki Tadeusz /sr/, Wysocki Tadeusz /jr/

(54) Maszyna asynchroniczna o skokowo zmiennej mocy znamionowej

(57) Maszyna asynchroniczna charakteryzuje się tym, ze element maszyny służący do wytwarzania pola wirującego lub bieżącego wyposażony jest w więcej niż jedno uzwojenie /3 i 4/, przy czym każde uzwojenie może być niezależnie dołaczone do sieci zasilającej i przepływ prądu przez każde uzwojenie powoduje wytworzenie pola magnetycznego o takiej samej prędkości wirowania lub liniowego przemieszczania się.

Stojan maszyny składa się z dwu pakietów blach /1 i 2/ wzajemnie rozsunięty, z których każdy wyposażony jest we własne uzwojenie wzbudzenia /3 i 4/. Przedmiot wynalazku może znaleźć zastosowanie w przemyśle elektromaszynowym. /2 zastrzeżenia/

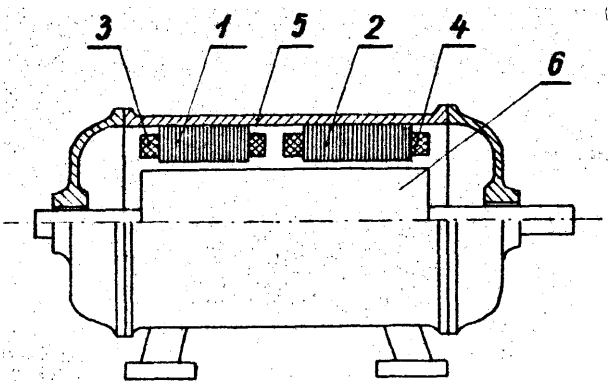

4(51) H02K A2(21) 260741 (22) 86 07 18

(71) Politechnika Szczecińska, Szczecin
(72) Kubisa Stefan, Magier Roman, Szlachta Jerzy

(54) Prądnica tachometryczna

(57) Wynalazek rozwiązuje zagadnienie opracowania konstrukcji prądnicy techometrycznej o dobrych właściwościach metrologicznych.

W prądnicy według wynalazku tarcza /1/ sprzęgana z badanym obiektem ma pierścieniowy występ /11/, na którym osadzone jest łożysko toczne /3/ oraz przytwierdzony jest obwód magnetyczny /2/, w szczelinie którego umieszczone jest uzwojenie twornika /5/. Na zewnętrznym pierścieniu łożyska tocznego /3/ osadzona jest obudowa prądnicy /4/, w której przy pomocy elastycznej membrany /6/ i pierścienia dystansowego /10/ zamocowana jest płytka drukowana /9/ połączona z uzwojeniem twornika /5/. Na wewnętrznej części obwodu magnetycznego /2/ umieszczony jest kamień łożyskowy /8/ z kulkę /7/ dociskaną elastyczną membraną /6/.

/1 zastrzeżenie/

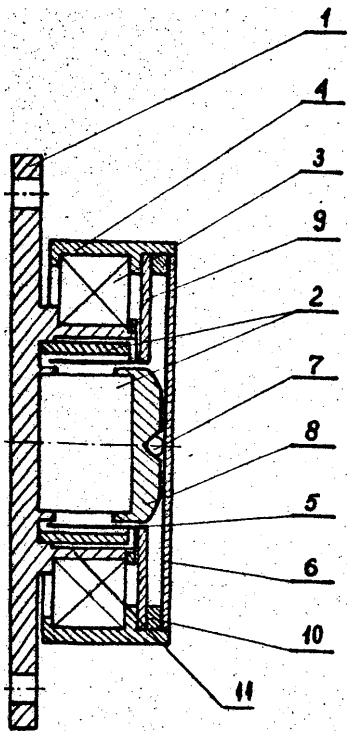

4 (51) H02M A2 (21) 260429 (22) 86 07 01

Politechnika Łódzka, Łódź
Dziwisz Marek

(54) Sposób sterowania wielofazowego przekształtnika tyrystorowego

(57) Wynalazek rozwiązuje zagadnienie opracowania takiego sposobu sterowania, który pozwoliłby na zastosowanie w sterowniku wielofazowego przekształtnika tyrystorowego tylko jednego generatora napięcia pomocniczego, synchronizowanego jedną z faz sieci zasilającej oraz jednego komparatora.

Sposób polega na tym, że na jedno z wejść komparatora /K/ podaje się sumę sygnału wejściowego /UW/ i sygnału pomocniczego /UP/., a na drugie sygnał /UM/, będący amplitudą sygnału pomocniczego /UP/, pomnożonego przez wagę zmienianą po każdorazowym wygenerowaniu impulsu wyzwalającego tyrystory. /1 zastrzeżenie/

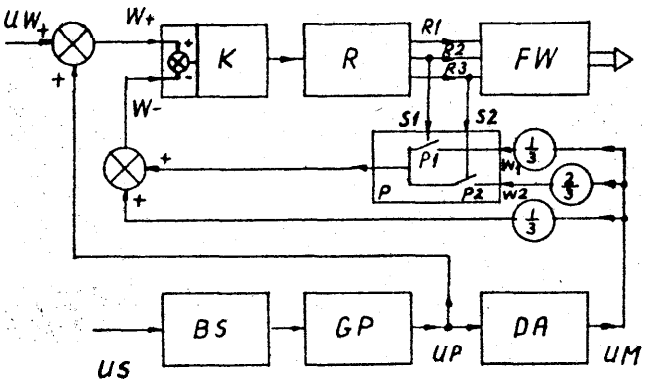

4(51) H03M A2(21) 260432 (22) 86 07 01

(71) Politechnika Wrocławska, Wrocław
(72) Janiczek Janusz

(54) Przetwornik analogowo-cyfrowy

(57) Przedmiotem wynalazku jest przetwornik analogowo-cyfrowy z podwójnym całkowaniem, w którym wyeliminowano wpływ zmian nachylenia charakterystyki detektora fazoczułego na wypadkową dokładność układu pomiarowego, przeznaczony do stosowania w cyfrowych przyrządach pomiarowych, w których mierzony sygnał jest poddawany detekcji synchronicznej.

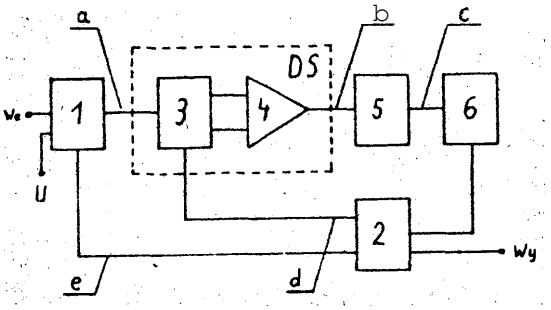

Przetwornik zawiera przełącznik /1/, którego wyjście jest połączone poprzez fazoczuły detektor /DS/ z integratorem /5/. Fazoczuły detektor /DS/ składa się z drugiego przełącznika /3/ i różnicowego wzmacniacza /4/.

/2 zastrzeżenia/

4(53) H04B E04R A2 (21) 260468 (22) 86 07 04

(75) Łukjanik Juliusz, Warszawa

(54) Rurowy promiennik podczerwieni

(57) Wynalazek rozwiązuje zagadnienie kontrukcji rurowego promiennika podczerwieni, stosowanego do napromieniowywania ośrodków o znacznej wilgotności.

Rurowy promiennik podczerwieni ma sztywną osłonę, wewnątrz której osadzony jest co najmniej jeden element grzejny, przeważnie w postaci grzejnego drutu oporowego. Element grzejny połączony jest mechanicznie i elektrycznie ze sztywną osłoną, zwłaszcza w pobliżu jej zakończenia. /2 zastrzeżenia/

II. W Z O R Y U Ż Y T K O W E

DZIAŁ A

PODSTAWOWE POTRZEBY

4(51) A01B U1 (21) 78260 (22) 86 09 22
A0 10

(71) Zakład Narzędzi Gospodarczych, Radomsko
(72) Klekowski Czesław, Dudek Mirosław, Kowalski Ryszard, Skupiński Tomasz, Sadowski Andrzej

(57) Szpadel charakteryzuje się tym, że ma płaszczyznę robocza /1/ podzieloną wzdłuz na trzy części, z których środkowa przechodzi w uchwyt /2/ z dwoma zębami /3/, na który zakładany jest trzonek /4/ szpadla, połączony z nim na stałe nakładkę /5/ z częścią mocującą /6/ o kształcie sercowatym, na która zachodzą zęby /3/ uchwytu /2/ zapewniając sztywność połączenia. /1 zastrzeżenie/

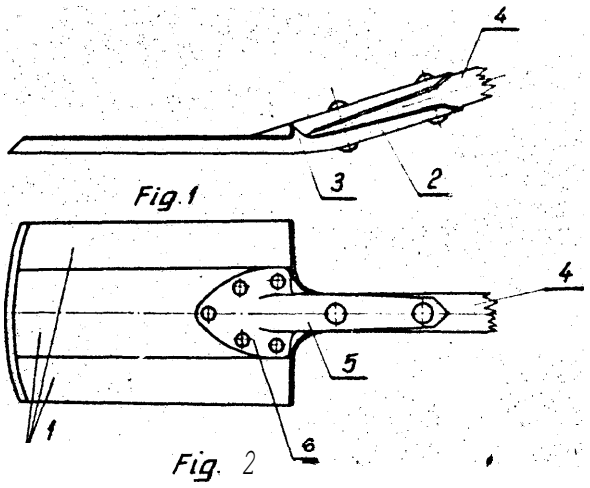

4 (51) A010 U1 (21) 78125 (22) 8'6 09 02

(71) Fabryka Maszyn Rolniczych "Agromet-Inofama' Inowrocław
(72) Baryła Marian

(54) Dmuchawa do transportu materiałów słomiastych, zielonki i ziarna

(57) Wzór użytkowy rozwiązuje zagadnienie opracowania dmuchawy charakteryzującej się większą wydajnością w porównaniu z dotychczas stosowanymi.

Istota wzoru użytkowego polega na tym, że dmuchawa Jest wyposażona w przystawkę napędu /5/ oraz trójpunktowy układ zawieszenia /9/ do zamocowania na podnośniku hydraulicznym ciągnika, przy czym kosz wsypowy /1/ ject umieszczony za wentylatorem /2/ ż osłonę /11/ i ma wkładkę /12/ w dyszy /6/ do regulacji przepływu powietrza oraz drzwiczki odchylone od pionu o kat 30°. /1 zastrzeżenie/

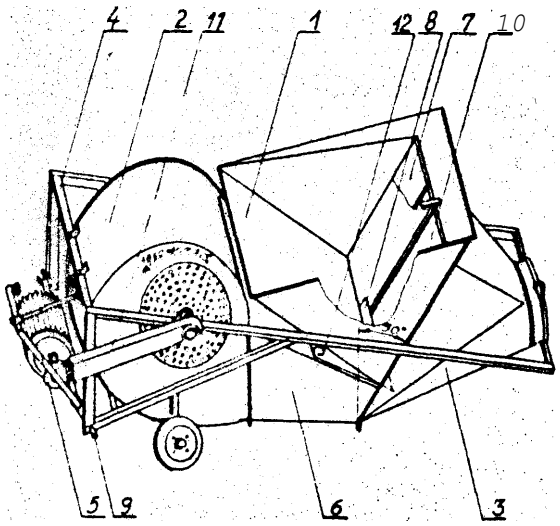

4(51) A01D U1 (21) 78903 (22) 85 12 11

(71) Fabryka Maszyn Rolniczych "Agromet-Famarol Słupsk
(72) Magiera Henryk, Kopacz Henryk, Napieraj Andrzej

(54) Spulchniacz pokosów

(57) Wzór użytkowy rozwiązuje zagadnienie skrócenia czasu suszenia pokosu oraz poprawy jakości

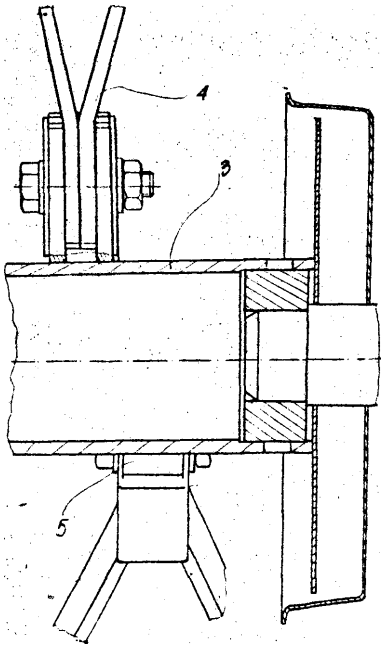

uzyskanego suszu, poprzez zastosowanie spulchniacza pokosów, przeznaczonego do luźnego układania pokosu w wał.

Spulchniacz pokosów charakteryzuje się tym, że jest wyposażony w napędzany wał /3/, do którego zamocowane są bijaki /4/.

/7 zastrzeżeń/

4(51) A01K H01B U1 (21) 78097 (22) 86 08 27

(71) Państwowy Ośrodek Maszynowy, Wyszków
(72) Trzciński Ryszard

(54) Izolator elektryczny zwłaszcza do ogrodzeń elektrycznych pastwisk

(57) Wzór rozwiązuje zagadnienie zaprojektowania izolatora odznaczającego się łatwością montażu na słupku linii ogrodzenia elektrycznego.

Izolator elektryczny wyposażony w gniazda naprzemianległe do mocowania przewodów elektrycznych charakteryzuje się tym, że flia trzy pary gniazd /4/ do mocowania przewodów oraz tulejkę /2/ zaciskającą izolator na słupku przy czym tulejką /2/ ma kształt stożka ściętego z wydrążonym centrycznie walcem.

/1 zastrzeżenie/

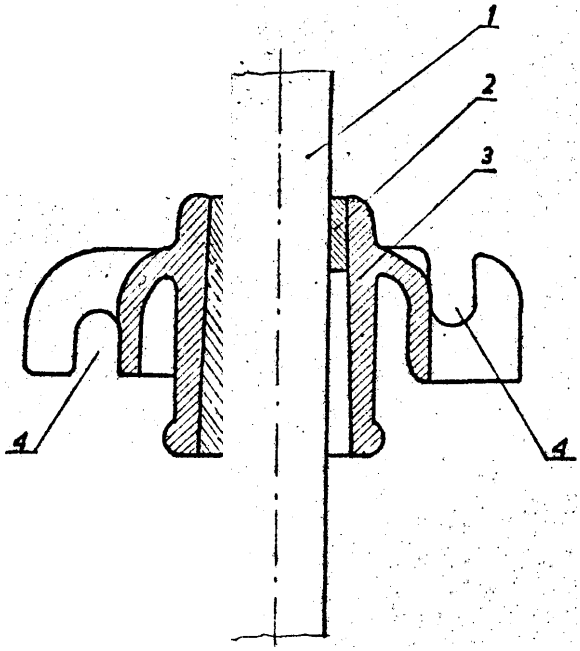

4 (51) A410 B25D U1 (21) 78141 (22) 86 09 05

(71) Przedsiębiorstwo Zagraniczne w Polsce "Stefania", Zalesie Dolne
(72) Cach Janusz

(54) Rękawica antywibracyjna

(57) Wzór użytkowy rozwiązuje zagadnienie opracowania rękawicy ochronnej, tłumiącej drgania pochodzące z urządzeń wibracyjnych.

Rękawica antywibracyjna charakteryzuje się tym, że ma w warstwę skóry przykrywającą dłoń wszyte gumowe wałki /1/ usytuowane poprzecznie, a w spodnia powierzchnię przykrywającą kciuk wszyty miękki wkład /2/, natomiast na zewnętrzną powierzchnię rękawicy naszyty prostokątny kawałek skóry z osadzona wewnątrz miękka wykładzinę /3/.

/1 zastrzeżenie/

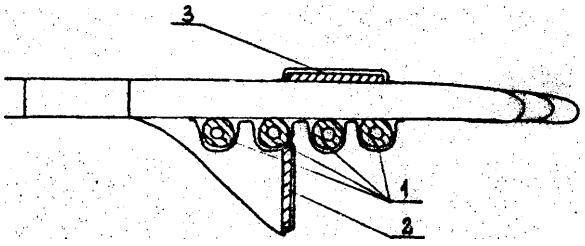

4 (51) A44B U1 (21) 78258 (22) 86 09 22

(75) Jagusżewski Waldemar, Łódź

(54) Zatrzask zapinający

(57) Wzór użytkowy rozwiązuje zagadnienie opracowania zatrzasku do wyrobów odzieżowych uniemożliwiającego wysuwanie się tkaniny z zatrzasku.

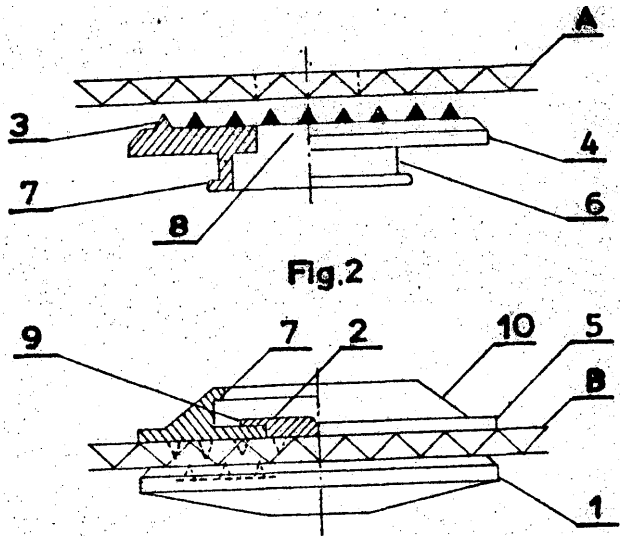

Zatrzask według wzoru ma kolce /3/ na wewnętrznych powierzchniach główek /1/ rozmieszczone promieniowo wokół odstających od nich nitów /2/, oraz ma takie same kolce /3/ rozmieszczone promieniowo wokół otworów /8/ na jednakowych powierzchniach gniazd /4, 5/ od strony główek /1/. Kolce /3/ główek /1/ i gniazd /4, 5/ zachodzą między 6iebie.

/1 zastrzeżenie/

4(51) A47B U1 (21) 76661 (22) 86 02 20

(75) Rosiński Tadeusz, Krup

Stolik uczniowski

(57) Stolik uczniowski według wzoru charakteryzuje się tym, że ma blat połączony sztywno z siedziskiem za pomocą łącznika, który stanowi sztywna szeroka przegrodę w czasie siedzenia.

/1 zastrzeżenie/

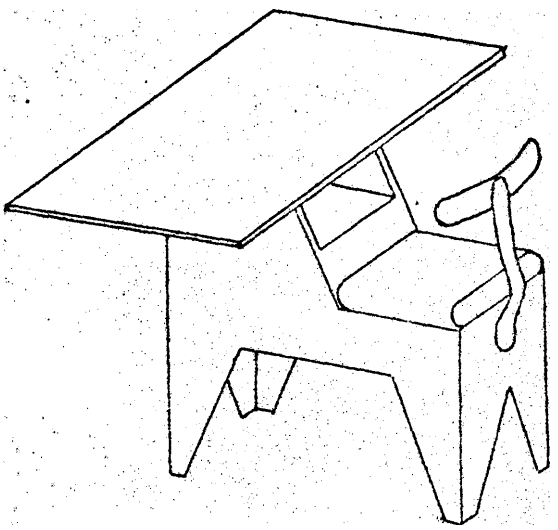

4(51) A47G U1 (21) 77533 (22) tic 06 09

(71) Zakłady Porcelany "Karolina", Jaworzyna Śląska
(72) Gurga Antoni, Job Karol, Drąg Rysz Samek, Karłupski Narok

(54) Filiżanka porcelanowa

(57) Wzór użytkowy rozwiązuje zagadnienie opracowania kształtu filiżanki umożliwiającego wyeliminowanie deformacji brzegu wyrobu podczas wypalania.

Filiżanka według wzoru charakteryzuje się tym, że połączona jest łukiem /R_1/ z wypukłym dnem /2/ zaopatrzonym w kołową stopkę /3/. Górna część cylindrycznej powierzchni bocznej /1/ przechodzi łukiem /R_2/ w brzeg /4/.

/1 zastrzeżenie/

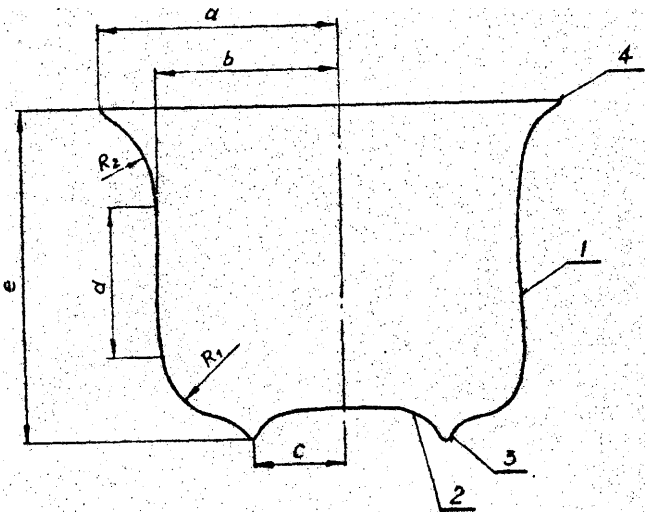

4(51) A47J U1 (21) 78090 (22) 86 08 25

(71) Spółdzielnia Inwalidów im. 22 Lipca, Skierniewice
(72) Wojenka Kazimierz, Staszewski Wojciech, Wolniewicz Dan

(54) Wyciskacz pestek z owoców

(57) Wzór użytkowy rozwiązuje zagadnienie opracowania prostego w wykonaniu i wygodnego w użytkowaniu przyrządu.

Wyciskacz według wzoru ma raniona /1, 2/ szeroko rozwarte w kształcie litery V oraz tak samo rozwartą umieszczoną w nich płaską sprężynę /A/ 1 ma miseczkę /V usytuowaną poziomo w dolnym ramieniu /1/. Miseczka /5/ ma od przodu pionową szczelinę /10/ si , jającą od do zewnętrznego obrzeża mi

/1

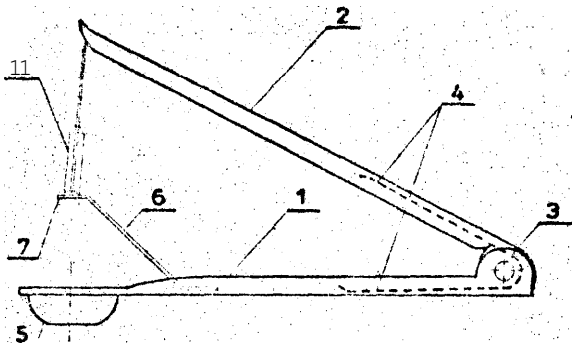

Fig.1

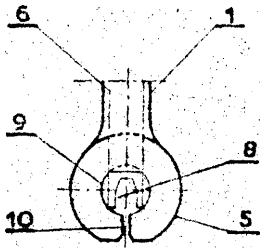

Fig.2

4 (51) A47J U1 (21) 78216 06 09 16

(71) Ośrodek
(72) Jędryka

(57) Wzór użytkowy rozwiązuje zagadnienie opracowania opiekacza spełniającego jednocześnie funkcję tostera.

Opiekacz według wzoru charakteryzuje się tym, re obudowa /1/opiekacza ma przesuwną przegrodę /2/ oraz trey grzałk. /3/ załączone indywidualnie. Wyłączniki /15/ grzałek /3/ 1 dźwignia /4/ przesuwu przegrody /2/ znajdują się w jednej z osłon bocznych /5/. Osłony /5/ mają nóżki /6/ w kształcie litery "L", biegnące wzdłuż bocznej ściany /7/ 1 dolnej ściany /t>/ opiekacza. Dolna ściana /8/ 1 część bocznej ściany /7/ opiekacza stanowia wyjmowalną tackę /14/ w kształci» litery "L".

/2 z

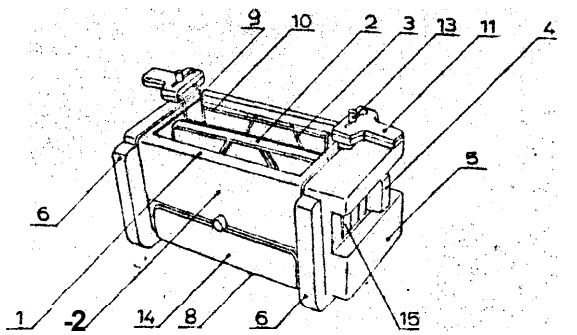

4 (51) A61C U1 (21) 77985 (22) 86 08 12

(71) Fabryka Szlifierek "Ponar-Łódź, Łódź
(72) Połubiński Jan, Plaskota Tadeusz, Graczykowski Zbigniew

(54) Ramka do wierteł stomatologicznych i ściernic trzpieniowych diamentowych

(57) Wzór użytkowy rozwiązuje zagadnienie opracowania konstrukcji ramki umożliwiającej względnie dalekie wysunięcia otoczek wierteł i ściernic na zewnątrz szyn uchwytowych.

Ramka ma kształt prostokąta, którego jeden bok stanowi para szyn uchwytowych /1 i 2/, przeciwległy bok stanowi wieszak /5/ z materiału izolacyjnego a pozostałe dwa, prostopadłe do poprzednich boki, stanowią metalowe łączniki /6/ do zawieszania na szynie doprowadzenia prądu /11/. Szyna uchwytowa /1/ ma pryzmatyczne rowki poprzeczne, wykonane na płaszczyźnie szyny uchwytowej zwróconej do drugiej szyny uchwytowej /2/, przebiegające od zewnętrznej płaszczyzny szyny do wzdłużnego kanałka, wykonanego na całej długości szyny /1/ korzystnie po środku wysokości ścianki bocznej szyny /1/. /1 zastrzeżenie/

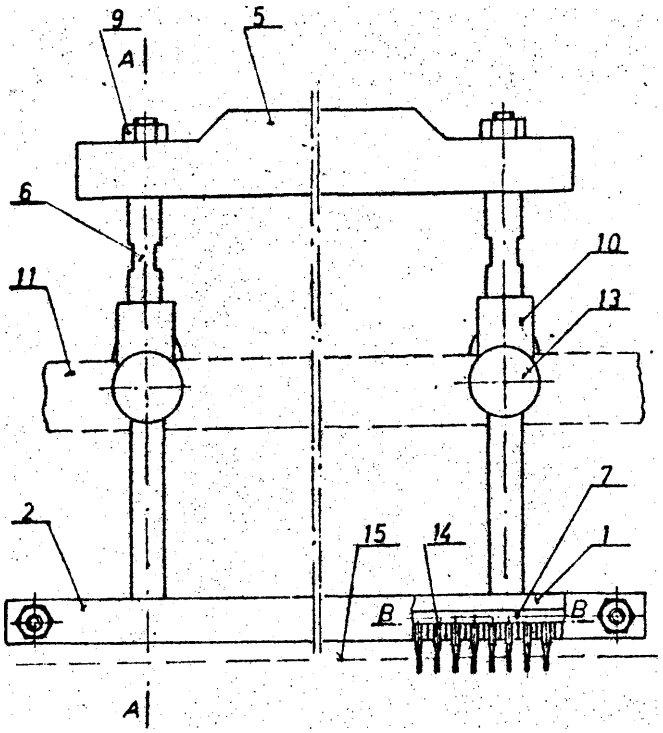

4 (51) A61M U1 (21) 77981 (22) 86 08 13

(71) Przedsiębiorstwo Zagraniczne "OGARIT", Warszawa
(72) Pudełko - Bakasz Wincenty

(54) Aplikator inhalatora ultradźwiękowego

(57) Wzór użytkowy rozwiązuje zagadnienie opracowania prostej konstrukcji aplikatora ułatwiającej dozowanie leku i dokładną dezynfekcję urządzenia.

Aplikator inhalatora ultradźwiękowego ma korpus /1/, w którego w górnym otworze usytuowany jest pierścień wzmacniający /15/. W korpusie /1/ osadzona jest tulejka ekranująca /2/, króciec wylotowy /3/ i kołnierz oporowy /4/ umieszczony pod króćcem wylotowym /3/. Zbiornik leku /5/ ma dno o kształcie paraboloidy. Przetwornik piezoelektryczny /6/, od strony zbiornika leku /5/, ma na całej powierzchni elektrodę, a od strony przeciwnej elektrodę srebrzona o średnicy mniejszej od średnicy przetwornika piezoelektrycznego /6/. Zespół dociskający łączówkę zasilającą /8/ do elektrody srebrzonej składa się z krążka metalowego /9/, korka gumowego /10/ i listwy dociskowej /11/. /1 zastrzeżenie/

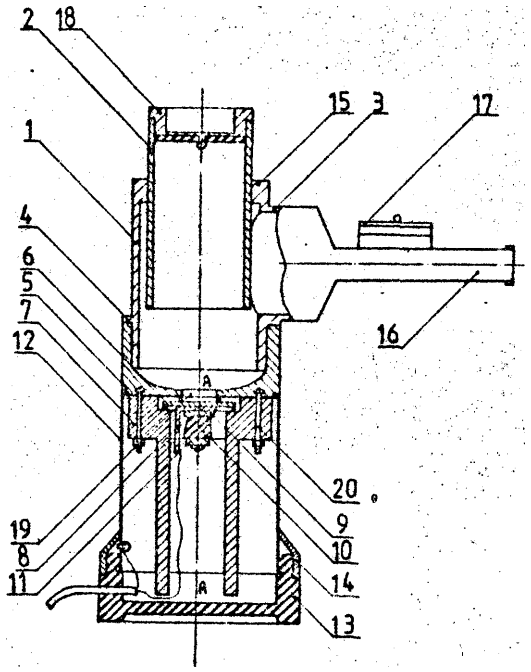

DZIAŁ 8

RÓŻNE PROCESY PRZEMYSŁOWE; TRANSPORT

4 (51) B21D U1 (21) 79167 (22) 87 01 15

(71) Spółdzielnia Kółek Rolniczych z/s w Porażynie, Opalenica
(72) Jaroszyk Krzysztof, Pocztowy Zdzisław, Szulc Ryszard

Urządzenie do obróbki plastycznej/ podłużnych elementów

(57) Wzór użytkowy rozwiązuje zagadnienie opracowania konstrukcji urządzenia pozwalającego na zwiększenie wydajności obróbki oraz poprawiającego jakość uzyskanych wyrobów. Urządzenie ma prasę krawędziowe /1/, zestaw stempli /3/ zamocowanych w płycie stemplowej /A/ suwaka /5/, matryce /6/ zamocowane za pomocą listew mocujących /7/ do stołu wzdłużnego /2/ krawędziarki /1/ oraz zespół pneumatyczny docisku obrabianego elementu. Zespół pneumatycznego docisku składa się z siłowników pneumatycznych /8/, cięgieł /9/, rozdzielacza sprężyny powrotu i wyłącznika docisku. /2 zastrzeżenia/

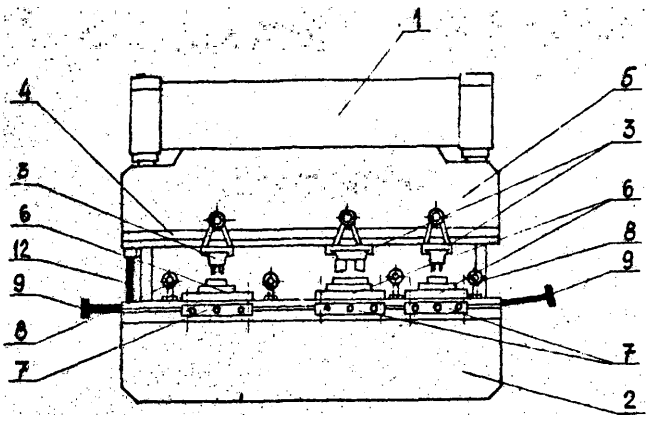

B230 U1 (21) 78246 (22) 86 09 19

(71) Kombinat Typowych Elementów Hydrauliki Siłowej "PZL-Hydral", Wrocław
(72) Pieniążek Eugeniusz, Sawicki Wojciech, Czajko Wiesław

(54) Przeciągacz do otworów prostokątnych

(57) Wzór użytkowy rozwiązuje zagadnienie opracowania przeciagacza do wykańczającej obróbki otworów prostokątnych, nie powodującego błędów kształtu otworu.

Przeciągacz szczególnie o cienkich ściankach i takich, w których wymiar dłuższego boku prostokąta jest wielokrotnością wymiaru boku krótszego, charakteryzuje się tym, że w grupie zębów kalibrujęcych /2/ większa część ostrzy jest ułożona na powierzchni różnobocznego trapezu, przy czym wymiar będący długością krótszego boku prostokąta obrabianego otworu ma tę samę wartość dla zębów skrawających /1/ i kalibrujących /2/, zaś powierzchnie trójkątów /3/, /4/ są obniżone o określoną wartość w stosunku do krawędzi ostrzy. /1 zastrzeżenie/

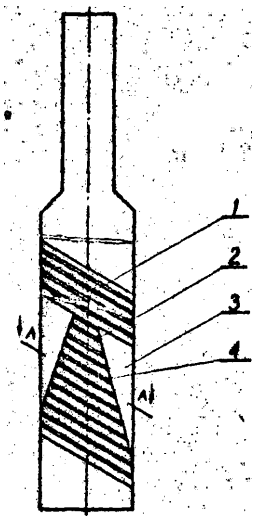

4 (51) B23K U1 (21) 79147 (22) 87 01 13

(71) Centralny Ośrodek Badawczo-Rozwojowy Techniki Instalacyjnej "Instal", Warszawa
(72) Nowak Mirosław, Piechota Bogdan, Pawiak Jerzy, Wiśniewski Andrzej

(54) Urządzenie do wycinania tlenowego otworów w rurach i zbiornikach

(57) Wzór użytkowy rozwiązuje zagadnienie opracowania prostej konstrukcji urządzenia do wycinania tlenowego otworów, zapewniającej stałą odległość palnika od ciętej powierzchni. Urządzenie do wycinania tlenowego otworów w rurach i zbiornikach charakteryzuje się tym, że układ napędowy /A/ umieszczony jest z przodu wózka /3/ w taki sposób, że równoważy podczas obrotu wózka /3/ jego elementy umieszczone z tyłu a wózek /3/ wyposażony jest w płytę odwzorowującą /8/, do której przytwierdzony jest układ rolki /11/ odwzorowującej ruch palnika /10/, przy czym oś rolki /11/ i oś palnika /1.0/ znajdują się w tej samej płaszczyźnie, a rzut tej płaszczyzny pokrywa się ze średnica wycinanego otworu. /1 zastrzeżenie/

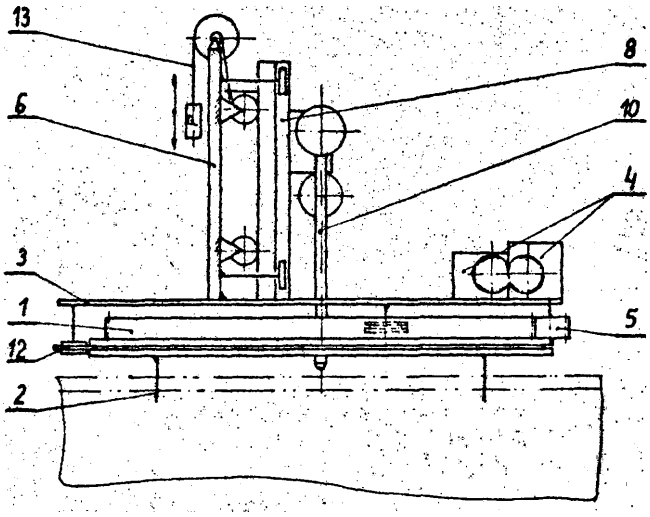

B25B U1 (21) 77937 (22) 86 08 04
B23P

(71) Wytwórnia Sprzętu Komunikacyjnego "PZL-Krosno", Krosno
(72) C ho do rows k i Emil

(54) Przyrząd do wzajemnego ustawiania otworów

(57) Wzór użytkowy rozwiązuje zagadnienie opracowania łatwej w wykonaniu konstrukcji przyrządu do wzajemnego ustawiania otworów, zwłaszcza otworów nitowych cienkich pokryć blaszanych statków powietrznych.

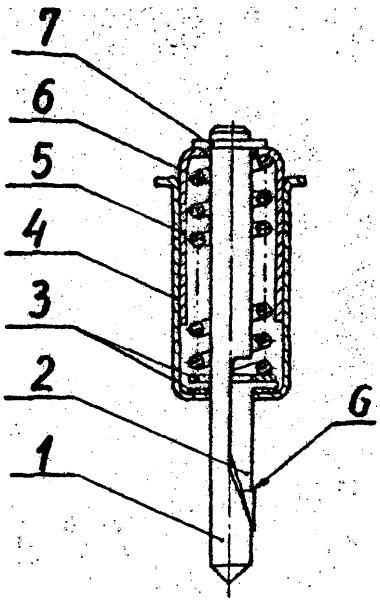

W przyrządzie według wzoru na trzpieniu /1/ w trapezowym gniezdzie jest umieszczona klinowa zapinka /2/ z noskiem. Nosak zapinki jest umieszczony między dwoma po dk łaikami /3/. Sprężyna /6/ na trzpieniu /1/ jest częściowo ściśnięta i osłonięta od dołu tuleją /4/, a od góry tuleją /5/ i zabezpieczona jest pierścieniem /7/, Zapinka /2/ w końcowej czyści ma garb /G/. /3 zastrzezenia/

4 (51) B25B U1(21) 78066 (22) 86 08 21

(71) Politechnika Gdańska, Gdańsk
(72) Kolago Marian, Król Marian

(54) Kątowy dociskacz montażowy

(57) Wzór użytkowy rozwiązuje zagadnienie opracowania prostej i lekkiej konstrukcji kątowego doc 'iQU.ucz.fx montazowego ułatwiającego wywieranie docisku elementów montowanych.

Kątowy dociskacz montażowy atanowi tuleja /3/ z wycięciem /4/ do osadzania si. ławnika /5/ wraz z króćcem i przewodem zasilającym, zamocowana na prostopadłym do jej osi pręcie /1/ z poprzecznymi otworami /2/ do umieszczania kołków ustalających /7/. . /1 zastrzeżenie/

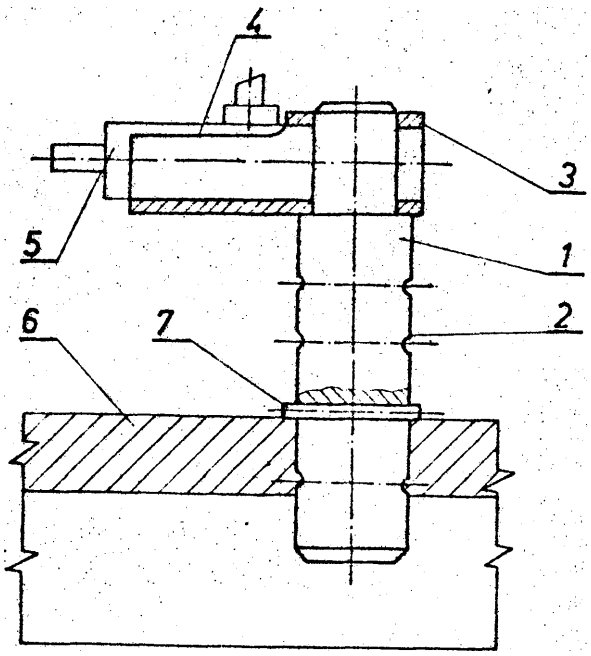

4 (51) B25B U1(21) 78074 (22) 86 08 22

(71) Zakłady Włókien Chemicznych "Chemitex-Wistom", Tomaszów Mazowiecki
(72) Radka Sławomir

(54) Klucz do bezpiecznikowych śrub stykowych

(57) Wzór użytkowy rozwiązuje zagadnienie opracowania uniwersalnej konstrukcji klucza nadającego się do wszystkich powszechnie stosowanych śrub stykowych, bezpiecznego i prostego w użyciu.

Klucz ma metalowe chwytaki /2/ zamocowane na szczękach /3/ nastawnych, wykonanych w kształcie stożka z materiału dielektrycznego, połączonych przegubowo w ich przeciwległym końcu za pomocą śruby /4/, przy czym do obu szczęk /3/ przymocowane sę końce sprężyny /5/ odpychającej je'. Natomiast bolec /6/, prowadzęcy szczęki /3/ w tej samej płaszczyźnie, jest trwale zamocowany w jednej szczęce, gdy druga

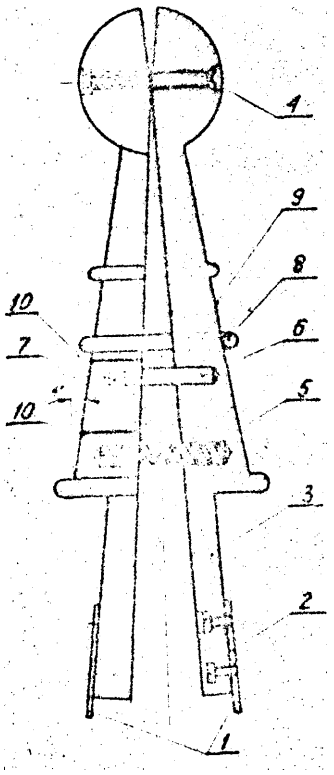

zawiera otwór /7/, w którym umieszczony jest przesuwnie drugi jego koniec. Obie szczęki /3/ klucza /i/ obejmuje pierścień /8/ ruchomy, przesuwany po powierzchni stożkowej /9/ szczęk /V mających nacechowania /10/ odpowiadające średnicom śrub stykowych. /?. zastrzeżenia/

4 (51) B25B U1 (21) 79191 (22) 87 01 21

(75) Karpuk Leonard, Ustka

(54) Zestaw suwakowy kluczy sztorcowych sześciokątnych

(57) Wzór użytkowy rozwiązuje zagadnienie opracowania konstrukcji zeatawu suwakowego kluczy" sztorcowych sześciokątnych charakteryzującego się mała objętością.

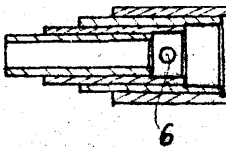

Zestaw etanowi korpus /1/, wewnętrz którego umieszczone aa ruchome, wewnętrzne klucze /4/. Końcówki korpusu /1/ są kluczami zewnętrznymi /3/ zestawu. Wewnętrzne klucze /A/ zabezpieczone aa przed wypadnięciem za pomocą zębowych suwaków /5/ poruszających się w prowadnicach kolejnego, większego klucza. /7 zastrzeżeń/

4(51) B25B U1(21) 79192 (22) 87 01 21

(75) Karpuk Leonard, Ustka

(54) Zestaw sprężynowy kluczy sztorcowych sześciokątnych

(57) Wzór użytkowy rozwiązuje zagadnienie opracowania lekkiej konstrukcji zestawu sprężynowego kluczy sztorcowych sześciokątnych charakteryzującego się mała objętością. Zestaw Stanowi korpus /1/ w postaci tulei, której sześciokątne końcówki /2/ 1 /3/ są kluczami zewnętrznymi zestawu, przy czym wewnatrz korpusu znajdują się wewnętrzne klucze /5/, /6/ 1 co najmniej jedna sprężyna /4/.

/4 zastrzeżenia/

4(51) B26B U1 (21) 78091 (22J 86 08 25

(71) Spółdzielnia Inwalidów im, 22 Lipca, Skierniewice

(72) Barańczyk Tadeusz

(54) Nożyce ręczne do cięcia metali

(57) Wzór użytkowy rozwiązuje zagadnienie opracowania konstrukcji nożyc umożliwiających jednorazowe przecinanie także szerokich taśm stalowych.

Nożyce maję dodatkowe ostrza /2/ w rękojeściach /1/ z przymocowanymi przedłużeniami /6/ za pomocą śrub /7/. Długość ostrzy /2/ jest większa od ostrzy /3/ szczęk /A/,

/1 zastrzeżenie/

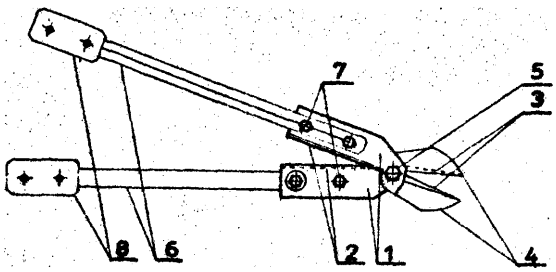

4(51) B26D U1 (21) 77705 (22) 86 07 03

(71) Krajowy Zwiazek Chemicznych Spółdzielni Pracy "Chemix" Ośrodek Technologii Gumy, Szczecin

(72) Perkowski Wacław, Dudka Hieronim, Strawa Tadeusz

(54) Końcówka wrzeciona krajarki

(57) Wzór rozwiązuje zagadnienie opracowania konstrukcji końcówki wrzeciona krajarki umożliwiającej poprawienie jakości powierzchni ciętych uszczelek.

Końcówka wrzeciona krajarki składa się z tarczy /1/ z otworem osiowym /3/, pierścienia /2/ 1 tarczy /4/, tworzących razem komorę powietrzną /5/. Pierścień /Z/ ma otwory /6/ wychodzące z komory /5/ na zewnętrz pierścienia /2/.

/2 zastrzeżenia/

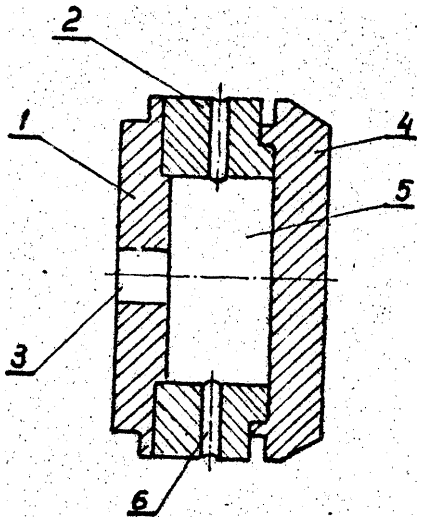

4(51) B26D U1 (21) 77998 (22) 86 08 14

(71) Huta Szkła Okiennego "Sandomierz", Sandomierz

(72) Karelus Jakub, Grazda Jan

(54) Urządzenie do cięcia folii

(57) Wzór użytkowy rozwiązuje zagadnienie opracowania konstrukcji urządzenia do cięcia folii na żądane formatki, z możliwością ustawiania kata cięcia 45 - 90° w stosunku do wzdłużnej osi ciętej wstęgi folii.

Urządzenie ma na ułożyskowanej, pionowej osi /2/ usytuowany obrotowy stół z głowicą tnącą /A/, która jest sprzężona z tym stołem ramą. Głowica tnąca /4/ ma dodatkowo prowadnicę /6/ i wmontowany w nią przesuwny nóż tnący /7/, który jest sprzężony z napędem poprzez wał z wykorbieniem /8/ Przez środek stołu przebiega

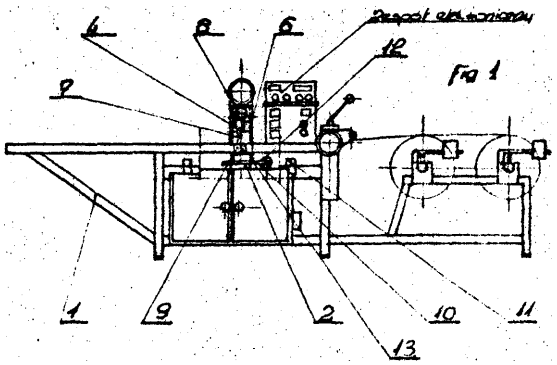

szczelina /9/ zaopatrzona w przeciwnóż /10/. Urządzenie może mieć zastosowanie szczególnie w procesie wytwarzania wielowarstwowych szyb sklejanych folią organiczną. /2 zastrzeżenia/

4(51) B27C U1 (21) 77961 (22) 86 08 06

(71) Kombinat Budowlany "Poznań-Północ", Poznań
(72) Bogaczyk Kazimierz

(54) Rolka zespołu posuwu frezarki do drewna

(57) Wzór rozwiązuje zagadnienie opracowania konstrukcji rolki umożliwiającej natychmiastowe wymianę zużytego pierścienia gumowego na nowy.

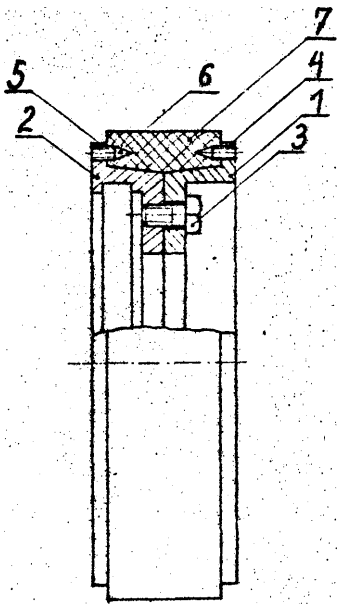

Rolka składa się z dwóch bębnów /1, 2/, które połączone są ze sobą śrubami /3/. W kołnierzach /4, 5/ zamocowane są kolca /6/. Na bębnach/1, 2/ osadzony jest pierścień gumowy /7/, który jest unieruchomiony względem rolki za pomocą kolców /6/. /2 zastrzeżenia/

B30B U1 (21) 77979 (22) 86 08 11
B27H

(71) Wojewódzkie Przedsiębiorstwo Przemysłu Terenowego, Koszalin
(72) Niziołek Bogumił, Waszkiewicz Tadeusz

Głowica

(57) Przedmiotem wzoru użytkowego jest głowica gnąca montowana na suwakach pras a służąca do gięcia rur stosowanych do produkcji mebli zwłaszcza stołów i krzeseł.

Głowica zbudowana Jest z korpusu /1/, gdzie w jego tulei /2/ zamontowane są sprężyście szczęki /3/ otwierane sprężynę /4/. /1 zastrzeżenie/

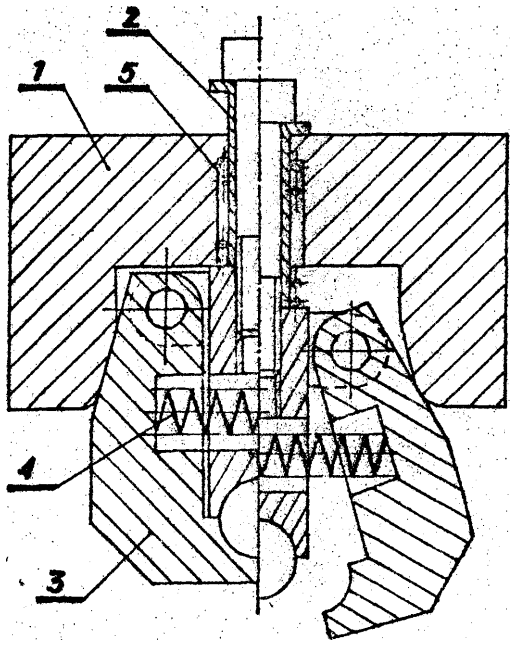

4 (51) B65B U1 (21) 78269 (22) 86 09 24

(75) Wytrzyszczak Andrzej, Szarner Piotr, Katowice

(54) Urządzenie do topienia i dozowania produktów o żądanej temperaturze

(57) Urządzenie do topienia i dozowania produktów o żądanej temperaturze według wzoru użytkowego składa się z podstawy /1/, na której jest umocowany główny zbiornik /2/ w kształcie sześcianu, mający płaszcz /10/. grzejny z Zespołem /3/ elektrycznych grzałek usytuowanych w płaszczu /10/ dna zbiornika.

Główny zbiornik /2/ jest wyposażony dodatkowo w elektryczny układ /6/ pomiaru i regulacji żądanej temperatury dozowanego medium oraz ma w swej dolnej części zespół /12/ spustowych zaworów dozujących, a na głównym zbiorniku /2/ jest umocowany pomocniczy zbiornik /4/ w kształ-

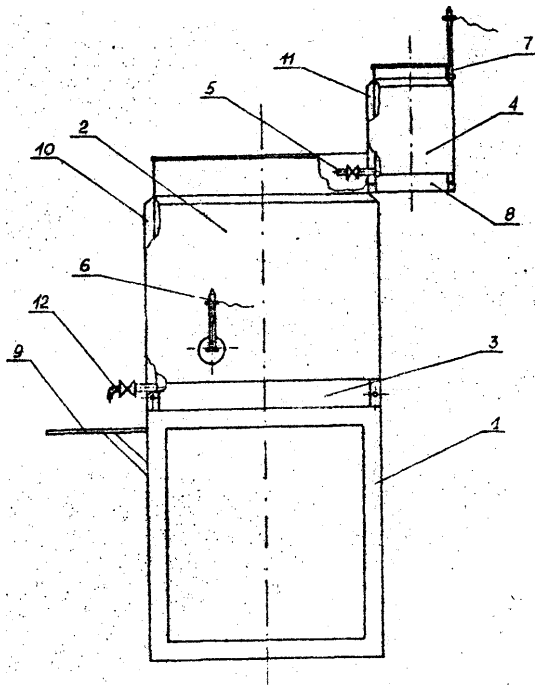

cie sześcianu wyposażony również w niezależny płaszcz /11/ grzejny, w którego dolnej części znajduje się zespół /8/ grzałek elektrycznych, wyposażonych w niezależny, elektryczny układ /7/ pomiaru i regulacji żądanej temperatury, Pomocniczy zbiornik /4/ jest połączony z głównym zbiornikiem /2/ króćcem spustowym /5/.

/2 zastrzeżenia/

4(51) B65D U1 (21) 78259 (22) 06 09 22

(75) Wytrzyszczak Andrzej, Szarner Piotr, Katowice

(54) Uszczelka do pojemników szklanych

(57) Wzór użytkowy rozwiązuje zagadnienie opracowania uszczelki zapewniającej duża szczelność oraz łatwość otwierania 1 zamykania pojemników szklanych.

Uszczelka vv kształcie pierścienia ma na swej zewnętrznej powierzchni dwa połączone ze sobą pierścienic» /1 i 2/ o różnych średnicach. Pierścień /1/ o większej średnicy jest rozporowym pierścieniem uszczelniającym, zakończonym sprężystym kołnierzem /3/ oporowym, natomiast pierścień /?./ o mniejszej średnicy ma w swej wewnętrznej części karb /4/ zatrzaskowy, służący do mocowania uszczelki na korku szklanym.

/1 zastrzeżenie/

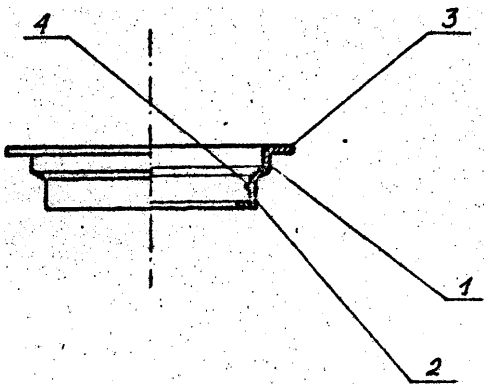

4(51) B65G U1(21) 78265 (22) 86 09 23

(71) Zabrzańskie Gwarectwo Węglowe, Kopalnia Węgla Kamiennego "Sośnica", Gliwice
(72) Ratajczak Ireneusz, Malinowski Stanisław

(54) Zacisk mocujący

(57) Wzór użytkowy rozwiązuje problem mocowania gumowych fartuchów do ograniczników przesypów przenośników taśmowych transportujących sypkie materiały, zwłaszcza węgiel.

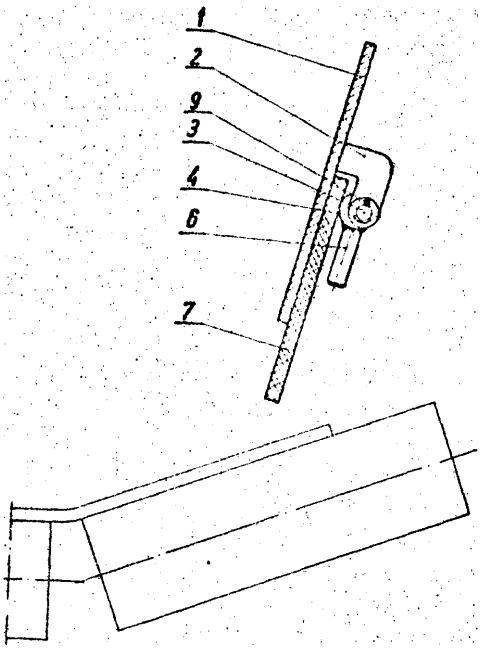

Zacisk mocujący fartuchy /?/ ma na sworzniu /3/, między dwoma uchami /Z/ mocowanymi do konstrukcji /1/, osadzoną tuleję /4/ w której jest wykonany mimośrodowo wzdłużny otwór i do której jest zamocowany uchwyt /6/.

DZIAŁ D

WŁÓKIENNICTWO I PAPIERNICTWO

4(51) D01C U1(21) 78291 (22) 86 09 29

(71) Lubuska Fabryka Zgrzeblarek Bawełnianych "Polmatex-Falubaz", Zielona Góra
(72) Osadnik Leopold, Strutyński Alfred, Bundz Stanisław

(54) Rozluźniarko-oczyszczarka do bawełny i włókien chemicznych bawełnopodobnych

(57) Wzór użytkowy rozwiązuje zagadnienie zmniejszenia oporów przepływu mieszaniny powietrza 1 surowca włókienniczego w węźle odbioru tego surowca.

Rozluźniarko-oczyszczarka charakteryzuje się tym, że jej przysłona /12/, służąca do regulacja wielkości szczeliny /11/, ma podcięcia, które usytuowane sa na przeciwległych brzegach szerokości roboczej maszyny.

/1 zastrzeżenie/

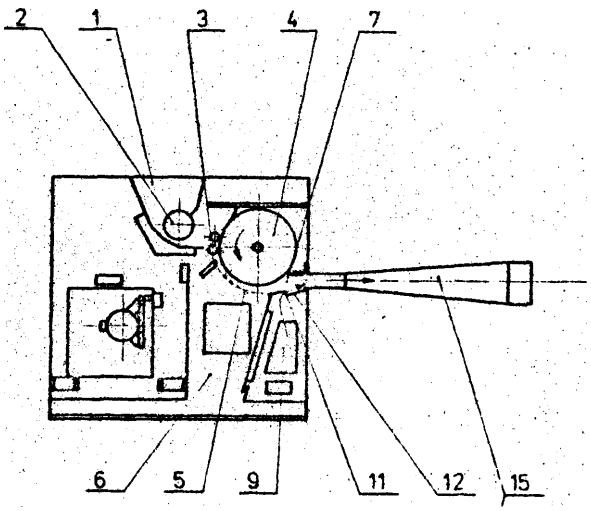

A (51) D06F U1 (21) 78052 (22) 86 03 18

(75) Andrzejek Zygmunt, Radomsko

(54) elektryczny magiel

(57) Wzór rozwiązuje zagadnienie op konstrukcji magla eliminującego wysiłek człowieka obsługującego go, zapewniającego bezpieczną obsługę oraz wysoki efekt maglowania.

Elektryczny magiel domowy, przeznaczony do Wstępnego wygładzania oraz zmiękczania bielizny pościelowej i ręczników, składa się 2 podnoszonego stołu, pokrywy, wałka jącego i wałka dociskowego, gdzie na wałek /1/ napędzany jest elektrycznym silnikiem /10/ poprzez przekładnię pasową /H/ 1 przekładnię zębatą /12/, a siła docisku wałka /2/ regulowana jest poprzez dwuramienną dźwignię, której ramię zamocowane jest do osi wałka /2/, a ramię - do naciągowej sprężyny /7/ połączonej z obudową /u/ magla. Pokrywa, osłaniająca nawijający wałek /1/, połączona jest z systemem wyłączników sterujących pracą silnika /10/. /2 zastrzeżenia/

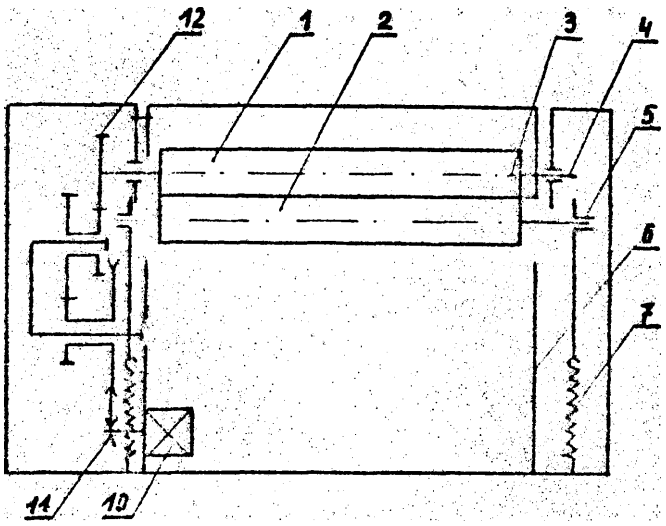

DZIAŁ E

BUDOWNICTWO; GÓRNICTWO; KONSTRUKCJE ZESPOLONE

4 (51) E03C U1 (21) 79188 (22) 87 01 19

(71) Krakowskie Zakłady Armatur, Kraków
(72) Pyjas Antoni, Galner Andrzej, Drożdż Leszek

(54) Bateria toaletowa

(57) Wzór użytkowy rozwiązuje zagadnienie opracowania baterii toaletowej o obniżonym ciężarze, przy równoczesnym zachowaniu walorów estetycznych oraz funkcjonalnych.

Bateria według wzoru charakteryzuje się tym, że w części przyłączeniowej /7/ wylotu /8/ baterii, poniżej korpusu /1/baterii ma ulokowany przełącznik /9/. /2 zastrzeżenia/

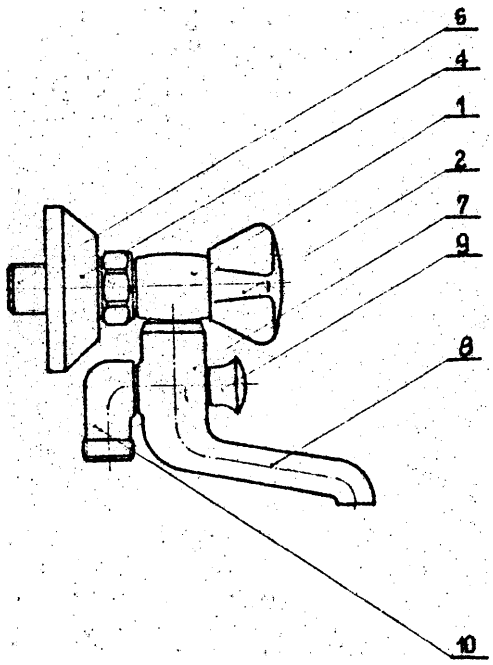

4(51) E05C U1 (21) 77400 (22) 86 05 22

(71) Przedsiębiorstwo Polonijno-Zagraniczne "Alpha", Kraków
(72) Tatulioski Marek

(54) Wielostopniowy ogranicznik do okien i drzwi

(57) Wzór użytkowy rozwiązuje zagadnienie opracowania ogranicznika utrzymującego drzwi bądź okna w żądanym położeniu i jednocześnie zabezpiecza je przed zatrzaskiwaniem się.

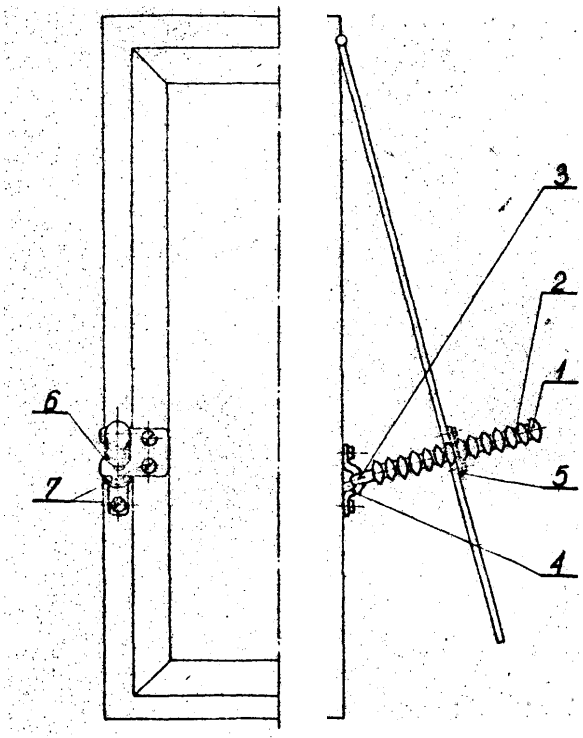

Fig. 1. Fig. 2.

Wielostopniowy ogranicznik składa się z drążka /1/ mającego na całej swej długości przewężenia w postaci karbów /2/ oraz uchwytu /3/ mocującego drążek /1/ do ramy okiennej lub framugi okna względnie drzwi za pomocą ucha /4/. Drążek /1/ dla ustalenia położenia okna lub drzwi mocowany jest poprzez karby /2/ w zaczepie /&/ w postaci blaszki, mającym elipsowaty otwarty otwór /6/. Zaczep /5/ i ucho /4/ mocowane sa do framugi i ościeżnicy okna lub drzwi za pomocą wkrętów /7/. Ustalenie żądanej szerokości otwarcia /uchylenia/ okna lub drzwi uzyskuje się poprzez umocowanie drążka w zaczepie /5/.

/2 zastrzeżenia/

E06C U1 (21) 79054 (22) 86 12 29

(71) Główne Biuro Studiów i Projektów Energetycznych "Energoprojekt" Zakład Doświadczalny, Poznań
(72) Konarski Julian, Mazurek Wojciech, Cyraniak Michał

(54) Drabina monterska

(57) Wzór rozwiązuje zagadnienie opracowania prostej, lekkiej, niezawodnej konstrukcji drabiny o wysokiej wytrzymałości mechanicznej i łatwej w wykonaniu.

Drabina składa się ze szczebli /1/ mających postać zamkniętych profili o przekroju kwadratowym, których czterostronnie rozgięte końcówki przytwierdzone sa za pomocą nitów /2/ do pobocznic /3/ w kształcie ceowników o zaokrąglonych krawędziach, /1 zastrzeżenie/

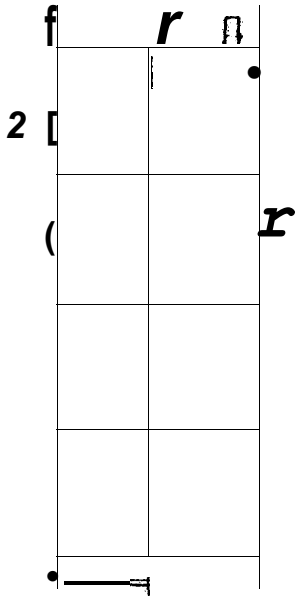

4(5i) Ul 79055 (22) 86 12 29

(71) Główne Biuro Studiów i Projektów Energetycznych "Energoprojekt" Zakład Doświadczalny, Poznań
Konarski Julian, Mazurek Wojciech, Cyraniak Michał

Drabina monterska

(57) Wzór rozwiązuje zagadnienie opracowania prostej, lekkiej i niezawodnej konstrukcji drabiny, łatwej w wykonaniu.

Drabina składa się ze szczebli /1/, mających postać zamkniętych profili o przekroju Zakończenia szczebli zaopatrzone są w prostokątne, płaskie końcówki /2/, przytwierdzone za pomocą nitów /3/ do wewnętrznych powierzchni pobocznic/4/ mających kształt ceowników o zaokrąglonych krawędziach.

/1 zastrzeżenie/

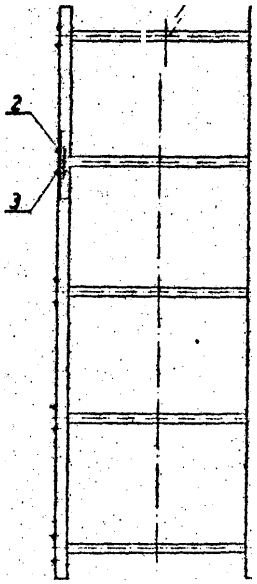

4(51) E21C U1(21) 78219 (22) 86 09 15

(71) Katowickie Gwarectwo Węglowe, Kopalnia Węgla Kamiennego "Wujek", Katowice-Brynów
(72) Janikowski Kazimierz, Leśniowski Kajetan, Nawrat Henryk, Vogel Henryk

(54) Zespół osłon ścianowego kombajnu węglowego

(S7) Przedmiotem wzoru użytkowego jest zespół osłon ścianowego kombajnu węglowego, zabezpieczający obsługę kombajnu przed opadającymi bryłami węgla w trakcie procesu urabiania calizny węglowej.

Zespół osłon tworzę płyty osłaniające /1/ zamocowane przegubowo do podłużnicy nośnej /2/ osadzonej wzdłuż górnej krawędzi kombajnu na

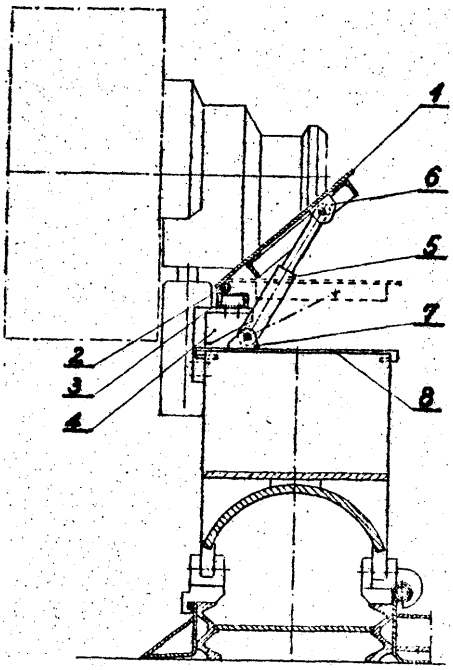

wspornikach kombajnowych /4/, usytuowanych na głowicach kombajnowych i w części środkowej kombajnu. Każda z płyt osłaniających /1/ podparta jest siłownikiem hydraulicznym /5/.

/1 zastrzeżenie/

4(51) E21F A1 (21) 78137 (22) 86 09 04

(71) Rybnicko-Jastrzębskie Gwarectwo 'Węglowe'«' Kopalnia Węgla Kamiennego "Rymer", Rybnik

(72) ttizeraki Andrzej, Kocjan Tadeusz, Piechota Antoni, Węgrzyk Alojzy

(54) Urządzenie do podręcznego transportu sprzętu do podziemnych akcji ratowniczych

(57) Wzór użytkowy rozwiązuje zagadnienie skonstruowania urządzenia, zapewniającego sprawny transport sprzętu i materiałów do podziemnych akcji ratowniczych, po jednym toku szyn torowiska oraz po spągu wyrobiska górniczego. Urządzenie zawiera platformę transportową konstrukcji ramowej, do której ram bocznych /1a/ sa przymocowane od spodu dwa toczne krążki jezdne /4a i 4b/, zaś do ramy czołowej /1c/ i ramy tylnej /1d/ sa przytwierdzone prowadzania rurowa /5a, 5b/ na tuleję łącznikową /6/ oraz zaczepy /7a, 7b/ na linę ratowniczą. Do boku ramy bocznej /1a/ platformy transportowej jest zamocowana na wysięgniku /8/ prowadnica /9/ z uchwytem rurowym /9a/ mieszczącym wewnątrz drugą tuleję łącznikową /10/, zaś zewnątrz wieszak /11/ na lampę sygnalizacyjno-oświetleniową.

/1 zastrzeżenie/

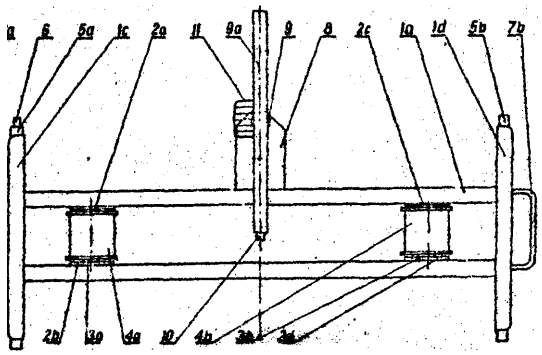

4(51) E21F E06C U1 (21) 78249 (22) 86 09 19

(71) Katowickie Gwarectwo Węglowe, Kopalnia Węgla Kamiennego "Wujek" -, Katowice-Brynów

(72) Mlost Stanisław, Rzychoń Czesław, Majda Janusz

(54) Dystansowa prowadnica drabinki górniczej zapory przeciwwybuchowej

(57) Przedmiotem wzoru użytkowego jest dystansowa prowadnica służąca do łączenia prostokątnych elementów pomostu drabinki przy zachowaniu ustalonego rozstawu tych elementów.

Dystansowa prowadnica /1/ ma kształt litery H o podwójnym obrysie z zamkniętą poprzeczką usytuowaną na 1/3 wysokości litery. Ramiona litery stanowią prostokątne obejmy łączące elementy /2, 3/ pomostu drobinki.

/1 zastrzeżenie/

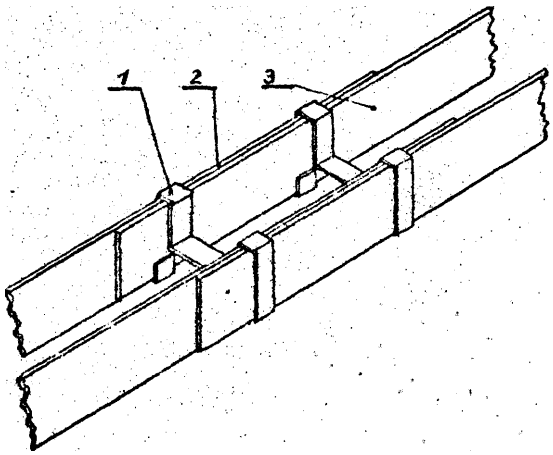

DZIAŁ F

MECHANIKA; OŚWIETLENIE; OGRZEWANIE; UZBROJENIE; TECHNIKA MINERSKA

4(51) F03B U1 (21) 78061 (22) 86 08 21

(71) Polska Akademia Nauk, Instytut Maszyn Przepływowych, Gdańsk

(72) Reymann Zdzisław, Stell Kazimierz

(54) Wirnik średniospadowej turbiny wodnej

(57) Wzór rozwiązuje zagadnienie zaprojektowania wirnika turbiny odznaczającego się korzystniejszymi własnościami eksploatacyjnymi od wirników konwencjonalnych.

Wirnik składający się z wału /i/, wieńca łopatkowego i tarcz bocznych /2/ charakteryzuje się tym, że między tarczami bocznymi /2/ 1 wieńcem łopatkowym ma utworzoną przestrzeń bezoporową do przepływu strumienia wody. Tarcze boczne /2/ z końcówką wału /1/ aa połączone kołową palisadę łopatek. Wirnik jest przeznaczony do średniospadowej turbiny wodnej Banki - Michella.

/1 zastrzeżenie/

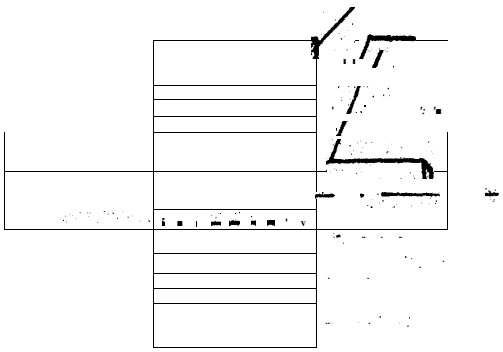

4 (51) F16B U1 (21) 78009 (22) 86 08 19

(75) Pietrzak Jan, Łódź

(54) Nierozłączne połączenie siatki z blachą

(57) Wzór rozwiązuje zagadnienie opracowania łatwej w wykonaniu i oszczędnej materiałowo konstrukcji nierozłącznego połączenia siatki Z blachę.

W połączeniu według wzoru płaszcz boczny z blachy /A/ zawiera uformowany do wewnątrz występ /3/, na którym opiera się siatka /2/. Siatka dociskana jest do występu /Z/ pierścieniem /1/ utworzonym ze zwiniętego brzegu płaszcza z blachy /4/ wraz z przylegającym doń brzegiem siatki /2/. /1 zastrzeżenie/

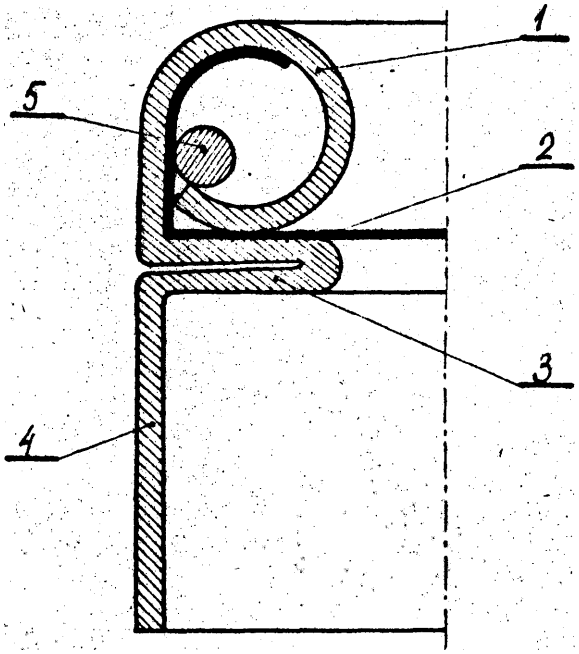

4 (51) F16F B61G U1(21) 79177 (22) 87 01 19

(71) Polskie Koleje Państwowe Centralny Ośrodek Badań i Rozwoju Techniki Kolejnictwa, Warszawa
(72) Popławski Wojciech, Milczarski Kazimierz« Kędzior Józef

(54) Zderzak, zwłaszcza kolejowy

(57) Wzór rozwiązuje zagadnienie opracowania takiej konstrukcji zderzaka, w której przenoszenie dużych nadwyżek sił dynamicznych po wyczerpaniu skoku zderzaka odbywałoby się poprzez pochwę, co eliminowałoby uszkodzenia zarówno zderzaka« jak. i wagonu.

W zderzaku według wzoru część końcowa /8/ tulei /4/ ma, począwszy od swobodnego końca /5/ tulei /4/ zwróconego w kierunku płyty /3/, aż do uskoku pierścieniowego na zewnętrznej części tulei /A/, utworzonego między częścią końcową /8/ a pozostałą częścią tulei /4/ i usytuowanego przy stanie napięcia wstępnego urządzenia amortyzującego /7/ naprzeciw uskoku oporowego /12/ w wewnętrznej części pochwy /1/, zewnętrzną powierzchnię walcową o jednakowej średnicy mniejszej w stosunku do zewnętrznej średnicy pozostałej części tulei /4/, prowadzonej w pochwie /1/. Ta sama część końcowa /8/ tulei /4/ ma w swojej części środkowej, na całym swoim obwodzie zewnętrznym rowek. Na zewnętrznej powierzchni walcowej części końcowej /8/ tulei /4/, pomiędzy uskokiem pierścieniowym tej tulei /4/ a zewnętrzną krawędzią rowka, usytuowaną od strony tego uskoku pierścieniowego jest osadzony Jeden, jednolity, kształtowy pierścień oporowy /13/. W rowku są osadzone kolejno dwa ćwierćpierścienie ustalające i dwa cwiercpierécienie ustalająco-blokujące /22/ współpracujące z wkrętami blokującymi.
/1 zastrzeżenie/

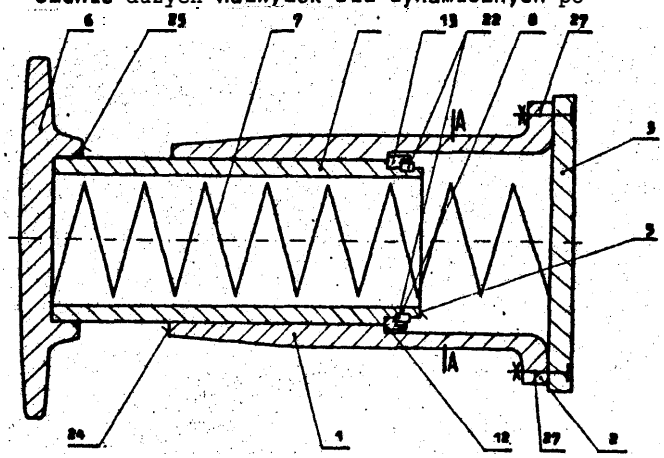

4 (51) F16K G01N U1 (21) 78107 (22) 86 08 28

(71) Kombinat Typowych Elementów Hydrauliki Siłowej "PZL-Hydral", Wrocław
(72) Mech Klemens, Brzezicki Zbigniew

(54) Zawór probierczy

(57) Wzór rozwiązuje zagadnienie opracowania lekkiej konstrukcji zaworu o zmniejszonych gabarytach i obniżowych kosztach wykonania.

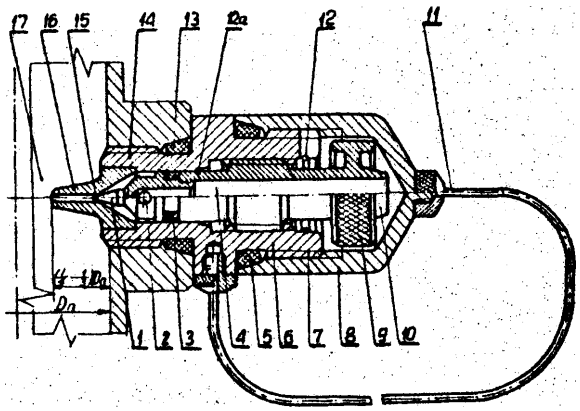

Zawór probierczy jest montowany w linii układu i służy do pobierania próbek olejów, paliw i innych cieczy z pracującego układu w calu określenia stopnia czystości cieczy roboczej. W zaworze ruchomy element zaworowy /12a/ zakończony Jest z jednej strony stożkową iglica /1/, obok której umieszczone są otwory /2/ łączące sie z wydrążeniem /A/, ń z przeciwległej strony zakończony jest moletowanym pokrętłem /9/ z wystającym stożkiem /10/ w celu przyłożenia naczynia probierczego. Zewnętrzna część obudowy /6/ zawiera końcówkę gwintową /7/, uszczelkę /5/ i kołpak zabezpieczający /8/.
/1 zastrzeżenie/

4(51)" F21L U1 (21) 77414 (22) 86 05 26

Przedsiębiorstwo Polonijno-Zagraniczne "MARLES", Płock
(72) Jabłoński Jacek, Wieczorek Oerzy

(54) Latarka kieszonkowa

(57) Przedmiotem wzoru użytkowego jest ergonomiczna latarka kieszonkowa na baterie paluezkowe, służaca zwłaszcza do oświetlania drobnych przedmiotów, elementów i szczegółów.

Latarka ma spinacz sprężysty /9/ stanowiący nierozłączną całość z obsadkę /8/ miniaturowej żarówki soczewkowej /7/, Spinacz /9/ jest obsadzony w osłonie /A/ połączonej rozłącznie, za pomocą zapadki zatrzaskowej /5/, z pojemnikiem cylindrycznym stanowiącym jednolity korpus /1/ latarki. Spinacz sprężysty /9/ jest zakończony nasadkę /10/.

/2 zastrzeżenia/

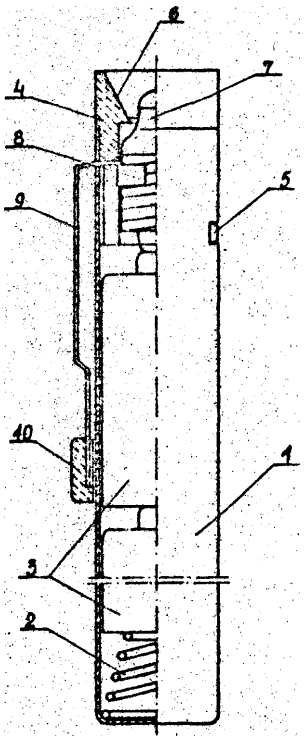

4(51) F25B U1 (21) 78062 (22) 86 08 21

(71) Ośrodek Badawczo-Rozwojowy Zmechanizowanego Sprzętu Domowego "POLAR", Wrocław
(72) Miłkowski Krzysztof, Oaaiok Krzysztof, Pietrzak Oerzy

(54) Zestaw wielofunkcyjny ziębno-grzewczy

(37) Wzór użytkowy rozwiązuje zagadnienie skonstruowania zestawu pozwalającego na racjonalne wykorzystanie energii zużywanej przez urządzenie ziębnicze w procesie ziębienia produktów spożywczych w gospodarstwie domowym.

Zestaw składający się z urządzenia ziębniczego, kuchenki, zlewozmywaka, charakteryzuje się tyra, że zbiornik wody użytkowej /6/ ogrzewanej moce ciepła odpadowego urządzenia ziębniczego /3/, znajduje się w obudowie /1/, wypełnionej materiałem termicznie izolującym /2/ tworzęc jedną bryłę z pozostałymi elementami zestawu. /1 zastrzeżenie/

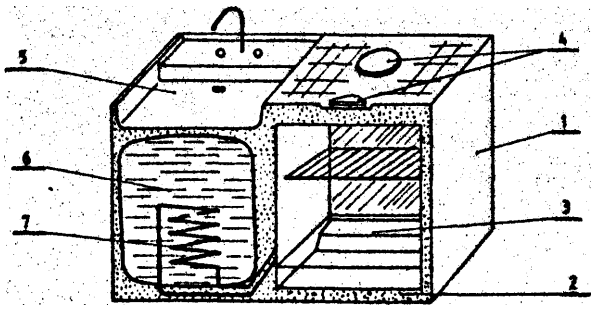

4(51) F25D U1(21) 78080 (22) 86 08 23

(71) Kombinat Rolno-Przemysłowy "Igloopol", Zakład Wiodący, Dębica
(72) Mazur Lucjan, Długosz Marian, Kania Jan, Czyżowski Alfon6, Mordecki Oerzy

(54) Tunel taśmowy do mrożenia produktów spożywczych opakowanych zwłaszcza lodów

(57) Wzór rozwiązuje zagadnienie zaprojektowania tunelu do mrożenia produktów opakowanych, odznaczającego się wysokę wydajnością na jednostkę objętocci i masy oraz dobrą jakością mrożenia.

Tunel zawierający w zimnochronnej obudowie w kształcie zbliżonym do prostopadłościanu trzy niezależne przenośniki taśmowe ustawione nad sobą oraz zespół chłodniczy złożony z powtarzalnych segmentów zamrażających, wentylatory osiowe z dyfuzorami i oziębiacz powietrza rozmieszczony na całej długości przenośników charakteryzuje Się tym, że ma w każdym segmencie trzy wentylatory osiowe /3/ z dyfuzorami /4/ umieszczone obok siebie poziomo nad przenośnikami /2/ pod sufitem obudowy /1/, oraz dwie skrzynie powietrza, górną /6/ umieszczoną na wysokości wylotów dyfuzorów /4/ nad oziębiaczem /5/, dolną /7/ obok przenośników /2/ pod oziębiaczem /5/, wyposażono w kierownice powietrza /8/. /1 zastrzeżenie/

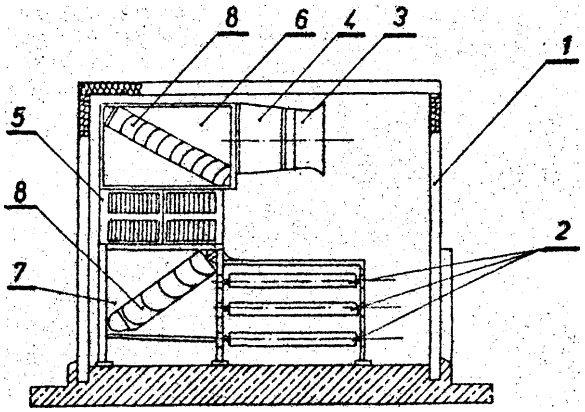

4(51) F25D U1 (21) 78081 (22) 86 08 23

(71) Kombinat Rolno-Przemysłowy "Igloopol", Zakład Wiodący, Dębica
(72) Mazur Lucjan, Ćwiok Edward, Oubiel Jerzy, Pytel Marian, Marciniec Jacek

(54) Tunel taśmowy do zamrażania produktów spożywczych luzem

(57) Wzór użytkowy rozwiązuje zagadnienie zwiększenia efektywności zamrażania produktów spożywczych poprzez wydłużenie drogi zamrażanego materiału w tunelu zamrażalniczym.

Tunel zawierający w zimnochronnej obudowie trzy przenośniki taśmowe górny, środkowy i dolny ustawione nad sobą, charakteryzuje się

tym, le przenośnik środkowy /3/ Jest ustawiony końcówką zasypową /11/ pod końcówka zsypowę /12/ przenośnika górnego /2/, a końcówkę zeypowę /12/ nad końcówkę zasypowę /11/ przenośnika dolnego /4/. Zachowane jest przy tym przesunięcie przenośnika środkowego /3/ w kierunku przeciwnym do kierunku ruchu jego taśmy, końcówkę zasypowę /11/ poza końcówkę zsypowę /12/ przenośnika górnego /2/, a końcówkę zsypowę /12/ przed końcówkę zasypowę /11/ przenośnika dolnego /4/ o dystans zbliżony do średnicy bębnów napędowych przenośników. /2 zastrzeżenia/

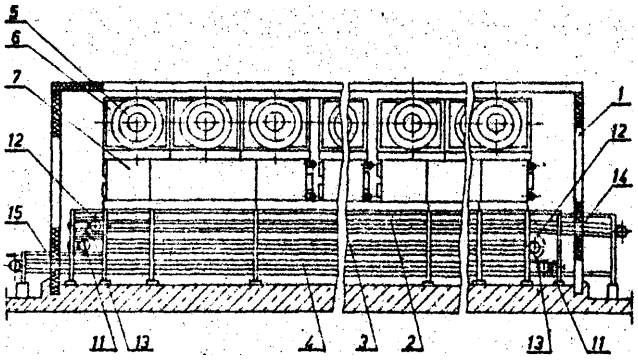

DZIAŁ G
F I Z Y K A

4(51) G0 18 U1 (21) 76063 (22) 86 08 21

(71) Zakłady Mechaniczne PZL-Wola im. M. Nowotki w Warszawie, Oddział w Siedlcach, Siedlce
(72) Myrcha Andrzej

(54) Przyrząd kontrolny świetlny

(57) Wzór rozwiązuje zagadnienie opracowania prostej konstrukcji przyrządu umożliwiającego kontrolę przelotowych otworów o małych średnicach, za którymi jest przestrzeń zamknięta.

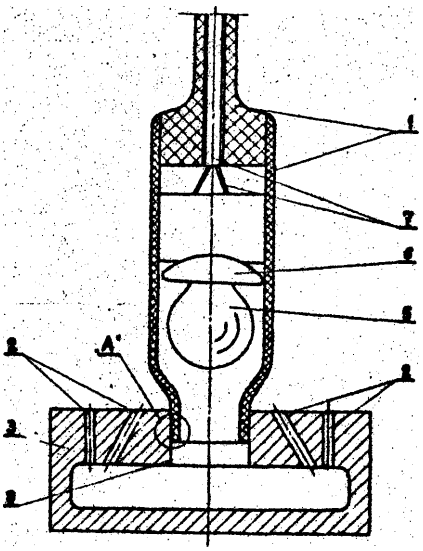

Przyrząd ma osłonę /1/ nie przepuszczającą światła, wykonaną z materiału nie przepuszczającego prądu elektrycznego, a końcówka tej osłony jest ściśle dopasowana do otworu głównego /8/ korpusu maszyny /3/ przez wykonanie *hm* tej końcówce szeregu równoległych rowków. /1 zastrzeżeni«/

4(51) G01B U1 (21) 78084 (22) 86 08 25

(71) Zakłady Mechaniczno PZL Wola im. M. Nowotki w Warszawie Oddział w Siedlcach, Siedlce
(72) Szczygieł Tomasz

(54) Przyrząd do sprawdzania współosiowości

(57) Wzór rozwięzuje zagadnienie opracowania prostej konstrukcji przyrządu łatwego do wykonania.

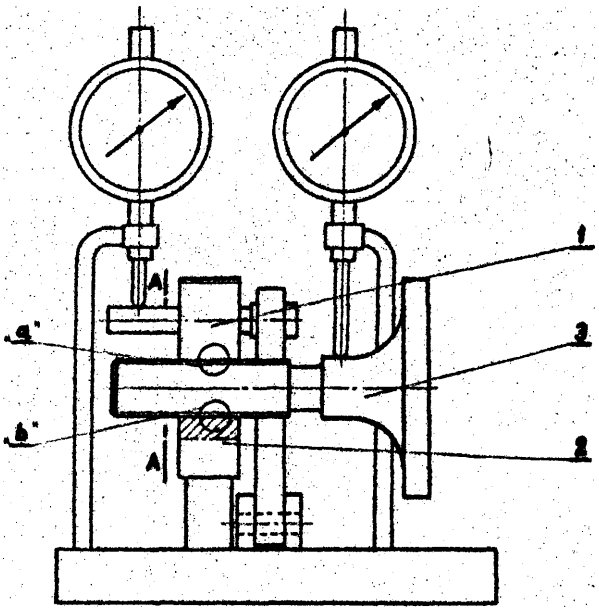

Przyrzęd, mający dwa czujniki, charakteryzuje się tym, że w zespole sprawdzającym średnicę podziałową części gwintowanej, u góry umieszczona jest ruchoma szczęka w postaci wałka gwintowanego /1/ z występem w postaci współosiowego wałka, zaś u dołu usytuowana jest stała podpora /2/ o powierzchni gładkiej, wklęsłej, o promieniu równym promieniowi średnicy zewnętrznej gwintu. /1 zastrzeżenie/

4(51) G01C U1 (21) 78007 (22) 86 08 18
E21B

(71) Polskie Górnictwo Naftowe i Gazownictwo Zakład - Geofizyka Kroków, Kraków
(72) Twaróg Władysław, Nowicki Marian, Berda Andrzej, Mika Gabriel, Pelc Dan

(54) Przyrząd do wyznaczania katów i azymutów upadu warstw z równoczesnym profilowaniem średnicy otworu wiertniczego

(57) Wzór użytkowy rozwiązuje zagadnienie opracowania prostej konstrukcji przyrządu umożliwiającej wyznaczenie katów upadu warstw i azymutów z równoczesnym pomiarem średnicy otworu wiertniczego.

Przyrząd charakteryzuje się tym, że na rurze nośnej /1/ ma zawiasowo zamocowane ramię /2/, które jednym końcem opiera sie o podstawę płytki elektrodowej /6/, a drugi koniec współpracuje ze stopkę /A/ rdzenia przesuwnego /5/ oraz sprężynę /3/, które są zamocowane w rurze nośnej /1/. /1 zastrzeżenie/

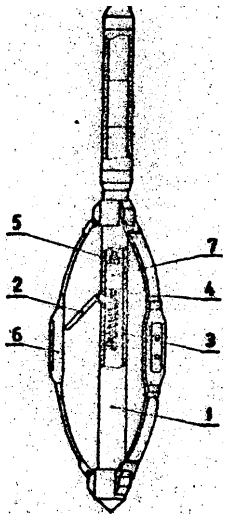

4(51) G01K U1 (21) 78119 (22) 86 09 03

(71) Instytut Mechaniki Precyzyjnej, Warszawa
(72) Augustyniak Wiesław, Brzozowski Andrzej, Derlacki Kazimierz, Kącki Władysław

(54) Urządzenie do wzorcowania termoelementów i pirometrów optycznych

(57) Wzór rozwiązuje zagadnienie wyeliminowania zjawiska nagrzewania pracownika obsługującego urządzenia oraz zmniejszenia wymiarów poziomych urządzenia.

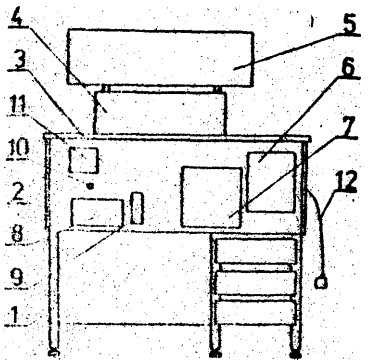

Urządzenie stanowi stół /1/, na którym umieszczona jest prostopadłościenna, prętowa konstrukcja stalowa /2/ ze znajdującym się w Jej wnętrzu wyposażeniem elektrycznym. Na górnej podstawie /3/ konstrukcji stalowej /2/ umieszczona jeat szafa sterująca /A/, & na niej rurowy piec /5/. Oś pozioma pieca jest równoległa do przedniej krawędzi blatu siołu /1/. Stół /1/ wyposażony Jest w wysuwany blat, - /3 zastrzeżenia/

4(51) G01N U1 (21) 77973 (22) 86 08 11

(71) Zjednoczone Zespoły Gospodarcze Sp. z o.o., Zakład Mechaniki Precyzyjnej, Konstancin-Jeziorna
(72) Żyłka Janusz, Orobiecki Jan, Sztetefeld Andrzej, Marcinkiewicz Marian, Golisz Andrzej

(54) Jędrnościomierz

(57) Jędrnościomierz stanowi korpus /1/ składający się z połączonych na stałe dwóch puszek o kształtach obrotowych zbliżonych do walców lub stożków o niewielkiej zbieżności, o osiach geometrycznych leżących w jednej płaszczyźnie i przecinających się pod katem prostym. Oś geometryczna większej górnej puszki pokrywa się z osią tarczy podzielni kreskowej /13/. Oś geometryczna mniejszej, dolnej puszki pokrywa się z osia trzpienia nacisko-wego /4/. /3 zastrzeżenia/

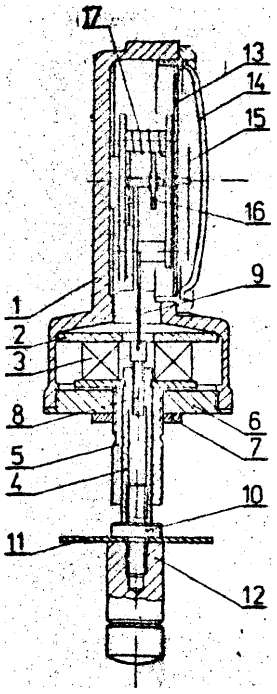

4(51) G01N U1 (21) 78060 (22) 86 08 21

(71) Instytut Budownictwa Wodnego PAN, Gdańsk
(72) Inerowicz Marek

(54) Edometr dźwigniowy

(57) Wzór rozwiązuje zagadnienie opracowania konstrukcji edometru o zmniejszonych wymiarach, nie wymagającego stosowania obciążników o dużych ciężarach, zapewniającego utrzymanie stałej wartości obciażenia przez dłuższy okras czasu i umożliwiającego powolna zmianę stopnia obciężenia.

Edometr dźwigniowy, przeznaczony do badania odkształceń próbki gruntu w celu oznaczania edometrycznych modułów ściśliwości i odprężenie gruntu, według wzoru charakteryzuje się tym, że w górnej części korpusu /1/, w wycięciu o przekroju prostokątnym, jest umieszczona na osi obrotu uchylna dźwignia dwuramienna /8/. Na Jednym końcu dźwigni /8/ jest umieszczona przeciwwaga /9/, zaś do drugiego końca jest zamocowany wieszak /10/ z obciążnikami. W pewnej odległości od osi obrotu dźwigni /B/ zamocowana jest wahliwie rama /11/ obciążająca, z jednej strony połączona kontaktowo poprzez śrubę dystansową /12/ z nasadka /5/, a z drugiej strony połączona z czujnikiem zegarowym /13/ zamocowanym w łapce /14/ osadzonej na wodziku /15/ połączonym z korpusem /1/. Nasadka /5/ umieszczona jest w pierścieniu dociskowym /6/ osadzonym na pierścieniu dociskowym /4/, który spoczywa na filtrze ceramicznym osadzonym na podstawie /3/, umieszczonym na korpusie /1/. Pierścień dociskowy /6/ połączony jest śrubami z podstawa /3/, natomiast w dolnej części korpusu /1/ zamocowana jest śruba regulacyjna /16/ będąca w kontakcie z dźwignią /8/. /1 zastrzeżenie/

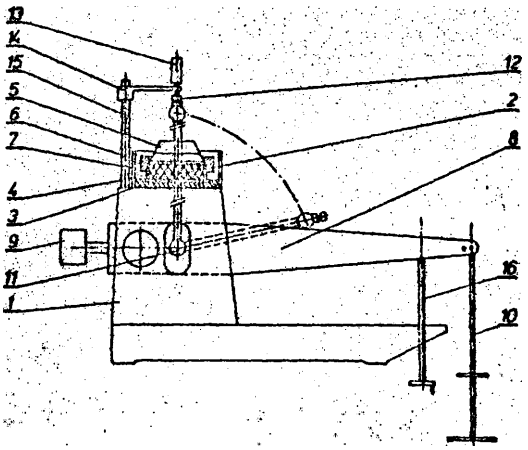

4(51) G01W U1(21) 77978 (22) 86 08 09

(71) Krakowska Fabryka Aparatów Pomiarowych "MERA-KFAP", Kraków

(72) Baliś Zbigniew, Jurek Andrzej, Stempek Zbigniew, Kuc Władysław, Tomaszewicz Henryk

(54) Naścienny czujnik do pomiaru temperatury i wilgotności

(57) Wzór rozwiązuje zagadnienia opracowania konstrukcji naściennego czujnika temperatury i wilgotności, mającego zminiaturyzowany układ pomiarowy umieszczony na płytce drukowanej.

Czujnik, mający obudowę z tworzywa sztucznego, wewnątrz której umieszczony Jest układ pomiarowy wykonany na płytce drukowanej, według wzoru charakteryzuje się tym, że podstawa /1/ obudowy ma wyprofilowane występy /4/ zewnętrzne oraz słupki./S/ dystansowe, na których mocowana jest płytka drukowana pod trzymywana przez wyprofilowanie i połączona rozłącznie z podstawą /1/ otwory do mocowania na badanym obiekcie, otwór do wyprowadzenia przewodów i występ /7/ naprowadzający. Pokrywa /2/ ma na dwóch przeciwległych bokach wycięcia /3/ umożliwiające swobodny przepływ powietrza wokół elementu pomiarowego, natomiast na drugich bokach symetryczne występy /12/, spełniające rolę zatrzasków oraz trzy występy naprowadzające umieszczone w narożach pokrywy /2/ obudowy. /1 zastrzeżenie/

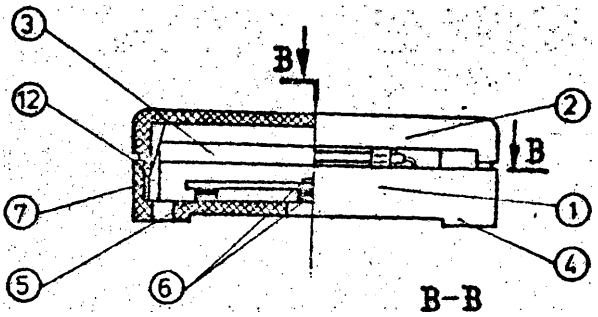

DZIAŁ M

ELEKTROTECHNIKA

4(51) H01G U1(21) 78110 (22) 86 08 29

(71) Zakłady Radiowe "Diora", OP 1 WRO, Dzierżoniów

(72) Idzik Marek, Zapart Kazimierz

(54) Trymer antenowy

(57) Wzór użytkowy rozwiązuje zagadnienie opracowania zminiaturyzowanego trymera antenowego, który służy do dostrajania obwodów antenowych w odbiornikach samochodowych.

Trymer antenowy złożony z korpusu, kondensatora i śruby, charakteryzuje się tym, że właściwy kondensator stanowi płytka dielektryka /2/ z jednostronnie naparowana elektrodą, » drugą elektrodą jest element sprężysty /3/, wykonany w kształcie wygiętej płytki o zmiennej odległości od płytki dielektryka /2/. Zmienną odległość między elektrodami kondensatora reguluje się za pomocą śruby /4/ samonacinającej gwint w korpusie /1/ na występach w cylindrycznej części korpusu /1/

/1 zastrzeżenie/

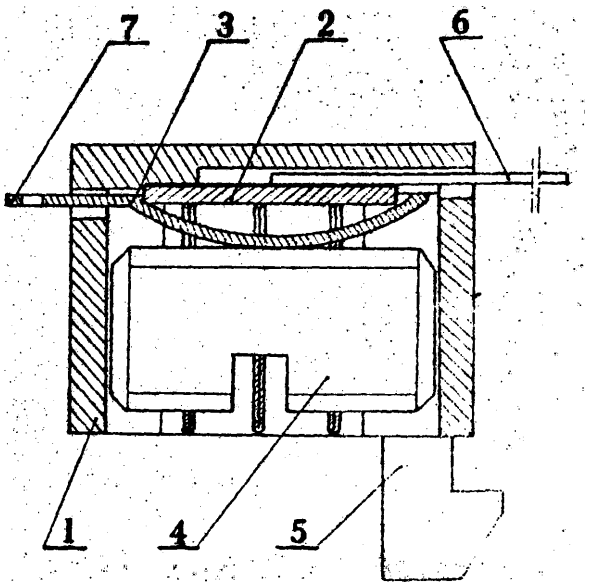

4(51) H01R U1 (21) 76449 (22) 86 01 15

(75) Spieckowicz Kazimierz, Pilica

(54) Gniazdo wtyczkowe osprzętu elektroinstalacyjnego, natynkowo-wtynkowe

(57) Przedmiotem wzoru użytkowego jest gniazdo wtyczkowe podwójne z uziemieniem, przystosowane do mechanicznego tynkowania ścian budynków mieszkalnych.

Gniazdo wtyczkowe charakteryzuje się tym, że podstawka /1/ gniazda ma zainstalowane tulejki stykowe /3/, których wysokość jest równe lub mniejsza od różnicy wysokości puszki /1/ i grubości jej dna, przy czym puszka /1/ ma również zamontowany zacisk przyłączeniowy ze stykiem szczękowym /4/, natomiast w pokrywie /2/ znajduje się zespół kołków uziemiających /5/ zakończony stykiem nożowym /6/.

/1 zastrzeżenie/

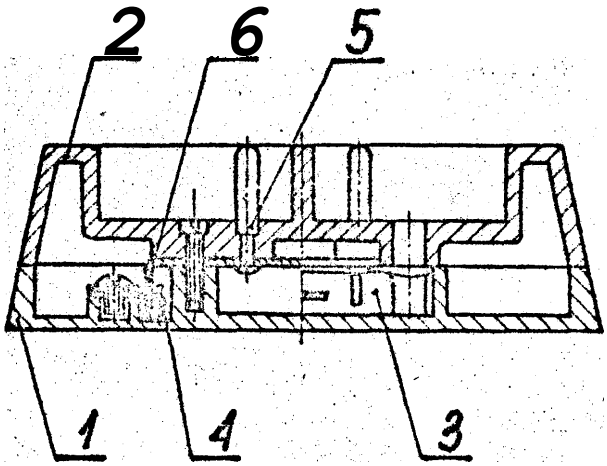

4(51) H02G U1 (21) 77027 (22) 86 04 11

(71) Krajowy Związek Chemicznych Spółdzielni Pracy "Chemix", Ośrodek Technologii Gumy, Szczecin

(72) Jaszczak Włodzimierz

(54) Urządzenie do rozcinania osłony izolacyjnej wzdłuż przewodu

(57) Wzór rozwiązuje zagadnienie skonstruowania urządzenia mechanicznego zastępującego ręczne rozcinanie izolacji przewodu.

Urządzenie do rozcinania osłony izolacyjnej przewodów składa się z podstawy /1/, do której zamocowany jest siłownik pneumatyczny /ty oraz oś szczęk /4/, przy czym do siłownika /6/ przytwierdzona jest płyta /5/, której ruch poprzez cięgna /3/ przekazywany jest na szczęki /2/ urządzenia, które ściskają przewód /7/.

/2 zastrzeżenia/

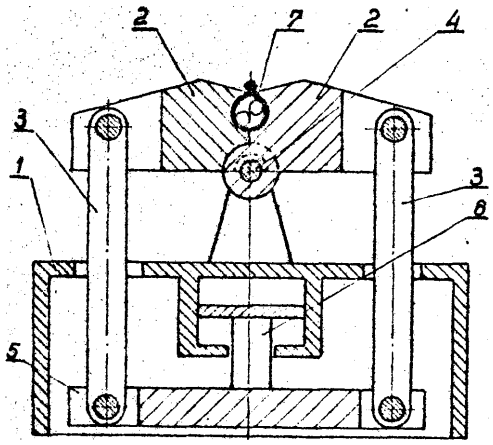

H02K U1 (21) 78300 (22) 86 09 30

(71) Politechnika Częstochowska, Częstochowa

(72) Soiński Marian, Wower Janusz, Szczygłowski Dan, Roman Andrzej, Szymański Kazimierz

(54) Obwód magnetyczny silnika elektrycznego prądu stałego

(57) Celem wzoru użytkowego jest opracowanie obwodu magnetycznego o ograniczonym rozproszeniu strumienia magnetycznego, wytwarzanego przez magnes trwały.

Obwód magnetyczny stanowi toroidalny magnes trwały /1/, na którym nawinięta jest taśma /2/ ze szkła metalicznego» Magnes trwały /1/ wraz z taśma /2/ umieszczony jest w obudowie /3/.

/1

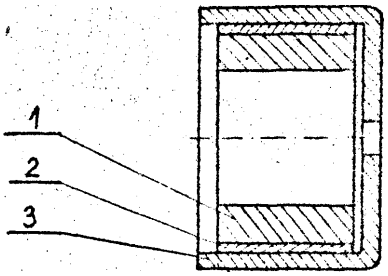

4(51) H04M U3 (21) 78230 (22) 86 09 17
(61) 77765

(71) Spółdzielnia Inwalidów Metalowo-Elektro-Chemiczna "SIMECH", Oświęcim

(72) Głowacki Zbigniew, Bieniek Dionizy, Szojda Ryszard, Cichoń Stanisław, Śliz Zbigniew, Bukowski Konstanty

(54) Gniazdo mikrofonu aparatu telefonicznego

(57) Wzór użytkowy rozwiązuje zagadnienie opracowania gniazda mikrofonu aparatu telefonicznego, w którym mikrofon byłby mocowany zaciskowo w elastycznej obudowie, powodującej wytłumienie drgań oraz rezonansu«

Gniazdo ma postać elastycznej tulejki, wyposażonej w stożkowy otwór /25/ do mocowania mikrofonu oraz kołnierz /26/ z obwodowym rowkiem do zamocowania w montażowej płytce mikrotelefonu.

/3 zastrzeżenia/

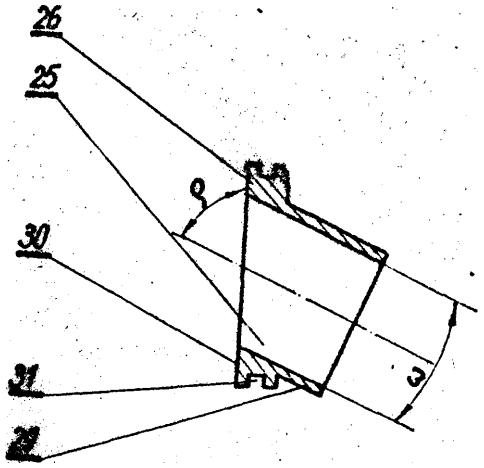

4(51) H04M . U1(21) 78276 (22) 86 09 26

(71) Gwarectwo Automatyzacji Górnictwa "EMAG", Katowice
(72) Jezewski Józef, Szczyrba Marek, Rej Andrzej, Francik Józef, Dragan Lesław, Grzebinoga Zbigniew, Kuczowic Edward, Frackiewicz Władysław

(54) Obudowa elektronicznych układów telekomunikacyjnych

(57) Przedmiotem wzoru użytkowego jest obudowa elektronicznych układów telekomunikacyjnych, zwłaszcza dla kopalnianych urządzeń systemów łączności głośnomówiącej, transmisji sygnałów oraz aparatów telefonicznych charakteryzująca się małymi gabarytami i masa oraz duża uniwersalnością i funkcjonalnością zastosowania.

Obudowa wykonana w kształcie prostopadłościanu ma do górnej ściany korpusu /1/ przymocowany za pośrednictwem elastycznego izolatora płaski tubowy głośnik /6/. Przednia ściana korpusu /1/ jest wykonana w postaci wewnętrznego kołnierza /2/, zamkniętego czołową pokrywę /3/ za pomocą czterech śrub /A/. Do dolnej ściany korpusu /1/ Jest przymocowana przyłączowa dolna pokrywa /7/ mocowana w stanie otwartym za pomocą wiszących zawiasów /8/, a w stanie zamkniętym za pomocą specjalnych śrub /9/. Przyłączowa dolna pokrywa /7/ korpusu /1/ jest zaopatrzona w kablowe dławiki /10/ oraz wspornik /11/ do mocowania przyłączowych listew. /2 zastrzeżenia/

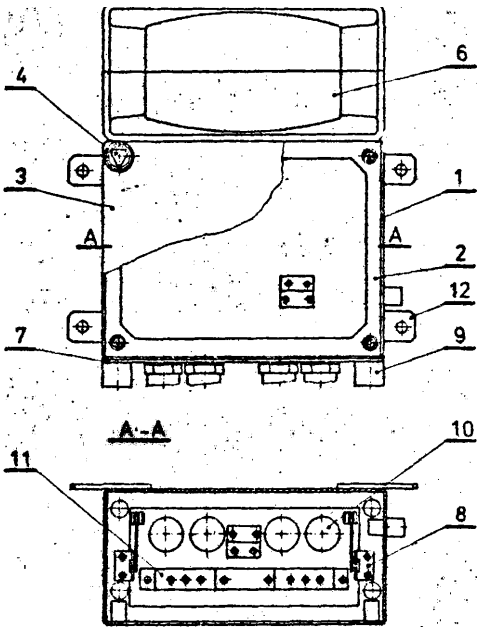

4(51) H04R U1(21) 77589 (22) 86 06 19

(71) Ośrodek Ooradztwa Technicznego "ZORPOT", Warszawa
(72) Bargar Irena, Panek Grzegorz, Kurort Andrzej, Napora Andrzej

(54) Korektor graficzny do urządzeń elektroakustycznych

(57) Wzór rozwiązuje zagadnienie opracowania korektora graficznego umożliwiającego korygowanie częstotliwościowej charakterystyki elektroakustycznej kilku różnych źródeł sygnałów elektroakustycznych.

Korektor zawierający zespół gniazd przyłączeniowych źródeł sygnału, zespół przełączający, zespół korektora graficznego wraz z zespołem potencjometrów regulacyjnych i gniazdo wyjściowe, umieszczone we wspólnej obudowie, charakteryzuje się tym, że na tylnej ścianie obudowy /1/ umieszczone są: gniazdo wyjściowe /6/ oraz zespół gniazd wejściowych /2/, po lewej stronie ściany przedniej znajduje się zespół przełączający /3/, po prawej stronie ściany przedniej znajduje się zespół potencjometrów regulacyjnych /5/, natomiast w części centralnej obudowy umieszczony jest zespół korektora graficznego /4/. /1 zastrzeżenie/

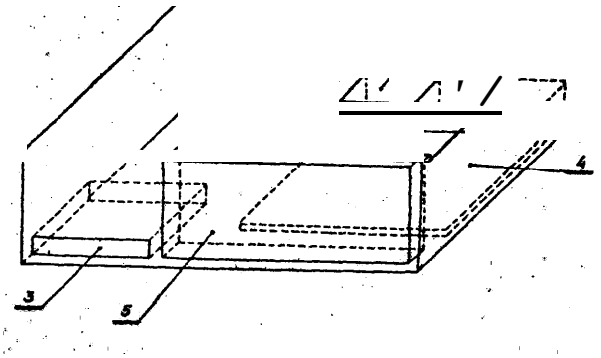

Wykaz numerowy zgłoszonych wynalazków opublikowanych v; BUP Mr 14/1987

Nr zgłoszenia	Int.Cl.[4]	Strona
1	2	o
249253	C07F	20
252959	C07K	20
253467	F02M	31
254267	B23K	11
254856	F04B	32
254965	E21F	29
255026	C07C	16
255263	C07F	19
255483	F24H	35
255657	A01M	2
255764	E21C	2G
255850	G10K	49
255851	C23C	23
255885	C04B	15
255890	A01N	
255916	C22C	22
255921	A01N	
255928	B08B	8
255931	C22C	22
255940	C07D	18
255944	C22C	22
255978	C07D	19
256088	A61H	6
256106	A01F	1
256107	A01F	1
256114	GOGH	47
256120	B24B	11
256121	B24B	11
256122	G01G	39
256127	E21F	29
256128	E21B	27
256131	B21D	9
256136	F02M	31
256137	F02M	31
256138	F02M	32
256153	B65C	14
256156	A61B	
256159	E21C	28
256200	G01D	36
256207	A01N	3
256211	B29C	
256215	G06F	45
256219	A21C	3
256222	E21D	29
256229	E21C	23

Mr zgłoszenia	Int.Cl.[4]	Strona
1	2	3
256248	A24B	5
256274	G01N	42
256302	C01F	37
256303	GOIF	38
256323	F15B	32
256329	F15B	33
256357	G06F	46
256383	C01K	39
256389	G05G	45
256390	G01F	38
256393	A23B	4
256405	C01N	41
256422	B24B	12
256424	G01N	42
256449	G01N	42
2564G3	B29D	13
256464	G01N	43
256465	F16K	34
256486	G09B	4G
256487	C09B	48
256488	G09B	48
256497	A61F	G
256500	F16H	33
256515	F16K	34
256530	F16F	33
256532	G01H	43
255543	A61B	5
256545	D02G	24
256557	B25J	13
256559	A23P	4
256563	E01D	25
256573	C07D	19
256584	GOOF	46
256596	G01M	41
256602	G01L	40
256632	E21F	30
256631	H01H	49
256711	D06B	B
256712	D06B	8
256713	H01P	50
2GG726	B23C	10
256751	E04H	27
256754	H01H	49
256781	E04F	

1	2	3
256811	B26D	13
256820	B24B	12
256853	A21C	29
256854	B21B	9
256870	C09D	
256874		21
256891	B21C	9
256893	C07C	16
256896	B23K	11
256914	C07C	15
256931	B 23C	10
256945	B21F	10
256952	C09D	21
256958	G01L	40
256965	G01D	
256995	C07C	17
257001	B22C	10
257008	A23L	4
257014	B01D	7
257033	G01B	
257085	D01H	
2G70GG	D01B	23
257125	C09D	21
257128	A23L	4
257169	C09K	22
	C09D	
257184	C07C	11
257193	C09D	22
257210	H02F	26
258225	C07F	20
258928		
259258		15
259578	F24F	35
259594	F24D	34
259757	C25C	23
259878	C07C	17
2599-VG	A01N	
260211	F22G	34
260242	C04B	16

260416	G01K	39
260429	H02J	51
260431	G 01[illegible]	44
260432	H03K	51
260468	H04B	51
		38
260480		30
260482	G01R	44
260490	H01J	49
260503	B02B	25
260517	B04B	16
260525	B02D	2G
260553	C09B	20
260620	H02K	50
260706	D03D	25
260710	B29C	13
260741	H02K	51
	F16B	
	G01G	39
260887		22
	G01N	
260901	B02B	2G
260934	G01N	45
	G01N	44
260973	G01B	3G
261000	D61L	14
261006	C01D	37
261054	C07C	18
261055	C07C	1G
261057	G06F	4G
261058	G06F	47
261095	A01K	
261119	C07C	18
261120	H02B	50
261993	G01C	3G
262549	C02F	15
262617	B60K	
262809	D03D	
262931	B25D	
263296	G01L	40

Wykaz numerowy zgłoszonych wzorów użytkowych opublikowanych w BUP Nr 14/1987

Mr zgłoszenia	Int.Cl'	Strona
1	p	3
76449	H01R	69
7GG61	A47B	53
77037	H02G	69
.77400	E05C	61
77414	F21L	65
77533	A47G	54
77580	H04R	70
77705	D2GÜ	50
77937	B25B	
77961	B27C	
77973	G01N	G7
77970	G01V	68
77979	B30B	59
77901	A61M	55
77935	A61C	55
77998	B26D	
78007	G010	67
78009	F16B	64
70052	OOGF	61
730G0	G01fi	G7
78061	F03B	63
78062	F25B	65
78063	G01B	66
78066	B25B	57
7Ü074	B25B	57
78080	F25D	65
70031	F250	65
78084	G01B	GG
78090	A47J	54
78091	B26B	5G

nr zgłoszenia	Int. Cl.[4]	Strona
1	2	
78097	A01K	[illegible]
78107		64
78110	H01G	66
78119	G01K	67
70125	A01D	
78137	B21F	
70141	A41B	
78216	A47B	
782 19	E21C	G2
78230	H04N	69
78246	B23D	56
78249	B21F	6 3
73258	A44B	53
78259	B65D	60
78260	A01D	59
78265	B65G	60
78269	B65B	
78276	H04N	70
78291	B01G	GO
78300	H02K	G9
78903	A01D	58
79054	J06C	G2
79055		62
79147	B23K	56
79167	B21D	55
79177	F16F	64
79188	E0 3C	61
79191	B25B	57
79192	B25B	57

S P I S T R E Ś C I

I. Wynalazki

Str.

Dział A - Podstawowe potrzeby ludzkie 1

Dział B - Różne procesy przemysłowe; Transport 6

Dział C - Chemia i metalurgia 15

Dział D - Włókiennictwo i papiernictwo 23

Dział E - Budownictwo; Górnictwo; Konstrukcje zespolone 25

Dział F - Mechanika; Oświetlenie; Ogrzewanie; Uzbrojenie; Technika minerska .. 31

Dział G - Fizyka 36

Dział H - Elektrotechnika 49

Wykaz numerowy zgłoszonych wynalazków 71

II. Wzory użytkowe

Dział A - Podstawowe potrzeby ludzkie 52

Dział B - Różne procesy przemysłowe; Transport 55

Dział D - Włókiennictwo i papiernictwo 50

Dział E - Budownictwo; Górnictwo; Konstrukcje zespolone 61

Dział F - Mechanika; Oświetlenie; Ogrzewania; uzbrojeniu; Technika mine roka .. .65

Dział G - Fizyka 66

Dział H - Elektrotechnika 68

Wykaz numerowy zgłoszonych wzorów użytkowych ... . .73.

Cyfrowe kody identyfikujące i kody rodzaju dokumentu, które poprzedzają informacje o ogłaszanych zgłoszeniach wynalazków i wzorów użytkowych.

Kody rodzaju dokumentu

A1 - ogłoszenie zgłoszenia o patent
A2 - " " " tymczasowy
A3 - " " " dodatkowy
A4 - " " " tymczasowy dodatkowy
U1 - " " o prawo ochronne
U - " " " " dodatkowe

/21/ - nr zgłoszenia wynalazku lub wzoru użytkowego
/22/ - data zgłoszenia wynalazku lub wzoru użytkowego
/30/ - pierwszeństwo /data, kod kraju, nr wcześniejszego zgłoszenia/
/51/ - symbol międzynarodowej klasyfikacji patentowej; cyfra przed kodem /51/ oznacza kolejną edycję MKP
- tytuł wynalazku
/57/ - skrót opisu wynalazku
/61/ - nr zgłoszenia głównego lub patentu głównego, patentu tymczasowego głównego lub głównego prawa ochronnego
/71/ - nazwa zgłaszającego który nie jest twórcą wynalazku lub wzoru użytkowego
/72/ - nazwisko i imię twórcy/ów/ wynalazku lub wzoru użytkowego
/75/ - nazwisko i imię twórcy/ów/ wynalazku lub wzoru użytkowego który jest zarazem zgłaszającym.