ISSN-0137-8015
Cena 12,00 zł

BIULETYN

URZĘDU PATENTOWEGO

Wydawnictwo Urzędu Patentowego
Rzeczypospolitej Polskiej

Nr 5 (735) Warszawa 2002

Urząd Patentowy RP - na podstawie art. 43 ust. 1. art. 100 oraz art. 143 ustawy z dnia 30 czerwca 2000 r. Prawo własności przemysłowej oraz Rozporządzeń Prezesa Rady Ministrów wydanych na podstawie art. 93 ust. 1, art. 101 ust. 2 oraz art. 152 ustawy (Dz. U. z 2001 r. nr 49 poz. 508) - dokonuje ogłoszenia w „ Biuletynie Urzędu Patentowego" o zgłoszonych wynalazkach, wzorach użytkowych i znakach towarowych. Ogłoszenia o zgłoszeniach wynalazków i wzorów użytkowych publikowane w Biuletynie podane są w układzie klasowym według Międzynarodowej Klasyfikacji Patentowej i zawierają:

- symbol Międzynarodowej Klasyfikacji Patentowej,
- numer zgłoszenia wynalazku lub wzoru użytkowego,
- datę zgłoszenia wynalazku lub wzoru użytkowego,
- datę i kraj uprzedniego pierwszeństwa oraz numer zgłoszenia lub oznaczenie wystawy,
- nazwisko i imię lub nazwę zgłaszającego,
- miejsce zamieszkania lub siedzibę oraz kraj zgłaszającego,
- nazwisko i imię wynalazcy,
- tytuł wynalazku lub wzoru użytkowego,
- skrót opisu, w razie potrzeby z figurą rysunku,
- liczbę zastrzeżeń,
- daty wprowadzenia zmian zastrzeżeń, jeśli miały miejsce.

Ogłoszenia o zgłoszeniach znaków towarowych publikowane są w układzie numerowym i zawierają:

- numer zgłoszenia,
- datę zgłoszenia,
- datę i kraj uprzedniego pierwszeństwa oraz numer zgłoszenia priorytetowego lub oznaczenie wystawy,
- nazwisko i imię lub nazwę zgłaszającego oraz miejscowość zamieszkania (siedziby) i kraj (kod),
- znak, jeżeli został przedstawiony w podaniu w postaci liter, cyfr lub napisu (w przeciwnym wypadku symbol klasyfikacji elementów obrazowych znaku),
- wskazane przez zgłaszającego klasy towarowe.

W Biuletynie ogłasza się również informacje o międzynarodowych zgłoszeniach wynalazków i wzorów użytkowych, w zakresie których podjęto postępowanie przed Urzędem Patentowym RP działającym jako urząd wyznaczony lub wybrany oraz zamieszcza się informacje o dokonaniu przez WIPO publikacji międzynarodowych zgłoszeń wynalazków, w których zgłaszający ubiega się o uzyskanie ochrony w Polsce jak również o notyfikowanych międzynarodowych rejestracjach znaków towarowych dokonanych w trybie Porozumienia madryckiego z wyznaczeniem Polski.

Po wykazie ogłoszeń o zgłoszeniach podaje się wykazy zgłoszeń wynalazków i wzorów użytkowych opublikowanych w danym numerze w układzie numerowym oraz zgłoszeń znaków towarowych w układzie klasowym*.

* * *

Od dnia ogłoszenia o zgłoszeniu wynalazku i wzoru użytkowego oraz znaku towarowego osoby trzecie mogą:

1) zapoznać się ze wskazanym opisem zgłoszeniowym wynalazku lub wzoru użytkowego, zawierającym opis, zastrzeżenia patentowe lub ochronne i rysunki oraz sporządzać z nich odpisy;
2) zapoznać się ze wskazanym w zgłoszeniu znakiem towarowym oraz wykazem towarów (z bazy komputerowej);
3) w terminie sześciu miesięcy - zgłaszać do Urzędu Patentowego uwagi co do istnienia przeszkód uniemożliwiających udzielenie patentu (prawa ochronnego).

Odpowiednio uzasadnione pod względem faktycznym (dokumentacja dowodowa) i prawnym uwagi należy nadsyłać na adres:

Urząd Patentowy RP - 00-950 Warszawa; skr. poczt. 203, Al. Niepodległości 188.

Informuje się, że odbitki opisu zgłoszeniowego oraz kartę informacyjną znaku towarowego można zamawiać w Urzędzie Patentowym, przy czym w zamówieniu należy podać przynajmniej numer zgłoszenia, numer „Biuletynu Urzędu Patentowego", w którym dokonano ogłoszenia o zgłoszeniu oraz numer strony. Celowe jest podanie innych danych identyfikacyjnych zamawianego materiału (tytuł wynalazku lub wzoru użytkowego, określenie znaku towarowego).

*) - wykaz w układzie klasowym będzie wprowadzony w terminie późniejszym.

Urząd Patentowy podaje do wiadomości nr konta w NBP

Urząd Patentowy RP - NBP O/O w Warszawie konto: 93101010100025832231000000

Zainteresowanych prenumeratą lub zakupem egzemplarzy bieżących oraz z lat ubiegłych prosimy o składanie zamówień: faksem pod numerem (0-22) 875-06-80 lub via e-mail: wydawnictwa@uprp.pl
Informacji dotyczących wydawnictw udzielamy pod numerem telefonu (0-22) 825-80-01 w. 224, 226.

URZĄD PATENTOWY RZECZYPOSPOLITEJ POLSKIEJ
Nakład 600 egz. Cena 12,00 zł
Druk: Departament Wydawnictw Urzędu Patentowego RP. Zam. 114/2002

BIULETYN
URZĘDU PATENTOWEGO

Warszawa, dnia 25 lutego 2002 r. Nr 5 (735) Rok XXX

A. OGŁOSZENIA O ZGŁOSZONYCH W POLSCE WYNALAZKACH I WZORACH UŻYTKOWYCH

Cyfrowe kody identyfikujące (wg normy WIPO ST9), które poprzedzają informacje o zgłoszonych do opatentowania wynalazkach oraz zgłoszonych do uzyskania prawa ochronnego wzorach użytkowych, mają następujące znaczenie

(2 1) - numer zgłoszenia wynalazku lub wzoru użytkowego
(22) - data zgłoszenia wynalazku lub wzoru użytkowego
(23) - dane dotyczące pierwszeństwa z wystawy (data i oznaczenie wystawy)
(31) - numer zgłoszenia priorytetowego (standaryzowany)
(32) - data zgłoszenia priorytetowego (data pierwszeństwa)
(33) - kraj, w którym dokonano zgłoszenia priorytetowego (kod kraju)
(51) - symbol Międzynarodowej Klasyfikacji Patentowej: cyfra przed kodem (51) oznacza kolejną edycję MKP
(54) - tytuł wynalazku lub wzoru użytkowego
(5 7) - skrót opisu w razie potrzeby z figurą rysunku
(6 1) - n r zgłoszenia głównego
(71) - nazwisko i imię lub nazwa zgłaszającego, a także miejsce zamieszkania lub siedziba oraz kraj zgłaszającego (kod kraju)*
(72) - nazwisko i imię twórcy (ów) wynalazku lub wzoru użytkowego
(75) - nazwisko i imię twórcy (ów) wynalazku lub wzoru użytkowego, który jest (którzy są) zarazem zgłaszającym (zgłaszającymi), a także miejsce zamieszkania i kraj (kod kraju)*
(86) - data i numer zgłoszenia międzynarodowego
(87) - data i numer publikacji zgłoszenia międzynarodowego (dodatkowo podaje się miejsce publikacji)

Przed cyfrowym kodem identyfikującym (21), umieszczone są następujące literowo-cyfrowe kody rodzaju dokumentu (wg normy WIPO ST 16):

Al - ogłoszenie o zgłoszeniu wynalazku
A3 - ogłoszenie o zgłoszeniu wynalazku (na patent dodatkowy)
U1 - ogłoszenie o zgłoszeniu wzoru użytkowego

*) nie podaje się kodu PL

I. WYNALAZKI

DZIAŁ A

PODSTAWOWE POTRZEBY LUDZKIE

A1 (2 1) 346697 (22) 199909 16 7(51) A01K 1/01
A01C3/00
C05F 3/00

(31)98 29816589 (32)1998 09 16 (33) DE
99 19910993 1999 03 12 DE

(86) 1999 0916 PCT/EP99/06851

(87) 2000 03 23 WO00/15027 PCT Gazette nr 12/00

(71) Schulze Wettendorf Christoph, Nordwalde, DE

(72) Terwort Roland, Schulze Wettendorf Christoph

(54) **Sposób usuwania ekskrementów zwierząt hodowlanych w pomieszczeniach inwentarskich i urządzenie do przeprowadzania tego sposobu**

(57) Wynalazek dotyczy sposobu usuwania odpadów w postaci ekskrementów pochodzących od zwierząt hodowanych w pomieszczeniu dla inwentarza (10), przy czym w pomieszczeniu dla inwentarza (10) następuje oddzielenie kału od moczu, które osobno odprowadza się z pomieszczenia dla inwentarza (10) i osobno składuje się i/lub poddaje się dalszej obróbce.

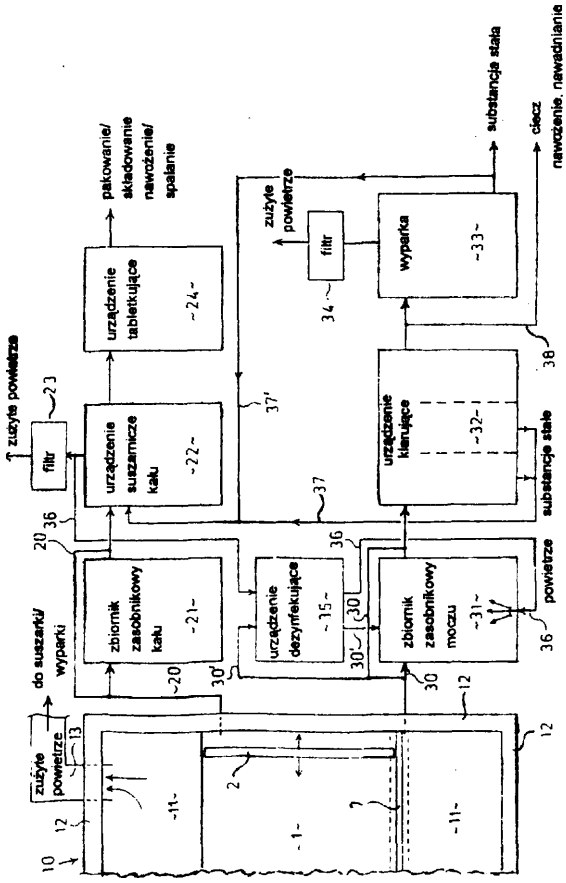

Nowy sposób charakteryzuje się tym, że odprowadzanie kału i moczu z pomieszczenia dla inwentarza oraz ich składowanie i/lub dalszą obróbkę prowadzi się w jego świeżym stanie, przed rozpoczęciem się procesu rozkładu, przy czym dalsza obróbka kału obejmuje przynajmniej następujące operacje: powiększenie powierzchni świeżego kału i suszenie kału aż do wartości wilgoci uniemożliwiającej proces rozkładu. Ponadto wynalazek dotyczy urządzenia do przeprowadzania sposobu.

(29 zastrzeżeń)

A1 (2 1) 3 4 6 7 7 6 (22)19990920 7(51)A01N47/12

(31)98 9811895 (32)1998 09 21 (33) FR

(86) 19990920 PCT/FR99/02223

(87) 2000 03 30 WO00/16629 PCT Gazette nr 13/00

(71) AVENTIS CROPSCIENCE S.A., Lyon, FR

(72) Chazalet Maurice, Duvert Patrice, Gouot Jean-Marie, Mercer Richard

(54) **Kompozycje grzybobójcze**

(57) Kompozycja grzybobójcza zawiera związek o wzorze (I), w którym M stanowi atom tlenu lub siarki, n jest liczbą całkowitą równą 0 lub 1, Y jest atomem fluoru lub chloru lub grupą metylową i związek o wzorze (II), w którym R i R', identyczne lub różne wybiera się niezależnie z grupy alkilowej liniowej lub rozgałęzionej zawierającej od 1 do 6 atomów węgla, A stanowi grupę o wzorze (A1) lub (A2), X stanowi atom wodoru, atom chlorowca wybrany z chloru, fluoru, bromu i jodu, grupę alkilową liniową lub rozgałęzioną zawierającą od 1 do 6 atomów węgla lub grupę alkoksylową liniową lub rozgałęzioną zawierającą od 1 do 6 atomów węgla, gwiazdki oznaczają centra asymetrii, przy czym stosunek związek (I)/związek (II) zawarty jest między 50 i 0,01, korzystnie między 10 i 0,01, korzystniej między 5 i 0,5.

Ujawnione kompozycje przeznaczone są zwłaszcza do ochrony upraw.

(18 zastrzeżeń)

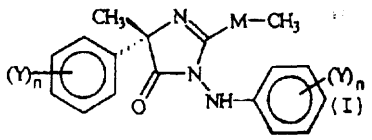

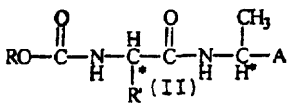

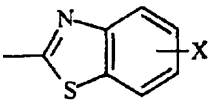

(A1)

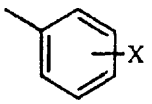

(A2)

A1 (21) 342120 (22) 20000821 7(51) A21C 9/08
A21C 3/00

(75) Wieczorek Maciej, Gostyń

(54) **Stół odbierający**

(57) Stół odbierający składa się z transportera (1), nóg podporowych (2), zamocowanych do jednego zakończenia transportera (1) i mechanizmu (3) przenoszenia napędu, znajdującego się na drugim zakończeniu transportera (1), przy czym transporter (1) wyposażony jest w taśmę (4), umieszczoną na wałkach (5), przymocowanych do ramy (6), natomiast mechanizm (3) posiada rolki (8), umieszczone obrotowo na osi, osadzonej w dźwigniach (11), które zamocowane są obrotowo na zakończeniach osi wałka (5) transportera (1).

(4 zastrzeżenia)

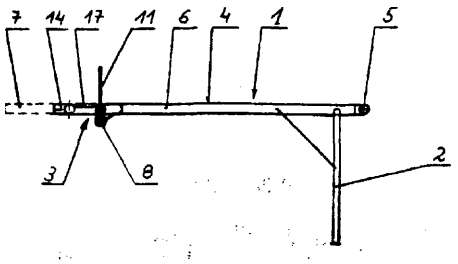

A1 (21) 346756 (22) 1999 09 17 7(51) A23G 3/00

(31) 98 9821387 (32) 1998 1001 (33) GB

(86) 1999 09 17 PCT/EP99/06896

(87) 2000 04 13 WO00/19836 PCT Gazette nr 15/00

(71) SOCIETE DES PRODUITS NESTLE S.A., Vevey, CH

(72) Ong Mei Horng, Whitehouse Andrew Steve

(54) **Produkt w postaci hydrokoloidowych słodyczy**

(57) Przedstawiono produkt w postaci hydrokoloidowych słodyczy, zawierający jota-karageninę lub mieszankę karagenianów zawierającą więcej niż 50% jota-karageniny, przy czym może on zawierać dodatek innych hydrokoloidów.

(10 zastrzeżeń)

A1 (21) 346642 (22) 199908 11 7(51) A23L 1/09

(31) 98 19836339 (32) 1998 08 11 (33) DE

(86) 1999 08 11 PCT/EP99/05878

(87) 20000224 WO00/08948 PCT Gazette nr 08/00

(71) N.V. NUTRICIA, Zoetermeer, NL

(72) Sawatzki Günther, Stahl Bernd

(54) **Mieszanki węglowodanowe**

(57) Mieszanki węglowodanowe dla żywności dietetycznej i środków farmaceutycznych, zawierają albo składają się z dwóch różnych, zasadniczo rozpuszczalnych składników węglowodanowych A i B, które pozostają nie strawione w przewodzie żołądkowo-jelitowym i nie zresorbowane docierają aż do jelita grubego, przy czym składnik węglowodanowy A zbudowany jest co najmniej z jednego monosacharydu lub z co najmniej jednego oligosacharydu (od disacharydu do heksasacharydu) lub z mieszaniny dwóch lub wielu tych sacharydów, składnik węglowodanowy B zbudowany jest z polisacharydu (od heptasacharydu) lub z mieszaniny dwóch lub wielu polisacharydów; składnik węglowodanowy A stanowi 5 - 95% wagowych, a składnik węglowodanowy B stanowi 5 - 95% wagowych sumy składników węglowodanowych A + B (równej 100% wagowych) i co najmniej 80% wagowych węglowodanów/sacharydów składników węglowodanowych A i B działa prebiotycznie.

Mieszanki węglowodanowe wykazują efekt odżywczy, a także pobudzają, sprzyjające zdrowiu, mikroorganizmy obecne w naturalnej bakteryjnej florze jelita grubego.

(12 zastrzeżeń)

A1 (21) 342087 (22) **2000** 08 **1**8 7(51) A23L 1 /221

(75) Lechowski Ryszard, Jastrzębie Zdrój

(54) **Przyprawa do potraw**

(57) Przyprawa do potraw, zawierająca sól kuchenną, cukier, marchew, pasternak, cebulę, natkę pietruszki, pieprz, glutaminian sodu, ryboflawinę, hydrolizaty białek, inozynian sodu, charakteryzuje się tym, że zawiera 40 - 65% wagowych soli kuchennej, 3 - 20% wagowych cukrowców, 10 - 25% wagowych glutaminianu sodu, 1 - 15% wagowych suszu marchwi, 1 - 15% wagowych suszu pasternaka, 0,1 - 10,0% wagowych suszu cebuli, 0,1 - 20,0% wagowych hydrolizatu białkowego, 0,01 - 1,0% wagowego pieprzu, 0,01 - 2,0% wagowych guanylanu sodu, 0,01 - 2,0% wagowych inozynianu sodu, 0,01 - 0,5% wagowych ryboflawiny i 0,01 - 2,0% wagowych suszu natki pietruszki. Sól kuchenna może być częściowo zastąpiona chlorkiem potasu. Cukrowce mogą stanowić maltodekstryny o różnym stopniu scukrzenia.

(3 zastrzeżenia)

A1 (21) 342152 (22) 20000824 7(51) A23L 3/01

(71) Mortka Tomasz, Kowala; Steppan Andreas, Limen, DE

(72) Mortka Tomasz

(54) **Sposób konserwowania produktów żywnościowych, zwłaszcza produktów ciekłych i urządzenie do stosowania tego sposobu**

(57) Przedmiotem wynalazku jest sposób konserwowania produktów żywnościowych, zwłaszcza produktów ciekłych i urządzenie do stosowania tego sposobu, znajdujące zastosowanie w przemyśle spożywczym, farmaceutycznym oraz przy produkcji kosmetyków i środków chemii gospodarczej.

Sposób polega na tym, że przepływający dielektrycznymi rurkami (6) konserwowany produkt poddawany jest, co najmniej jednokrotnie, przemiennemu działaniu przyłożonego prostopadle do kierunku przepływu tego produktu pola elektrycznego o natężeniu 5-30 kV/cm, przy czym częstotliwość prądu elektrycznego podawanego do elektrod (9) generujących to pole wynosi od 100 Hz do 900 kHz, następnie zaś - działaniu przyłożonego również prostopadle do kierunku przepływu produktu, pola magnetycznego pulsacyjnego o częstotliwości do 800 kHz, wytworzonego przez co najmniej dwie równolegle połączone cewki (10) o zróżnicowanej indukcyjności od 500 μH do 1 mH, zasilane impulsowym prądem elektrycznym o natężeniu do 14 A i częstotliwości 3-15 kHz, nadto zaś, konserwowany produkt poddawany jest również działaniu pól - elektrycznego i magnetycznego o częstotliwościach harmonicznych do częstotliwości pól zasadniczych.

Urządzenie posiada komorę wejściową (1) zaopatrzoną w króciec wlotowy (2) oraz w stożkową komorę wylotową (3) wyposażoną w reduktor wylotowy (4). Komory wejściowa (1) i wylotowa (3) mają dna sitowe (5), w których osadzone są dielektryczne rurki przepływowe (6), otoczone, na całej swej długości, rurami osłonowymi (7). Pomiędzy tymi rurami (6, 7) umieszczone jest wypełnienie (8) z granulatu ferrytowego. Na ruch (7), w części sąsiadującej z komorą wejściową (1) umieszczone są elektrody (9), na których doprowadzany jest prąd wysokiego napięcia o częstotliwości od 100 Hz do 900 kHz. Między elektrodami (9), a dnem sitowym (5) komory wylotowej (3) na rurach (7) nawinięte są co najmniej dwie równolegle połączone cewki (10) o zróżnicowanej indukcyjności od 500 μH do 1 mH, zasilane impulsowym prądem elektrycznym o natężeniu do 2 - 25 A i częstotliwości 1 - 40 kHz. Komora wylotowa (3) wyposażona jest w nawinięte na pierścieniowych rdzeniach ferrytowych (13) co najmniej dwie cewki tworzące zespół cewek (11), zaś połączony z tą komorą reduktor wylotowy (4) również zaopatrzony jest w co najmniej jedną nawiniętą na rdzeniu ferrytowym (13) własną cewkę (14). Cewki

zespołu (11) połączone są ze sobą i z cewką (14) reduktora (4) i zasilane są prądem o natężeniu 1 - 30 A.

(11 zastrzeżeń)

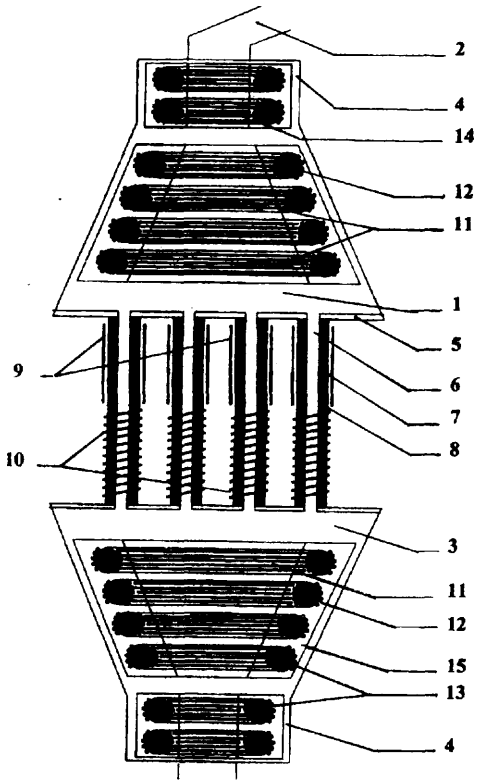

A1 (2 1) 346657 (22) 1999 09 14 7(51) A23L 3/3463

(31) 98 98203144 (32) 1998 09 18 (33) EP

(86) 19990914 PCÏ7EP99/06777

(87) 2000 03 30 WO00/16644 PCT Gazette nr 13/00

(71) JANSSEN PHARMACEUTICA N.V., Beerse, BE

(72) Geusens Luc Maria Irma Robert, Van Gestel Jozef Frans Elisabetha

(54) **Powłoki produktów spożywczych**

(57) Przedmiotem wynalazku są kompozycje przeciwgrzybicze zawierające siarczan imazalilu. Wynalazek obejmuje także zastosowanie wymienionych kompozycji do powlekania produktów spożywczych takich jak sery i kiełbaski i ochrony ich przed pleśnieniem.

(11 zastrzeżeń)

A1 (21) 346655 (22) 1999 09 01 7(51) A24C 5/00

(31)98 98307594 (32)1998 09 18 (33) EP

(86) 19990901 PCT/GB99/02863

(87) 2000 03 30 WO00/16647 PCT Gazette nr 13/00

(71) PHILIP MORRIS PRODUCTS INC., Richmond, US

(72) Lewis Michael Vincent, Green Robert John, Cadge Keith John, Loughrey Keith Charles, Davis David Thomas, Wykes Paul, Simms Malcolm Kenneth

(54) **Urządzenie wytwarzające papierosy i przeznaczony do niego układ kontrolny**

(57) Urządzenie do wytwarzania papierosów zawiera maszynę do produkcji pręcików tytoniowych do wytwarzania pręcików tytoniowych o podwójnej długości, maszynę końcówkową do nakładania filtrów na pręciki tytoniowe dla utworzenia papierosów, zakończonych filtrem oraz urządzenie przenoszące do przenoszenia pręcików tytoniowych o podwójnej długości z maszyny, produkującej pręciki do maszyny końcówkowej. Każda z tych maszyn zawiera liczne urządzenia polowe do monitorowania i/lub oddziaływania na parametry maszyny, produkującej prędki, maszyny końcówkowej lub wytwarzanych papierosów. Regulator ruchu kontroluje liczne zsynchronizowane silniki, zaś regulator na bazie PC kontroluje regulator ruchu, urządzenia na maszynie końcówkowej i na maszynie, produkującej pręciki i komunikuje się z jednostką HMI, która pracuje na tej samej lub oddzielnej jednostce PC. Urządzenia oraz regulator są połączone poprzez szynę zbiorczą. Jednostka HMI, PC i regulator ruchu są przyłączone do regulatora systemowego poprzez swoje własne złącza lub poprzez szynę zbiorczą.

(48 zastrzeżeń)

A1 (2 1) 3 4 1 9 9 3 (22)20000811 7(51) A41D 13/06

(71) MORATEX Instytut Technicznych Wyrobów Włókienniczych, Łódź

(72) Łuczyński Witold, Witczak Elżbieta, Redlich Grażyna, Fortuniak Krystyna, Śmiałkowska-Opałka Małgorzata, Dąbrowski Jarosław

(54) **Ochraniacz kończyn dolnych**

(57) Wynalazek rozwiązuje zagadnienie budowy ochraniacza kończyn dolnych, mającego część wierzchnią i część spodnią, składającego się z połączonych ze sobą trzech części (3,4, 5), gdzie część (3) osłania kolano, część (4) osłania goleń, a część (5) osłania śródstopie.

(3 zastrzeżenia)

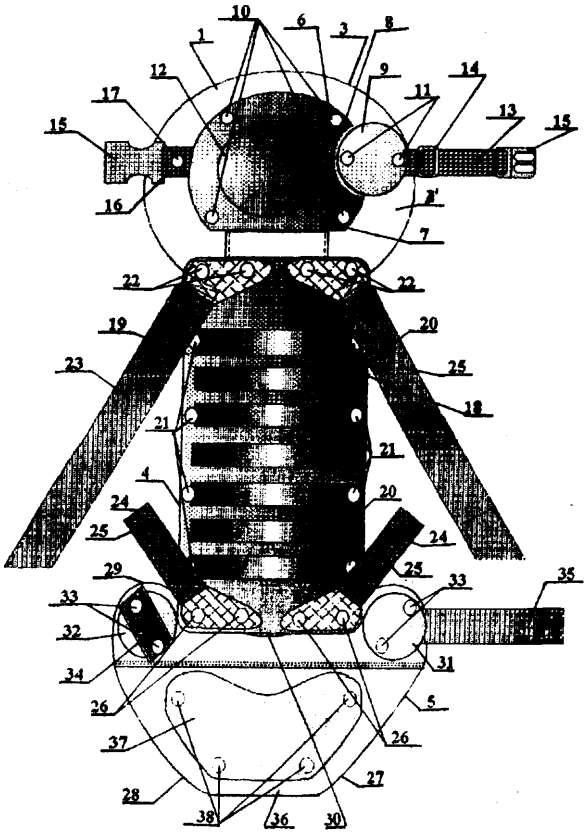

A1 (21) 342021 (22) 2000 08 14 7(51) A43B 7/00

(71) DOKTOR PERNER Sp. z o.o., Łódź

(72) Perner Ryszard Tomasz

(54) **Podeszwa buta**

(57) Wynalazek dotyczy podeszwy buta, umożliwiającej ustalanie dysfunkcji stóp i/lub kolan, zwłaszcza u dzieci.

Podeszwa buta charakteryzuje się tym, że ma podwyższone obrzeża: podwyższone obrzeże (4) na obwodzie obcasa (3) za wyjątkiem jego przodu, podwyższone obrzeże (5) w obszarze przodostopia wewnętrznego i podwyższone obrzeże (6) w obszarze przodostopia zewnętrznego, usytuowane w pewnej odległości od krawędzi przodu obcasa (3) i nie dochodzące do czubka podeszwy (2), przy czym podwyższone obrzeża (4, 5, 6) są utworzone z występów, których podstawy mają przekrój kołowy lub wielokątny i są rozmieszczone regularnie w rzędach lub nieregularnie. Podwyższone obrzeże (4) obcasa (3) jest podzielone na cztery strefy: strefę (I), zawartą w obszarze pomiędzy kątem 55°, a kątem 110°, strefę (II), zawartą w obszarze pomiędzy kątem 110°, a kątem 160°, strefę (III), zawartą w obszarze pomiędzy kątem 160°, a kątem 212° i strefę (IV), zawartą w obszarze pomiędzy kątem 212°, a kątem 315° w stosunku do osi obcasa (3), natomiast strefę (V) stanowi obszar podwyższonego obrzeża (5) po stronie przodostopia wewnętrznego, a strefę (VI) stanowi obszar podwyższonego obrzeża (6) po stronie przodostopia zewnętrznego.

(2 zastrzeżenia)

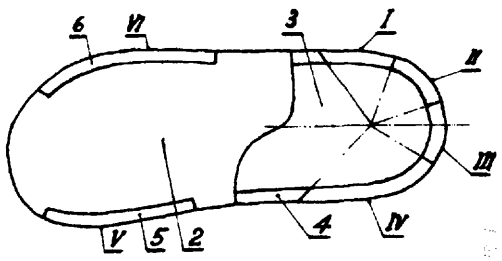

A1 (21) 346621 (22) 19990910 7(51) A43B 13/04

(31) 98 151837 (32) 1998 09 11 (33) US
98 151032 1998 09 11 US

(86) 1999 09 10 PCT/US99/20819

(87) 2000 03 23 WO00/15067 PCT Gazette nr 12/00

(71) NIKE INTERNATIONAL, LTD., Beaverton, US

(72) Bonk Henry W., Goldwasser David J., Mitchell Paul H.

(54) **Przepony elastyczne**

(57) Przedmiotem wynalazku jest przepona (28), zawierająca mikrowarstwowy, polimeryczny kompozyt (30), który zawiera co najmniej 10 mikrowarstw, przy czym każda mikrowarstwa (32) ma do około 100 mikronów grubości i jest naprzemienna pomiędzy co najmniej jednym materiałem barierowym dla płynów i co najmniej jednym materiałem elastomerycznym. Przeponę (28) formuje się w element pęcherzowy pod ciśnieniem albo w element amortyzujący do wielu zastosowań, włącznie z obuwiem i akumulatorami hydropneumatycznymi.

(41 zastrzeżeń)

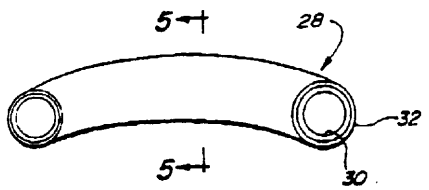

A1 (21) 342149 (22) 2000 08 22 7(51) A47B 5/02 A47B 37/04

(71) BENTOM SA, Kicin k/Poznania

(72) Iwański Jacek

(54) **Blat stołu z tworzywa stucznego**

(57) Przedmiotem wynalazku jest blat stołu z tworzywa sztucznego o dowolnym kształcie w widoku z góry, posiadający wywinięte do dołu obrzeże oraz elementy usztywniające rozmieszczone równomiernie na swej spodniej powierzchni. Elementy usztywniające stołu mają postać kanałów (2), które w przekroju poprzecznym posiadają kształt zbliżony do litery C zwróconej ramionami w kierunku spodniej powierzchni (3) blatu.

(2 zastrzeżenia)

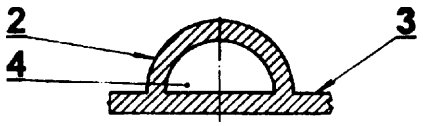

A1 (21) 342198 (22) 2000 08 24 7(51) A47F 5/04

(75) Sulżycki Witold, Wrocław

(54) **Stojak reklamowy**

(57) Stojak reklamowy charakteryzuje się tym, że tworzące jego nogi trzy drążki (1) połączone są rozłącznie za pomocą trzech trójkątnych płytek o zaokrąglonych narożach, zaopatrzonych w pobliżu naroży w otwory (2), w których luźno umieszczone są drążki (1), przy czym trójkątna płytka (3) o największej powierzchni znajduje się w dolnej części stojaka, trójkątna płytka (4) o średniej powierzchni znajduje się w środkowej części stojaka i trójkątna płytka (5) o najmniejszej powierzchni znajduje się w górnej części stojaka oraz korzystnie na każdym drążku (1), z obu stron trójkątnych płytek (3, 4, 5) nasadzony jest ciasno pierścień mocujący.

(2 zastrzeżenia)

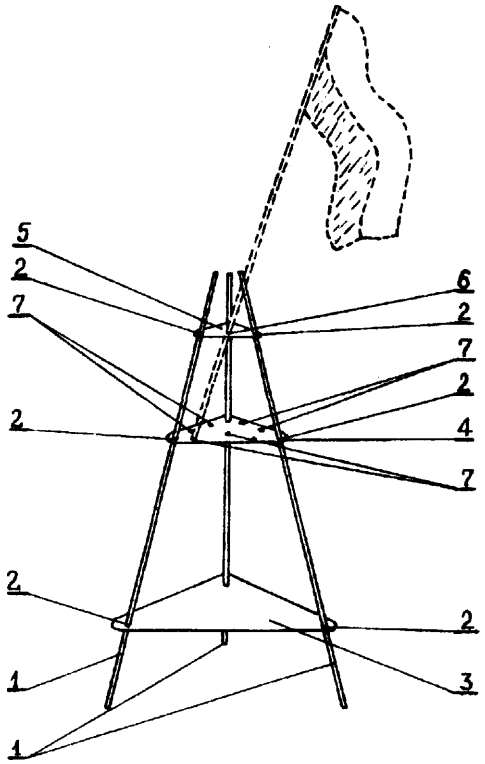

A1 (21) 346701 (22) 1999 08 25 7(51) A47G 25/92

(31) 98 9817750 (32) 1998 09 18 (33) KR

(86) 199908 25 PCT/KR99/00478

(87) 2000 03 30 WO00/16669 PCT Gazette nr 13/00

(75) Lee Hae Gon, Kangwon-Do, KR

(54) **Urządzenie do wiązania sznurowadła**

(57) Urządzenie do wiązania sznurowadła zawiera korpus (10) wykonany z elastycznego materiału i płytkę dolną (30) połączoną z korpusem. Korpus (10) ma dwie dające się zbliżyć części skrajne (12), z których każda ma przedłużenie (14) rozciągające się poziomo i dośrodkowo poczynając od jej dolnego fragmentu. Korpus (10) ma również dwa wykonane na wierzchu otwory pomocnicze (16) oraz bolec wspierający sznurowadło (18) zamocowany na końcach przedłużeń (14). Przedłużenia (14) mają na końcach wyodrębnione fragmenty (20), zapobiegające nadmiernemu zbliżeniu części skrajnych (12) oraz otwór ustalający (22) ulokowany na bocznej ściance przeznaczony do wkładania sznurowadła. Płytka dolna (30) ma dwa otwory wprowadzające sznurowadła (32) i część (34) stercząca w górę pomiędzy tymi otworami, w taki sposób, że dzieli ona wnętrze korpusu (10) na dwie puste części.

(6 zastrzeżeń)

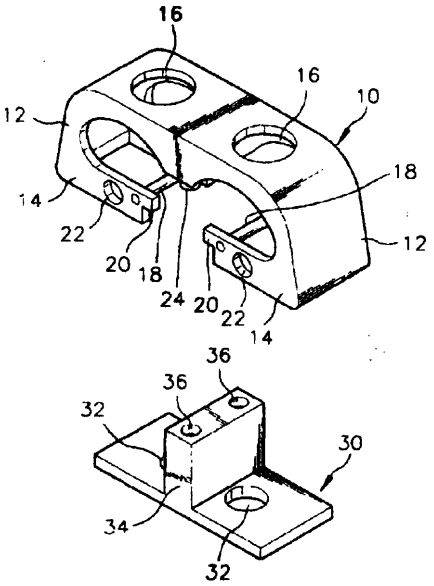

A1 (21) 342091 (22)20000818 7(51) A61B 5/103

(75) Śliwa Wincenty, Wrocław

(54) **Fałdomierz**

(57) Fałdomierz zbudowany jest z dwóch ramion, z których pierwsze ramię, pomiędzy ramieniem pomiarowym (1), a ramieniem uchwytu (2), ma obudowę w postaci tulei (4), zamkniętej z jednej strony czujnikiem (6), a z drugiej pokrywą (7), zaś drugie ramię ma pomiędzy ramieniem pomiarowym (1), a ramieniem uchwytu (2) element montażowy fałdomierza (11).

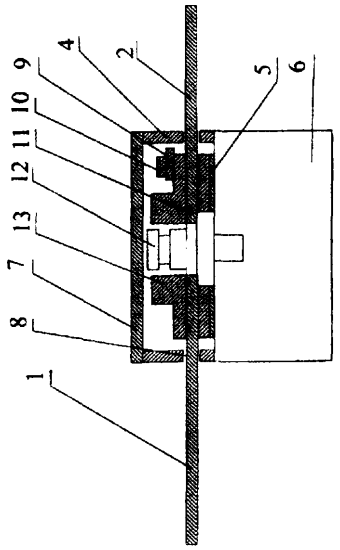

Wewnątrz tulei (4) umieszczony jest osiowo watek montażowy (12), połączony z jednej strony z czujnikiem (6), a na wałku montażowym (12), od strony z czujnika (6), na podkładce (5) osadzony jest element montażowy fałdomierza (11) i nakładka mocująca (13), przy czym pomiędzy elementem montażowym fałdomierza (11), a tuleją (4) jest napięta sprężyna (9).

(7 zastrzeżeń)

A1 (21) 346765 (22) 1999 08 26 7(51) A61C 3/00

(31)98 9802868 (32)1998 08 27 (33) SE

(86) 199908 26 PCT/SE99/01459

(87) 2000 03 09 WO00/12022 PCT Gazette nr 10/00

(71) MEDITEAM DENTALUTVECKLING I GOTEBORG AB, Sävedalen, SE

(72) Carlsson Lennart, Bornstein Rolf, Ericson Dan

(54) **Przyrząd dentystyczny**

(57) Wynalazek dotyczy przyrządu dentystycznego do usuwania zębiny zaatakowanej próchnicą w połączeniu z chemiczno-mechanicznym leczeniem zębiny za pomocą roztworu rozpuszczającego próchnicę, nałożonego na próchnicę dla rozluźnienia dotkniętej próchnicą substancji zębowej. Przyrząd zawiera głowicę narzędziową (1) z licznymi krawędziami zdrapującymi lub krawędziami do wydrapywania rozluźnionej próchniczej substancji zębowej. W utworzonych pomiędzy nimi odstępach można przenosić (transportować) krople roztworu żelu stosowanego do chemiczno-mechanicznego leczenia na miejsce leczenia zęba. W przeciwieństwie do uprzednio znanych przyrządów zdrapujących tego rodzaju, przyrząd jest napędzany siłowo dla nadawania głowicy narzędziowej (1) wstępnie określonego ruchu zdrapującego. Korzystnie przyrząd jest wyposażony w układ sterowania momentem obrotowym, alarmujący lub zatrzymujący ruch przyrządu gdy tylko moment obrotowy osiągnie wstępnie określoną wartość graniczną.

(14 zastrzeżeń)

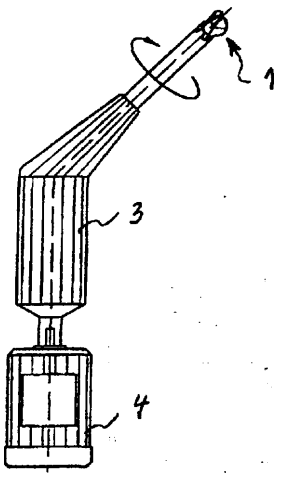

A1 (21) 346689 (22)19990915 7(51) A61F 5/01

(31)98 9803110 (32)199809 15 (33)SE

(86)19990915 PCT/SE99/01608

(87) 2000 03 23 WO00/15163 PCT Gazette nr 12/00

(71) CAMP SCANDINAVIA AB, Helsingborg, SE

(72) Smits Jan F. A.

(54) **Klamra dla stopy mającej zniekształcenia w postaci haluksów**

(57) Wynalazek dotyczy klamry dla stopy mającej zniekształcenia w postaci haluksów, to znaczy klamry przeznaczonej do leczenia nie usztywnionych haluksów. Klamra zawiera trzy punktowe dźwignie dla korygowania ustawienia dużego palca stopy. Klamra (1) jest przeznaczona do umieszczania blisko osi

połączenia śródstopia. Korzystnie, klamra zawiera bliższą osi ciała podkładkę (2) uciskającą pierwszy paliczek dużego palca, dalszą podkładkę (3) uciskającą na dalszy koniec pierwszego paliczka dużego palca oraz ramię dźwigni (4) uciskającej kłąb palucha. Klamra może być użyta podczas chodzenia i innych czynności ruchowych.

(10 zastrzeżeń)

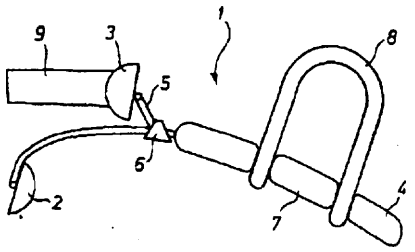

A1 (2 1) 346770 (22) 199909 10 7(51) A61F 9/04

(31) 98 158992 (32) 1998 09 23 (33) US

(86) 1999 09 10 PCT/US99/20977

(87) 2000 03 30 WO00/16723 PCT Gazette nr 13/00

(75) Fishbaugh Brenda B., Fort Wayne, US

(54) **Osłona ochronna do oczu**

(57) Opisany jest odcinek folii (6) o nowym kształcie do formowania ochraniacza do oka oraz sposób stosowania odcinka folii (6). Ukształtowany odcinek folii (6) stosuje się do formowania ulepszonego ochraniacza do oka ze zwiększonym polem widzenia i lepszym dopasowaniem do tkanek twarzy przylegających do oka.

(31 zastrzeżeń)

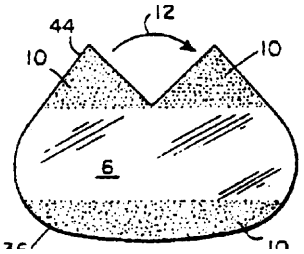

A1 (2 1) 3 4 2 1 0 5 (22)20000822 7(51) A61F 13/15

(71) Leśniewski Artur, Warszawa

(72) Leśniewski Artur, Małek Irena

(54) **Pieluchy jednorazowego użytku z kieszeniami**

(57) Pieluchy jednorazowego użytku charakteryzują się tym, że na zewnętrznej powierzchni mają kieszeń lub kieszenie w zależności od przeznaczenia.

(1 zastrzeżenie)

A1 (2 1) 3 4 6 8 3 7 (22)19990921 7(51) A61J 1/00

(31)98 9803209 (32)1998 09 22 (33) SE
98 60101604 1998 09 24 US

(86) 1999 09 21 PCT/EP99/06976

(87) 2000 03 30 WO00/16729 PCT Gazette nr 13/00

(71) FRESENIUS KABT AB, Uppsala, SE

(72) Andersson Gunnar, Petterson Bert

(54) **Pojemnik do dożylnego podawania leku**

(57) Urządzenie do gromadzenia i podawania płynu medycznego, zawiera uszczelniony elastyczny pojemnik (10) z otworem (12) z przedniego końca, w którym jest umieszczona wkładka (20). Ponad wkładką (20) pojemnik sięga do zdejmowalnej nasadki uszczelniającej (14). Po zdjęciu nasadki uszczelniającej (14) zespół wstrzykujący jest przyłączony do wkładki i zostaje ustanowione podawanie płynu przez wkładkę w jednym kierunku przez ściskanie pojemnika.

(12 zastrzeżeń)

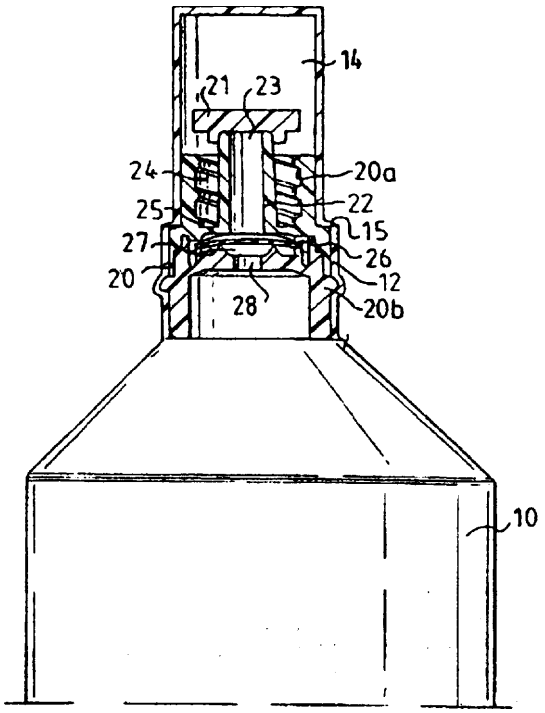

A1 (2 1) 3 4 9 1 1 2 (22)20010810 7(51) A61K 7/13

(31)00 0010593 (32)2000 08 11 (33) FR

(71) L'OREAL, Paryż, FR

(72) Laurent Florence, Allard Delphine

(54) **Kompozycja do utleniającego farbowania włókien keratynowych zawierająca kationowy polimer amfofilowy, alkohol tłuszczowy oksyalkilenowany lub glicerolowany oraz rozpuszczalnik hydroksylowy**

(57) Wynalazek dotyczy kompozycji do utleniającego farbowania włókien keratynowych, w szczególności ludzkich włókien keratynowych, takich jak włosy, obejmującej w środowisku odpowiednim do farbowania co najmniej jeden barwnik utlenialny, co najmniej jeden kationowy polimer amfofilowy zawierający co najmniej jeden łańcuch tłuszczowy oraz połączenie obejmujące: (I) co najmniej jeden alkohol tłuszczowy oksyalkilenowany lub glicerolowany i (II) co najmniej jeden rozpuszczalnik hydroksylowy o ciężarze cząsteczkowym mniejszym od 250°, w takiej ilości, że stosunek wagowy (I)/(II) jest wyższy od 1.

Wynalazek dotyczy też sposobu i urządzenia do farbowania z użyciem wymienionej kompozycji.

(47 zastrzeżeń)

A1 (2 1) 3 4 6 7 1 4 (22)19990910 7(51) A61K9/16 A61K 9/48

(31)98 9811611 (32)1998 09 17 (33) FR

(86) 1999 09 10 PCT/FR99/02155

(87) 2000 03 30 WO00/1 6749 PCT Gazette nr 13/00

(71) CLL PHARMA, Nice, FR

(72) Laruelle Claude, Gimet Rene, Toselli Dominique

(54) **Sposób wytwarzania nowych fenofibranowych preparatów galenowych, otrzymane preparaty galenowe i ich zastosowanie**

(57) Wynalazek dotyczy sposobu wytwarzania nowych preparatów galenowych, dostarczających fenofibran o zwiększonej dostępności biologicznej, polegającego na: (a) mikronizacji fenofibranu, (b) granulowaniu fenofibranu w obecności ciekłego medium, zawierającego środek powierzchniowo czynny, wodę i mieszający się z wodą alkohol i (c) suszeniu powstałego materiału granulowanego. Wynalazek dotyczy też preparatów galenowych otrzymanych tym sposobem. Wspomniane preparaty stosuje się do wytwarzania środków leczniczych do doustnego podawania, zawierających fenofibran jako aktywny składnik do leczenia hipercholesterolemii i hipertriglicerydemii.

(17 zastrzeżeń)

A1 (21) 346618 (22) 19990913 7(51) A61K 9/20
A61K 9/12
A61K 9/16

(31) 98 152263 (32) 1998 09 14 (33) US

(86) 1999 09 13 PCT/FI99/00740

(87) 2000 03 23 WO00/151 96 PCT Gazette nr 12/00

(71) ORION CORPORATION, Espoo, FI

(72) Vahervuo Kari

(54) **Kompozycja farmaceutyczna zawierająca entakapon lub nitekapon oraz usieciowaną pochodną celulozy**

(57) Wynalazek dotyczy brykietowanej kompozycji do podawania doustnego, zawierającej entakapon, nitekapon lub ich farmaceutycznie dopuszczalną sól oraz usieciowaną pochodną celulozy. Wynalazek opiera się na stwierdzeniu, że usieciowana pochodna celulozy zwiększa szybkość uwalniania entakaponu lub nitekaponu ze skompaktowanej kompozycji doustnej. Korzystnie ilość usieciowanej pochodnej celulozy w kompozycji wynosi co najmniej 6% wagowych, korzystnie od około 8% do około 16% wagowych, a zwłaszcza od około 10% do około 14% wagowych.

(17 zastrzeżeń)

A1 A1 (21) 346764 (22) 1999 08 19 7(51) A61K 9/20
A61P 1/04

(31) 98 9818340 (32) 1998 08 21 (33) GB
98 9823477 1998 10 27 GB
99 9910320 1999 05 05 GB
99 9911059 1999 05 12 GB

(86) 1999 08 19 PCT/EP99/06083

(87) 2000 03 02 WO00/10526 PCT Gazette nr 09/00

(71) NOVARTIS AG, Bazylea, CH

(72) De Bruijn Karel, FR; Engel Günter, DE; Pfannkuche Hans-Jürgen, DE; Thewissen Michael, DE; Vitzling Christian, FR; Züger Othmar, CH

(54) Nowy **preparat doustny**

(57) Wynalazek dotyczy kompozycji farmaceutycznej, zwłaszcza kompozycji do podawania środków aktywnych, które są źle rozpuszczalne w środowiskach wodnych i/lub są wrażliwe na kwasy. Kompozycja zawiera skuteczną ilość środka aktywnego wrażliwego na kwasy oraz środek dezintegrujący, który jest obecny w ilości co najmniej 15% wagowych względem całkowitego ciężaru kompozycji.

Może być stosowana do podawania środków aktywnych działających na układ żołądkowo-jelitowych, takich jak związki serotonergiczne.

(26 zastrzeżeń)

A1 (21) 346798 (22) 19990119 7(51) A61K9/22

(31) 98 152932 (32) 1998 09 14 (33) US

(86) 199901 19 PCT/IB99/00078

(87) 2000 03 23 WO00/15198 PCT Gazette nr 12/00

(71) RANBAXY LABORATORIES LIMITED, New Delhi, IN

(72) Talwar Naresh, IN; Sen Himadri, IN; Staniforth John H., GB

(54) **Układ kontrolowanego uwalniania leku do podawania doustnie zapewniający kontrolę czasu i miejsca uwalniania**

(57) Ujawniono kompozycję farmaceutyczną w postaci tabletek lub kapsułek, zapewniającą połączoną kontrolę czasu i miejsca uwalniania leku u pacjenta w celu uzyskania skutecznej terapii. Kompozycja zawiera lek, składnik gazotwórczy, środek spęczniający, środek zapewniający lepkość i ewentualnie żelotwórczy polimer. Środek spęczniający należy do klasy związków znanych jako substancje superdezintegrujące (np. usieciowany poliwinylopirolidon lub sól sodowa karboksymetylocelulozy). Środek zapewniający lepkość początkowo i następnie żelotwórczy polimer tworzą hydratowaną, żelową substancję podstawową, która wiąże gaz, powodując spęcznienie tabletki lub kapsułki tak, że pozostaje ona w żołądku lub górnej części jelita cienkiego (kontrola miejsca uwalniania). W tym samym czasie hydratowana, żelowa substancja podstawowa uruchamia zawiły szlak dyfuzji leku, co prowadzi w efekcie do przedłużonego uwalniania leku (kontrola czasu uwalniania). Korzystny preparat cyprofloksacyny do podawania raz dziennie zawiera 69,9% zasadowej cyprofloksacyny, 0,34% alginianu sodu, 1,03% gumy ksantanowej, 13,7% wodorowęglanu sodu, 12,1% usieciowanego poliwynylopirolidonu i ewentualnie inne farmaceutyczne rozczynniki, preparat występuje w postaci pokrytej lub niepokrytej tabletki lub kapsułki.

(50 zastrzeżeń)

A1 (21) 346768 (22) 1999 09 13 7(51) A61K 9/72
A61K 9/12
A61K 47/36

(31) 98 60100163 (32) 1998 09 14 (33) US

(86) 19990913 PCT/US99/21109

(87) 2000 03 23 WO00/15262 PCT Gazette nr 12/00

(71) INHALE THERAPEUTIC SYSTEMS, INC., San Carlos, US

(72) Clark Andrew, Kuo Mei-Chang, Lalor Cecily, Aldous Barry John

(54) **Dopłucne podawanie substancji czynnej w postaci suchego proszku**

(57) Wynalazek dotyczy kompozycji cząstek i sposobów dostarczania substancji czynnej do płuc pacjenta, człowieka. Preparat substancji czynnej ma postać suchego proszku i wykazuje (i) niską sorpcję wilgoci i (ii) odporność na wzrost higroskopowy, co powoduje że większa ilość wdychanych cząstek może dotrzeć w głąb płuc.

(23 zastrzeżenia)

A1 (21) 346843 (22) 1999 08 23 7(51) A61K 31/13
A61P 25/00

(31) 98 60097665 (32) 1998 08 24 (33) US
98 60099306 1998 09 02 US
99 372158 1999 08 11 US

(86) 199908 23 PCT/US99/19167

(87) 2000 03 02 WO00/10551 PCT Gazette nr 09/00

(71) SEPRACOR INC., Marlborough, US

(72) Jerussi Thomas P., Senanayake Chrisantha H., Fang Qun K.

(54) Sposoby stosowania **i kompozycje zawierające inhibitory ponownego wychwytu dopaminy**

(57) Ujawniono sposoby leczenia i zapobiegania zaburzeniom i stanom obejmującym między innymi zaburzenia wzwodu, psychozy maniakalno-depresyjne, zwiększanie masy, zburzenia funkcji mózgu, ból, zaburzenie natręctw, nadużywanie substancji, określone przewlekłe zaburzenia, lęk, zaburzenia odżywiania, migreny i nietrzymanie. Sposoby obejmują podawanie inhibitora wychwytu dopaminy i ewentualnie dodatkowego farmakologicznie czynnego związku. Ujawniono także kompozycje farmaceutyczne i postaci dawek obejmujące inhibitor wychwytu dopaminy i ewentualnie dodatkowy farmakologicznie czynny związek. Korzystnymi inhibitorami wychwytu dopaminy są racemiczne lub optycznie czyste metabolity sibutraminy i ich farmaceutycznie dopuszczalne sole, solwaty lub klatraty. Korzystnie dodatkowe farmakologicznie czynne związki obejmują leki, które wpływają na centralny układ nerwowy, takie jak antagoniści $5\text{-}HT_3$.

(77 zastrzeżeń)

A1 (21) 346769 (22) 19990913 7(51) A61K 31/35 A61P 25/00

(31) 98 9803157 (32) 1998 09 16 (33) SE

(86) 1999 09 13 PCT/SE99/01598

(87) 2000 03 23 WO00/15219 PCT Gazette nr 12/00

(71) ASTRAZENECA AB, Södertälje, SE

(72) Evenden John, US; Thorberg Seth-Olov, SE

(54) **Nowa kompozycja**

(57) Przedmiotem wynalazku jest kompozycja zawierająca pierwszy składnik (a), którym jest monohydrat wodoro-(2R, 3R)-winianu (R)-3-N,N-dicyklobutyloamino-8-fluoro-3,4-dihydro-2H-1-benzopirano-5-karboksyamidu i drugi składnik (b), którym jest 1-[3-(dimetyloamino)propylo]-1-(p-fluorofenylo) -5-ftalanokarbonitryl, jako racemat lub enancjomer, w postaci wolnej zasady lub jej farmaceutycznie dopuszczalnej soli i/lub solwatu, sposób jej wytwarzania, preparaty farmaceutyczne zawierające tę kompozycję, zastosowanie kompozycji i sposób leczenia tą kompozycją zaburzeń pośredniczonych przez 5-HT, np. afektywnych, takich jak zaburzenia nastroju i stany lękowe, a także zestaw zawierający tę kompozycję.

(21 zastrzeżeń)

A1 (21) 346660 (22) 19990913 7(51) A61K 31/50 A61K 31/505 A61P 9/10

(31) 98 60100677 (32) 1998 09 17 (33) US

(86) 1999 09 13 PCT/US99/21069

(87) 2000 03 23 WO00/15230 PCT Gazette nr 12/00

(71) BRISTOL-MYERS SQUIBB COMPANY, Princeton, US

(72) Robl Jeffrey A., US; Parker Rex A., US; Biller Scott A., US; Jamil Haris, CA; Jacobson Bruce L., US; Kodukula Krishna, IN

(54) **Sposób leczenia miażdżycy tętnic z wykorzytaniem inhibitora aP2 i kompozycja**

(57) Sposób zapewnia leczenie miażdżycy tętnic i chorób pokrewnych z wykorzystaniem inhibitora aP2 albo kompozycji inhibitora aP2 i drugiego środka przeciwmiażdżycowego, na przykład inhibitora reduktazy HMG-CoA, takiego jak prawastatyna.

(20 zastrzeżeń)

A1 (21) 346643 (22) 19990825 7(51) A61K 31/282 A61P 35/00

(31) 98 19838547 (32) 1998 08 25 (33) DE

(86) 199908 25 PCT/DE99/02656

(87) 2000 03 02 WO00/10543 PCT Gazette nr 09/00

(71) DEUTSCHES KREBSFORSCHUNGSZENTRUM STIFTUNG DES ÖFFENTLICHEN RECHTS, Heidelberg, DE; RUPRECHT-KARLS-UNIVERSITÄT HEIDELBERG, Heidelberg, DE

(72) Amtmann Eberhard, Schilling Gerhard

(54) **Środek leczniczy zawierający platynowe związki kompleksowe oraz ich stosowanie**

(57) Wynalazek dotyczy środka leczniczego, znamiennego zawartością co najmniej jednego związku o ogólnym wzorze (I), w którym każdy z symboli R i R_2 niezależnie od siebie oznacza prosty lub rozgałęziony rodnik alkilowy o 1 - 30 atomach węgla, prosty lub rozgałęziony rodnik alkenylowy o 2 - 30 atomach węgla, mono- lub policykliczny rodnik alkilowy o 3 - 30 atomach węgla, mono- lub policykliczny rodnik alkenylowy o 4 - 30 atomach węgla, mono- lub policykliczny rodnik aromatyczny o 6 - 30 atomach węgla, przy czym rodniki te mogą być ewentualnie podstawione jednym lub wieloma podstawnikami.

Dalej wynalazek dotyczy sposobu wytwarzania i stosowania tego środka leczniczego do terapii immunosupresyjnej i do nie inwazyjnej terapii nowotworów.

(11 zastrzeżeń)

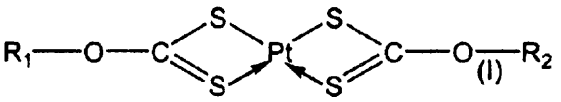

A1 (21) 346763 (22) 1999 0913 7(51) A61K 31/351 A61P 25/24

(31) 98 9803156 (32) 1998 09 16 (33) SE

(86) 19990913 PCT/SE99/01597

(87) 2000 03 23 WO00/15218 PCT Gazette nr 12/00

(71) ASTRAZENECA AB, Södertälje, SE

(72) Evenden John, US; Thorberg Seth-Olov, SE

(54) **Nowa kompozycja**

(57) Przedmiotem wynalazku jest kompozycja zawierająca pierwszy składnik (a), którym jest monohydrat wodoro-(2R,3R)-winianu (R)-3-N,N-dicyklobutyloamino-8-fluoro-3,4-dihydro-2H -1-benzopirano-5-karboksyamidu i drugi składnik (b), którym jest paroksetyna w postaci wolnej zasady lub jej farmaceutycznie dopuszczalnej soli i/lub solwatu, sposób jej wytwarzania, preparaty farmaceutyczne zawierające tę kompozycję, zastosowanie kompozycji i sposób leczenia tą kompozycją zaburzeń pośredniczonych przez 5-HT, np. zaburzeń afektywnych, takich jak zaburzenia nastroju i stany lękowe, a także zestaw zawierający tę kompozycję.

(19 zastrzeżeń)

A1 (21) 346842 (22) 19990805 7(51) A61K 31/495

(31) 98 60096152 (32) 1998 08 11 (33) US

(86) 1999 08 05 PCT/IB99/01389

(87) 2000 02 24 WO00/09130 PCT Gazette nr 08/00

(71) PFIZER PRODUCTS INC., Groton, US

(72) Lowe John Adams III, Nowakowski Jolanta, Volkmann Robert Alfred

(54) **Nowe zastosowania farmaceutyczne inhibitorów NOS**

(57) Wynalazek dotyczy nowych zastosowań farmaceutycznych związków wykazujących działanie jako inhibitory syntazy tlenku azotu (NOS). W szczególności dotyczy on zastosowania

inhibitorów NOS, zwłaszcza selektywnych neuronalnych inhibitorów NOS (N-NOS): (a) samych lub w połączeniu z inną substancją czynną do leczenia łuszczycy; (b) w połączeniu ze środkiem przeciwzapalnym do leczenia chorób zapalnych; (c) w połączeniu z narkotycznym związkiem przeciwbólowym (np. opiatem, takim jak morfina lub demerol) do leczenia bólu; (d) w połączeniu z agonistą serotoniny-1 D (5-HT_{1D}) do leczenia migreny, klastrowego lub innego naczyniowego bólu głowy; (e) samych lub w połączeniu z inną substancją czynną do wzmożenia funkcji poznawczych oraz (f) samych lub w połączeniu z innymi substancjami czynnymi do leczenia zaburzeń snu, takich jak bezdech, napadowy sen i bezsenność.

(10 zastrzeżeń)

A1 (21) 346661 (22) 19990913 7(51) A61K 31/505
A61K 31/50
A61P 3/10

(31) 98 60100677 (32) 1998 09 17 (33) US

(86) 199909 13 PCT/US99/20946

(87) 2000 03 23 WO00/15229 PCT Gazette nr 12/00

(71) BRISTOL-MYERS SQUIBB COMPANY, Princeton, US

(72) Robl Jeffrey A., US; Parker Rex A., US; Biller Scott A., US; Jamil Haris, CA; Jacobson Bruce L., US; Kodukula Krishna, IN

(54) **Sposób leczenia cukrzycy z wykorzystaniem inhibitora aP2 i kompozycja**

(57) Przedmiotem wynalazku jest sposób leczenia cukrzycy i chorób pokrewnych, zwłaszcza cukrzycy typu II, z wykorzystaniem inhibitora aP2 albo kompozycji inhibitora aP2 i drugiego środka przeciwcukrzycowego, takiego jak metformin, glyburide, troglitazone i/lub insulina.

(20 zastrzeżeń)

A1 (21) 346759 (22) 199908 24 7(51) A61K 31/4439
A61P 25/00

(31) 98 139672 (32) 1998 08 25 (33) US

(86) 199908 24 PCT/US99/19261

(87) 2000 03 02 WO00/10553 PCT Gazette nr 09/00

(71) GPI NIL HOLDINGS, INC., Wilmington, US

(72) Li Jia-He, US; Steiner Joseph P., US; Hamilton Gregory S.

(54) **Kompozycje karbaminiowe i mocznikowe oraz zastosowania neurotropowe**

(57) Wynalazek dotyczy kompozycji farmaceutycznych i sposobów wywołania aktywności neuronowej przez zastosowanie małych cząsteczek karbaminianów i mocznikow, o niskim ciężarze cząsteczkowym, wykazujących powinowactwo do immunofilin typu FKBP. Ujawniono zastosowanie związków o ogólnych wzorach I, II, II', III.

(44 zastrzeżenia)

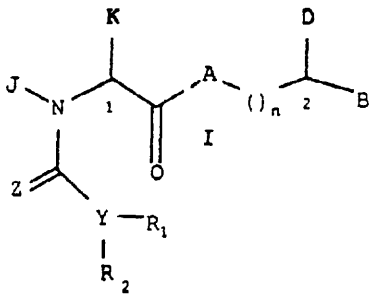

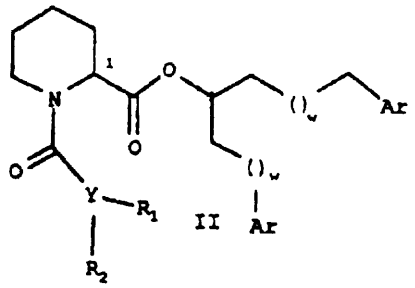

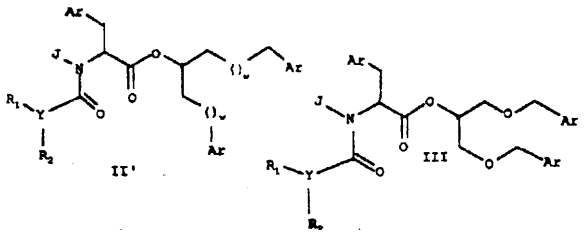

Data wprowadzenia zmiany zastrzeżeń: 2001 10 15

A1 (21) 346774 (22) 19990922 7(51) A61K 38/12
A61P 31/04

(31) 98 9820746 (32) 1998 09 23 (33) GB

(86) 19990922 PCT/GB99/03172

(87) 2000 03 30 WO00/16745 PCT Gazette nr 13/00

(71) PHARMAX LIMITED, Bexley, GB

(72) Flynn Richard Anthony, Goldman Martin Harris, Lovely James Richard

(54) **Mikronizowane kompozycje farmaceutyczne**

(57) Wynalazek dotyczy kompozycji farmaceutycznych zawierających mikronizowany metanosulfonian sodowy kolistyny.

Kompozycję farmaceutyczną mikronizowaną można stosować razem z nośnikiem, takim jak laktoza.

Kompozycje farmaceutyczne mogą być pakowane do pojemników, takich jak kapsułki żelatynowe oraz podawane drogą proszku.

(25 zastrzeżeń)

Data wprowadzenia zmiany zastrzeżeń: 2001 02 23

A1 (21) 346796 (22) 19990921 7(51) A61K 38/37
A61K 38/48
A61K 39/395
A61P 7/04

(31) 98 158178 (32) 1998 09 21 (33) US

(86) 199909 21 PCT/US99/21991

(87) 2000 03 30 WO00/16801 PCT Gazette nr 13/00

(71) GENETICS INSTITUTE, INC., Cambridge, US; AMERICAN RED CROSS, Falls Church, US

(72) Qian Jiahua, Hoyer Leon W., Collins Mary, Gray Gary S.

(54) **Sposoby obniżania odpowiedzi immunologicznej na białka terapeutyczne**

(57) Przedstawiono kompozycje i sposoby do leczenia zaburzeń hemostazy przy użyciu czynników, które ułatwiają hemostazę i czynników, które hamują kostymulujący sygnał w komórkach T. Kompozycje i sposoby umożliwiają leczenie zaburzeń hemostazy przy użyciu obcych białek terapeutycznych, hamując reakcję odpornościową na białka terapeutyczne.

(36 zastrzeżeń)

A1 A1 (21) 346645 (22)19990818 7(51) A61K 39/00

(31) 98 60097120 (32) 1998 08 19 (33) US

(86) 1999 08 18 PCT/US99/18982

(87) 2000 03 02 WO00/10599 PCT Gazette nr 09/00

(71) NORTH AMERICAN VACCINE, INC., Columbia, US

(72) Michon Francis, Huang Chun-Hsien, Uitz Catherine

(54) **Immunogenny koniugat polisacharydowo-białkowy z łącznikiem β-propionamidowym, użyteczny jako szczepionka, wytwarzany z użyciem N-akryloilowanego polisacharydu**

(57) Dostarczono nowe immunogenne koniugaty polisacharydowo-białkowe z łącznikiem β-propionamidowym i koniugaty oligosacharydowo-białkowe z łącznikiem β-propionamidowym oraz sposób wytwarzania tych koniugatów. Procedura sprzęgania jest prosta, szybka, odtwarzalna i odpowiednia w przypadku wielu różnych polisacharydów i oligosacharydów pochodzących z bakterii, drożdży lub komórek rakowych albo zsyntetyzowanych chemicznie. Ujawniono także szczepionki i sposoby uodporniania przeciw infekcjom lub rakowi z użyciem tych immunogennych koniugatów polisacharydowo-białkowych z łącznikiem β-propionamidowym i koniugatów oligosacharydowo-białkowych z łącznikiem β-propionamidowym.

(58 zastrzeżeń)

A1 (21) 346651 (22)19990908 7(51) A61K 39/02
A61K 39/245
A61K 9/12

(31) 98 9819898 (32) 1998 09 11 (33) GB

(86) 1999 09 08 PCT/EP99/06623

(87) 2000 03 23 WO00/15255 PCT Gazette nr 12/00

(71) SMITHKLINE BEECH AM BIOLOGIC ALS S.A., Rixensart, BE

(72) Slaoui Moncef Mohamed, Vandepapeliere Pierre

(54) **Szczepionka przeciw chorobom przenoszonym drogą płciową**

(57) Opisano sposób podawania szczepionki kobietom dla zapobiegania lub leczenia zakażeń związanych z patogenami wywołującymi choroby przenoszone drogą płciową. Szczepionka zawiera jeden lub więcej niż jeden antygen dla zapobiegania lub leczenia chorób przenoszonych drogą płciową, na przykład glikoproteinę D HSV lub jej immunologiczny fragment i adjuwant, zwłaszcza adjuwant indukujący TH-1. Opisano też stosowanie składników szczepionki do formułowania kompozycji szczepionki dla zapobiegania lub leczenia chorób przenoszonych drogą płciową u kobiet.

(20 zastrzeżeń)

A1 (21) 346758 (22)19990810 7(51) A61K 47/48

(31) 98 131472 (32) 1998 08 10 (33) US
98 60095875 1998 08 10 US

(86) 1999 08 10 PCT/US99/18146

(87) 2000 02 24 WO00/09166 PCT Gazette nr 08/00

(71) POLY-MED, INC., Anderson, US

(72) Shaiaby Shalaby Wahba, Corbett Joel Thomas

(54) **Fosforylowane polimery i układy sprzężone fosforylowanych polimerów**

(57) Wynalazek obejmuje m.in. poliestry wchłanialne, zawierające jedną lub więcej monofosforanowych grup funkcyjnych, układ sprzężony zawierający wspomniany poliester i peptyd i/lub czynnik biologicznie czynny, mikrocząsteczki zawierające wchłanialny poliester, układ sprzężony zawierający w/w mikrocząsteczkę i peptyd i/lub środek biologicznie czynny, acylowane lub alkilowane wchłanialne wielocukry mające jedną lub więcej monofosforanową grupę funkcyjną na cząsteczkę, układ sprzężony zawierający w/w acylowany lub alkilowany wielocukier i peptyd i/lub środek biologicznie czynny, a także ich kompozycje farmaceutyczne.

(28 zastrzeżeń)

A1 (21) 346709 (22)19990916 7(51) A61K 49/00

(31) 98 283301 (32) 1998 09 18 (33) JP

(86) 1999 09 16 PCT/EP99/07088

(87) 2000 03 30 WO00/16810 PCT Gazette nr 13/00

(71) SCHERING AKTIENGESELLSCHAFT, Berlin, DE; FUJI PHOTO FILM CO., LTD., Kanagawa, JP

(72) Miwa Naoto, Inagaki Michihito, Eguchi Hiroaki, Okumura Masafumi, Inagaki Yoshio, Harada Toru

(54) **Fluorescencyjny środek cieniujący w bliskiej podczerwieni i obrazowanie fluorescencyjne**

(57) Ujawniono fluorescencyjny środek cieniujący w bliskiej podczerwieni, obejmujący związek zawierający trzy lub więcej grup kwasu sulfonowego w cząsteczce i sposób obrazowania fluorescencyjnego obejmujący wprowadzenie fluorescencyjnego środka cieniującego w bliskiej podczerwieni do żywego organizmu, wystawienie organizmu na działanie światła wzbudzającego i wykrywanie fluorescence w bliskiej podczerwieni środka cieniującego. Fluorescencyjny środek cieniujący w bliskiej podczerwieni jest wzbudzany światłem wzbudzającym i emituje fluorescence w bliskiej podczerwieni. Ta fluorescencja w podczerwieni lepiej penetruje biologiczne tkanki, zatem umożliwia wykrywanie uszkodzeń w głębszych warstwach żywego organizmu. Ponadto środek cieniujący według wynalazku ma lepszą rozpuszczalność w wodzie i niską toksyczność, a zatem można go bezpiecznie stosować.

(28 zastrzeżeń)

A1 (21) 346773 (22)19990820 7(51) A61L 2/18
B65B 55/10
B05C 1/08

(31) 98 60097462 (32) 1998 08 21 (33) US

(86) 1999 08 20 PCT/US99/19000

(87) 2000 03 02 WO00/10616 PCT Gazette nr 09/00

(71) INTERNATIONAL PAPER CO., Purchase, US

(72) Brollier Brian, Showler Michael F.

(54) **Sposób i urządzenie do sterylizacji aseptycznej wstęgi**

(57) Wynalazek przedstawia sposób i urządzenie dla udoskonalonej sterylizacji materiału kartonowej taśmy w typowych maszynach formujących, napełniających i zamykających, obecnie stosowanych w aseptycznych opakowaniach napojów.

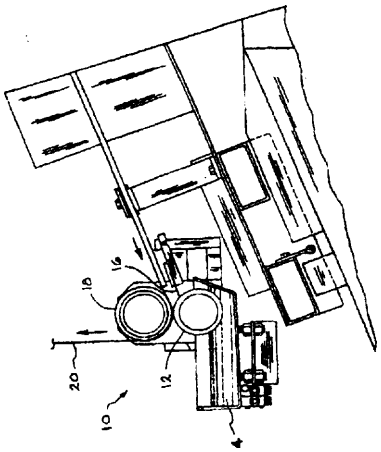

Zgodnie z wynalazkiem aniloksowy wałek (12) zawiera środek sterylizujący, na przykład nadtlenek wodoru wypełniający mikropory utworzone na cylindrycznej powierzchni wałka, po czym następuje zetknięcie z kartonem (20) i jednorodne przeniesienie środka sterylizującego na powierzchnię kartonu.

(13 zastrzeżeń)

A1 (21) 342122 (22) 20000821 7(51) A61L 15/60

(75) Kik Mirosław, Ujazd

(54) **Opatrunkowy żel bakteriobójczy**

(57) W jednym z rozwiązań opatrunkowy żel bakteriobójczy zawiera 1 - 4% wagowych poliwinylopirolidonu, 0,25 - 0,75% wagowych poliglikoluetylenowego, 0,1 • 1% substancji bakteriobójczej, korzystnie jodu, chloroheksydyny lub aseptyny i jako resztę wodę.

(2 zastrzeżenia)

A1 (21) 346653 (22) 19990816 7(51) A61L 31/04 A61L 27/38

(31) 98 60096597 (32) 1998 08 14 (33) US
99 60146683 1999 08 02 US

(86) 1999 08 16 PCT/EP99/05993

(87) 2000 02 24 WO00/09179 PCT Gazette nr 08/00

(71) VERIGEN TRANSPLANTATION SERVICE INTERNATIONA1 AL (VTSI)AG, Leverkusen, DE

(72) Gianetti Bruno, DE; Behrens Peter, DE; Asculai Samuel, CA

(54) **Sposoby, narzędzia i materiały do transplantacji komórek chrzęstnych**

(57) Wynalazek dotyczy sposobu skutecznego leczenia chrząstki powierzchni stawowych u zwierząt poprzez transplantację segmentu do implantacji, zawierającego komórki chondrocytyczne utrzymywane na wchłanialnej macierzy podtrzymującej. Przedmiotem wynalazku jest także narzędzie do umieszczania i manipulowania segmentem do implantacji w miejscu implantacji oraz urządzenie utrzymujące do zamocowania segmentu do implantacji w miejscu implantacji, a także segment do implantacji do regeneracji chrząstki u zwierząt, sposób jego wytwarzania oraz produkt zawierający wchłanialną elastyczną macierz podtrzymującą do wzrastania żywych komórek i zapewniającą ich przyleganie do niej.

(49 zastrzeżeń)

A1 (21) 346690 (22) 19990901 7(51) A6 1M 5/30

(31) 98 9819962 (32) 1998 09 15 (33) GB

(86) 1999 09 01 PCT/GB99/02881

(87) 2000 03 23 WO00/1 5281 PCT Gazette nr 12/00

(71) WESTON MEDICAL LIMITED, Stradbroke, GB

(72) Weston Terence Edward

(54) **Nabój do bezigłowych strzykawek**

(57) Nabój do bezigłowych strzykawek, jest utworzony z części zastrzykowej (1) o określonej wewnątrz przestrzeni próżniowej (17) na otrzymywane lekarstwo, posiadającej także otwór wylotowy zastrzyku połączony z wspomnianą przestrzenią próżniową (17). Nabój dalej składa się z urządzenia przenoszącego (2), które składa się z zawierającego płyn zbiornika (4) i środków przenoszących powodujących przepływ cieczy (5) ze zbiornika (4), poprzez otwór wylotowy zbiornika, dc omawianej przestrzeni próżniowej (17).

(17 zastrzeżeń)

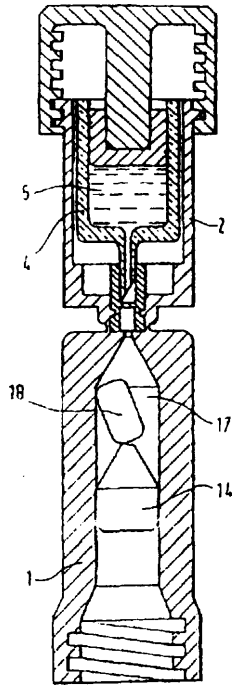

A1 (21) 346831 (22) 19990923 7(51) A61M 25/01

(31) 98 199801196 (32) 1998 09 23 (33) DK

(86) 1999 09 23 PCT/DK99/00501

(87) 2000 03 30 WO00/16843 PCT Gazette nr 13/00

(71) COLOPLAST A/S, Humlebaek, DK

(72) Hansen Henrik Christian, Tanghoej Allan, Horsboel Niels

(54) **Zestaw cewnikowy**

(57) Przedmiotem zgłoszenia jest zestaw cewnikowy zawierający cewnik i opakowanie (2) do przechowywania cewnika przed użyciem oraz do gromadzenia albo wydalania moczu, w którym wydłużona część opakowania (2) tworzy rurę oraz w którym cewnik posiada część (1) bliższą, wkładaną do cewki moczowej, część (4) dalszą w postaci odcinka rurowego posiadającego

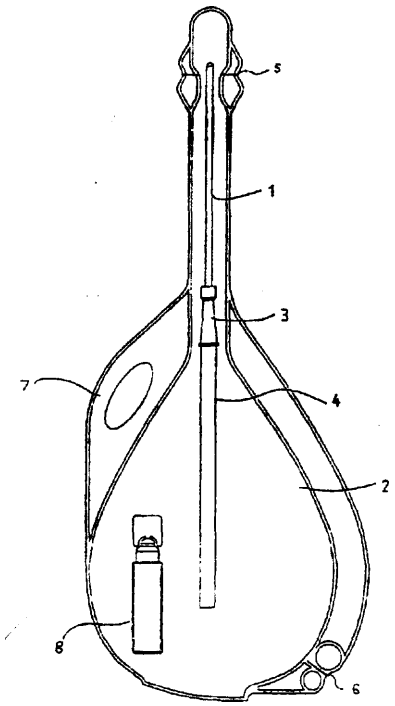

średnicę wewnętrzną przynajmniej tak dużą jak średnica wewnętrzna fragmentu bliższej części (1) cewnika oraz część (3) uszczelniającą oddzielającą bliższą część (1) cewnika i rurową część (4) dalszą. Kształt cewnika połączony z kształtem opakowania zapobiega zablokowaniu swobodnego przepływu moczu z cewki moczowej do opakowania.

(9 zastrzeżeń)

A1 A1 (21) 341992(22)200008 11 7(51) A62C 39/00

(75) Madaliński Wiesław, Koło

(54) **Błoto jako środek gaśniczy**

(57) W nowej metodzie do gaszenia pożarów proponuje się użycie wszelkich odpadów poprodukcyjnych pylistych (czystych ekologicznie), takich jak: popioły z elektrowni, gips, wapno itp. substancje pyliste lub alternatywnie glina oraz wszelkiego rodzaju iły tworzące maż, które wymieszane do odpowiedniej konsystencji z wodą w agregacie, np. tynkarskim można podawać wężem ciśnieniowym poprzez regulowaną dyszę (od pełnego strumienia do drobnych kropli) w miejsce pożaru. Zaletą tej metody jest tworzenie warstwy i izolacji ogniochronnej oraz niedopuszczenie tlenu do źródła ognia, co znacznie skróci akcję gaśniczą, a tym samym zmniejszy koszty.

(1 zastrzeżenie)

DZIAŁ B

RÓŻNE PROCESY PRZEMYSŁOWE; TRANSPORT

A1 (21) 346832 (22) 1998 09 18 7(51) B03C 3/68

(86) 1998 09 18 PCT/DK98/00405

(87) 2000 03 30 WO00/16906 PCT Gazette nr 13/00

(71) FLS MILJO A/S, Valby, DK

(72) Reyes Victor

(54) **Sposób sterowania filtrem elektrostatycznym**

(57) Sposób zasilania filtra elektrostatycznego (7), obejmuje zasilanie filtra elektrostatycznego energią elektryczną generowaną przez zasilacz (10) zgodnie z trybem pracy mającym za zadanie podawanie pomiędzy elektrody filtra elektrostatycznego napięcia ze składową stałoprądową i składową zmiennoprądową. Układ sterowania (8) dokonuje pomiaru napięcia elektrody, ustala napięcie szczytowe i napięcie średnie oraz wylicza iloczyn z wartości szczytowej i wartości średniej w celu utworzenia wskaźnika oczekiwanej wydajności (IEP). Parametry pracy dostraja się w taki sposób, aby ten wskaźnik oczekiwanej wydajności osiągnął maksymalną wartość.

(10 zastrzeżeń)

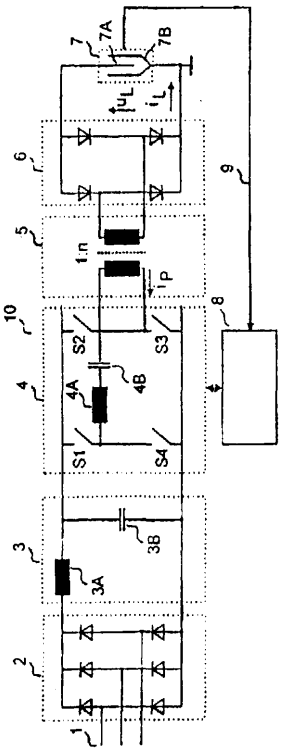

A1 (21) 342047 (22) 2000 08 17 7(51) B05B 1 /00

(71) Leśniewski Artur, Warszawa

(72) Leśniewski Artur, Małek Irena

(54) **Rozpylacz do dezodorantów osobistych, rozpylacz pionowy**

(57) Rozpylacz do dezodorantów osobistych, rozpylacz pionowy, przedstawiany na rysunku, charakteryzuje się tym, że zmienia sposób rozpylania z bocznego na pionowy, jak również sposób uruchamiania dezodorantu z naciskania na rozpylacz osadzony na dezodorancie, na naciskanie pojemnikiem dezodorantu na rozpylacz, oparty w miejscu dezodorantowania.

(1 zastrzeżenie)

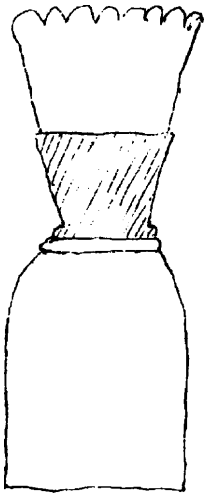

A1 A1 (21) 349251 (22)20010821 7(51) B05B 3/00

(31)00 10041119 (32)2000 08 22 (33) DE

(71) Lechler GmbH + Co.KG, Metzingen, DE

(72) Bendig Lothar, Lipthal Michael, Vater Lars

(54) **Dysza rozpylająca do wytwarzania strumienia wachlarzowego i sposób rozpylania**

(57) Dysza rozpylająca (1) wyposażona jest w otwór (4) wylotowy służący do tworzenia strumienia cieczy i w powierzchnię (7) uderzeniową, która umieszczona jest, patrząc w kierunku przepływu, za otworem (4) wylotowym, do tworzenia strumienia

wachlarzowego. Powierzchnia (7) uderzeniowa została skonstruowana w formie zakrzywionej wypukłe powierzchni występu (8) wystającego z otworu (4) wylotowego strumienia cieczy. Omawiana powierzchnia (7) uderzeniowa została także ustawiona pod kątem w odniesieniu do osi strumienia cieczy, wyłaniającego się z otworu (4) wylotowego.

(10 zastrzeżeń)

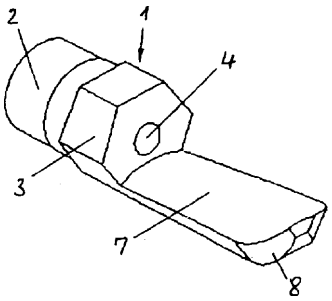

A1 (21) 349252 (22) 2001 08 21 7(51) B05B 3/00

(31)00 10041120 (32)2000 08 22 (33) DE

(71) Lechler GmbH + Co.KG, Metzingen, DE

(72) Bendig Lothar, Lange Hermann

(54) **Dysza rozpylająca do wytwarzania strumienia wachlarzowego i sposób rozpylania**

(57) Rozpylacz (1) do spryskiwania powierzchni jest wyposażony w trzon (16) tłokowy centralnie umieszczony w kanale (14) zasilającym. Trzon (16) tłokowy ma płytę (6) uderzeniową, która przytrzymywana jest przez sprężynę na pozycji, w jednej linii z powierzchnią przeznaczoną do spryskania. W skutek działania ciśnienia cieczy, płyta (6) uderzeniowa osiąga drugą skrajną pozycję w pewnej odległości od powierzchni, która ma zostać spryskana. W skutek umieszczenia pierścieniowej szczeliny (8) po stronie wejściowej, wokoło trzonu (16) tłokowego, płyta (6) uderzeniowa staje się częścią rozpraszającą dla rozpylanej cieczy wydobywającej się w kształcie pierścienia, która w postaci okrągłego stożka rozpylanego pod kątem do spryskiwanej powierzchni jest ostatecznie wydzielana na powierzchnię przeznaczoną do spryskania.

(21 zastrzeżeń)

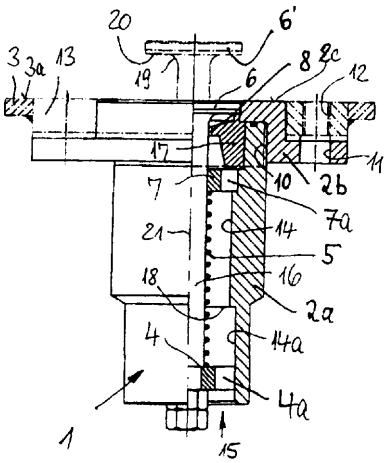

A1 (21) 346829 (22) 1998 08 26 7(51) B05C 17/005 H05B 3/42

(86) 199808 26 PCT/FR98/01857

(87) 2000 03 09 WO00/12223 PCT Gazette nr 10/00

(71) ROCAFIX, Saint Arne, FR

(72) Richardot Francis

(54) **Aplikator kleju topliwego oraz pałeczka kleju do zasilania tego aplikatora**

(57) Aplikator zawiera a) podłużną komorę (3) posiadającą pierwszy koniec (4) ukształtowany jako wejście dla pałeczki (5) kleju termotopliwego i drugi koniec (6) zaopatrzony w dyszę (7) do nakładania stopionego kleju, b) środki do stopniowego popychania tej pałeczki kleju do wymienionej komory oraz c) środki do elektrycznego ogrzewania części pałeczki kleju, znajdującej się w komorze. Środki do ogrzewania zawierają co najmniej jeden element grzejny utworzony przez ścieżkę z materiału elektrycznie opornego zaopatrzoną w środki do połączenia jej z zewnętrznym źródłem energii elektrycznej, przy czym ścieżka ta ukształtowana jest na izolującej elektrycznie powierzchni podłoża ułożonego w taki sposób, że ma bezpośredni kontakt termiczny z masą kleju zawartą w tej komorze (3).

(17 zastrzeżeń)

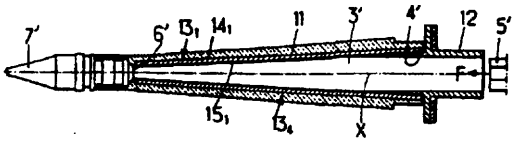

A1 (21) 346771 (22) 19990920 7(51) B21D 26/02

(31)98 158744 (32)1998 09 22 (33) US

(86) 1999 09 20 PCT/US99/21890

(87) 2000 03 30 WO00/16926 PCT Gazette nr 13/00

(71) BALL CORPORATION, Broomfield, US

(72) Robinson Greg, Willoughby Otis, Chasteen Howard Curtis

(54) **Sposób i urządzenie do przekształcania bryły pojemnika**

(57) Przedmiotem wynalazku jest sposób i urządzenie (600) do przekształcania bryły pojemnika (np. metalowej, ciągniętej i wyciąganej bryły pojemnika) z wykorzystaniem pływającego mechanizmu do wywierania osiowego obciążenia. W jednym przykładowym rozwiazaniu pojemnik może mieć zasadniczo cylindryczną ściankę (692) boczną z powierzchnią wewnętrzną i powierzchnią zewnętrzną, a element określając kształt ma konturowaną powierzchnię (616) ustawianą względem bocznej ścianki (692) pojemnika. Kiedy pływający mechanizm wywiera obciążenie osiowe, utrzymywane jest uszczelnienie płynowe, pozwalające na odkształcanie ścianki (692) bocznej za pomocą skierowanego sprężonego płynu.

(25 zastrzeżeń)

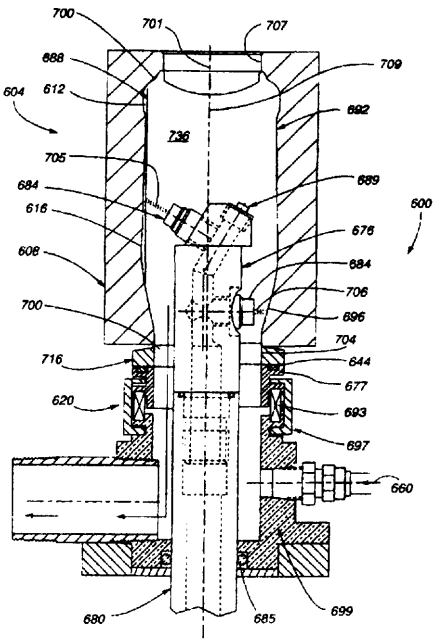

A1 (2 1) 346833 (22)1998 11 25 7(51) B22D 11/045
B22D 21/00

(31)98 19845837 (32)1998 09 23 (33) DE

(86) 1998 11 25 PCT/DE98/03511

(87) 2000 03 30 WO00/16933 PCT Gazette nr 13/00

(71) SMS DEMAG AG, Düsseldorf, DE; WALCOWNIE METALI DZIEDZICE, Czechowice-Dziedzice

(72) Fischer Eberhard, DE; Hytroś Andrzej

(54) **Sposób produkcji odlewanej taśmy metalowej zdatnej do walcowania na zimno, zwłaszcza jako materiału wstępnego do produkcji monet**

(57) Wynalazek dotyczy sposobu produkcji odlewanej taśmy metalowej zdatnej do walcowania na zimno, zwłaszcza jako materiału wstępnego do produkcji monet, w poziomym urządzeniu do ciągłego odlewania umieszczonym za piecem do wytapiania, przy czym odlewana taśma metalowa po jej zastygnięciu w sposób ciągły jest zwijana w krąg z prędkością około 145 mm/min. Ponadto wytop składający się ze stopu miedzi o zawartości 4,5 do 5,5% aluminium, 4,25 do 5,75% cynku i 0,6 do 1.4% cyny rozlewa się odtleniając go w temperaturze 1150°C do 1155°C do kokili grafitowej, w której gęstość grafitu wynosi 1,5 do 2, korzystnie 1,83 kg/dm^3, ciągnienie taśmy metalowej następuje ze skokiem ciągnienia od 24 mm do 28 mm, korzystnie 26 mm i następujący bezpośrednio po nim odrzut w kierunku kokili wynosi od 0,6 mm do 1 mm, korzystnie 0,8 mm, po odrzucie następuje czas zatrzymania taśmy metalowej wynoszący 7 s do 7,5 s, korzystnie 7,2 s, bezpośrednio przed następnym skokiem ciągnienia następuje drugi dłuższy i działający w kierunku kokili odrzut wynoszący od 1 mm do 2,5 mm, korzystnie 1,9 mm.

(I zastrzeżenie)

A1 A1 (21) 346612 (22)19990917 7(51) B22F 1/00

(31) 98 9803171 (32) 1998 09 18 (33) SE

(86) 1999 09 17 PCT/SE99/01636

(87) 2000 03 30 WO00/16934 PCT Gazette nr 13/00

(71) HÖGANÄS AB, Höganäs, SE

(72) Bergkvist Anders

(54) **Prasowanie na gorąco proszku stalowego**

(57) Wynalazek dotyczy sposobu wytwarzania sprasowanych na gorąco części z proszku ze stali nierdzewnej, obejmującego etapy: wytwarzania mieszaniny proszku stali nierdzewnej o niskiej zawartości tlenu, krzemu i węgla, zawierającego 10-30% wagowych Cr, opcjonalnie pierwiastki stopowe, grafit i przypadkowe zanieczyszczenia, mieszania proszku z wysokotemperaturowym środkiem poślizgowym i prasowania mieszaniny w podwyższonej temperaturze. Wynalazek dotyczy także kompozycji proszku stali nierdzewnej, do prasowania na gorąco.

(19 zastrzeżeń)

A1 (21) 346663 (22) 1999 08 04 7(51) B27N 3/06
B30B 15/06

(31)98 154234 (32)1998 09 16 (33) US

(86) 199908 04 PCT/US99/17682

(87) 2000 03 23 WO00/15401 PCT Gazette nr 12/00

(71) MASONITE CORPORATION, Chicago, US

(72) Dodd William R.

(54) **Sposób i urządzenie do wtryskiwania pary wodnej , stosowane przy wzmacnianiu wyrobów z tworzywa celulozowego**

(57) Ujawniony jest wyrób złożony z tworzywa celulozowego oraz sposoby wykonywania wyrobu z zastosowaniem wtryskiwania pary wodnej, obejmujące łączenie żywicznego spoiwa z materiałem celulozowym dla uformowania mieszaniny i następnie, formowanie maty z mieszaniny materiału celulozowego połączonego z żywicznym spoiwem oraz zestalanie maty w urządzeniu prasującym pod działaniem ciepła, przy doprowadzaniu pary i pod ciśnieniem, dla uformowania umocnionego wyrobu z tworzywa celulozowego. Płyta dociskowa (24) z wtryskiem pary wodnej zawiera wydłużone otwory służące do wtryskiwania pary wodnej do maty poprzez przylegającą do niej płytę rozdzielania pary wodnej. Płyta rozdzielania pary wodnej zawiera szczeliny (44) będące w połączeniu komunikacyjnym z otworami znajdującymi się w płycie dociskowej (24) z wtryskiem pary wodnej, oraz jest rozmieszczona nad otworami w płycie dociskowej z wtryskiem pary wodnej, po to by uzyskiwać równomierne i całkowite rozdzielanie pary wodnej w całej macie na wskroś, podczas jej zestalania. Para wodna jest wtryskiwana i usuwana przez tę samą płytę dociskową z wtryskiem pary wodnej, tak żeby przeciwległa płyta dociskowa mogła być fakturowana lub mieć głębokie wycięcia, dla uzyskiwania rozmaitych wzorów deseniowych, wyciskanych w powierzchni głównej umocnionego wyrobu wykonanego z tworzywa celulozowego.

(13 zastrzeżeń)

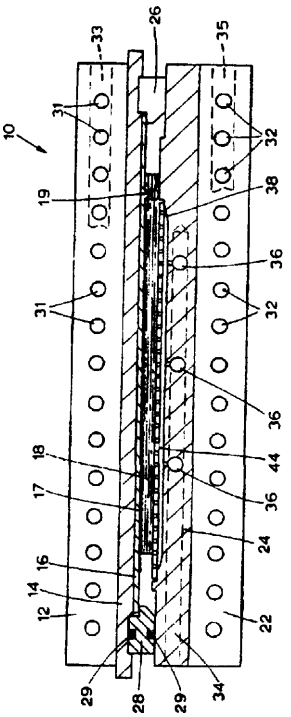

A1 (21) 349250 (22) 2001 08 21 7(51) B28D 1 /1 8

(31)00 10041247 (32) 2000 08 22 (33) DE

(75) Stehr Jürgen, Schwalmtal-Storndorf, DE

(54) **Sposób i urządzenie do usuwania pokrywy wpustu ulicznego i/albo podpory pokrywy za pomocą sfrezowania nawierzchni**

(57) Przedmiotem wynalazku jest sposób usuwania pokrywy wypustu ulicznego albo podpory pokrywy wpustu za pomocą sfrezowania nawierzchni okrągłą głowicą frezową (2), która wykonuje zagłębienie ze skośnymi obrzeżami dookoła pokrywy albo podpory pokrywy. Przedmiotem wynalazku jest również urządzenie (1) do realizacji sposobu, w którym głowica frezowa (2) posiada kształt stożka, zwężającego się ku dołowi, z nożami frezującymi. (4) umieszczonymi na bocznej powierzchni (3). Ponadto przedmiotem wynalazku jest podpora pokrywy wpustu ulicznego, która posiada obrzeża, zwężające się stożkowo w kierunku do dołu.

(9 zastrzeżeń)

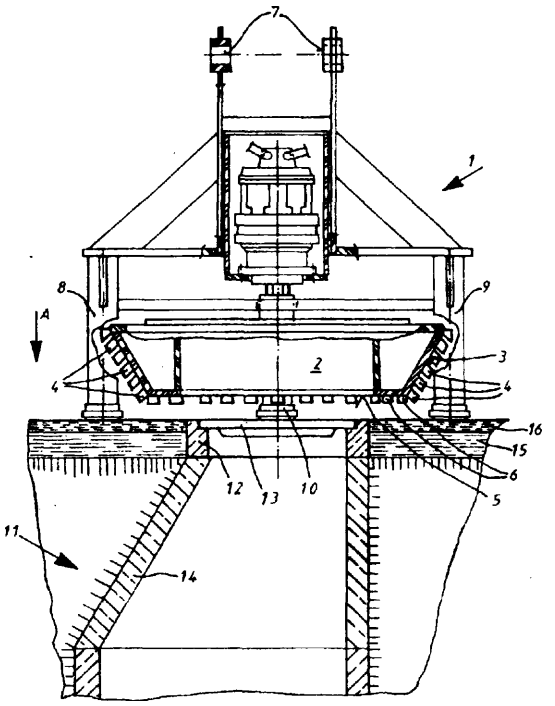

A1 (21) 346691 (22) 1999 03 23 7(51) B29C 45/20
B29C 45/16

(31) 98 1910 (32) 1998 09 18 (33) CH

(86) 1999 03 23 PCT/IB99/00484

(87) 2000 03 30 WO00/16956 PCT Gazette nr 13/00

(71) PLABBER HOLDING S.A., Luxembourg, LU

(72) Orru' Enrico Giovanni

(54) **Pomocnicze urządzenie wtryskowe do formy do formowania wyrobów z tworzyw sztucznych, zawierających co najmniej dwa składniki**

(57) Przedmiotem wynalazku jest pomocnicze urządzenie wtryskowe (1) do mocowania do formy do wtryskowego formowania pierwszego składnika wyrobów z materiału tworzyw sztucznych, która w jednym boku ma co najmniej jedno połączenie (3) do wtryskiwania drugiego składnika. Na jednym ze swoich końców urządzenie (1) ma płytę (6), którą można mocować ślizgowo do suwaka (11) prowadzonego przez połączenie znajdujące się na formie.

(5 zastrzeżeń)

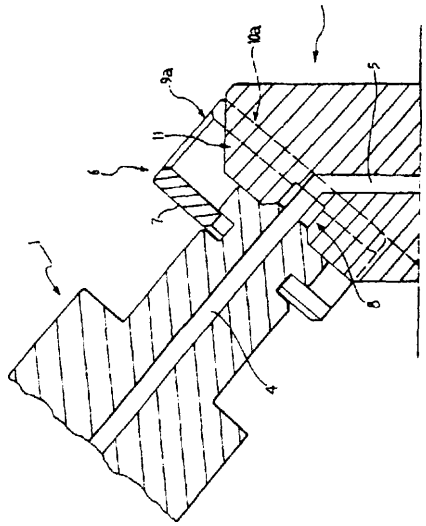

A1 (21) 346625 (22) 1999 09 15 7(51) B29C 45/27
B29C 45/38

(31) 98 19842899 (32) 1998 09 18 (33) DE
98 19854736 1998 11 27 DE

(86) 1999 09 15 PCT/EP99/06822

(87) 2000 03 30 WO00/1 6957 PCT Gazette nr 13/00

(71) RÖHM GMBH & CO. KG, Darmstadt, DE

(72) Zietek Michael, Schwarz Harry, Albrecht Klaus, Blass Rudolf, Höss Werner, Kress Hans-Jürgen, Wicker Michael

(54) **Forma na półwyroby płytowych nośników informacji**

(57) Forma do wtryskowego odlewania lub tłoczenia półwyrobów płytowych nośników informacji z polimetakrylanowego tworzywa sztucznego, stosowana jako część składowa maszyny do wtryskowego odlewania lub tłoczenia, przy czym forma złożona jest z dwóch części gdzie jedna część formy zawiera matrycę z danymi informacyjnymi i wraz z drugą częścią formy tworzy wnękę na półwyrób płytowego nośnika informacji, tulejkę wtryskową na nadlew z usytuowanym pośrodku nacięciem, ponadto cylinder dociskowy do odcinania nadlewu w formie i sworzeń wypychający, charakteryzuje się tym, że szczelina wtryskowa (SP) pomiędzy nacięciem nadlewu, a półwyrobem płytowego nośnika informacji jest mniejsza niż 0,3 mm, zaś szczelina cięcia (SN) pomiędzy krawędzią cylindra dociskowego (9), a półwyrobem płytowego nośnika informacji jest mniejsza niż 0,2 mm.

(15 zastrzeżeń)

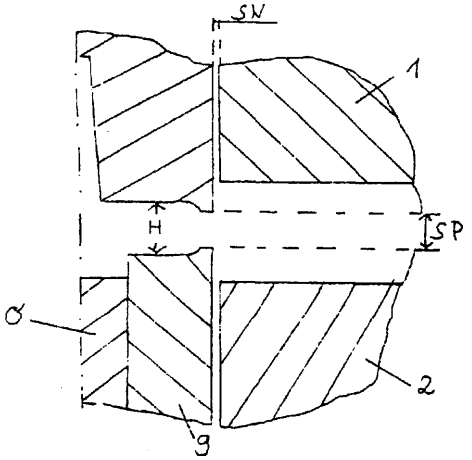

A1 (21) 346711 (22) 1999 09 27 7(51) B29C 70/32
A61F 13/02

(31) 98 199801222 (32) 1998 09 25 (33) DK

(86) 19990927 PCT/DK99/00505

(87) 2000 04 06 WO00/1 8554 PCT Gazette nr 14/00

(71) COLOPLAST A/S, Humlebaek, DE

(72) Oeelund Jakob, Petersen Jan, Marcussen Jan

(54) **Sposób wytwarzania wyrobów warstwowych**

(57) Sposób wytwarzania wyrobów warstwowych złożonych z co najmniej dwóch warstw, pierwszej warstwy głównej i drugiej warstwy nadającej się do formowania, w którym zapewniono ciągłe doprowadzanie materiału warstwy głównej i materiału nadającego się do formowania i w którym materiał warstwy głównej i materiał nadający się do formowania są ze sobą łączone w gniazdach formujących, charakteryzuje się tym, że gniazda formujące znajdują się na pętli bez końca oraz łączy się materiał nadający się do formowania z warstwą główną poprzez umieszczanie materiału nadającego się do formowania na warstwie głównej nad i/lub w połączeniu z gniazdami formującymi.

(13 zastrzeżeń)

A1 (21) 346702 (22) 1999 09 20 7(51) B32B 5/02

(31) 98 156106 (32) 1998 09 18 (33) US

(86) 1999 09 20 PCT/US99/21972

(87) 2000 03 30 WO00/16973 PCT Gazette nr 13/00

(71) FINDLAY INDUSTRIES, INC., Findlay, US

(72) Fletemier Todd, Ette Robert, Long Richard

(54) **Laminowane struktury z poliestrowymi włóknami rdzenia o wielu denierach i z losowo zorientowanymi włóknami wzmacniającymi i sposoby ich wytwarzania**

(57) Struktura laminatowa (10) typu panela, nadająca się zwłaszcza do wykorzystania we wnętrzu pojazdu, takiego jak wyłożenia i panele drzwiowe, ma rdzeń (12) z włókien poliestrowych o wielu denierach oraz losowo zorientowane strukturalne włókna wzmacniające (14, 16) przyczepione i poprzerastane bliźniaczo z rdzeniem (12) po przeciwnych głównych stronach rdzenia. Rdzeń (12) z poprzerastanych bliźniaczo włókien poliestrowych o różnych denierach ma włókna o stosunkowo dużych denierach na zewnętrznych obszarach rdzenia oraz trochę włókien dwuskładnikowych. Struktura laminatowa ma także nieprzepuszczalną folię polimeryczną (18) z warstwą o niskiej temperaturze topnienia, która utrzymuje włókna wzmacniające względem jednej strony rdzenia oraz warstwę płótna tapicerskiego (20) przyczepioną do folii nieprzepuszczalnej (18). Obok warstwy włókien wzmacniających (16) znajduje się wstęga polimeryczna (19) i materiał pokryciowy (22). Wynalazek obejmuje ponadto sposób wytwarzania struktury laminatowej.

(26 zastrzeżeń)

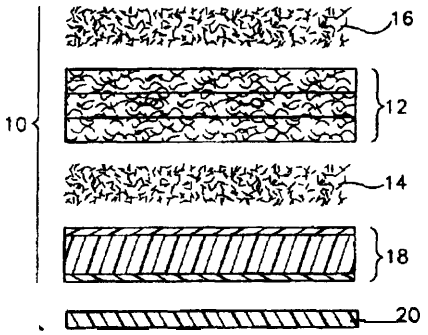

A1 (21) 342104 (22) 2000 08 22 7(51) B32B 5/08

(71) Centralny Instytut Ochrony Pracy, Warszawa; Instytut Celulozowo-Papierniczy, Łódź; Bielska Spółdzielnia Niewidomych BIELSIN, Bielsko-Biała; Gołdyn Piotr, Kolonia Zaradzyńska

(72) Gonera Henryk, Kubacki Zygmunt, Kornaś Stanisław, Marcinkowski Tomasz, Mik Tomasz, Pościk Adam, Owczarek Grzegorz, Gramatyka Tadeusz, Gołdyń Piotr

(54) **Sposob wytwarzania korpusów osłon ochronnych, zwłaszcza korpusów osłon spawalniczych**

(57) Przedmiotem wynalazku jest sposób wytwarzania korpusów osłon ochronnych, zwłaszcza korpusów osłon spawalniczych, będących podstawową częścią osłony spawalniczej chroniącej oczy, twarz, szyję i uszy spawacza przed szkodliwym promieniowaniem i odpryskami roztopionego metalu lub żużla.

Sposób polega na kształtowaniu w procesie suszenia korpusów z mokrej masy włóknistej z wykorzystaniem nadciśnienia lub/i podciśnienia, a następnie nadaniu im właściwości materiału kompozytowego w wyniku impregnacji dyspersją pigmentu nieorganicznego w roztworze kalafonii w pokoście i termicznego utwardzania.

(3 zastrzeżenia)

A1 (21) 341967 (22) 20000811 7(51) B41K 1/36

(75) Popławski Krzysztof, Warszawa

(54) **Oprawa do pieczęci**

(57) Oprawa do pieczęci z mechanicznym, wzajemnym przesuwem stempla i suwaka o ruchu postępowym, zwrotnym, prostoliniowym, składająca się z części górnej, uchwytowej ze sprężynami rozprężnymi oraz dolnej, suwakowej i pokrywki, charakteryzuje się tym, że część dolna, suwakowa ma korpus suwaka (2) wyposażony na bocznych ściankach w prowadnice, współdziałające z prowadnicami korpusu uchwytu (1), dwie pary zaczepów na bocznych ściankach, łączących się z zaczepami osłon bocznych, u góry parę tulejek, prowadzących sprężyny rozprężne, mieszczące się pomiędzy dnem korpusu uchwytu (1), a powierzchnią oporową korpusu suwaka (2), jak też parę bocznych szczelin, prowadzących suwaki zaczepowe ze ścięciami obejmy, łączące się z gniazdami korpusu uchwytu (1), mającymi przeciwne do ścięć ścięcia naprowadzające prowadnic, a nadto obejma ma boczne szczeliny, w których znajdują się zaczepy pojemnika ze ścięciami naprowadzającymi i u góry otwór przelotowy lejka, przechodzącego przez gniazdo lejka w korpusie uchwytu (1) pod osłonką, przy czym pojemnik pokryty jest od dołu podkładem ze sztyftami dystansowymi, a na bocznej ściance korpusu uchwytu (1) z bocznym wyjęciem jest co najmniej z jednej strony zaczep, odpowiadający zaczepowi kieszonki (27) ze ścięciem (29), znajdującej się na obejmie, pokrywki (25).

(2 zastrzeżenia)

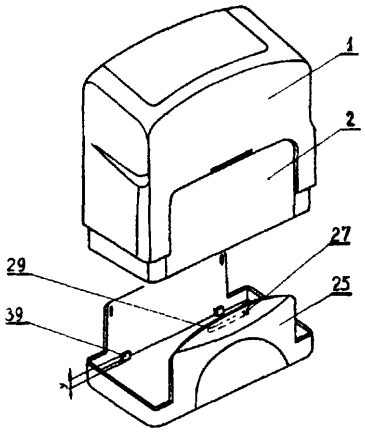

A1 (21) 342150 (22) 2000 08 22 7(51) B42C 7/00

(75) Skórka Andrzej, Łódź

(54) **Sposób otrzymania wkładki introligatorskiej**

(57) Sposób otrzymania wkładki introligatorskiej złożonej z trzech warstw materiału: sztywnej, miękkiej i cienkiej, podczas którego warstwy te są ze sobą łączone, charakteryzuje się tym, że na sztywną warstwę materiału nakłada się jednolicie środek klejący o temperaturze od 2 do 250°C w ilości od 0,7 do 985 g/m^2 sztywnej warstwy, korzystnie wałkiem pokrytym środkiem klejącym, pobranym ze współpracującego z nim drugiego wałka zanurzonego w tym środku klejącym, po czym na powierzchnię tego środka klejącego pokrywającego sztywną warstwę materiału nakłada się miękką warstwę materiału, która po związaniu przez środek klejący z warstwą sztywną tworzy jedną zespoloną warstwę, następnie na cienką warstwę materiału, korzystnie o wymiarach większych niż warstwa zespolona, nakłada się jednolicie środek klejący o temperaturze od 2 do 180°C w ilości od 0,7 do 500 g/m^2 cienkiej warstwy, po czym tę cienką warstwę materiału od strony powierzchni pokrytej środkiem klejącym nakłada się na powierzchnię miękkiej warstwy zespolonej z warstwą sztywną, przy czym korzystnie przy/lub po tym nakładaniu zawija się cienką warstwę materiału ze środkiem klejącym wokół co najmniej dwóch przeciwległych obrzeży warstwy zespolonej i potem

warstwę cienką ze środkiem klejącym poprzez prasowanie łączy się z warstwą zespoloną.

(1 zastrzeżenie)

A1 (21) 346613 (22) 20000706 7(51) B60C 11/13

(31) 99 353466 (32) 1999 07 15 (33) US

(86) 2000 07 06 PCT/US00/18457

(87) 2001 01 25 WO01/05608 PCT Gazette nr 04/01

(71) MICHELIN RECHERCHE ET TECHNIQUE S.A., Granges-Paccot, CH; SOCIETE DE TECHNOLOGIE MICHELIN, Clermont-Ferrand, FR

(72) Janajreh Ibrahim Mustafa

(54) **Bieżnik opony, posiadający ścianki rowków o złożonych konturach**

(57) Bieżnik opony zawiera obwodowo rozciągające się rowki (24), posiadające boczne ścianki z konturami w kształcie falistym, pierwszym (40) i drugim (42), które są względem siebie ustawione przemiennie lub przestawione w fazie. Boczne ścianki są wyposażone w ułożone na przemian występy i wgłębienia względem prostopadłej płaszczyzny odniesienia, przechodzącej przez górne brzegi rowka (24). Pod górnymi brzegami rowka (24) są przewidziane wnęki na całym obwodzie bieżnika, które przekazują elastyczność i pomagają unikać rozpoczęcia koleinowego zużywania się opony.

(25 zastrzeżeń)

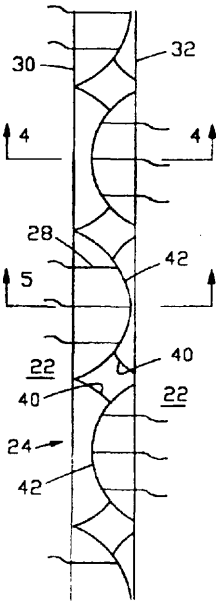

A1 (21) 342023 (22) 2000 08 16 7(51) B60K 1/02 B60K 1/00

(75) Tercjak Andrzej, Ostrołęka

(54) **Samochód z napędem elektrycznym na cztery koła - silniki elektryczne**

(57) Cechą znamienną rozwiązania jak na rysunku jest silnik elektryczny, którego część ruchoma - rotor jest kołem wewnątrz którego znajduje się część nieruchoma silnika - stojano. Rotor może być wyprofilowany do założenia opony lub poruszania się po szynach. Inną cechą rozwiązania jest sposób kierowania pojazdem polegający na skręcaniu zawieszenia składającego się z amortyzatora i podnośnika hydraulicznego wraz z kołem - silnikiem elektrycznym. Umożliwia to dowolne manewrowanie pojazdem i zmienne ustawienie nadwozia w stosunku do drogi, po której się porusza.

(3 zastrzeżenia)

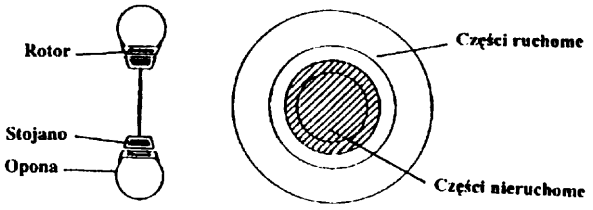

A1 (21) 346644 (22) 19990811 7(51) B60M 1/24 H02G 7/08

(31) 98 19837629 (32) 1998 08 19 (33) DE

(86) 1999 08 11 PCT/DE99/02515

(87) 2000 03 02 WO00/10832 PCT Gazette nr 09/00

(71) SIEMENS AKTIENGESELLSCHAFT, München, DE

(72) Ganshorn Rolf-Dieter, Leray Philippe

(54) **Zacisk linowy, zwłaszcza zacisk do lin odciągowych lub lin nośnych dla konstrukcji nośnych przewodów napowietrznych**

(57) Przedmiotem wynalazku jest zacisk linowy, zwłaszcza zacisk do lin odciągowych lub lin nośnych dla konstrukcji nośnych przewodów napowietrznych trakcji elektrycznych, który zawiera korpus zaciskowy (1) z ukształtowaną w postaci haka, obejmującą częściowo linę (3) panewką (2) oraz połączoną rozłącznie z korpusem zaciskowym (1) pokrywą (6), przy czym pokrywa (6) ma współpracujący z panewką (2) przeciwelement zaciskowy (8, 9). Korpus zaciskowy (1) ma co najmniej z jednej strony, korzystnie z obu stron, pałąkowate ramię (13, 14), zaopatrzone w prowadnicę (15, 16) dla zaciskanej liny (3).

(11 zastrzeżeń)

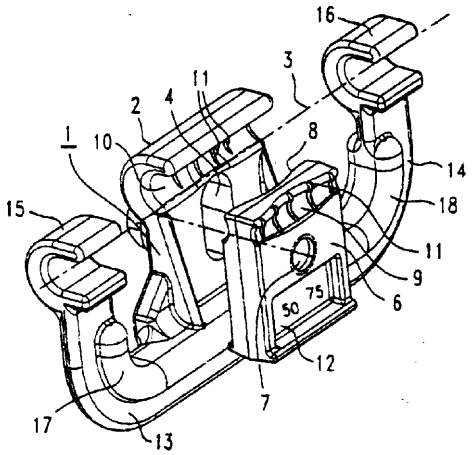

A1 (21) 346777 (22) 2000 07 11 7(51) B60N 2/28 B60N 2/26

(31) 99 9909612 (32) 1999 07 23 (33) FR

(86) 2000 07 11 PCT/FR00/02001

(87) 2001 02 01 WO01/07286 PCT Gazette nr 05/01

(71) AMPAFRANCE S.A., Cholet, FR

(72) Surot Patrick

(54) **Nachylany fotel z obrotowymi bocznymi ściankami dla dzieci**

(57) Wynalazek dotyczy fotela bezpieczeństwa dla dzieci, przeznaczonego do osadzania na siedzeniu pojazdu samochodowego i zawierającego skorupę (2) tworzącą zagłębienie fotela, mające boczne ścianki (23) oraz konstrukcję nośną (3) skorupy (2), dostosowaną do osadzania na siedzeniu pojazdu samocho-

dowego, przy czym skorupa jest ruchoma względem konstrukcji nośnej za pomocą urządzenia (9) do regulowania nachylenia, zawierającego obrotową śrubę (10) współpracującą z obracającą się nakrętką (11), a boczne ścianki (23) skorupy są osadzone obrotowo za pomocą urządzenia do regulowania szerokości (25). Urządzenie do regulowania szerokości zawiera obrotowy element (26) osadzony wokół obrotowej śruby urządzenia do regulowania nachylenia tak, aby można je było swobodnie obracać względem śruby. Urządzenie przenoszące ruch obrotowy jest osadzone między uruchamiającą rolką (31) i obrotowym elementem (26). Dwa pręty (27) o zasadniczo tej samej długości są połączone przegubowo, każdy odpowiednio jednym ze swoich końców z elementem obrotowym (26), a drugim ze swoich końców, z wałem (29a, 29b) nośnym i obracającym boczne ścianki skorupy.

(10 zastrzeżeń)

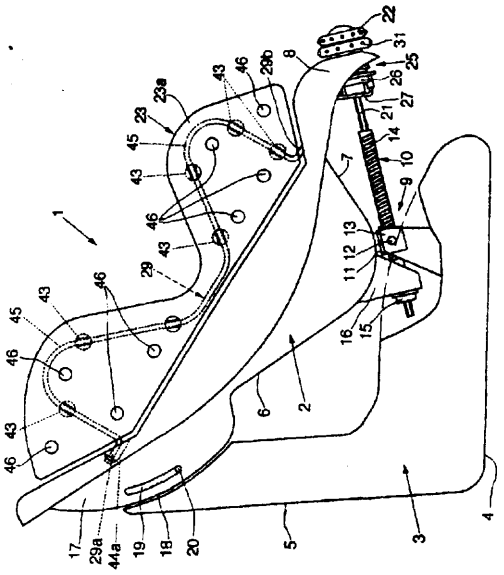

A1 (21) 349113 (22) 20010810 7(51) B60P 7/06

(31) 00 10040058 (32) 2000 08 11 (33) DE

(71) Greenbrier Germany GmbH, Hameln, DE; DB Cargo AG, Berlin, DE

(72) Zimmer Günter, Wagener Paul Werner

(54) **Urządzenie do zabezpieczania ładunków na pojeździe transportowym**

(57) Urządzenie do zabezpieczania ładunków na pojeździe transportowym wyposażone jest w co najmniej jedno urządzenie zabezpieczające, usytuowane na powierzchni ładunkowej pojazdu transportowego i w co najmniej jeden środek zabezpieczający, który za pomocą elementu mocującego jest zakotwiony w urządzeniu zabezpieczającym. Element mocujący (4) obejmuje co najmniej jeden nosek ryglujący (5) i co najmniej jeden nosek zabezpieczający (6).

(12 zastrzeżeń)

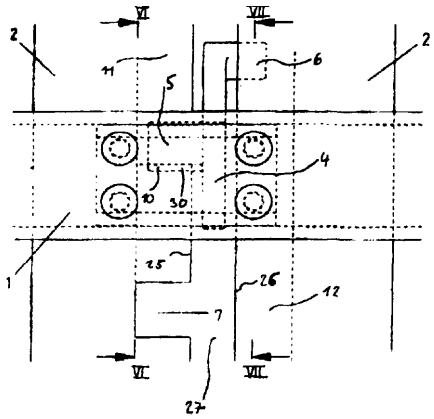

A1 (21) 342172 (22) 20000823 7(51) B60Q 1/52

(75) Madaliński Wiesław, Koło

(54) **Sygnalizator wypadków oraz awarii**

(57) Urządzenie służy do ostrzeżenia sygnałem radiowym nadjeżdżających kierowców, z odległości 500-1000 m, o zaistnieniu wypadku lub awarii pojazdu. Sygnalizator, montowany w pojeździe dopuszczonym do ruchu drogowego, podłączony do akumulatora i uruchamiany automatycznie wyłącznikiem wstrząsowym (sensorowym), w momencie zaistnienia wypadku nadaje się sygnał radiowy (przerywany), który odbierany jest przez wszystkich kierowców znajdujących się w zasięgu nadajnika (500-1000m) w postaci sygnału akustycznego oraz migającej czerwonej diody. Ponadto z sygnalizatora jest podany sygnał do urządzenia nagłaśniającego znajdującego się w pojeździe w celu wzmocnienia i nałożenia na audycję aktualnie odbieraną z radioodbiornika. Dla sytuacji awaryjnych przewidziany jest inny sygnał np. SOS, który jest uruchamiany wyłącznikiem ręcznym znajdującym się na sygnalizatorze.

(1 zastrzeżenie)

A1 (21) 348986 (22) 2001 08 01 7(51) B61D 1/00

(31) 00 10040286 (32) 2000 08 14 (33) DE

(71) DWA Deutsche Waggonbau GmbH, Berlin, DE

(72) Kasper Jens

(54) **Labiryntowy system uszczelniający**

(57) Przedmiotem wynalazku jest labiryntowy system uszczelniający, zwłaszcza do przesuwnych ścian wagonów towarowych, w których drzwi nie są połączone bezpośrednio z ościeżnicą, zawierający labirynty i krawędzie uszczelniające. Na zewnętrznych krawędziach przesuwnej ściany (1) znajdują się, złożone z profili labiryntowych (2, 2) i kątowników (7, 7) labirynty (3, 3), które w obszarze (X) są ustawione poziomym żebrem (11, 11) równolegle do kątownika (7, 7) w niewielkim odstępie względem niego, zaś w obszarze (Z) zawierają podwójny zaczep (12, 12), którego rynienkowy koniec jest skierowany w stronę kątownika (7, 7), który z kolei w zamkniętej pozycji przesuwnej ściany (1) przylega w obszarze (Y) do profilu labiryntowego (2, 2) swym pionowym żebrem (15, 15), przytwierdzonym do pionowego żebra (9, 9) słupka (6, 6) za pomocą nitu (10).

Zarys profilu labiryntowego pełni funkcję uszczelniania, podpierania kątownika (7, 7), wychwytywania i odprowadzania kropel wody, zaś dzięki szczególnemu kształtowi zabezpiecza przed odkształceniem w wyniku użycia siły od zewnątrz.

(5 zastrzeżeń)

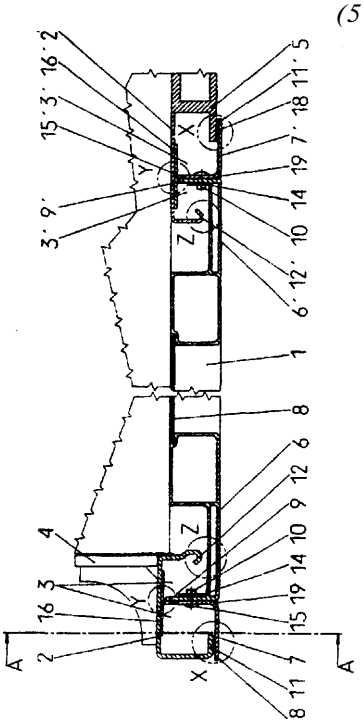

A1 (21) 349146 (22) 20010814 7(51) B61F 5/24

(31) 00 200002080 (32) 2000 08 14 (33) ES

(71) PATENTES TALGO SA, Madryt, ES

(72) Aldeanueva Luis Archilla, Aguado Julio Frutos

(54) **Układ jednoosiowy kół z zewnętrznymi podporami zawieszeniowymi dla pojazdów kolejowych typu wahadłowego**

(57) Układ jednoosiowy kół (10) z zewnętrznymi podporami zawieszeniowymi dla pojazdów kolejowych typu wahadłowego zawiera płaskie, poziome podwozie (B), na którym są osadzone niezależnie ruchome koła (R). Pionowe podpory zawieszeniowe są usytuowane na części zewnętrznej kół (R) i połączone ze sobą w ich górnej części za pomocą poprzeczki (22), tworząc portyk, w górnej części którego są osadzone amortyzatory wstrząsów.

(3 zastrzeżenia)

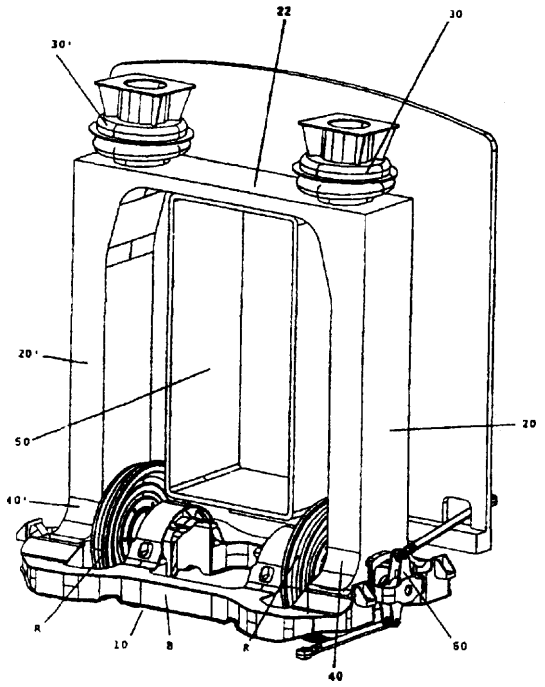

A1 (21) 346834 (22) 1999 09 09 7(51) B62D 33/04 B62D 65/00

(31) 98 19843969 (32) 1998 09 24 (33) DE

(86) 19990909 PCT/CH99/00423

(87) 2000 04 06 WO00/18637 PCT Gazette nr 14/00

(71) RONO SYSTEMTECHNIK AG, Baar, CH

(72) Nolte Robert

(54) **Sposób i urządzenie do wytwarzania nadwozia furgonowego oraz wytwarzane tym sposobem nadwozie furgonowe**

(57) W sposobie wytwarzania skrzyniowego nadwozia furgonowego (1) dla pojazdów transportowych wykonany, w zasadzie z tworzywa termoplastycznego, wielowarstwowy, zawierający rdzeń nośny i po obu stronach tego rdzenia warstwy wierzchnie, element powierzchniowy, którego powierzchnia odpowiada co najmniej dwóm, graniczącym ze sobą powierzchniom obwodowym nadwozia furgonowego (1), nagrzewa się w obszarach, mających w przybliżeniu liniowy kształt, odpowiednio do krawędzi graniczących ze sobą, obwodowych ścian bocznych (2, 3) nadwozia furgonowego (1) i zagina się go w tych miejscach. Element powierzchniowy składa się przy tym z kilku płyt typu "sandwich", które stykają się wąskimi bokami i są połączone termoplastycznie. Wytwarzane tym sposobem, skrzyniowe nadwozie furgonowe (1) dla pojazdów transportowych ma graniczące ze sobą co najmniej w kierunku obwodu nadwozia furgonowego (1), tworzące część nadwozia, co najmniej w kształcie kątowym lub kształcie litery U, ściany (2 do 5), które są wykonane jako całość z odkształconego termoplastycznie elementu powierzchniowego, przy czym graniczące ze sobą krawędzie tych i ewentulanie innych ścian są połączone ze sobą, zwłaszcza termoplastycznie.

(35 zastrzeżeń)

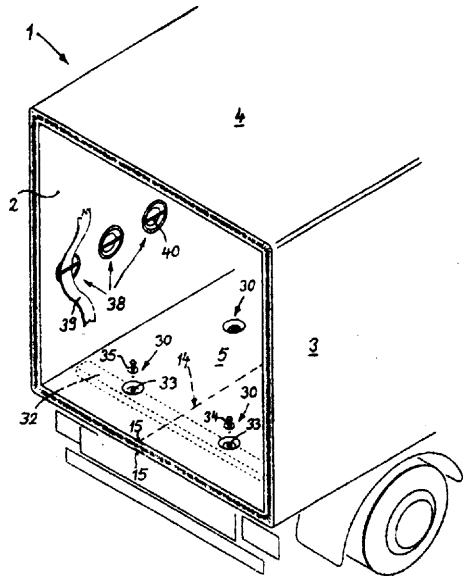

A1 (21) 341997 (22) 2000 08 11 7(51) B62D 53/06 B61G 5/00

(71) Instytut Pojazdów Szynowych TABOR, Poznań

(72) Medwid Marian, Stawecki Włodzimierz, Szerbart Ryszard, Sienicki Adam

(54) **Czop sprzęgowy siodłowej naczepy bimodalnej**

(57) Czop sprzęgowy siodłowej naczepy bimodalnej charakteryzuje się tym, że z jego kołnierza (1) wychodzi zasadniczo cylindryczna część środkowa (3), która z kolei przechodzi w część zaczepową (4), przy czym z jej cylindrycznej części wychodzi prostopadły do niej i zwężający się nos (5), korzystnie łukowo zakończony, który u góry ma powierzchnię ukośną (6), opadającą w kierunku jego końca, natomiast część środkowa (3), między kołnierzem (1), a nosem (5), ma wybranie (7), którego powierzchnia (8) jest prostopadła do nosa (5), przy czym nos (5) między powierzchnią ukośną (6), a wybraniem (7) ma powierzchnię płaską (9), prostopadłą do osi czopa.

(4 zastrzeżenia)

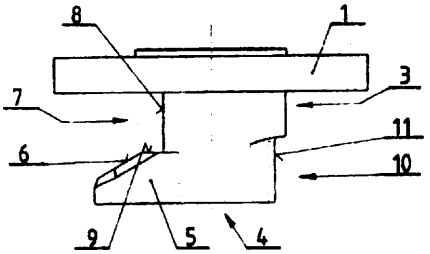

A1 (21) 346649 (22) 199909 13 7(51) B63H 5/125

(31) 98 981971 (32) 1998 09 14 (33) FI

(86) 1999 09 13 PCT/FI99/00739

(87) 2000 03 23 WO00/15495 PCT Gazette nr 12/00

(71) ABB AZIPOD OY, Helsinki, FI

(72) Aarnivuo Jussi

(54) Urządzenie i sposób służące do obracania jednostki napędowej

(57) Przedmiotem wynalazku jest układ napędowy śruby napędowej poruszający i sterujący statkiem. Układ zawiera azymutalną jednostkę napędową (6) oraz środki robocze służące do obracania azymutalnej jednostki napędowej (6) w celu sterowania statkiem. Środki robocze zawierają silnik elektryczny (20) służący do obracania azymutalną jednostką napędową (6) poprzez urządzenia przenoszące moc mechaniczną (40) połączone z silnikiem elektrycznym. Jednostka zasilająca (30) dostarcza energię elektryczną do silnika elektrycznego (20). Jednostka sterująca (34) steruje pracą silnika poprzez sterowanie jednostką zasilającą (30). Układ zawiera także czujniki (16) służące do określania kątowej pozycji azymutalnej jednostki napędowej (6). Jednostka sterująca (34) jest przystosowana do przetwarzania zarówno' informacji poleceń sterujących pochodzących z urządzenia sterującego (38) oraz informacji o kątowym położeniu pochodzących z czujnika (16) oraz do sterowania pracą silnika elektrycznego (20) na bazie wyniku wspomnianego przetwarzania informacji.

(11 zastrzeżeń)

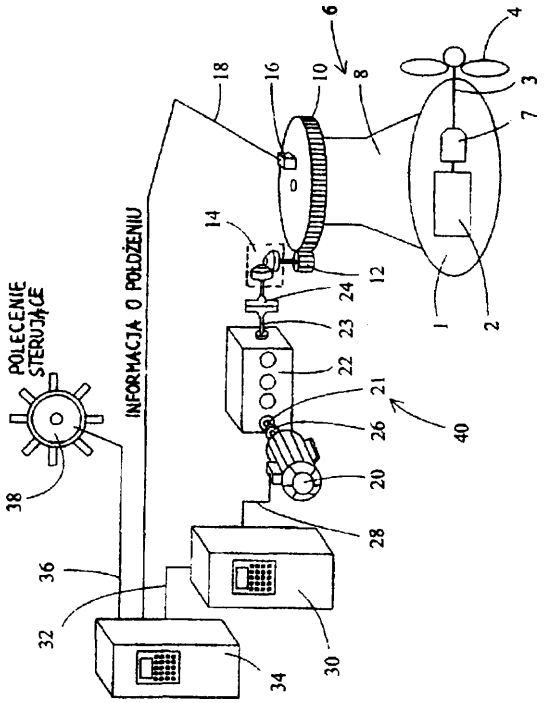

A1 (21) 349378 (22) 20010829 7(51) B64C 11/00

(71) Tomasiczek Ryszard, Wrocław; Tomasiczek Leszek, Wrocław

(72) Aftowicz Andrzej

(54) Skrzydło aerodynamiczne, zwłaszcza do sportów wodnych

(57) Przedmiotem wynalazku jest skrzydło aerodynamiczne, przeznaczone szczególnie do uprawiania sportów wodnych, takich jak narty wodne, przy czym skrzydło pełni rolę elementu napędowego.

Skrzydło aerodynamiczne utworzone z wycinka czaszy, usztywnionej poprzecznymi żebrami w postaci podłużnych worków, napełnionych gazem oraz podłużną rura o zmniejszającym się przekroju poprzecznym ku końcom, wygiętą równolegle do czaszy i napełnioną gazem, przy czym końce czaszy są zaopatrzone w uchwyty do lin, a czasza ma przy uchwytach wzmocnienia, charakteryzuje się tym, że czasza ma postać pojedynczego płata materiału (1), a przy uchwytach (4) do lin ma podłużne wzmocnienia (5), biegnące od uchwytów (4) do poprzecznych żeber (2), które to poprzeczne żebra (2) mają kształt podłużny o zmniejszającym się przekroju poprzecznym ku końcom, natomiast ich końce są zaopatrzone we wzdłużną naszywkę z rzepem na końcu, za przed końcem żebra (2) mają poprzeczną naszywkę, a przed nią rzep, ponadto żebra (2) są połączone z podłużną rurą (3) wzmacniającymi paskami i podłużna rura (3) oraz żebra (2) są wyposażone w zawory z zabezpieczeniem.

(3 zastrzeżenia)

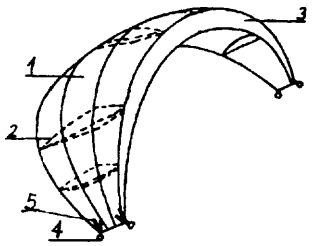

A1 (21) 342068 (22) 2000 08 16 7(51) B64D 25/08

(75) Wardyn Mirosław, Czarna Woda

(54) Sposób i urządzenie zwiększające bezpieczeństwo przymusowego lądowania samolotu

(57) Sposób zwiększający bezpieczeństwo przymusowego lądowania samolotu polega na tym, że w końcowej fazie lotu, przed lądowaniem, po otwarciu komory (6) usytuowanej w dolnej części kadłuba (1), usuwa się na zewnątrz pojemnik bagażowy (7) wraz z bagażem i/lub zbiornik paliwowy (8) wraz z paliwem za pomocą spadochronów (9, 10), po czym wypełnia się sprężonym powietrzem poduszkę (2) pneumatyczną.

Urządzenie zwiększające bezpieczeństwo przymusowego lądowania samolotu charakteryzuje się tym, że ma uchylną pokrywę (3) komory (6) do której od wewnątrz przytwierdzony jest rozłącznie zbiornik paliwowy (8) wyposażony w co najmniej jeden spadochron (10) i/lub pojemnik bagażowy (7) wyposażony co najmniej w jeden spadochron (9), przy czym do pokrywy (3) umocowane są końce ruchomych członów siłowników pneumatycznych (1b, 1c).

(4 zastrzeżenia)

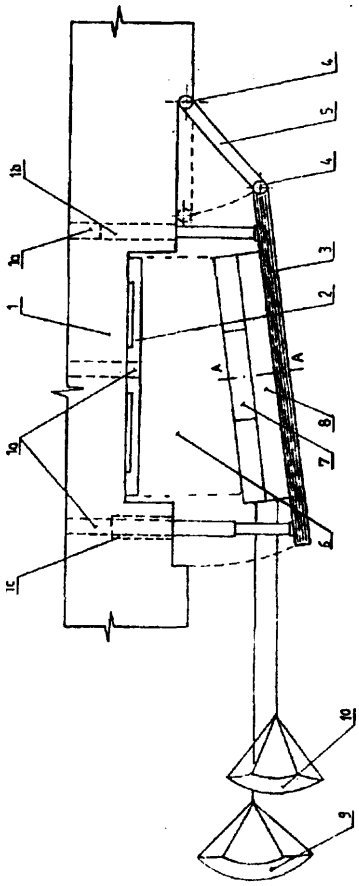

A1 (21) 342024 (22) 200008 16 7(51) B65D 1/38

(75) Piotrowski Zygmunt, Warszawa

(54) **Koszyk na butelki**

(57) Koszyk na butelki, wykonany z kartonu lub tektury, składający się z rękojeści (2) i łoża (3) jako elementów porządkujących ułożenie butelek w zestaw, jest opasany i spięty za pomocą taśmy (4), korzystnie polipropylenowej, usytuowanej odpowiednio w szczerbach (10) grzbietu (5) rękojeści (2) i szczerbach (18) dna łoża (3).

(21 zastrzeżeń)

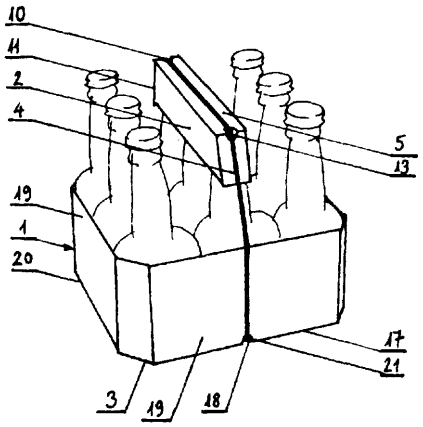

A1 (21) 346761 (22) 1999 06 25 7(51) B65D 19/00

(31) 98 108532 (32) 1998 07 01 (33) US
99 330150 1999 06 11 US

(86) 19990625 PCT/US99/14399

(87) 2000 01 13 WO00/01588 PCT Gazette nr 02/00

(71) REHRIG PACIFIC COMPANY, Los Angeles, US

(72) Apps William P.

(54) **Zespół paletowy**

(57) Zespół paletowy zawiera górną płytę (12), wykonaną z tworzywa sztucznego, która ma pierwszą, przeciwległą powierzchnię z wieloma pierwszymi, kołnierzowymi częściami, odchodzącymi od niej do dołu i zasadniczo płaską powierzchnię górną, na której może być wspartych wiele przedmiotów oraz zawiera dolną płytę (14), która jest również wykonana z tworzywa sztucznego i ma drugą, przeciwległą powierzchnię z wieloma drugimi, kołnierzowymi częściami, odchodzącymi od niej do góry. Wiele drugich, kołnierzowych części jest zgodne i pewnie spasowane z wieloma pierwszymi, kołnierzowymi częściami, aby utworzyć wiele słupków pomiędzy górną, a dolną płytą, przy czym słupki mają przekrój belki skrzynkowej w celu zapewnienia wytrzymałości zespołu paletowego. Górna płyta (12) zawiera górny człon (38) i środkowy, górny człon (40), a dolna płyta (14) zawiera dolny człon (42) i środkowy, dolny człon (44).

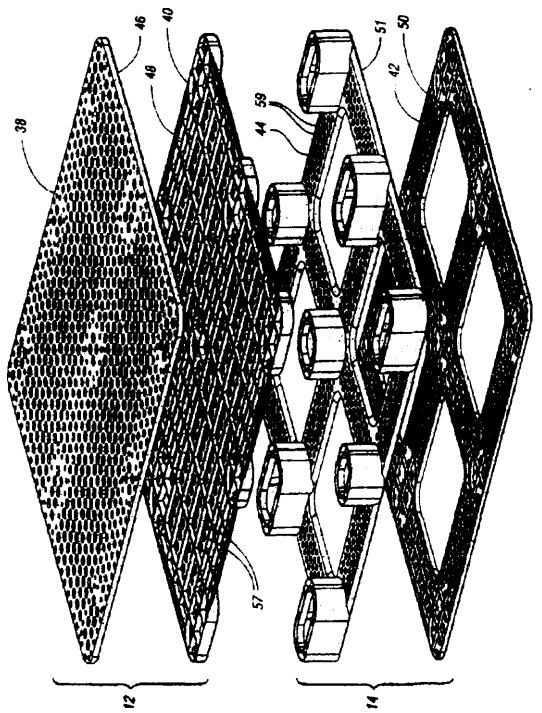

(45 zastrzeżeń)

A1 (21) 346766 (22) 1999 10 05 7(51) B65D 65/14

(31) 98 98203473 (32) 1998 10 15 (33) EP

(86) 1999 10 05 PCT/EP99/07795

(87) 2000 04 20 WO00/21852 PCT Gazette nr 16/00

(71) TRANSPAC N.V., Bruksela, BE; SIG PACK SAPAL S.A., Ecublens, CH

(72) Daelmans Eddy, BE; Cottenceau Remi, FR; Martinet Claude, CH

(54) **Opakowanie do owijania**

(57) Przedmiotem wynalazku jest opakowanie do owijania będące folią, którą można ciąć na oddzielne arkusze (20) służące do pakowania artykułów (34) i zawierające, po stronie wewnętrznej względem opakowanego artykułu, w szczególności artykułu spożywczego, specjalną powierzchnię, zaprojektowaną tak, aby po zagięciu folii, umożliwiała ona zamknięcie arkusza folii wokół owijanego artykułu (34). Aby ułatwić wybór materiału na folię poprzez usunięcie konieczności kierowania się zdolnością folii do zachowywania kształtu po zagięciu, folia będąca przedmiotem wynalazku posiada, na każdym arkuszu, przynajmniej jeden pasek kleju o kontrolowanej przyczepności, zapewniający, że zagięcia są trwałe i pakunek jest zwarty po zawinięciu opakowywanego artykułu.

(9 zastrzeżeń)

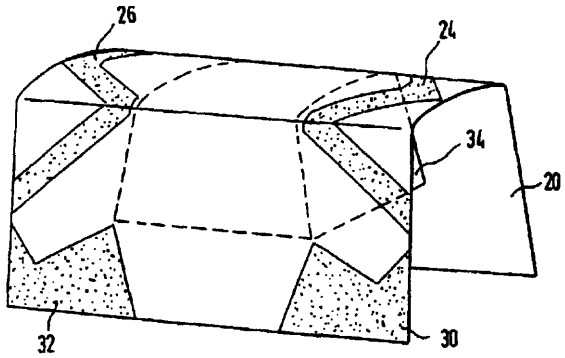

A1 A1 (21) 346638 (22) 1999 09 15 7(51) B65D 65/40

(31) 98 199801160 (32) 1998 09 15 (33) DK

(86) 1999 09 15 PCT/DK99/00488

(87) 2000 03 23 WO00/15431 PCT Gazette nr 12/00

(75) Pedersen Steen, Esbjerg, DK

(54) **Taca opakowaniowa i sposób jej wytwarzania oraz zastosowanie**

(57) Taca opakowaniowa (2) głównie z kartonu, papieru lub laminatu, na przykład wytłaczana, w szczególności przeznaczona na opakowanie do sprzedaży artykułów spożywczych, takich jak mięso, mięso lub warzywa w plasterkach, drób, ryby, owoce, warzywa, sałatki, makaron, dania obiadowe, pieczywo i produkty mleczarskie, ma korzystnie kształt prostokąta z zaokrąglonymi częściami narożnymi (8), głównie płaskie dno (14) i nachylone ścianki boczne (16), które u góry przechodzą w pierścieniowe obrzeże (12), w przybliżeniu przebiegające równolegle do dna (14) i

składa się z jednego uformowanego elementu, którego górna strona składa się z gazoszczelnej i/lub odpornej na dyfuzję powłoki, mającej takie własności barierowe, że folia przykrywająca lub mająca kształt daszka, na przykład przezroczysta pokrywa (18), mogą być gazoszczelnie lub szczelnie dla dyfuzji połączone za pomocą zgrzewania z pierścieniowym obrzeżem. Opisano także sposób wytwarzania i zastosowanie tacy opakowaniowej.

(JO zastrzeżeń)

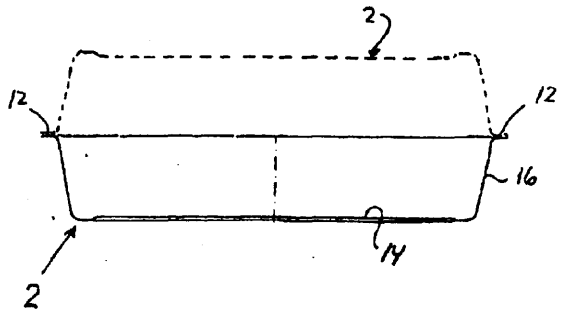

A1 A1 (21)346658 (22) 1999 08 20 7(51) B65D 81/00

(31) 98 19842526 (32) 1998 09 17 (33) DE

(86) 1999 08 20 PCT/EP99/06121

(87) 2000 03 30 WO00/17066 PCT Gazette nr 13/00

(71) TEEPACK SPEZIALMASCHINEN GMBH & CO. KG, Meerbusch, DE

(72) Lohrey Wilhelm, Groth Wolfgang

(54) Torebka **infuzyjna,** zwłaszcza do zaparzania herbaty

(57) Torebka infuzyjna, szczególnie do zaparzania herbaty, wyposażona jest w komory (2, 3), wykonane z materiału filtracyjnego i zawierające pewną ilość odpowiedniej substancji, przy czym co najmniej dwie niezależnie od siebie wytworzone i napełnione komory (2, 3) połączone są w jedną całość z zawieszką (4) przynajmniej wzdłuż jednej wspólnej krawędzi (5).

(8 zastrzeżeń)

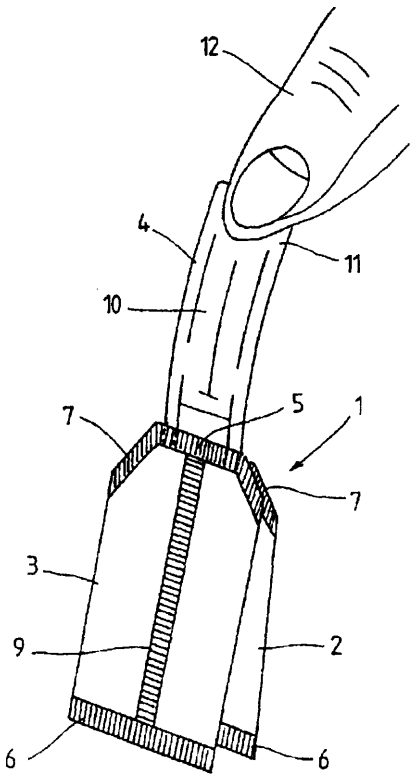

A1 (21) 346641 (22) 1999 07 27 7(51) B65D 83/00

(31) 98 137378 (32) 1998 08 20 (33) US

(86) 1999 07 27 PCT/US99/16948

(87) 2000 03 02 WO00/1 0889 PCT Gazette nr 09/00

(71) 3M INNOVATIVE PROPERTIES COMPANY, Saint Paul, US

(72) Arsenault Cathleen M., Wilson James A., Wirtanen David J.

(54) **Układ uruchamiający do natryskiwania preparatu na osobnika**

(57) Układ uruchamiający może być użyty do dozowania określonej wielkości preparatu z fiolki ciśnieniowej.

Układ zawiera fiolkę (12) w pojemniku sekcji podstawowej (54), która także zawiera sekcję dozującą (70) (np.: lejek przez który preparat jest rozpylany).

Układ zawiera tuleję (88), która umieszczona jest nad przynajmniej częścią fiolki (12) i która może być pompowana przez użytkownika do sterowanego rozpylania preparatu z fiolki na osobnika zwierzęcego.

W zalecanym trybie pracy, użytkownik umieszcza układ na osobnika w żądanym miejscu leczenia a następnie popycha lub wyciąga tuleję. Uaktywnia to mechanizm zaworowy umieszczony na fiolce w celu rozpylenia pewnej ilości preparatu przez sekcję dozującą na osobnika.

(16 zastrzeżeń)

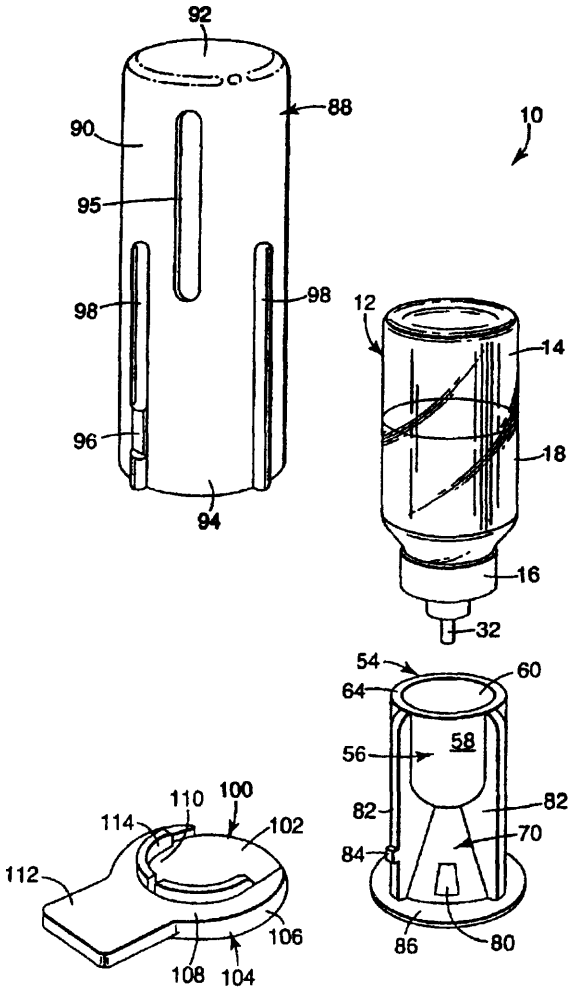

A1 (21) 346705 (22) 1999 08 16 7(51) B65D 83/04 A61J 7/04

(31) 98 1009878 (32) 1998 08 17 (33) NL

(86) 1999 08 16 PCT/NL99/00519
(87) 2000 02 24 WO00/09419 PCT Gazette nr 08/00
(71) AKZO NOBEL N.V., Arnhem, NL
(72) Van Dullemen Marlies, Schulte Mark Herman Hendrik
(54) **Urządzenie do wydawania tabletek oraz zespół wydający i zestaw tabletek do zastosowania w tym zespole**

(57) Urządzenie do wydawania tabletek, zawiera co najmniej jedno pierścieniowe opakowanie tabletek (2), w którym komory (3) zawierające pigułki (P) są tak włożone, że ich otwory skierowane są na zewnątrz, jak również płaski kieszonkowy zespół wydający, który ma pierwszą część (5) do przyjmowania opakowania tabletek (2) o kształcie pierścieniowym i ma drugą część (6) dopasowaną na pierwszej części (5), która obejmuje opakowanie tabletek (2) wraz z otworem wyjściowym (7), w którym można zestawić wydawaną pigułkę (P). Środki wypychające (8) mogą być ustawiane w jednej linii z odpowiednimi pigułkami (P) w opakowaniu tabletek (2) i mogą być sterowane dla wypychania pigułki (P) wydawanej przez otwór wyjściowy (7). Przewidziano także środki (10, 24, 14) do obrotowego, krokowego pozycjonowania opakowania tabletek (2) względem części urządzenia zawierającej środki wypychające (8). Opakowanie tabletek (2) i część zawierająca środki wypychające (8) zawierają w sobie środki do krokowego pozycjonowania opakowania tabletek (2).

(18 zastrzeżeń)

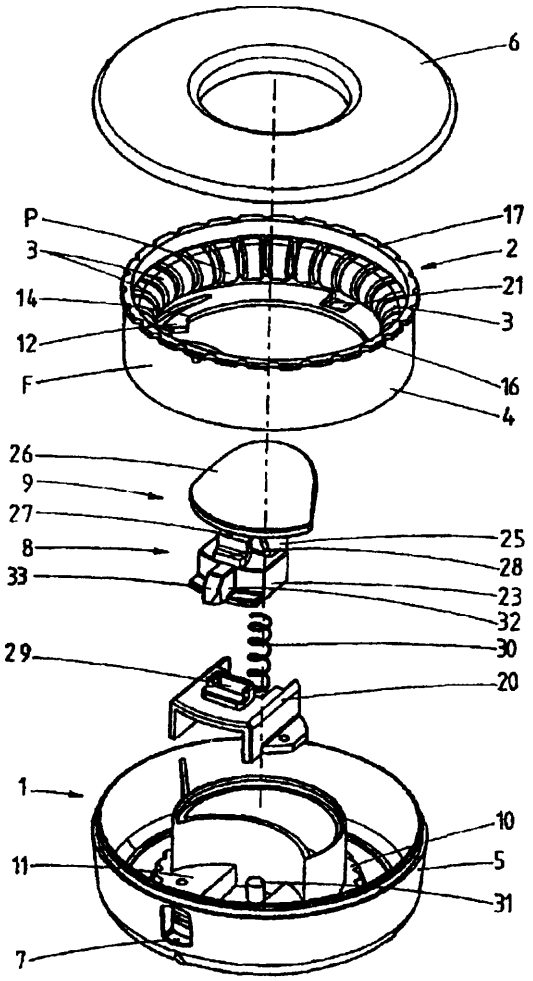

Data wprowadzenia zmiany zastrzeżeń: 2001 03 05

A1 (21) 346707 (22) 19990731 7(51) B65D 85/10 B65D 5/44
(31) 98 19837469 (32) 1998 08 19 (33) DE
(86) 1999 07 31 PCT/EP99/05552
(87) 2000 03 02 WO00/10877 PCT Gazette nr 09/00
(71) FOCKE & CO. (GMBH & CO.), Verden, DE
(72) Focke Heinz, Steinkamp Irmin
(54) **Opakowanie do papierosów**

(57) Przedmiotem wynalazku jest miękkie opakowanie do papierosów, złożone z co najmniej jednego względnie jednoczęściowego wykroju, które z jednej strony w obszarze ścianki dennej (18) ma wzmocnienie materiałowe w postaci dwuwarstwowego ułożenia wykroju.

W celu ochrony papierosów przed przenoszeniem kleju podczas sklejania zaginanych łapek (19, 20) ścianki dennej jest od strony wewnętrznej ponad ścianką denną umieszczona łapka zakrywająca.

Przedłużona denna łapka narożna służy przy tym jako przykrycie.

Ponadto w obszarze sąsiadującym ze scianką czołową (17) jest utworzony wielowarstwowy pasek materiału z zagięciem o kształcie litery Z.

W obszarze zachodzenia na siebie paska materiału jest na bocznej ściance (13) usytuowane w warstwie co najmniej jedno wycięcie, które gwarantuje poprawne ułożenie warstw przy zamknięciu w tym obszarze.

(8 zastrzeżeń)

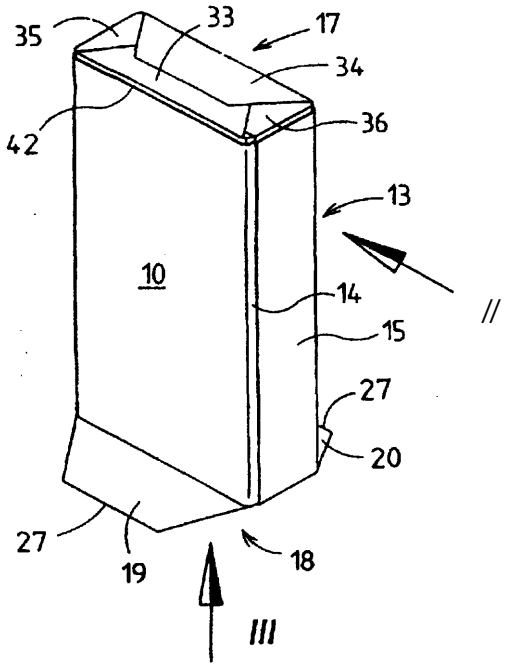

A (21) 349145 (22) 2001 08 14 7(51) B65G 19/22
(31) 00 10040186 (32) 2000 08 17 (33) DE
(71) K.B.P. Kettenwerk Becker-Prünte GmbH, Datteln, DE
(72) Malitzki Hans-Jürgen
(54) **Zabierak do łańcuchowych przenośników zgarniakowych, zwłaszcza do kopalni podziemnych**

(57) Zabierak do łańcuchowych przenośników zgarniakowych, zwłaszcza do kopalni podziemnych, mający górną część i dolną część, które można połączyć razem za pomocą połączenia śrubowego, przy czym każda część zgarniacza ma jedną część jednego lub więcej łoża (łóż) łańcucha (łańcuchów), przez które biegnie płaska płaszczyzna połączenia oraz jedną część wybrań, przewidzianych dla śrub i usytuowanych poza łożem łańcucha, przy czym części, górna i dolna, obejmują się co najmniej częściowo, charakteryzuje się tym, że górna część (15) stanowi łuko-

waty element łączący, który zachodzi od góry na obydwa końce dolnej części.

(14 zastrzeżeń)

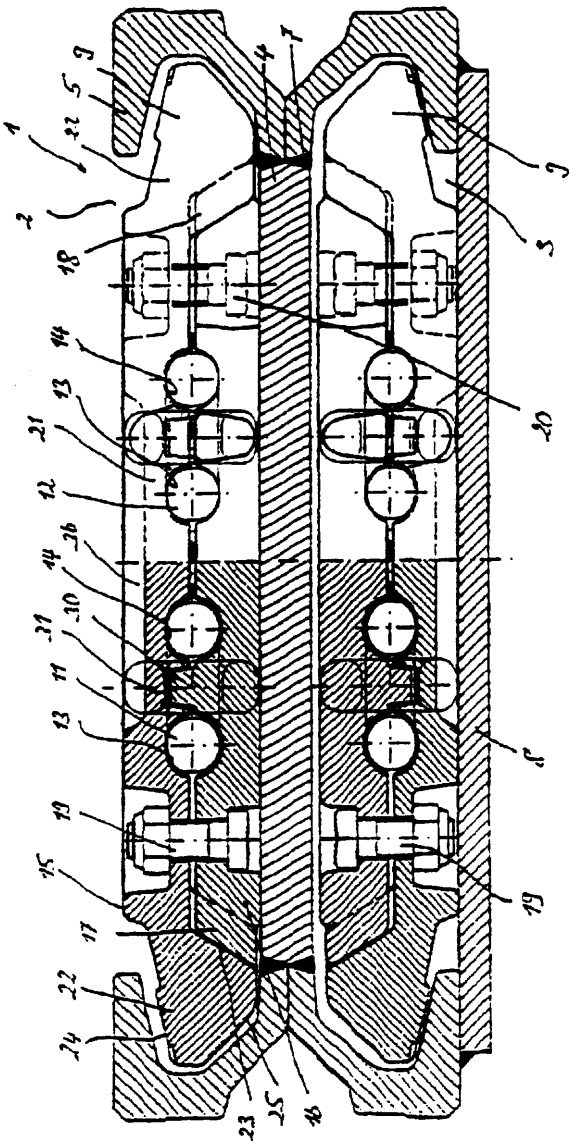

A1 (2 1) 346664 (22) 1999 09 16 7(51) B67D 1/04

(31)98 126274 (32)1998 09 17 (33) IL

(86) 1999 09 16 PCT/IL99/00508

(87) 2000 03 30 WO00/17090 PCT Gazette nr 13/00

(71) SODA-CLUB (CO 2) AG, Zug, CH

(72) Hulley Peter, GB; Wiseburgh Peter Gordon, IL

(54) **Urządzenie zabezpieczające urządzenia do napowietrzania płynu**

(57) Urządzenie do napowietrzania płynu, zawiera w połączeniu z butlą zawierającą gaz pod ciśnieniem (53): uchwyt butli (30) do utrzymywania butli ze sprężonym gazem, głowicę napowietrzającą do utrzymywania butelki, w której znajduje się przeznaczony do napowietrzania płyn, komorę pośrednią (38) do przyjmowania gazu wydobywającego się ze wspomnianej butli, zawór butli (32), który odcina przepływ gazu z butli do wspomnianej komory, a pozwala na niego jedynie gdy jest to pożądane, zespół uruchamiający zawór (17), ktory posiada pozycję nieaktywną, w której nie oddziałuje na zawór butli i pozycję aktywną, w której powoduje otwarcie zaworu butli i przepływ gazu z butli do komory pośredniej, zespół przewodów gazowych (20) łączący komorę pośrednią ze wspomnianą głowicą napowietrzającą, pomocniczy zespół zaworowy (39) do odcinania komory pośredniej od zespołu przewodów gdy wspomniany zawór butli nie jest w pełni zamknięty, a zespół uruchamiający zawór jest w pozycji nieaktywnej.

Pomocniczy zespół zaworowy zawiera komorę sterującą (25), a głowica nurnika (42) odcina komorę sterującą od komory pośredniej gdy zespół uruchamiający zawór jest w pozycji nieaktywnej oraz umożliwia przepływ gazu z komory pośredniej gdy zespół uruchamiający zawór jest w pozycji aktywnej.

(23 zastrzeżenia)

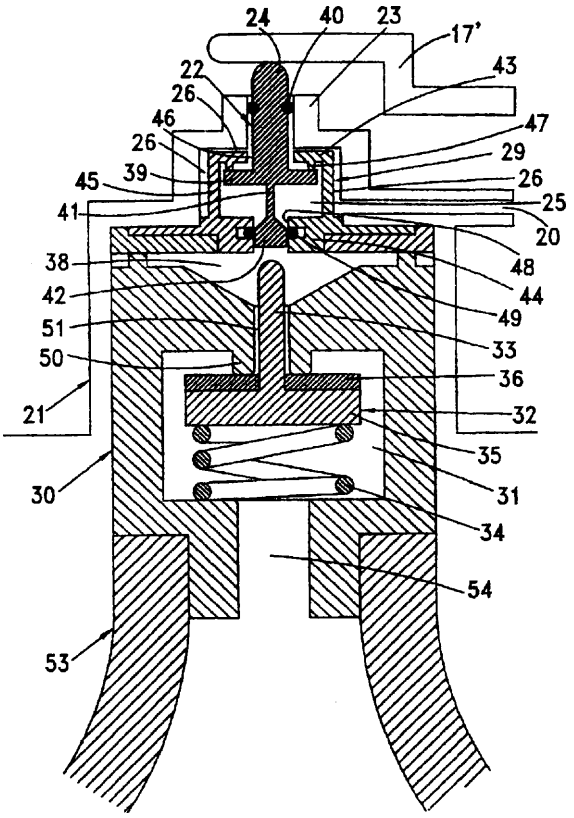

A (21) 346659 (22) 1999 09 13 7(51) B67D 3/00

(31)98 6003 (32)1998 09 17 (33) AU

(86) 1999 09 13 PCT/AU99/00756

(87) 2000 03 30 WO00/17091 PCT Gazette nr 13/00

(75) Kilian Michael, Canning Vale, AU

(54) **Wieczko dozujące**

(57) Wieczko dozujące (10) do grawitacyjnego dozowania cieczy składa się z korpusu głównego (12) z komorą (14) i przystosowany jest za pomocą gwintu (16) do wielokrotnego, szczelnego mocowania wieczka (10) do pojemnika.

Dziobek (18) wychodzi z korpusu głównego (12) i ma regulowany zawór wylotowy (20) do zmieniania dopuszczalnego natężenia przepływu cieczy przez dziobek (18).

W wieczku jest uformowany kanał upustowy powietrza (22), umożliwiający połączenie przepływowe pomiędzy komorą (14), a atmosferą zewnętrzną oraz jest również ręczny zawór upustowy powietrza (24) do wybiórczego otwierania i zamykania tego kanału, dociskany do położenia zamkniętego, w którym uszczelnia kanał (22).

Po przymocowaniu wieczka (10) do pojemnika za pomocą gwintu (16) można dozować lub wylewać grawitacyjnie ciecz poprzez dziobek (18) z natężeniem przepływu zależnym od położenia lub stanu obu zaworów, zaworu wylotowego (20) i/lub zaworu (24).

(6 zastrzeżeń)

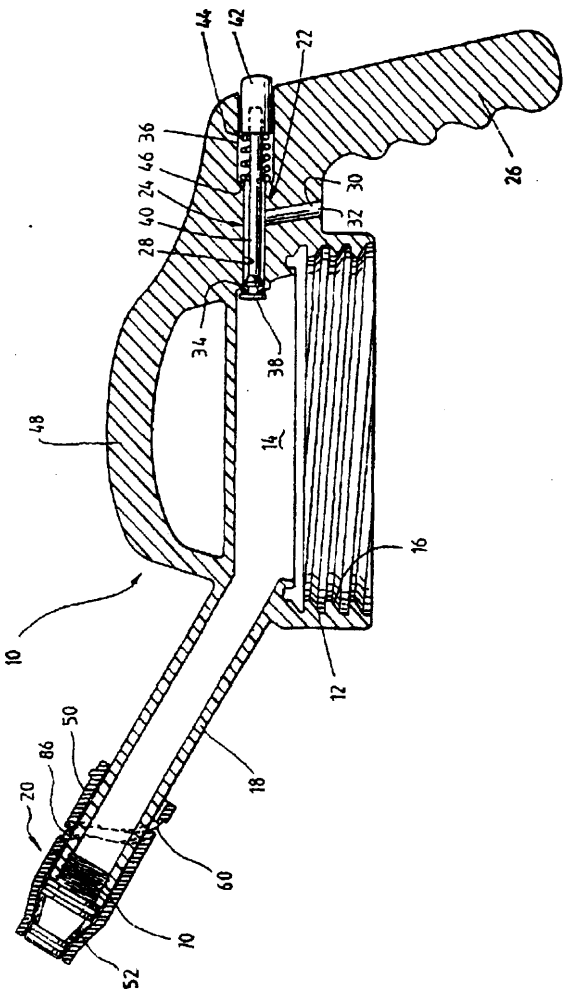

A (21) 346692 (22) 1999 09 15 7(51) B67D 5/06
(31)98 60100318 (32)19980915 (33)US
(86) 1999 09 15 PCT/US99/20953
(87) 2000 03 23 WO00/15540 PCT Gazette nr 12/00

(71) LOCHTE CORPORATION, Hartford, US
(72) Pagliaro Joseph B., Vakiener Brian R.
(54) **Zestaw zamknięcia dozującego**

(57) Zestaw zamknięcia dozującego (10), umieszczany na otwartym końcu pojemnika, posiada nasadkę (12) mocowaną do jednego z końców pojemnika i posiadającą uszczelniany otwór pozostający w łączności z płynem zawartym w pojemniku.

(19 zastrzeżeń)

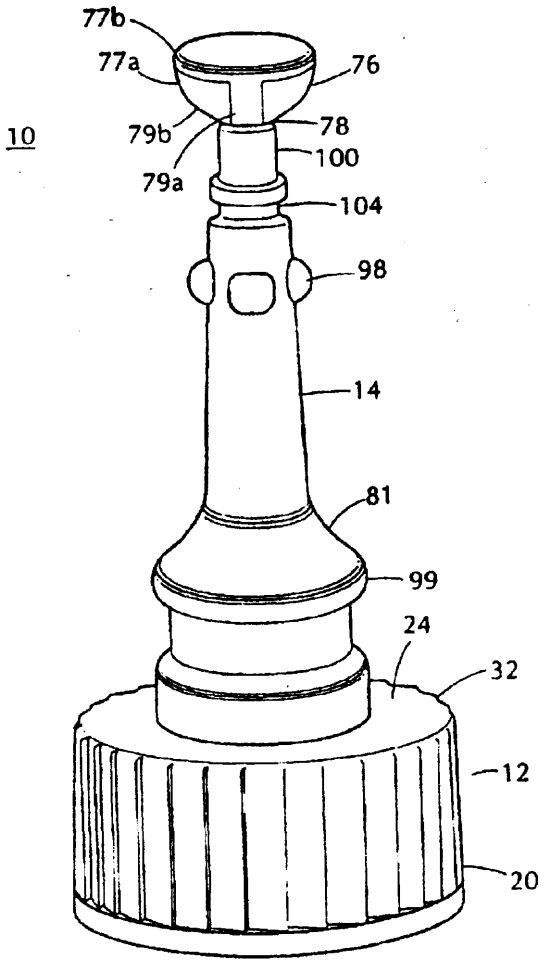

DZIAŁ C

CHEMIA I METALURGIA

A1 (21) 346750 (22) 19990909 7(51) C01B 15/023
B01J 19/24
B 8/22

(31) 98 19843573 (32) 1998 09 23 (33) DE

(86) 1999 09 09 PCT/EP99/06626

(87) 2000 03 30 WO00/17098 PCT Gazette nr 13/00

(71) DEGUSSA AG, Dusseldorf, DE

(72) Eickhoff Hubertus, Schiitte Rudiger

(54) Kolumna barbotażowa i jej zastosowanie

(57) Wynalazek dotyczy kolumny barbotażowej eksploatowanej w przeciwprądzie, z dziurkowanymi półkami.

Uzysk przestrzenno-czasowy reakq'i gazowo-cieczowych może ulec znacznemu zwiększeniu jeżeli dziurkowane półki (5) mają zasadniczo równomierny rozkład dziurek, a powierzchnia przekroju poprzecznego poszczególnych dziurek wynosi 0,003 do 3 mm^2, zwłaszcza 0,01 do 0,5 mm^2, natomiast otwarta powierzchnia półek wynosi 3 do 20%, zwłaszcza 3 do 10%, przy czym kolumna barbotażowa pomiędzy sąsiednimi strefami cieczowymi ma przepusty (6) dla cieczy. Kolumnę barbotażową można stosować do przeprowadzania reakcji gazowo-cieczowych, takich jak reakcje utleniania przy użyciu powietrza.

(10 zastrzeżeń)

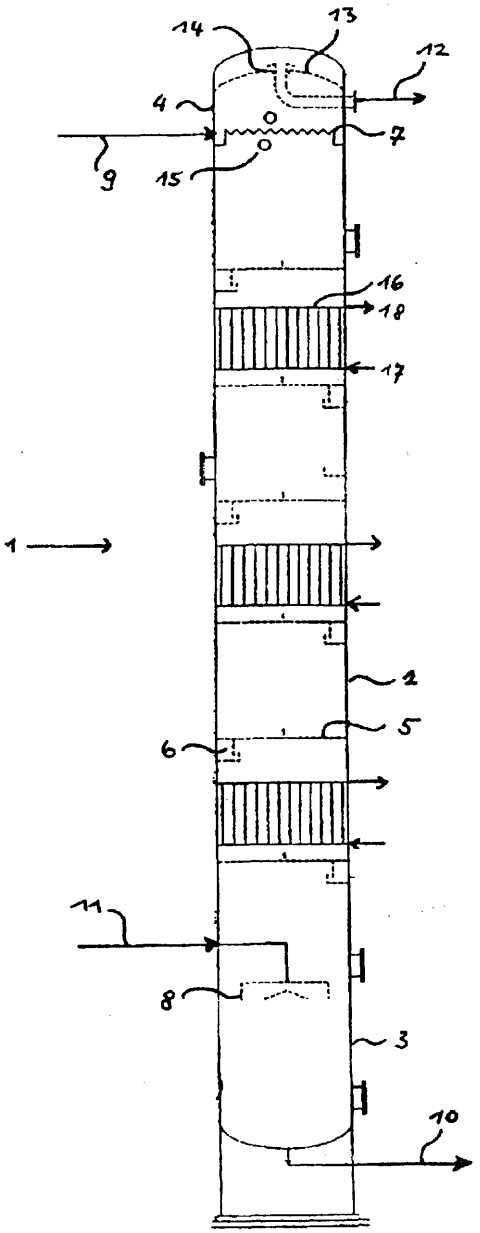

A1 (21) 348806 (22) 2001 07 20 7(51) C02F 1/74

(31) 00 0002871 (32) 2000 08 11 (33) SE

(71) ITT Manufacturing Enterprises+ Inc., Wilmington, US

(72) Arbeus Ulf

(54) Sposób i urządzenie do oczyszczania cieczy

(57) Przedmiotem wynalazku jest sposób i urządzenie do oczyszczania cieczy, takich jak ścieki komunalne.

Ciecz jest przenoszona za pomocą pompy (10) z dolnego obszaru zbiornika (1) pionowo ustawioną rurą (3), aż do 180-stopniowego wygięcia (5) znajdującego się powyżej powierzchni wody, gdzie poprzez otwory (11) wykonane w wygięciu (5) zasysane jest powietrze lub inny gaz.

Następnie mieszanina powietrza i cieczy lub innego gazu i cieczy jest przezprowadzana drugą rurą (6), posiadającą wylot (7), znajdujący się w pobliżu spodu (2) zbiornika (1).

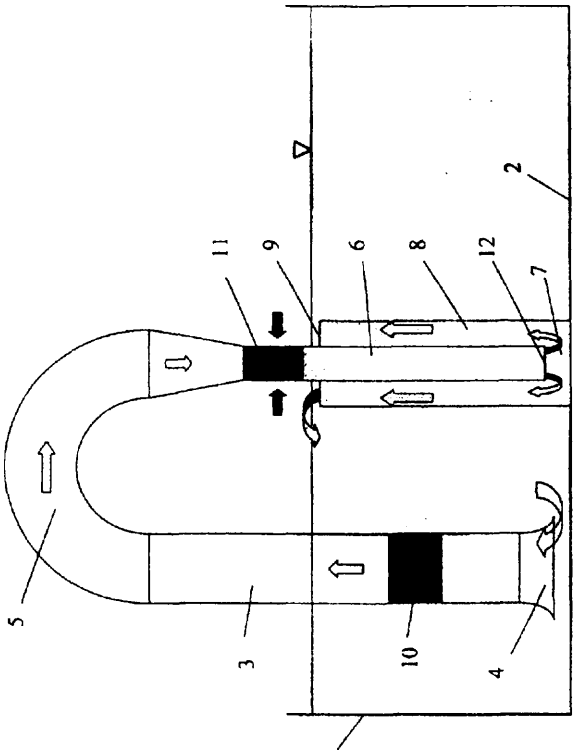

W tym obszarze przepływ raz jeszcze zmienia kierunek o 180 stopni i jest kierowany przez rurę trzecią (8), kończącą się w pobliżu powierzchni wody. Dzięki połączeniu poprzez rurę (8) uzyskuje się zmniejszenie ciśnienia statycznego, które musi przezwyciężyć pompa (10).

(3 zastrzeżenia)

A1 (21) 342085 (22)20000817 7(51) C02F 11/12

(75) Mania Marek, Kielce

(54) Sposób odwadniania osadów oraz urządzenie do tego sposobu

(57) Sposób odwadniania osadów polega na tym, że proces realizowany jest w pionowych rękawach filtracyjnych (4) i w prasie spiralnej (5).

Odwadnianie osadów wspomagane jest działaniem nad- i podciśnienia (10), wytwarzanego w układach odsysających (7), zainstalowanych wewnątrz rękawów (4) i w osi spirali bezwałowej (6) prasy (5).

Urządzenie do odwadniania osadów składa się z kolektora górnego (3), rękawów filtracyjnych (4), prasy spiralnej (5) i układów odsysających (7).

(5 zastrzeżeń)

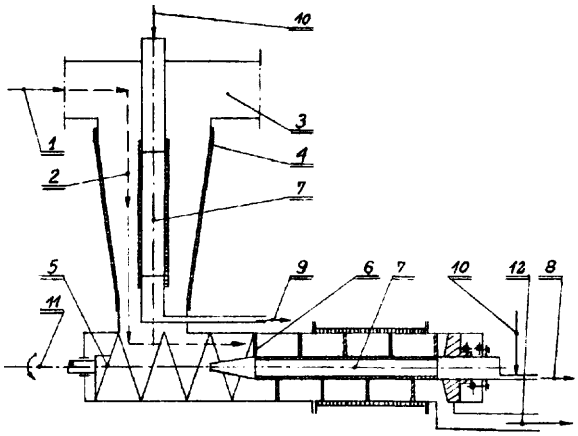

A1 (21) 346619 (22)19990908 7(51)C02F 11/14

(31)98 9811183 (32)1998 09 08 (33) FR

(86) 1999 09 08 PCT/FR99/02140

(87) 2000 03 16 WO00/14020 PCT Gazette nr 11/00

(71) LH01ST RECHERCHE ET DEVELOPPEMENT S.A., Ottignies-Louvain-La-Neuve, BE

(72) Judenne Eric, FR; Remy Marc, BE; Sarrazin Michel, FR; Maynard Claude, BE

(54) **Sposób przetwarzania odpadów z dodaniem co najmniej jednego reagenta alkalicznego**

(57) Przedmiotem wynalazku jest sposób przetwarzania odpadu (D) przez dodawanie co najmniej jednego reagenta alkalicznego (R), obejmujący etapy: ciągłe doprowadzanie przetwarzanego odpadu do mieszalnika (1); ciągłe dodawanie do przetwarzanego odpadu określonej ilości co najmniej jednego reagenta alkalicznego; dokładne i ciągłe mieszanie przez określony czas odpadu i reagenta alkalicznego i jednoczesne przemieszczanie powstałej mieszaniny przez mieszalnik; usuwanie wspomnianej mieszaniny z mieszalnika. Sposób jest znamienny tym, że odpad i reagent alkaliczny są kolejno mieszane z pierwszą szybkością (VI) podczas pierwszego czasu przebywania (t1) i z drugą szybkością (V2), nie większą niż pierwsza szybkość (V1), podczas drugiego czasu przebywania (t2) dłuższego niż czas (t1).

(14 zastrzeżeń)

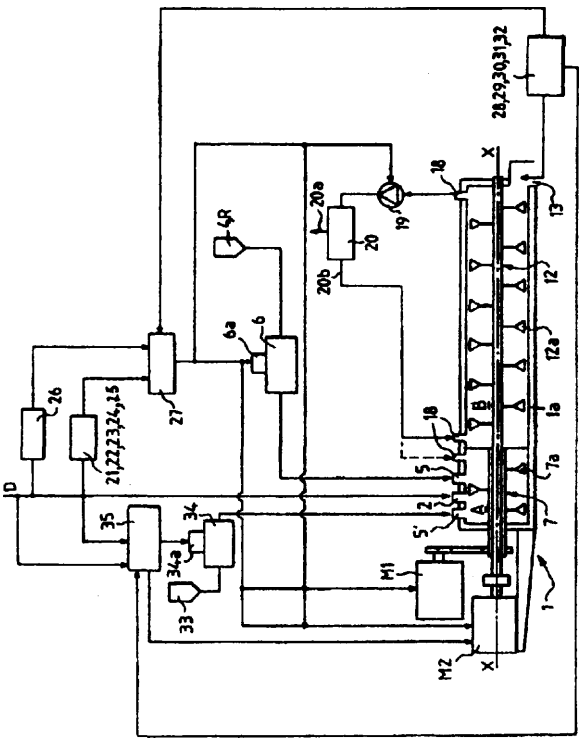

A1 (21) 349244 (22)2001 08 21 7(51) C03B 7/14

(31)00 642348 (32)2000 08 21 (33) US

(71) Owens-Brockway Glass Container Inc., Toledo, US

(72) Tipping Mark R., Hayes Dan M.

(54) **Sposób i zespół rynienki do przenoszenia porcji formowalnego szkła do rzędowego automatu formującego pojemniki szklane**

(57) Wynalazek dotyczy sposobu przenoszenia porcji szkła i pochylonego w dół zespołu rynienki (10) do przenoszenia formowa Iny ch porcji szkła w podwyższonej temperaturze do sekcji rzędowego automatu formującego typu IS. Zespół rynienki zawiera człon rynienki (12) o przekroju odpowiadającym generalnie kształtowi otwartej do góry litery V i kolektor (14) co najmniej częściowo leżący poniżej członu rynienki (12). Człon rynienki (12) jest częściowo wprowadzony w kolektor, w kierunku jego dna. Kolektor posiada wlot powietrza (14a), do którego doprowadza się sprężone powietrze lub powietrze podawane przez wentylator, które przepływa wzdłuż kolektora, chłodząc człon rynienki i równocześnie zmniejszając współczynnik tarcia pomiędzy porcjami szkła przepływającego poprzez zespół rynienki oraz poprzez jego człon rynienki. Człon rynienki posiada parę przeciwległe usytuowanych ramion połączonych w jego spodzie w węzeł. Górne wolne końce ramion rozstawiono na odległość większą od najszerszych porcji w zakresie wymiaru szerokości porcji przechodzących poprzez zespół. Promień węzła jest mniejszy od najwęższych porcji w zakresie wymiaru szerokości.

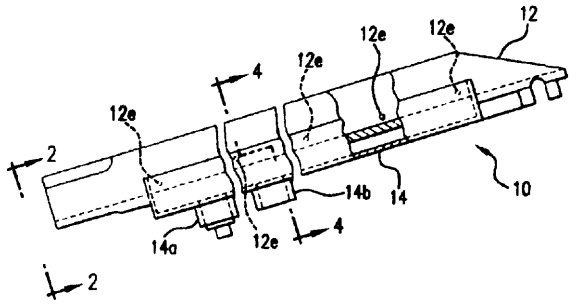

Człon rynienki posiada liczne przelotowe otwory (12e), przepuszczające sprężone powietrze lub powietrze podawane przez wentylator, które przepływa poprzez człon rynienki i ponadto chłodzi człon rynienki oraz co najmniej częściowo unosi porcje w członie rynienki, dodatkowo zmniejszając siły tarcia oddziaływujące na porcje podczas ich przepływu poprzez zespół rynienki.

(5 zastrzeżeń)

A1 A1 (21) 342148 (22) 2000 08 22 7(51) C04B 14/06

(75) Kałamarz Andrzej, Opole; Łukwiński Leon, Gliwice; Hendżak Zbigniew, Opole

(54) **Grys krzemionkowy**

(57) Grys krzemionkowy, posiadający uszlachetnioną barwę białą i szklistą powierzchnię, przeznaczony jest do produkcji zapraw tynkarskich. Grys płukany o barwie naturalnej modyfikowany jest na mokro związkami sodu, a następnie wygrzewany w temperaturze min. 1000°C.

(1 zastrzeżenie)

A (21) 342106 (22) 2000 08 22 7(51) C04B 26/18

(71) Instytut Chemii Przemysłowej, Warszawa

(72) Ostrysz Ryszard, Piotrowska Zofia, Ruta Janina, Miąsko Eleonora, Modzelewska Anna

(54) **Spoiwo fenolowo-formaldehydowe**

(57) Spoiwo fenolowo-formaldehydowe zawiera małocząsteczkową żywicę fenolowo-formaldehydową modyfikowaną alkilofenolami, zwłaszcza nonylofenolem oraz do 30% wagowych oligoestrolu lub mieszaniny oligoestroli otrzymanych w wyniku reakcji oleju roślinnego, zwłaszcza oleju lnianego, z glikolem lub mieszaniną glikoli i z bezwodnikiem lub kwasem maleinowym.

Spoiwo stosuje się do wytwarzania tworzyw warstwowych wykrawalnych na zimno, charakteryzujących się podwyższonymi właściwościami elektroizolacyjnymi.

(4 zastrzeżenia)

A (21) 346609 (22) 1999 09 14 7(51) C04B 28/24

(31) 98 9820124 (32) 1998 09 15 (33) GB

(86) 1999 09 14 PCT/GB99/03085

(87) 2000 03 23 WO00/15574 PCT Gazette nr 12/00

(71) THE MORGAN CRUCIBLE COMPANY PLC, Windsor, GB

(72) Jubb Gary Anthony, GB; Martin Jean-Louis, FR; Miller Jane, GB; Wotovic Ariette, FR; Todd Lindsay John Harold, GB

(54) **Materiały włókniste związane**

(57) Materiał złożony zawiera związane krzemionką koloidalną włókna krzemianu metalu ziem alkalicznych, w których spoiwa i wypełniacze zawierają małe ilości glinu, tak że materiał złożony zawiera poniżej 1 % wagowego glinu wyrażonego jako Al_2O_3.

(25 zastrzeżeń)

A1 (21) 346610 (22) 19990914 7(51) C04B 28/24

(31) 98 9820123 (32) 199809 15 (33) GB

(86) 1999 09 14 PCT/GB99/03062

(87) 2000 03 23 WO00/15573 PCT Gazette nr 12/00

(71) THE MORGAN CRUCIBLE COMPANY PLC, Windsor, GB

(72) Eaton Paul Nigel

(54) **Ogniotrwałe** masy uszczelniające

(57) Przedmiotem wynalazku są masy uszczelniające, które oddzielnie lub w połączeniu zawierają: 1) a) włókna ogniotrwałe krzemianu metalu ziem alkalicznych oraz b) krzemionkę koloidalną, której wartość pH wynosi poniżej 8, 2) a) włókna krzemianu metalu ziem alkalicznych oraz b) niejonowy, polimerowy modyfikator lepkości, 3) a) włókna krzemianu metalu ziem alkalicznych oraz b) ligand wielodonorowy kompleksujący wapń.

(10 zastrzeżeń)

A1 A1 (21) 341996 (22) 2000 08 11 7(51) C04B 41/45

(71) Przedsiębiorstwo Zagraniczne MARBET, Bielsko-Biała

(72) Mysłowski Włodzimierz

(54) **Sposób impregnacji materiałów polimerem siarki**

(57) Przedmiotem wynalazku jest sposób impregancji materiałów polimerem siarki, zwłaszcza materiałów budowlano-konstrukcyjnych w postaci elementów betonowych i żelbetowych, betonowych nawierzchni drogowych, betonowej kostki brukarskiej, kamieni naturalnych, drewna i innych podobnych materiałów oraz odpadów przemysłowych poddawanych utylizacji.

Sposób impregancji materiałów polimerem siarki charakteryzuje się tym, że impregnowany materiał nagrzewa się co najmniej od strony impregnowanej powierzchni do temp. od 100-270°C, a następnie impregnowaną powierzchnię pokrywa się polimerem siarki w postaci proszku i/lub w postaci płynnej i/lub w postaci emulsji w ilości od 0,03-0,7 kg/m^2 lub impregnowany materiał zanurza się w czasie od 1 do 20 sek. w rozgrzanym do temp. od 120 do 140°C płynnym polimerze siarki, po czym przerywa się działanie na impregnowany materiał polimeru siarki, poddając go dogrzewaniu w temp. do 350°C, aż do osiągnięcia wysuszenia impregnowanej powierzchni i wychłodzenia do temperatury otoczenia.

(4 zastrzeżenia)

A1 (21) 346752 (22) 199909 21 7(51) C07C 29/76 C07C 29/80

(31) 98 19843652 (32) 1998 09 23 (33) DE

(86) 1999 09 21 PCT/EP99/06967

(87) 2000 03 30 WO00/17140 PCT Gazette nr 13/00

(71) BASF AKTIENGESELLSCHAFT, Ludwigshafen, DE

(72) Adrian Till, DE; Bessling Bernd, DE; Hasse Hans, DE; Vansant Frans, BE; Theis Gerhard, DE

(54) **Sposób wytwarzania glikolu monoetylenowego o wysokiej czystości**

(57) Rozwiązanie dotyczy sposobu destylacyjnego uzyskiwania glikolu monoetylenowego o wysokiej czystości z produktu hydrolizy tlenku etylenu, za pomocą odwadniania ciśnieniowego, odwadniania próżniowego i następnie destylacji oczyszczającej, przy czym kolumny odwadniania ciśnieniowego lub przynajmniej pierwsza kolumna odwadniania ciśnieniowego kaskady (2, 3, 4) zawiera część odpędową z przynajmniej jednym stopniem rozdzielczym, korzystnie z 2-10 stopniami rozdzielczymi, szczególnie korzystnie z 3-6 stopniami, przy czym część strumienia szczytowego kolumny (kolumn) odwadniania ciśnieniowego (2, 3, 4) odprowadza się za pomocą części odpędowej.

(4 zastrzeżenia)

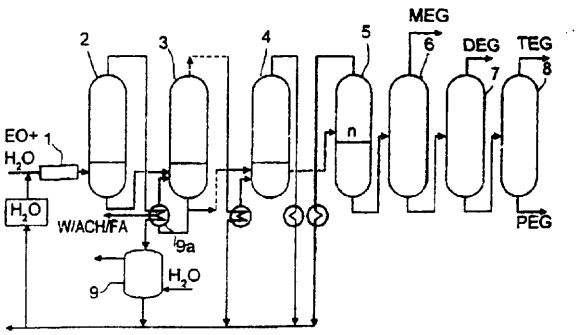

A1 (21) 346608 (22) 19990914 7(51) C07C 51/42
C07C 51/43
C07C 55/14

(31) 98 9811590 (32) 1998 09 14 (33) FR
99 9908590 1999 06 29 FR

(86) 1999 09 14 PCT/FR99/02181

(87) 2000 03 23 WO00/15597 PCT Gazette nr 12/00

(71) RHODIA POLYAMIDE INTERMEDIATES, Courbevoie Cedex, FR

(72) Costantini Michel, Fache Eric

(54) Sposób **krystalizacji kwasu karboksylowego**

(57) Przedmiotem wynalazku jest sposób krystalizacji kwasu karboksylowego, w szczególności kwasu adypinowego oraz sposób wytwarzania krystalizowanego kwasu karboksylowego, zwłaszcza sposób przerobu mieszaniny reakcyjnej pochodzącej z bezpośredniego utleniania węglowodoru do kwasu karboksylowego, takiego jak na przykład kwas adypinowy. Ściślej, wynalazek dotyczy krystalizacji kwasu adypinowego z rozpuszczalnika organicznego lub z mieszaniny zawierającej co najmniej jeden rozpuszczalnik organiczny, w którym kwas karboksylowy ma rozpuszczalność w 20°C mniejszą lub równą 15% wagowych, co pozwala na usunięcie zanieczyszczeń organicznych zawartych w tym kwasie, a także ewentualnie ułatwia jego oczyszczanie przez krystalizację z wody.

(20 zastrzeżeń)

A1 (21) 346640 (22) 19990914 7(51) C07C 51/487
C07C 51/43
C07C 51/44
C07C 55/14

(31) 98 9811591 (32) 19980914 (33) FR

(86) 19990914 PCT/FR99/02182

(87) 2000 03 23 WO00/15598 PCT Gazette nr 12/00

(71) RHODIA POLYAMIDE INTERMEDIATES, Courbevoie *Cedex,* FR

(72) Costantini Michel, Fache Eric, Marin Gilbert

(54) **Sposób wyodrębniania i oczyszczania kwasu karboksylowego pochodzącego z bezpośredniego utleniania węglowodoru**

(57) Wynalazek dotyczy udoskonalonego sposobu obróbki mieszaniny reakcyjnej pochodzącej z bezpośredniego utleniania węglowodoru do kwasu karboksylowych za pomocą tlenu cząsteczkowego lub zawierającego go gazu, w fazie ciekłej, w rozpuszczalniku i w obecności katalizatora rozpuszczonego w środowisku reakcyjnym, charakteryzującego się tym, że wymieniony sposób obejmuje: gdy skład mieszaniny reakcyjnej na to pozwala, dekantację na dwie fazy ciekłe: fazę górną niepolarną i dolną fazę polarną; destylację wymienionej fazy dolnej lub, gdy to właściwe, całości mieszaniny reakcyjnej, pozwalającą na oddzielenie z jednej strony destylatu, a z drugiej strony pozostałości z destylacji, zawierającej utworzone kwasy, katalizator, związki ciężkie, co najmniej część rozpuszczalnika i ewentualnie produkty pośrednie oraz produkty uboczne reakcji; obróbkę oczyszczającą, przez utlenienie za pomocą tlenu cząsteczkowego lub zawierającego go gazu, albo za pomocą donorów tlenu, pozostałości z destylacji otrzymanej uprzednio; destylację rozpuszczalnika i produktów pośrednich oraz produktów ubocznych reakcji, które mogą jeszcze pozostawać w mieszaninie; krystalizację kwasu karboksylowego wytworzonego w reakcji; rekrystalizację z wody kwasu karboksylowego wytworzonego w reakcji.

(11 zastrzeżeń)

A1 (21) 342144 (22) 2000 08 22 7(51) C07C 63/24

(71) Instytut Włókien Chemicznych, Łódź

(72) Michalski Andrzej, Urbanowski Alojzy, Dajewska Małgorzata, Kurek Piotr, Kendziorski Zbigniew

(54) **Sposób otrzymywania kwasu tereftalowego o wysokiej czystości z odpadów politereftalanu etylenowego**

(57) Sposób polega na tym, że odpady politereftalanu etylenowego poddaje się glikozie, korzystnie glikolem etylenowym, w temperaturze 180-205°C, korzystnie 190-200°C, w czasie 120-360 minut przy stosunku wagowym politereftalanu etylenowego do glikolu wynoszącym od 1:0,5 do 1:5, korzystnie od 1:0,8 do 1:3. Następnie mieszaninę reakcyjną, po ewentualnym oczyszczeniu, poddaje się hydrolizie w temperaturze 180-210°C, korzystnie 190-200°C, pod ciśnieniem 0,05-1,5 MPa, w czasie 120-360 minut, przy stosunku wagowym politereftalanu etylenowego do wody wynoszącym od 1:1 do 1:6, korzystnie od 1:1,5 do 1:4. Mieszaninę reakcyjną po hydrolizie schładza się do temperatury nie niższej niż 90°C i oddziela osad kwasu tereftalowego, który następnie przemywa się i suszy .

(3 zastrzeżenia)

A1 (21) 346797 (22) 19990921 7(51) C07C 311/21
C07D 231/38
C07D 307/52
A61K 31/18

(31) 98 60100888 (32) 1998 09 23 (33) US

(86) 19990921 PCT/US99/22013

(87) 2000 03 30 WO00/1 7159 PCT Gazette nr 13/00

(71) TULARIK INC., South San Francisco, US

(72) Houze Jonathan B.

(54) **Arylosulfonoanilido-moczniki**

(57) Przedmiotem wynalazku są związki, kompozycje i metody, dotyczące pochodnych arylosulfonoanilidowych o ogólnym wzorze (I) i ich farmaceutycznie dopuszczalnych soli, przy czym Ar wybrany jest z grupy obejmującej wzory (a), (b), (c) i (d) i ich zastosowanie jako środków farmakologicznie czynnych. Kompozycje znajdują szczególne zastosowanie jako środki farmakologiczne w leczeniu stanów chorobowych, zwłaszcza raka, łuszczycy, restenozy naczyniowej, infekcji, miażdżycy tętnic i hipercholesterolemii lub jako związki wiodące przy opracowywaniu takich środków.

(40 zastrzeżeń)

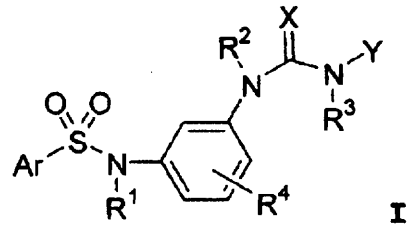

I

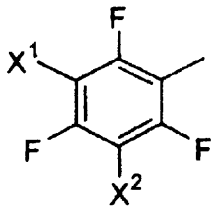

(a)

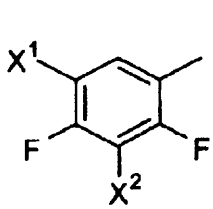

(b)

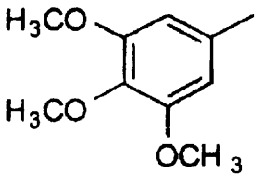

(c)

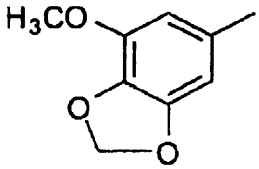

(d)

A1 (21) 346762 (22) 19990702 7(51) C07C 323/50
C07C 319/00
C07D 333/26
A61K 31/10
A61P 25/00

(31) 98 110186 (32) 1998 07 06 (33) US
98 110262 1998 07 06 US
99 228391 1999 01 12 US

(86) 19990702 PCT/US99/15128

(87) 2000 01 13 WO00/01668 PCT Gazette nr 02/00

(71) GUILFORD PHARMACEUTICALS INC., Baltimore, US

(72) Jackson Paul F., Maclin Keith M, Wang Eric, Slusher Barbara S., Lapidus Rena S., Majer Pavel

(54) **Inhibitory NAALADazy przydatne jako związki farmaceutyczne i kompozycje**

(57) Przedmiotem wynalazku są inhibitory aktywności enzymatycznej N-acetylowanej, łączonej w pozycji a, kwasowej dipeptydazy (NAALADazy), kompozycje farmaceutyczne zawierające takie inhibitory i sposoby ich zastosowania do hamowania aktywności enzymatycznej NAALADazy, tym samym wywoływania aktywności neuronalnej, hamowania angiogenezy i leczenia nieprawidłowości glutaminiowych, nerwic natręctw, choroby prostaty, bólu i neuropatii cukrzycowej. Ujawniono związki o ogólnym wzorze I, w którym X oznacza grupę o wzorze II, III lub IV.

(53 zastrzeżenia)

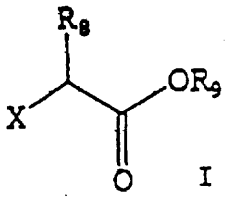

I

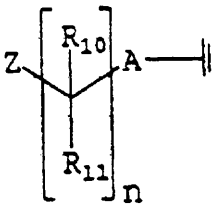

II

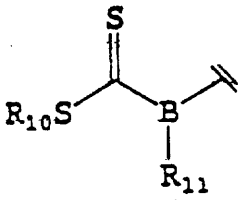

III

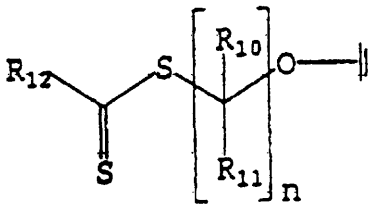

IV

A1 (21) 346648 (22) 19990906 7(51) C07D 211/34
C07D 211/22
A61K 31/445

(31) 98 60099565 (32) 1998 09 09 (33) US

(86) 1999 09 06 PCT/IB99/01512

(87) 2000 03 16 WO00/14066 PCT Gazette nr 11/00

(71) PFIZER PRODUCTS INC., Groton, US

(72) Liras Spiros

(54) **Pochodne 4,4-biarylopiperydynowe o czynności wobec receptorów opioidowych**

(57) Wynalazek dotyczy związków o ogólnym wzorze (I), środków farmaceutycznych zawierających takie związki oraz zastosowania tych związków do leczenia m.in. zaburzeń neurologicznych i zaburzeń układu żołądkowo-jelitowego.

(16 zastrzeżeń)

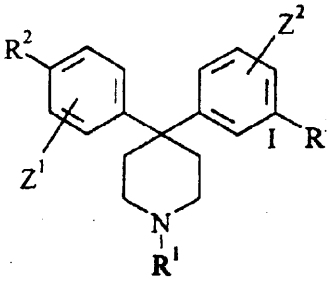

A1 (21) 346795 (22) 1999 09 21 7(51) C07D 213/74
C07D 233/88
C07D 215/38
C07D 401/04
C07D 401/12
C07D 405/12
C07D 409/12
C07D 413/12
C07D 417/12
A61K 31/415
A61K 31/47
A61K 31/55
A61K 31/495
A61K 31/54

(31) 98 267508 (32) 1998 09 22 (33) JP
99 155398 1999 06 02 JP

(86) 19990921 PCT/JP99/05149

(87) 2000 03 30 WO00/17163 PCT Gazette nr 13/00

(71) YAMANOUCHI PHARMACEUTICAL CO., LTD., Tokio, JP

(72) Taniguchi Nobuaki, Kinoyama Isao, Kamikubo Takashi, Toyoshima Akira, Samizu Kiyohiro, Kawaminami Eiji, Imamura Masakazu, Moritomo Hiroyuki, Matsuhisa Akira, Hirano Masaaki, Miyazaki Yoji, Nozawa Eisuke, Okada Minoru, Koutoku Hiroshi, Ohta Mitsuaki

(54) **Pochodne cyjanofenylowe**

(57) Zgłoszenie dotyczy związków o ogólnym wzorze I oraz ich soli. Związki te wykazują blokujące działanie androgenów i są użyteczne w zapobieganiu lub leczeniu raka prostaty, łagodnego rozrostu prostaty i tym podobnych chorób.

(7 zastrzeżeń)

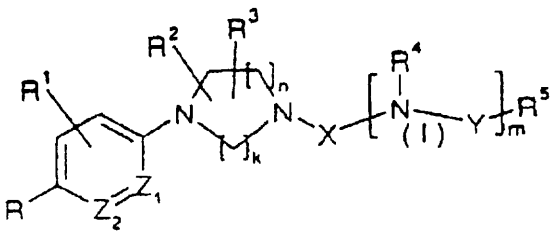

Daty wprowadzenia zmian zastrzeżeń: 2001 12 04
2001 04 04

A1 (21) 346830 (22) 19990910 7(51) C07D 215/42
A61K 31/47
A61P 9/10

(31) 98 60100927 (32) 1998 09 17 (33) US
(86) 1999 09 10 PCT/IB99/01534
(87) 200003 30 WO00/17165 PCT Gazette nr 13/00

(71) PFIZER PRODUCTS INC., Groton, US

(72) Deninno Michael Paul, Magnus-Aryitey George Tetteh, Ruggeri Roger Benjamin, Wester Ronald Thure

(54) **4-Amino-podstawione-2-podstawione-1,2,3,4--tetrahydrochinoliny jako inhibitory CETP**

(57) Wynalazek dotyczy inhibitorów białka przenoszącego estry cholesterolu, o wzorze I, ich proleków oraz farmaceutycznie dopuszczalnych soli tych zwiazków i ich proleków, środków farmaceutycznych zawierających takie inhibitory oraz zastosowania tych inhibitorów do podnoszenia poziomów niektórych lipidów w osoczu, włącznie z cholesterolem lipoproteiny o dużej gęstości (HDL) oraz obniżania poziomów niektórych lipidów w osoczu, takich jak cholesterol LDL i triglicerydy i do leczenia chorób związanych z niskimi poziomami cholesterolu HDL i/lub wysokimi poziomami LDL-cholesterolu i triglicerydów, takich jak miażdżyca tętnic oraz choroby sercowo-naczyniowe u pewnych ssaków. w tym u ludzi.

(53 zastrzeżenia)

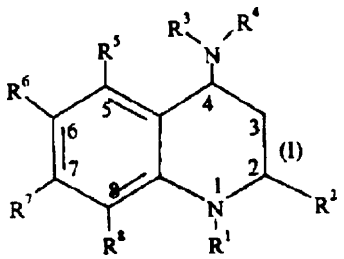

A1 (21) 346838 (22) 19990920 7(51) C07D 221/16
C07D 405/04
A61K 31/435

(31) 98 19845830 (32) 1998 09 24 (33) DE
(86) 1999 09 20 PCTVEP99/07091
(87) 2000 03 30 WO00/17167 PCT Gazette nr 13/00

(71) SCHERTNG AKTIENGESELLSCHAFT, Berlin, DE

(72) Jaroch Stefan, DE; Rehwinkel Hartmut, DE; Hölscher Peter, DE; Sulzle Detlev, DE; Hillmann Margrit, DE; Burton Gerardine Anne, GB; McDonald Fiona Mcdougall, GB

(54) **Pochodne aminoalkilo-3,4-dihydrochinoliny jako inhibitory syntazy NO**

(57) Wynalazek dotyczy związków o ogólnym wzorze (I), ich odmian tautomerycznych i izomerycznych i soli oraz sposobu ich wytwarzania i ich stosowania w środkach leczniczych.

(11 zastrzeżeń)

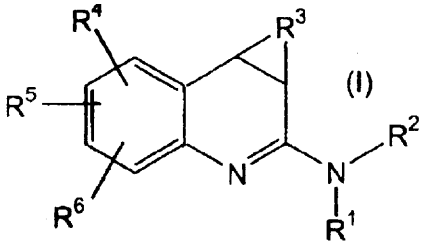

A1 (21) 346699 (22) 1999 09 16 7(51) C07D 265/36
C07D 279/16
C07D 413/12
A61K 31/538

(31) 98 19844291 (32) 199809 18 (33) DE
(86) 1999 09 16 PCT/EP99/07089
(87) 200003 30 WO00/17173 PCT Gazette nr 13/00

(71) SCHERING AKTIENGESELLSCHAFT, Berlin, DE

(72) Hölscher Peter, DE; Rehwinkel Hartmut, DE; Jaroch Stefan, DE; Siilzle Detlev, DE; Hillmann Margrit, DE; Burton Gerardine Anne, GB; McDonald Fiona Mcdougall, GB

(54) **Pochodne benzoksazyny i benzotiazyny i ich stosowanie w środkach leczniczych**

(57) Wynalazek dotyczy związków o ogólnym wzorze (I), ich odmian tautomerycznych i izomerycznych i soli oraz sposobu ich wytwarzania i ich stosowania w środkach leczniczych, przeznaczonych do leczenia schorzeń wywoływanych przez syntazy NO (NOS).

(15 zastrzeżeń)

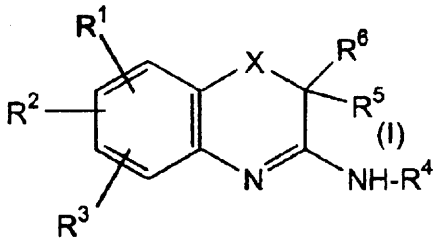

A1 (21) 346666 (22) 1999 09 16 7(51) C07D 277/34
C07D 277/56
C07D 417/04
A01N 43/78

(31) 98 263323 (32) 1998 09 17 (33) JP
99 717 1999 01 05 JP
(86) 1999 09 16 PCT/JP99/05036
(87) 2000 03 30 WO00/17174 PCT Gazette nr 13/00

(71) NIPPON SODA CO., LTD., Tokio, JP

(72) Shibata Yasushi, Aoyagi Kiochiro, Takahashi Hidemitsu, Iwasa Takao, Take Tomohiro

(54) **Nitryle kwasu tiazolilocynamonowego i środki zwalczające szkodniki**

(57) Przedmiotem wynalazku są związki o ogólnym wzorze (1) i środki zwalczające szkodniki zawierająjako aktywne składniki jeden lub więcej tych związków. We wzorze (1) A oznacza podstawiony fenyl, C_1-C_6alkil lub tym podobne, B oznacza wodór, ewentualnie podstawiony fenyl lub tym podobne, R oznacza m.in. C_1-C_6 alkil, grupę przedstawioną ogólnym wzorem COR^1 w którym R^1 oznacza C_1-C_{12}alkil, grupę C_1-C_6alkoksy, C_1-C_6 haloalkil lub tym podobne, X oznacza halogen, C_1-C_6alkil, C_1-C_6 haloalkil lub tym podobne, a n oznacza liczbę całkowitą 1 do 5.

(2 zastrzeżenia)

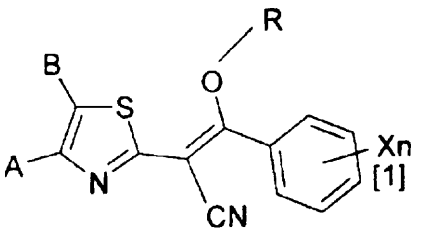

A1 (21) 346778 (22) 1999 09 20 7(51) C07D 301/10

(31) 98 19843654 (32) 1998 09 23 (33) DE

(86) 1999 09 20 PCT/EP99/06941

(87) 2000 03 30 WO00/17177 PCT Gazette nr 13/00

(71) BASF AKTIENGESELLSCHAFT, Ludwigshafen, DE

(72) Theis Gerhard, DE; Vansant Frans, BE

(54) **Sposób wytwarzania tlenku etylenu przez bezpośrednie utlenianie etylenu powietrzem iub tlenem**

(57) Przy wytwarzaniu tlenku etylenu przez bezpośrednie utlenianie etylenu powietrzem lub tlenem, przy zastosowaniu wody jako nośnika ciepła do odprowadzania ciepła reakcji, przy czym powstaje para wodna, proponuje się sposób prowadzący do zoptymalizowania właściwego zużycia energii. Najpierw rozpręża się parę wodną w jednej lub kilku turbinach parowych przeciwprężnych (T), w celu eksploatacji maszyn roboczych (M), zanim doprowadzi się ją do dalszego zastosowania do jednego lub kilku urządzeń odbiorczych, jhak wyparki z fazą osadową (5) albo iniektory parowe.

(5 zastrzeżeń)

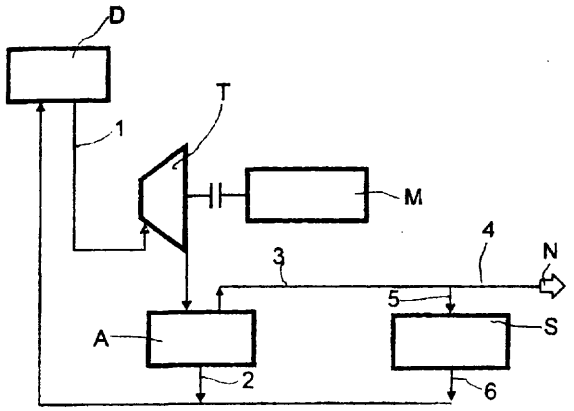

A1 (21) 342084 (22) 2000 08 17 7(51) C07D 401 /06

(71) Akademia Medyczna, Wrocław

(72) Śladowska Helena, Szkatuła Dominika, Filipek Barbara, Kardasz Małgorzata

(54) **Nowa pochodna pirolo[3,4-c]pirydyny lub 3,4-pirydynodikarboksyimidu**

(57) Nowa pochodna, zgodna z wzorem chemicznym przedstawionym na rysunku, ma nazwę chemiczną 2-[2-hydroksy-3 -(4-m-trifluorometylofenylo-1 -piperazynylo)propylo] -4-metoksy-6-metylo-2,3-dihydro-1,3-diokso-1 H-pirolo -[3,4-c]pirydyna lub N-[2-hydroksy-3 -(4-m-trifluorometylofenylo-1 -piperazynynylo)propylo]-2 -metoksy-6-metylo-3,4-pirydynodikarboksyimid. W skriningowych badaniach farmakologicznych pochodna ta wykazała bardzo silną aktywność przeciwbólową.

(1 zastrzeżenie)

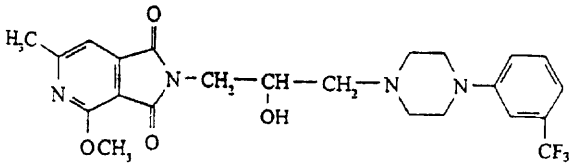

A1 (21) 346767 (22) 19991207 7(51) C07D 413/04 A61K 31/5395

(31) 98 9802897 (32) 1998 12 14 (33) HU

(86) 1999 12 07 PCT/HU99/00095

(87) 20000622 WO00/35914 PCT Gazette nr 25/00

(71) BIOREX KUTATÓ ÉS FEJLESZTÖ RT., Veszprém-Szabadságpuszta, HU

(72) Jednákovits Andrea, Ürögdi László, Dénes László, Kurucz István, Márványos Ede, Barabás Mihály, Bácsy Ernö, Korom Zsuzsanna, Nagy Zoltán, Ürge László, Szilbereky Jenö, Acsai Károly, Krajcsi Péter, Csákai Zita, Török Magdolna

(54) **Optycznie czynna pochodna pirydylo-4H-l,2,4-oksadiazyny i jej zastosowanie w leczeniu chorób naczyń**

(57) Wynalazek dotyczy (-)-5,6-dihydro-5-[(1-piperydynylo) -metylo-3-(3-pirydylo)-4H-1,2,4-oksadiazyny do stosowania w leczeniu oraz środka farmaceutycznego zawierającego ten związek jako substancję czynną.

(6 zastrzeżeń)

A1 (21) 342072 (22) 2000 08 18 7(51) C07D 413/12 A61P 31/04

(71) Instytut Farmaceutyczny, Warszawa

(72) Martynow Jacek, Szelejewski Wiesław

(54) **Sposób wytwarzania azytromycyny**

(57) Sposób wytwarzania antybiotyku makrolidowego azytromycyny z 9-dezoksy-9a-aza-9a-homoerytromycyny A polega na tym, że 9-dezoksy-9a-aza-9a-homoerytromycynę A poddaje się wyczerpującemu N-metylowaniu, przeprowadzając ją jednocześnie w dihalogenek 3-N,N,N-trimetylo -9a-N,N-dimetyloamoniowy 9-dezoksy-9a-aza-9a -homoerytromycyny A, który poddaje się reakcji termolizy w wysokowrzącym rozpuszczalniku niepolarnym, równocześnie odbierając powstający halogenek metylu.

(5 zastrzeżeń)

A (21) 346840 (22) 1999 04 22 7(51) C07D 471 /00

(31) 98 19819835 (32) 1998 05 04 (33) DE
98 19838506 1998 08 25 DE

(86) 1999 04 22 PCT/DE99/01214

(87) 1999 11 11 WO99/57117 PCT Gazette nr 45/99

(71) ZENTARIS AG, Frankfurt nad Menem, DE

(72) Mahboobi Siavosh, Kuhr Sabine, Pongratz Herwig, Popp Alfred, Hufsky Harald, Böhmer Frank-D., Teller Steffen, Uecker Andrea, Beckers Thomas

(54) **Pochodne indolu i ich zastosowanie w leczeniu złośliwych i innych chorób opartych na patologicznej proliferacji komórek**

(57) Wynalazek dotyczy inhibitorów kinazy tyrozynowej w postaci związków o ogólnym wzorze (I), leków zawierających takie inhibitory i ich zastosowania w leczeniu złośliwych i innych chorób powodowanych przez patologiczną proliferację komórek.

(24 zastrzeżenia)

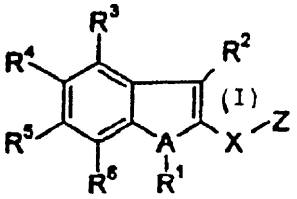

A (21) 346656 (22) 1999 09 15 (51) C07D 471/04

(31) 98 9820405 (32) 1998 09 18 (33) GB

(86) 1999 09 15 PCTVEP99/07003

(87) 2000 03 30 WO00/17199 PCT Gazette nr 13/00

(71) SMITHKLINE BEECHAM P.L.C., Brentford, GB

(72) Hayes Jerome Francis, Walsgrove Timothy Charles, Wells Andrew Stephen

(54) **Sposób** wytwarzania **pochodnej kwasu naftyrydynokarboksylowego (seskwihydrat metanosulfonianu)**

(57) Wynalazek dotyczy polepszonego sposobu wytwarzania seskwihydratu metanosulfonianu, który to sposób obejmuje bezpośrednie tworzenie soli i hydratu.

Sposób wytwarzania seskwihydratu metanosulfonianu kwasu 7-(3-aminometylo-4-*syn*-metoksyiminopirolidyn-1 -ylo) -1 -cyklopropylo-6-fluoro-4-oksy-1,4-dihydro-1,8-naftyrydyno -3- -karboksylowego obejmuje poddawanie reakcji kwasu 7-(3-aminometylo-4-*syn*-metoksyiminopirolidyn-1-ylo) -1 -cyklopropylo-6- -fluoro-4-oksy-1,4-dihydro-1,8-naftyrydyno -3-karboksylowego o wzorze (I) o aktywności przeciwbakteryjnej i kwasu metanosulfonowego w rozpuszczalniku zawierającym co najmniej jeden mieszający się z wodą współrozpuszczalnik i wodę oraz wydzielanie powstałego stałego produktu.

(10 zastrzeżeń)

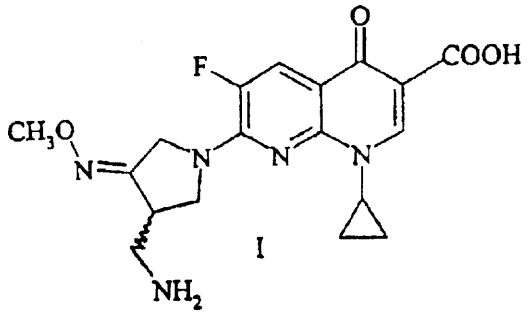

A1 (21) 346617 (22) 19990917 7(51) C07D 471/14
A61K 31/435

(31) 98 19843504 (32) 1998 09 23 (33) DE
98 98117988 1998 09 23 EP

(86) 1999 09 17 PCT/EP99/06899

(87) 2000 03 30 WO00/17200 PCT Gazette nr 13/00

(71) BYK GULDEN LOMBERG CHEMISCHE FABRIK GMBH, Konstanz, DE

(72) Postius Stefan, Simon Wolfgang-Alexander, Grundler Gerhard, Hanauer Guido, Huber Reinhard, Kromer Wolfgang, Sturm Ernst, Senn-Bilfinger Jörg

(54) **Tetrahydropirydoetery**

(57) Związki o ogólnym wzorze I są przydatne w zapobieganiu i leczeniu chorób żołądkowo-jelitowych.

(11 zastrzeżeń)

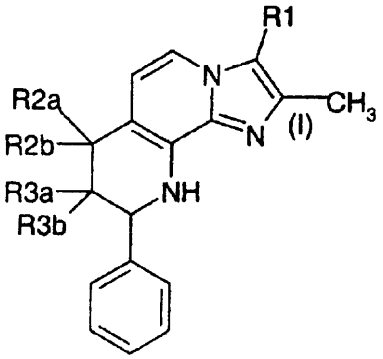

A1 (21) 342083 (22) 2000 08 17 7(51) C07D 487/04
A61P 29/00

(71) Akademia Medyczna, Wrocław

(72) Śladowska Helena, Szkatuła Dominika, Filipek Barbara, Kardasz Małgorzata

(54) **Nowa pochodna pirolo[3,4-c]pirydyny lub 3,4-pirydynodikarboksyimidu**

(57) Nowa pochodna, zgodna z wzorem chemicznym przedstawionym na rysunku, ma nazwę chemiczną 2-[2-hydroksy -3-(4-o-metoksyfenylo-1 -piperazynylo)propylo]-4-metoksy -6-metylo-2,3-dihydro-1,3-diokso-1 H-pirolo[3,4-c]-pirydyna lub N-{2-hydroksy-3-(4-o-metoksyfenylo-1-piperazynylo) propylo]-2-metoksy-6-metylo-3,4-pirydynodikarboksyimid. W skriningowych badaniach farmakologicznych pochodna ta wykazała bardzo silną aktywność przeciwbólową.

(1 zastrzeżenie)

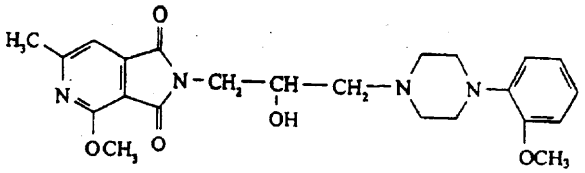

A1 (21) 346700 (22) 19990917 7(51) C07D 487/04
A61K 31/505

(31) 98 60100834 (32) 1998 09 18 (33) US
98 60100833 1998 09 18 US
98 60100832 1998 09 18 US
98 60100946 1998 09 18 US

(86) 1999 09 17 PCT/US99/21560

(87) 2000 03 30 WO00/17203 PCT Gazette nr 13/00

(71) BASF AKTIENGESELLSCHAFT, Ludwigshafen, DE

(72) Hirst Gavin C, US; Calderwood David, US; Munschauer Rainer, DE; Rafferty Paul, GB; Arnold Lee D., US; Johnston David N., GB

(54) **Pirolopirymidyny jako inhibitory kinazy białkowej**

(57) Ujawniono związki chemiczne przedstawione wzorem strukturalnym (I) oraz ich fizjologicznie dopuszczalne sole i metabolity, które są inhibitorami aktywności kinazy serynowej/treoninowej i tyrozynowej.

Kilka spośród tych kinaz, których aktywność hamują opisane związki chemiczne, uczestniczy w procesach immunologicznych, hiperproliferacyjnych i angiogennych.

A zatem ujawnione związki chemiczne mogą złagodzić stany chorobowe, w których czynnikiem jest angiogeneza lub proliferacja komórek śródbłonka.

Związki te można stosować do leczenia nowotworów i zaburzeń hiperproliferacyjnych, reumatoidalnego zapalenia stawów, zaburzeń układu odpornościowego, odrzucenia przeszczepu i chorób zapalnych.

(72 zastrzeżenia)

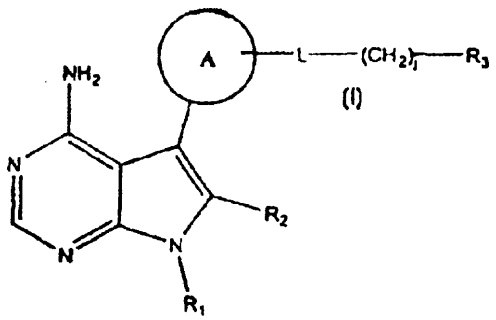

A1 (21) 342130 (22) 20000823 7(51) C07H 19/10
A61P31/12
A61P 35/00

(71) Centrum Badań Molekularnych i Makromolekularnych PAN, Łódź

(72) Stec Wojciech Jacek, Baraniak Janina, Kaczmarek Renata, Korczyński Dariusz

(54) **5'-0-(amidotiofosforano)- i 5'-0-(amidoditiofosforano)nukleozydy oraz sposób wytwarzania 5'-0-(amidofosforano)- , 5'-0-(amidotiofosforano)- i 5'-0-(amidoditiofosforano)nukleozydów**

(57) Ujawniono 5-0-(amidotiofosforano)- i 5'-0-(amidoditiofosforano)nukleozydy o wzorze ogólnym **1**, w którym A^1 oznacza atom fluoru, grupę azydkową lub hydroksylową, B^1 oznacza resztę adeniny, guaniny, hypoksantyny, cytozyny, tyminy, 5-fluorouracylu, Z^1 oznacza atom wodoru lub grupę hydroksylową lub A^1, Z^1 oznacza podwójne wiązanie, X i Y oznaczają atom tlenu lub siarki, przy czym X i Y nie oznaczają jednocześnie tlenu, a R^1 oznacza resztę aminokwasu lub jego amidu pierwszorzędowego lub jego estru O-alkilowego o łańcuchu węglowodorowym zawierającym od 1 do 5 atomów węgla.

Sposób wytwarzania 5'-O-(amidofosforano)-, 5'-O-(amidotiofosforano)- i 5'-O-(amidoditiofosforano)nukleozydów o wzorze ogólnym **1**, w którym A^1, B_1, R^1 i Z^1 mają wyżej podane znaczenie, X i Y oznaczają atom tlenu lub siarki, polega na tym, że nukleozyd o wzorze ogólnym 2, w którym A^2 oznacza atom fluoru, grupę azydkową lub zablokowaną grupę hydroksylową, B^2 oznacza resztę hypoksantyny, adeniny, guaniny, cytozyny, Z^2 oznacza atom wodoru lub zablokowaną grupę hydroksylową lub A^2, Z^2 oznacza podwójne wiązanie, poddaje się reakcji kondensacji ze związkiem o wzorze ogólnym 6 albo kondensacji poddaje się aminokwasy lub ich amidy pierwszorzędowe lub ich estry O-alkilowe z pochodnymi nukleozydów o wzorze ogólnym 7.

(13 zastrzeżeń)

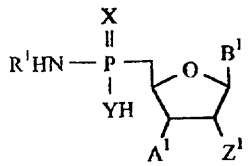

wzor 1

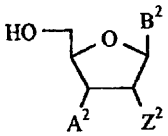

wzor 2

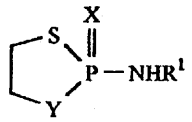

wzor 6

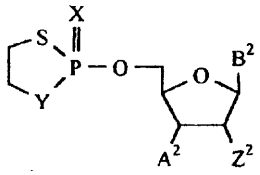

wzor 7

A1 (21) 346781 (22) 1999 0902 7(51) C07K 5/11
C07K 5/09
A61K 38/06
A61K 38/07
A61P 7/02

(31) 98 98117506 (32) 1998 09 15 (33) EP

(86) 1999 09 02 PCT/EP99/06449

(87) 2000 03 23 WO00/15658 PCT Gazette nr 12/00

(71) AVENTIS PHARMA DEUTSCHLAND GMBH, Frankfurt nad Menem, DE

(72) Safar Pavel, US; Safařova Alena, US; Wildgoose Peter, DE

(54) **Inhibitory czynnika VIIa**

(57) Wynalazek dostarcza nowe związki o ogólnym wzorze $R1\text{-}A\text{-}B\text{-}D\text{-}E_n\text{-}R2$ sposób ich wytwarzania, ich zastosowanie oraz środki farmaceutycznie zawierające te związki, mające silne działanie przeciwzakrzepowe dzięki odwracalnemu hamowaniu uaktywnionego czynnika krzepnięcia krwi VIIa (FVIIa).

(21 zastrzeżeń)

A1 (21) 346665 (22) 199909 10 7(51) C07K 5/075
A23L 1/236

(31) 98 264252 (32) 1998 09 18 (33) JP
99 169419 1999 06 16 JP

(86) 1999 09 10 PCT/JP99/04977

(87) 2000 03 30 WO00/17230 PCT Gazette nr 13/00

(71) AJTNOMOTO CO., INC., Tokyo, JP

(72) Amino Yusuke, Yuzawa Kazuko, Takemoto Tadashi, Nakamura Ryoichiro

(54) **Pochodna dipeptydowego estru N-alkiloaspartylu i środek słodzący**

(57) Wynalazek ujawnia nową pochodną dipeptydowego estru N-alkiloaspartylu, np. ester 1-metylo N-[N-[3-(3-hydroksy-4-metoksyfenylo)-3-metylobutylo]-L-α-aspartylo]-L -fenylalaniny, włączając postać soli, która może być użyta jako środek słodzący.

Nowa pochodna ma niską kaloryczność i większą siłę słodzącą w porównaniu z konwencjonalnymi środkami słodzącymi i dlatego umożliwia dostarczenie środka słodzącego, żywności lub podobnego produktu zawierającego pochodną.

(28 zastrzeżeń)

A1 A1 (21) 346626 (22) 1999 08 09 7(51) C07K 5/083
A61K 38/06

(31) 98 60095931 (32) 1998 08 10 (33) US
99 60132386 1999 05 04 US

(86) 19990809 PCT/CA99/00736

(87) 2000 02 24 WO00/09543 PCT Gazette nr 08/00

(71) BOEHRINGER INGELHEIM (CANADA) LTD., Laval, CA

(72) LLinas-Brunet Montse, Bailey Murray D., Cameron Dale, Faucher Anne-Marie, Ghiro Elise, Goudreau Nathalie, Halmos Teddy, Poupart Marc-André, Rancourt Jean, Tsantrizos Youla S., Wernic Dominik M., Simoneau Bruno

(54) **Tripeptydy jako inhibitory zapalenia wątroby C**

(57) Przedmiotem wynalazku są m.in. racematy, diastereoizomery i izomery optyczne związku o wzorze (I), w którym B oznacza H, C_6 lub C_{10}aryl, C_{7-16}aryloalkil; Het lub (niższy alkil)-Het, przy czym wszystkie ewentualnie podstawione przez C_{1-6}alkil; C_{1-6}alkoksyl; C_{1-6}alkanoil; hydroksyl; hydroksyalkil; atom chlorowca; chlorowcoalkil; nitro; cyjano; cyjanoalkil; amino ewentualnie podstawiony przez C_{1-6}alkil; amido; lub (niższy alkilo)amid; lub B oznacza pochodną acylową o wzorze R_4-C(O)-; karboksyl o wzorze R_4-O-C(O)-; amid o wzorze R_4-N(R_5)-C(O)-; tioamid o wzorze R_4-N(R_5)-C(S)-; lub sulfonyl o wzorze R_4-SO_2; R_5 oznacza H lub C_{1-6}alkil; i Y oznacza H lub C_{1-6}alkil; R^3 oznacza C_{1-8}alkil, C_{3-7}cykloalkil lub C_{4-10}alkilocykloalkil, wszystkie ewentualnie podstawione przez hydroksyl, C_{1-6}alkoksyl, C_{1-6}tioalkil, amido, (niższy alkilo)amido, C_6 lub C_{10}aryl lub C_{7-16} aryloalkil; R_2 oznacza

CH_2-R_{20}, NH-R_{20}, O-R_{20} lub S-R20, w których R_{20} oznacza nasycony lub nienasycony C_{3-7}cykloalkil lub C_{4-10}(alkilocykloalkil), przy czym wszystkie są ewentualnie mono-, di- lub tri- podstawione przez R_{21} lub R_{20} oznacza C_6 lub C_{10}aryl lub C_{7-14}aryloalkil ewentualnie podstawiony lub R20 oznacza Het lub (niższy alkil)-Het, oba ewentualnie podstawione i R^1 oznacza H; C_{1-6}alkil, C_{3-7}cykloalkil , C_{2-6}alkenyl lub C_{2-6}alkinyl, wszystkie ewentualnie podstawione przez atom chlorowca; lub jego farmaceutycznie dopuszczalna sól lub ester.

(87 zastrzeżeń)

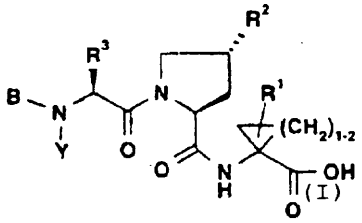

Data wprowadzenia zmiany zastrzeżeń: 2001 08 14

A1 (21) 346703 (22) 1999 08 25 7(51) C07K 14/78
C07K 14/515
C12N 9/68
C12N 15/62
A61P 35/00

(31) 98 60097883 (32) 1998 08 25 (33) US

(86) 1999 08 25 PCT/US99/19329

(87) 2000 03 02 WO00/1 1033 PCT Gazette nr 09/00

(71) LEXIGEN PHARMACEUTICALS CORP., Lexington, US

(72) Lo Kin-Ming, Li Yue, Gillies Stephen D.

(54) **Ekspresja i eksport inhibitorów angiogenezy jako immunofuzyn**

(57) Przedmiotem wynalazku są sekwencje nukleotydowe, na przykład sekwencje DNA lub RNA, które kodują białko fuzyjne, a także białko fuzyjne zawierające immunoglobulinowy obszar Fc-inhibitor angiogenezy oraz białko docelowe wybrane z grupy złożonej z angiostatyny, endostatyny, fragmentu plazminogenu wykazującego aktywność angiostatynową, fragment kolagenu XVIII wykazującego aktywność endostatynową i ich kombinacji. Sekwencje nukleotydowe mogą być umieszczone w odpowiednim wektorze ekspresyjnym i rozwijane w komórkach ssaczych. Ujawniono także rodzinę białek fuzyjnych zawierających immunoglobulinowy Fc-inhibitor angiogenezy, które mogą być wytworzone przez ekspresję takich sekwencji nukleotydowych. Ujawniono ponadto sposoby zastosowania takich sekwencji nukleotydowych i białek fuzyjnych do leczenia stanów chorobowych wywołanych przez angiogenezę.

(31 zastrzeżeń)

A1 (21) 346757 (22) 1999 09 10 7(51) C08F 14/06
C08F 4/34

(31) 98 98203176 (32) 1998 09 21 (33) EP

(86) 1999 09 10 PCT/EP99/06728

(87) 2000 03 30 WO00/1 7245 PCT Gazette nr 13/00

(71) AKZO NOBEL N.V., Arnhem, NL

(72) Van Swieten Andreas Petrus, Westmijze Hans, Schut Jacobus

(54) **Ciągłe dozowanie bardzo szybkich inicjatorów podczas reakcji polimeryzacji**

(57) Wynalazek dotyczy sposobu, polimeryzacji w którym do mieszaniny polimeryzacyjnej dozowany jest nadtlenek, przy czym zasadniczo cały nadtlenek organiczny stosowany w procesie polimeryzacji ma okres półtrwania w temperaturze polimeryzacji 0,05 do 1,0 godziny. Dozowanie takiego nadtlenku w odpowiednich warunkach umożliwia dokładną kontrolę szybkości polimeryzacji, a proces umożliwia otrzymanie polimeru z małym stężeniem pozostałości nadtlenku.

Sposób nadaje się szczególnie do polimeryzacji chlorku winylu jako monomeru i ewentualnie dalszych monomerów.

(7 zastrzeżeń)

A1 (21) 346611 (22) 19990901 7(51) C08F 291/18
B01D 67/00

(31) 98 153458 (32) 199809 15 (33) US

(86) 1999 09 01 PCT/GB99/02868

(87) 2000 03 23 WO00/1 5679 PCT Gazette nr 12/00

(71) INTERNATIONAL POWER PLC, Swindon, GB

(72) D'Agostino Vincent F., US; Newton John Michael, GB

(54) **Oparty na wodzie proces szczepienia**

(57) Sposób wytwarzania szczepionego monomerem sieciowanego polimeru obejmuje etapy: (i) aktywowania polimeru przez napromieniowanie, (ii) ogrzania aktywowanego polimeru dla spowodowania jego sieciowania, (iii) aktywowania sieciowanego polimeru przez napromieniowanie, (iv) zetknięcia aktywowanego sieciowanego polimeru z emulsją, która zawiera (a) nienasycony monomer, (b) emulgator i (c) wodę, przez czas dostateczny dla uzyskania żądanego zakresu szczepienia.

(31 zastrzeżeń)

A1 (21) 342200 (22) 2000 08 24 7(51) C08J 9/00

(71) Kamiński Tomasz, Chrzanów; Kamiński Krzysztof, Chrzanów

(72) Bartkiewicz Marian

(54) **Sposób uzyskiwania wyrobu z odpadów pianki poliuretanowej wtórnie spienionej**

(57) Przedmiotem wynalazku jest sposób uzyskiwania wyrobu z odpadów pianki poliuretanowej wtórnie spienionej, przeznaczonego na wyściółkę tapicerską lub na kształtki ochronne elementów pakowanych w pojemniki. Sposób polega na tym, że rozdrobnione odpady pianki poliuretanowej o granulacji od 0,18 do 0,8 milimetra w ilości 87,6 jednostek wagowych, 8,0 jednostek wagowych polioksyalkilenotrialu o masie cząsteczkowej 4800 lub polioksyalkilenotrialu o masie cząsteczkowej 3600, 4,0 jednostki wagowe toluilenodiizocyjanianu lub difenylometylenodiizocyjanianu, 0,03 jednostek wagowych związków aminopochodnych, 0,07 jednostek wagowych stabilizatora, 0,1 jednostek wagowych stabilizatora oraz 0,2 jednostek wagowych wody o temperaturze 15 do 20°C umieszcza się w mieszalniku pionowym i przez 3 do 8 minut poddaje intensywnemu dokładnemu wymieszaniu, po czym medium w temperaturze otoczenia z mieszalnika metodą grawitacyjną w wypadku małych kształtek wlewa się do formy, natomaist większe kształtki wlewa się do formy w nie krótszym okresieniż 1 do 3 minut i poddaje naciskowi 15 do 35 atm pod prasą przez 1 do 4 minut. Następnie wyjmuje się wyrób, w temperaturze otoczenia przez 24 godziny stabilizuje go i tak uformowane większe wyroby są poddawane operacji formatowania, dwojenia lub wykrawania dla uzyskania dokładnego kształtu.

(1 zastrzeżenie)

A1 (21) 346694 (22) 1999 09 14 7(51) C08J 9/18
C08J 9/22
C08L 25/04

(31) 98 98203098 (32) 1998 09 16 (33) EP

(86) 1999 09 14 PCT/EP99/06997

(87) 2000 03 23 WO00/15702 PCT Gazette nr 12/00

(71) NOVA CHEMICALS (INTERNATIONAL) S.A., Fribourg, CH

(72) Berghmans Michel Florentine Jozef, Bleijenberg Karel Cornells, Metsaars Alphonsus Catharina Gerardus

(54) Sposób wytwarzania spieniających się cząstek poliwinyloarenów

(57) Ujawniono sposób wytwarzania spieniających się cząstek poliwinyloarenów, w którym zwarte cząstki poliwinyloarenów nasyca się gazem nieorganicznym, zawierającym N_2 i/lub O_2, w temperaturze poniżej 95°C i pod nadciśnieniem 100 do 2000 kPa.

(10 zastrzeżeń)

A1 (21) 346695 (22) 1999 09 14 7(51) C08J 9/18 C08J 9/22 C08L 25/04

(31) 98 98203097 (32) 1998 09 16 (33) EP

(86) 1999 09 14 PCT/EP99/06996

(87) 2000 03 23 WO00/15704 PCT Gazette nr 12/00

(71) NOVA CHEMICALS (INTERNATIONAL) S.A., Fribourg, CH

(72) Berghmans Michel Florentine Jozef, Bleijenberg Karel Cornelis, Metsaars Alphonsus Catharina Gerardus

(54) Sposób wytwarzania spienionych cząstek poliwinyloarenów

(57) Ujawniono sposób wytwarzania spienionych cząstek poliwinyloarenów, w którym cząstki poliwinyloarenowe wstępnie spienione do gęstości pozornej d_o w zakresie 600-200 kg/m^3 nasyca się gazem nieorganicznym i tak wytworzone nasycone cząstki spienia się do pozornej gęstości co najmniej trzy razy niższej niż d_o.

(10 zastrzeżeń)

A1 (21) 346696 (22) 19990914 7(51) C08J 9/18 C08J 9/22 C08L 25/04

(31) 98 98203099 (32) 1998 09 16 (33) EP

(86) 1999 09 14 PCT/EP99/06995

(87) 2000 03 23 WO00/15703 PCT Gazette nr 12/00

(71) NOVA CHEMICALS (INTERNATIONAL) S.A., Fribourg, CH

(72) Berghmans Michel Florentine Jozef, NL; Bleijenberg Karel Cornelis, NL; Du Mong Kurt Ernest Irma, BE; Verbist Guy Lode Magda Maria, NL

(54) **Porowate cząstki polimerowe**

(57) Ujawniono porowate cząstki poliwinyloarenów o gęstości pozornej d_o 600 do 200 kg/m^3, zawierające środek zarodkujący i 2,0% wagowe lub mniej, w stosunku do ilości poliwinyloarenu, lotnego organicznego środka spieniającego. Wynalazek dotyczy także sposobu wytwarzania tych cząstek, jak również ich zastosowania do wytwarzania spienionych cząstek i wyrobów piankowych.

(11 zastrzeżeń)

A1 (21) 348701 (22) 20010716 7(51) C08L 23/00 C08J 5/06

(31) 00 246907 (32) 2000 08 16 (33) JP

(71) EIN KOHSAN CO, LTD., Tokyo, JP

(72) Nishibori Sadao, Nakamura Yuichiro

(54) **Formowany z żywicy wyrób o strukturze sprężynowej oraz sposób wytwarzania wyrobu formowanego z żywicy**

(57) Opracowano formowany wyrób, który ma dużą zdolność amortyzowania uderzeń i dużą obciążalność. Formowany z żywicy wyrób o strukturze sprężynowej zawiera trójwymiarową strukturę z porami, która jest utworzona przez kontaktowanie splątanie i zbieranie sąsiednich przypadkowych pętli lub kosmyków pełnych i/lub wydrążonych ciągłych i/lub krótkich włókien elementarnych z mieszaniny żywicy poliolefinowej i VAC, EVA lub SBS.

(12 zastrzeżeń)

A1 (21) 349310 (22) 2001 08 24 7(51) C08L 33/10 E04B 1/74

(31) 00 60227481 (32) 2000 08 24 (33) US

(71) ROHM AND HAAS COMPANY, Filadelfia, US

(72) Konopka Kenneth Michael, O'Brien Michael Joseph, Kohr Alan Wayne

(54) **Kompozycja wykończeniowa do powierzchni** zewnętrznych i sposób **powlekania pionowych** powierzchni **zewnętrznych**

(57) Wynalazek dotyczy kompozycji wykończeniowej do powierzchni zewnętrznych obejmującej m.in. polimer, który zawiera monomery hydrofobowe jako jednostki spolimeryzowane i modyfikator właściwości Teologicznych. Kompozycja wykończeniowa do powierzchni zewnętrznych jest użyteczna jako powłoka podkładowa i jako powłoka nawierzchniowa w wielowarstwowych systemach ścian zewnętrznych. Wynalazek dotyczy również sposobu pokrywania zewętrznych powierzchni pionowych tą kompozycją.

(10 zastrzeżeń)

A1 (21) 346715 (22) 2000 03 02 7(51) C08L 97/02 B27N 3/08

(31) 99 9929663 (32) 1999 07 21 (33) KR
00 32 2000 01 03 KR

(86) 2000 03 02 PCT/KR00/00159

(87) 2001 01 25 WO01/05892 PCT Gazette nr 04/01

(75) Kim Young Bok, Seoul, KR; Kim Myung Ja, Seoul, KR

(54) **Sposób wytwarzania wyrobów zastępczych dla tworzyw sztucznych z surowców naturalnych**

(57) Ujawniono sposób wytwarzania wyrobów zastępczych dla tworzyw sztucznych przez zastosowanie surowców naturalnych. Rolnicze produkty uboczne i drzewne produkty uboczne, takie jak łuski ryżu, łodygi roślin ryżu, łodygi roślin kukurydzy, łodygi roślin fasoli, łodygi roślin pszenicy, trociny i podobne, kruszy się na kawałki, następnie skruszone kawałki miesza się z naturalnym spoiwem (takim jak skrobia kukurydziana, skrobia ziemniaczana i podobne), pokrywa kalafonią lub naturalną żywicą i następnie formuje ciśnieniowo w maszynie formującej, wytwarzając wyroby zastępcze dla tworzyw sztucznych. Surowce są szeroko dostępne na terenach wiejskich. Formowanie przeprowadza się w temperaturze 100-350°C.

(6 zastrzeżeń)

A1 (21) 346662 (22) 19990901 7(51) C10J 3/46

(31) 98 154772 (32) 1998 09 17 (33) US

(86) 19990901 PCT/US99/20012

(87) 2000 03 23 WO00/15737 PCT Gazette nr 12/00

(71) TEXACO DEVELOPMENT CORPORATION, White Plains, US

(72) Tse Daniel W., Gulko George M., Wallace Paul S.

(54) **Układ i sposób zintegrowanego regulowania zgazowywania**

(57) Przedmiotem zgłoszenia jest zintegrowany układ regulowania (ICS) dla regulowania instalacji zgazowywania, regulujący pracę wytwornicy (112) gazu i innych krytycznych elementów instalacji (100) zgazowywania. ICS usprawnia parametry instalacji (100) zgazowywania przez regulowanie pracą wytwornicy (112) gazu i innych krytycznych elementów raczej za pomocą zintegrowanego układu regulowania niż szeregu niezależnych regulatorów. ICS jest podsystemem większego rozłożonego systemu regulowania sterującego pracą instalacji zgazowywania. ICS reguluje następujące parametry: -stosunek tlenu do węgla (O/C) w wytwornicy (112) gazu, -zapotrzebowanie na gaz syntezowy lub pożądaną wydajność wytwornicy gazu; -ograniczenia obciążenia; -przepływ spowalniaczy w wytwornicy (112) gazu; -zespół rozdziału powietrza (ASU); (vi) zawór wylotowy przewodu (120) tlenu; i - ciśnienie w przewodzie (136) gazu syntezowego.

(50 zastrzeżeń)

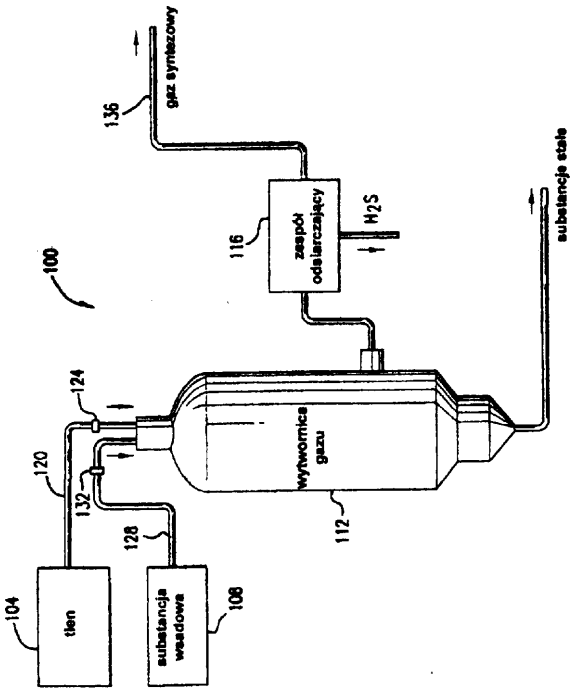

A1 (21) 342121 (22)20000821 7(51) C10K3/00

(71) Biuro Projektów KOKSOPROJEKT Sp z o.o., Zabrze

(72) Tomal Stefan, Cieślar Rudolf, Figiel Zbigniew, Sikorski Czesław, Stępień Ryszard, Pasz Jan, Kotowski Włodzimierz, Fiszer Renata, Zembala Henryk

(54) **Sposób rozkładu siarkowodoru pochodzącego z gazu koksowniczego metodą Claus'a**

(57) Siarkowodór z gazu koksowniczego rozkłada się w instalacji Clausa w ten sposób, że siarkowodór zawarty w strumieniu gazu z katalitycznego rozkładu zanieczyszczeń poddaje się częściowemu utlenieniu, a proporcje ilościowe gazu i powietrza dobiera się na podstawie ilości i składu strumienia gazu tak, aby ilość nieprzereagowanego siarkowodoru była większa, niż to wynika ze stechiometrycznej propocji dla reakcji $2H_2S + SO_2 = 3S + 2H_2O$ tak, aby zawartość dwutlenku siarki w gazie po procesie Clausa była niższa niż 0,01 % wagowych, następnie gazowy produkt reakcji częściowego ultenienia po ochłodzeniu kieruje się do instalacji Clausa, gdzie zachodzi katalityczny proces otrzymywania siarki elementarnej, a strumień gazu po reakcji kieruje się do płuczki ługowej i/lub wodnej, w celu zaabsorbowania resztek nieprzereagowanego siarkowodoru.

(2 zastrzeżenia)

A1 (21) 346755 (22)19990920 7(51)C10L 1/10

(31)98 19843380 (32)1998 09 22 (33) DE

(86) 19990920 PCT/EP99/06949

(87) 2000 03 30 WO00/17290 PCT Gazette nr 13/00

(71) Kief Horst, Ludwigshafen, DE

(72) Hölderich Wolfgang F., Kief Horst

(54) **Glioksal jako dodatek do paliwa**

(57) Glioksal w roztworze wodnym jest wykorzystywany w dodatku do paliwa w celu zmniejszenia zanieczyszczeń w spalinach z silników benzynowych i wysokoprężnych. Wystarczy dodać glioksal w roztworze wodnym do benzyny w dużym rozcieńczeniu w celu uzyskania zmniejszenia prawie o 100% ilości niespalonych węglowodorów i tlenku węgla w pojazdach z przetwornikami katalitycznymi na biegu jałowym i przy zwiększonych obrotach biegu jałowego. Estryfikowane związki alifatyczne i glikol polietylenowy dodaje się jako emulsyfikatory i środki zwiększające rozpuszczalność. Dodatkowo glioksal można wykorzystywać w postaci acetali i semiacetali w dodatku do paliwa w silnikach spalinowych w celu zmniejszenia emisji zanieczyszczeń i cząstek węgla (osadów).

(12 zastrzeżeń)

A1 (21) 346615 (22)19990916 7(51)C10L 1/14

(31)98 156420 (32)1998 09 18 (33) US

(86) 1999 09 16 PCT/US99/21330

(87) 2000 03 30 WO00/17292 PCT Gazette nr 13/00

(71) AMERICAN ENERGY GROUP, INC., Grafton, US

(72) Jones Edward T.

(54) **Kompozycja dodatku paliwowego oraz sposób obróbki paliw**

(57) Przedmiotem wynalazku jest dodatek paliwowy do stosowania w obróbce ciekłych paliw węglowodorowych celem zmniejszenia emisji zanieczyszczających środowisko w trakcie spalania takich paliw, która to kompozycja dodatku zawiera uszczelniający olej mineralny, benzynę lakową, eter alkilowy glikolu i co najmniej jeden surfaktant, korzystnie oksyetylenowany alkiloaromatyczny związek. Stwierdzono, że ta kompozycja dodatku paliwowego może być zestawiana z w/w paliwami, niezwykle zmniejszając emisję w trakcie ich spalania.

(13 zastrzeżeń)

A1 A1 (21) 346704 (22) 1999 08 13 7(51) C12N 15/00 C12N 15/56

(31)98 9817959 (32)1998 08 19 (33) GB
98 9817963 1998 08 19 GB
99 9913014 1999 06 05 GB

(86) 1999 08 13 PCT/GB99/02697

(87)20000302 WO00/11144 PCT Gazette nr 09/00

(71) ADVANCED TECHNOLOGIES (CAMBRIDGE) LIMITED, London, GB

(72) Kavanagh Thomas Anthony, Lao Nga Thi

(54) **Nowa sekwencja kwasu nukleinowego kierująca do plastydu, nowa sekwencja β-amylazy, promotor odpowiadający na bodźce oraz ich zastosowanie**

(57) Wynalazek dostarcza nową kierowaną do chloroplastów sekwencję β-amylazy (ct β-amylazę), nową kierującą do chlorop-

lastów sekwencję kwasu nukleinowego i nową sekwencję ß-amylazy. Ujawniony jest również indukowalny promotor, który jest niezależnie stymulowany przez światło i cukier. Opisane są sposoby transformowania roślin przy zastosowaniu tych sekwencji, jak również stransformowane komórki roślinne, starnsformowane rośliny i ich nasiona, a także chimerowe geny zawierające takie sekwencje. Można uzyskać modyfikację poziomów skrobi w roślinach, jak również opisane jest kierowanie genów ze szlaku biosyntezy lub rozkładu skrobi, oporności na choroby i szkodniki albo zmiana w ekspresji genów pod wpływem bodźca.

(37 zastrzeżeń)

A1 (21) 346772 (22) 19990921 7(51) C12N 15/10
C12N 15/55

(31) 98 159363 (32) 1998 09 23 (33) US

(86) .1999 09 21 PCT/US99/21960

(87) 2000 03 30 WO00/17343 PCT Gazette nr 13/00

(71) WISCONSIN ALUMNI RESEARCH FOUNDATION, Madison, US

(72) ReznikoffWilliam S., Goryshin Igor Y.

(54) **Sposób wytwarzania mutacji insercyjnych**

(57) Sposób wytwarzania mutacji insercyjnych w losowych lub pseudolosowych miejscach na chromosomalnych lub pozach romosomalnych kwasach nukleinowych w komórkach docelowych obejmuje etap łączenia, w komórkach docelowych, komórkowego kwasu nukleinowego z kompleksem synaptycznym, złożonym z (a) białka transpozazy Tn5 oraz (b) polinukleotydu złożonego z pary sekwencji nukleotydowych, mogących funkcjonalnie oddziaływać z transpozazą Tn5 i zdolną do transpozycji sekwencją nukleotydową pomiędzy nimi, w warunkach umożliwiających transpozycję do komórkowego DNA. W opisywanej metodzie kompleks synaptyczny jest tworzony in vitro w warunkach utrudniających lub uniemożliwiających mu wydajną transpozycję.

(18 zastrzeżeń)

A1 (21) 346698 (22) 1999 09 13 7(51) C12N 15/52
C07K 14/705
A61K 31/713

(31) 98 199801164 (32) 1998 09 15 (33) DK
98 60102896 1998 10 02 US

(86) 1999 09 13 PCT/DK99/00481

(87) 2000 03 23 WO00/1 5807 PCT Gazette nr 12/00

(71) M & E BIOTECH A/S, Hørsholm, DK

(72) Halkier Torben, Haaning Jesper

(54) **Sposób obniżania aktywności ligandu osteoprotegeryny**

(57) Wynalazek dostarcza nowy sposób obniżania aktywności biologicznej ligandu osteoprotegeryny (OPGL, TRANCE), umożliwiając w ten sposób leczenie/łagodzenie chorób charakteryzujących się nadmierną resorpcją kości, np. osteoporozy. Obniżenie aktywności uzyskuje się poprzez zaindukowanie odpowiedzi immunologicznej przeciw OPGL u wymagających tego osób. Odpowiedź immunologiczną można wywołać poprzez klasyczną immunizację immunogennymi wariantami OPGL albo immunizację kwasem nukleinowym, gdzie kwas nukleinowy koduje wariant OPGL. Wynalazek dotyczy również kompozycji, polipeptydów oraz kwasów nukleinowych przydatnych w wynalazku, jak również wektorów i transformowanych komórek gospodarza przydatnych do ich wytwarzania.

(56 zastrzeżeń)

A1 (21) 346650 (22) 199908 18 7(51) C12N 15/82
C12N 5/10
A01H 5/00

(31) 98 60097150 (32) 1998 08 19 (33) US

(86) 19990818 PCT/US99/19102

(87) 2000 03 02 WO00/1 1200 PCT Gazette nr 09/00

(71) MONSANTO COMPANY, StXouis, US

(72) Conner Timothy W., Santino Colleen G.

(54) **Roślinne wektory ekspresyjne**

(57) Dostarczona jest nowa kombinacja elementów genetycznych 5', 3' i intronowych dla zwiększonej ekspresji w roślinach transgenicznych. Elementy są związane z genem fruktozo-1,6-bisfostatazy, genem białka wiążącego chlorofil a/b, genem ubikwityny, genem syntazy nopaliny i/lub z genem szoku cieplnego. Ujawnione są ponadto zrekombinowane cząsteczki DNA zawierające nie ulegające translacji elementy 5' i nie ulegające translacji elementy 3' według wynalazku, jak również komórki roślinne, tkanki i rośliny zawierające te cząsteczki DNA.

(63 zastrzeżenia)

A1 (21) 346835 (22) 19990830 7(51) C21B 13/06

(31) 98 90291 (32) 1998 09 23 (33) LU

(86) 1999 08 30 PCT/EP99/06381

(87) 2000 03 30 WO00/1 7404 PCT Gazette nr 13/00

(71) PAUL WURTH S.A., Luksemburg, LU

(72) Roth Jean-Luc, FR; Hansmann Thomas, DE; Frieden Romain, LU; Solvi Marc, LU

(54) **Sposób produkcji bezpośrednio redukowanego metalu w piecu półkowym**

(57) Sposób wytwarzania bezpośrednio redukowanego metalu w piecu półkowym (10), charakteryzuje się tym, że tlenki metali i środki redukujące doprowadza się do pieca półkowego (10) i ciepło reakcji potrzebne do redukcji tlenków metali wytwarza się przez pośrednie ogrzewanie poszczególnych półek (12) pieca półkowego.

(11 zastrzeżeń)

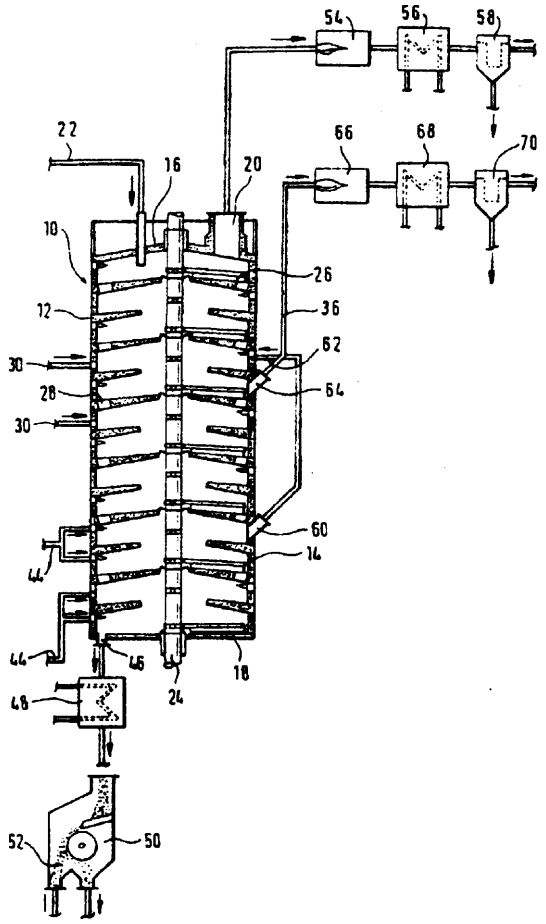

DZIAŁ D

WŁÓKIENNICTWO I PAPIERNICTWO

A1 (21) 346710 (22) 19990914 7(51) D01F2/00

(31) 98 19842557 (32) 1998 09 17 (33) DE

(86) 1999 09 14 PCT/DE99/02977

(87) 2000 03 30 WO00/17425 PCT Gazette nr 13/00

(71) ALCERU SCHWARZA GMBH, Rudolstadt, DE

(72) Bauer Ralf-Uwe, Niemz Frank-Günter

(54) **Sposób wytwarzania elementów celulozowych**

(57) W sposobie wytwarzania zwłaszcza włókien ciętych i włókien ciągłych, celulozę rozpuszcza się w roztworze wodnym trzeciego aminotlenku, zwłaszcza N-tlenku-N-metylomorfoliny, po czym roztwór celulozowy wytłacza się za pomocą narzędzia formującego przez dyszę ze szczeliną powietrzną i wytłoczki koaguluje w kąpieli koagulacyjnej. Proces wytłaczania prowadzi się z zawartością środka powierzchniowoczynnego (c) dodanego do roztworu celulozowego i/lub kąpieli koagulacyjnej w ilości 100 ppm > 5 ppm. Stosuje się szerokość szczeliny powietrznej w granicach od 2 do 20 mm i pomimo zmniejszenia szerokości szczeliny powietrznej nie następuje pogorszenie lub większe wahania teksty lno-fizykalnych właściwości przędzonych włókien.

(11 zastrzeżeń)

A1 (21) 346713 (22) 19990914 7(51) DO 1F 2/00

(31) 98 19842556 (32) 1998 09 17 (33) DE

(86) 19990914 PCT/DE99/02976

(87) 2000 03 30 WO00/17424 PCT Gazette nr 13/00

(71) ALCERU SCHWARZA GMBH, Rudolstadt, DE

(72) Gunkel Holger, Mooz Michael

(54) **Sposób wytwarzania elementów celulozowych**

(57) W sposobie wytwarzania elementów celulozowych, jak włókien ciętych, włókien ciągłych, folii, membran lub węży, wodny roztwór celulozy w aminotlenku, zwłaszcza N-tlenku-N-metylomorfoliny, wytłacza się przez dyszę ze szczeliną powietrzną i otrzymany wyrób koaguluje się w wodnej kąpieli koagulacyjnej zawierającej aminotlenek. Ciecz kąpieli koagulacyjnej w stopniu koagulacji i/lub ciecz przemywającą w stopniu względnie stopniach przemywania poddaje się napromieniowaniu ultrafioletowemu.

(8 zastrzeżeń)

A1 (21) 346654 (22) 1999 09 08 7(51) D06F 39/02

(31) 98 9820466 (32) 1998 09 18 (33) GB

(86) 1999 09 08 PCT/GB99/02984

(87) 2000 03 30 WO00/17438 PCT Gazette nr 13/00

(71) UNILEVER NV, Rotterdam, NL

(72) Sherratt Paul Robertson, BR; Shickle Mark, GB

(54) **Urządzenie dozujące do maszynowego prania odzieży**

(57) Urządzenie dozujące przeznaczone do maszynowego prania odzieży składa się z pojemnika (2) służącego do umieszczania w nim pewnej ilości środka piorącego, posiadającego otwór zasypowy (4) i ścianę korpusu zawierającą wiele otworów do dozowania środków piorących. Urządzenie zawiera sztywne elementy oddzielające (8) rozmieszczone wokół ściany korpusu w celu odseparowania prania od otworów dozujących.

(13 zastrzeżeń)

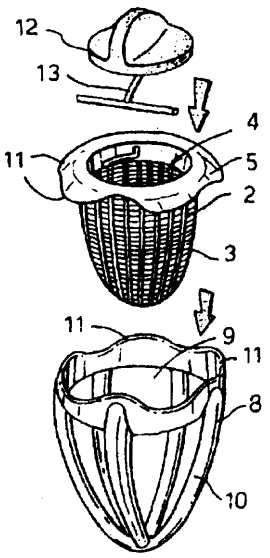

A1 (21) 346760 (22) 19990922 7(51) D21H 21/48

(31) 98 1958 (32) 1998 09 25 (33) CH

(86) 1999 09 22 PCT/CH99/00450

(87) 2000 04 06 WO00/19016 PCT Gazette nr 14/00

(71) LANDQART, Landquart-Fabriken, CH

(72) Weder Christoph, Smith Paul

(54) **Papier z zabezpieczeniem oraz inne artykuły z zabezpieczeniem**

(57) Wynalazek dotyczy papieru z zabezpieczeniem, a uogólniając, artykułu z zabezpieczeniem, który zawiera co najmniej jeden element zabezpieczający posiadający co najmniej jeden segment fotoluminescencyjny, który charakteryzuje się liniowo spolaryzowaną fotoluminescencją /lub liniowo spolaryzowaną absorpcją. Ujawniono również sposób wytwarzania takich artykułów z zabezpieczeniem, oraz ich zastosowanie.

(17 zastrzeżeń)

DZIAŁ E

BUDOWNICTWO, GÓRNICTWO; KONSTRUKCJE ZESPOLONE

A1 (21) 346607 (22) 1999 09 14 7(51) E03D 1/14

(31) 98 152749 (32) 1998 09 14 (33) US

(86) 1999 09 14 PCT/US99/21057

(87) 2000 03 23 WO00/15914 PCT Gazette nr 12/00

(71) FLUTDMASTER, INC., San Juan Capistrano, US

(72) McClure Richard C, McKay John C, Garcia Miguel C.

(54) Zawór spłukujący podwójnego działania

(57) Zespół zaworu spłukującego (18a) jest przystosowany do montowania w zbiorniku toalety i zawiera zespół wybierający (36a) oraz zawór spłukujący. Zespół wybierający (36a) jest dostępny z zewnątrz toalety i zapewnia inicjację operacji spłukiwania oraz alternatywny wybór pomiędzy większą i mniejszą objętością wody spłukującej. Ukształtowanie podtrzymujące (92a) zapewnia możliwość zarówno ruchu osiowego jak i promieniowego zespołu wybierającego (36a) względem zaworu spłukującego, w celu wyrównywania zespołu spłukującego. Mechanizm suwakowy (123a) zapewnia możliwość zmieniania przynajmniej mniejszej objętości wody spłukującej.

(40 zastrzeżeń)

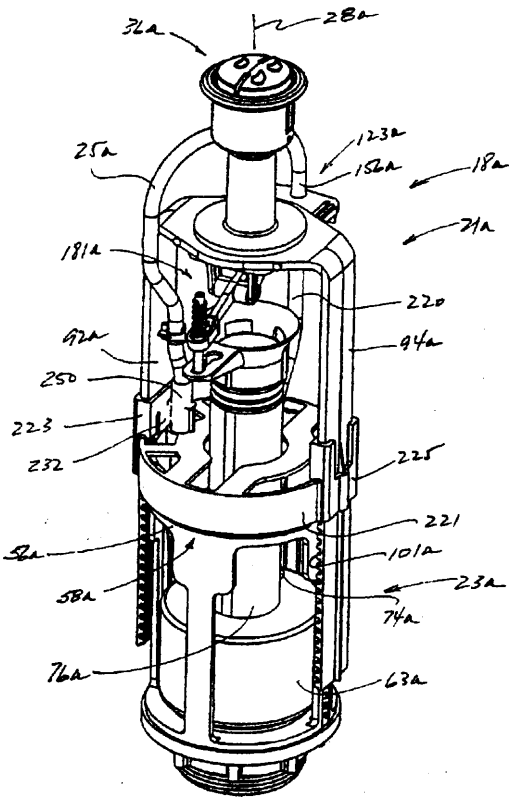

A1 (21) 346779 (22) 2000 07 19 7(51) E04B 1/94

(31) 99 19933400 (32) 1999 07 21 (33) DE

(86) 2000 07 19 PCT/EP00/06888

(87) 2001 02 01 WO01/07727 PCT Gazette nr 05/01

(71) DORMA GMBH + CO. KG, Ennepetal, DE

(72) Degelsegger Walter

(54) **Ściana przeciwpożarowa**

(57) Przedmiotem zgłoszenia jest ściana przeciwpożarowa zapobiegająca przerzucaniu się ognia, która jest zastosowana w obszarze odcinka pożaru, przy czym ściana przeciwpożarowa jest wykonana z modułowo zbudowanych części elementów (1, 2), które zasadniczo są wykonane z profili (5), zestawionych w postaci obwodowej ramy, które jednocześnie utrzymują w odstępie dwie szyby szklane (3, 4) przy czym szyby szklane (3, 4) sięgają aż do zewnętrznego brzegu profili, a rama jest przykryta przez częściowe emaliowanie (19) szyb szklanych, a części elementów (1, 2) mogą być połączone ze sobą przez elementy łączące (9) z pośrednim umieszczeniem laminatów przeciwogniowych (15).

(24 zastrzeżenia)

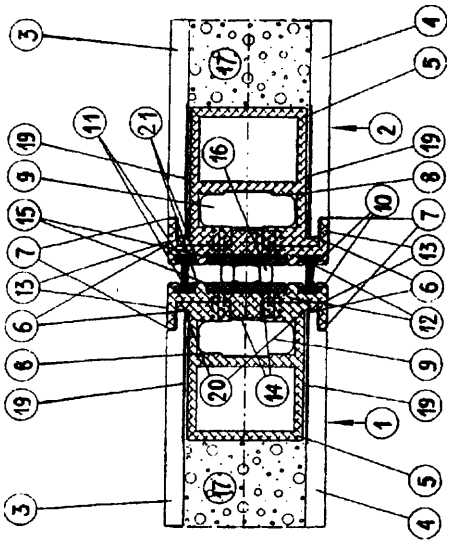

A1 (21) 346775 (22) 1999 09 18 7(51) E04B 2/74

(31) 98 19844028 (32) 1998 09 25 (33) DE

(86) 1999 09 18 PCT/EP99/06922

(87) 20000406 WO00/19033 PCT Gazette nr 14/00

(71) PREFORM HOLDING D.O.O., Ljubljana-Polje, SI

(72) Auer Karl-Heinz, Liebrich Nicole

(54) **Ścianka działowa**

(57) Przedmiotem zgłoszenia jest ścianka działowa posiadająca przynajmniej jeden element ścienny (5) połączony z kolumną (6) za pośrednictwem łącznika (1). Kolumna (6) ma wiele rozmieszczonych na jej obwodzie wpustów przeznaczonych do współdziałania z łącznikiem (1). Element ścienny (5) ma na obrzeżu w sąsiedztwie kolumny profil połączeniowy (9) z co najmniej jednym rowkiem (11). Łącznik (1) posiada dwie równoległe do siebie, połączone ze sobą środnikiem (4) stopki zaciskowe (2, 3), z których jedna jest osadzona we wpuście (15) kolumny (6), a druga w rowku (11) elementu ściennego (5). Jedna (2) ze stopek zaciskowych (2, 3) łącznika (1) jest ustalona w przyporządkowanym rowku (11, 15) bez możliwości obrotu, a druga stopka (3) jest

osadzona w przynależnym rowku (15, 11) z możliwością obrotu wokół jej osi wzdłużnej (12) w określonym zakresie kątowym.

(11 zastrzeżeń)

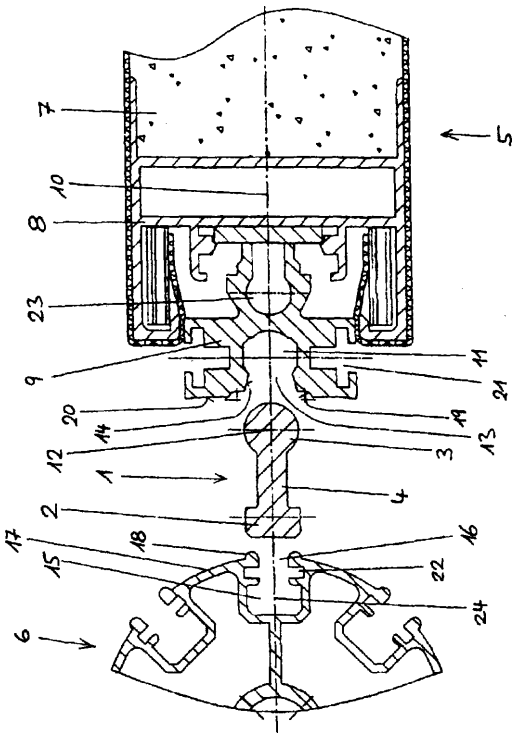

A1 A1 (21) 341968 (22)20000811 7(51)E04B 5/10

(75) Rusak Tomasz, Kielce

(54) **Węzeł struktury prętowej**

(57) Węzeł struktury prętowej zbudowany jest z przekroi węzła (6), które tworzą pas struktury gdzie pręt struktury jest łączony z przekrojem węzła (6) na zasadzie włożenia w węzeł struktury łącznika prętowego (2), przy czym przy włożeniu łącznika prętowego (2) w wystającą część przekroju węzła (6) łącznik prętowy przechodzi na wylot przez węzeł, łącząc w ten sposób kilka węzłów ze sobą za pomocą jednego łącznika prętowego. Wystające części przeciwległych końców węzła (6) są wykonane z jednego łącznika prętowego. Do pasa dokonstruowywane są przekroje prętowe, pochodzące od krzyżulców (5). Poszczególne elementy węzła łączone są między sobą za pomocą spawania (7) i/lub łączenia na śruby, i/lub łączenia na gwoździe, i/lub łączenia na wkręty (8) za pomocą jednego lub większej ilości łączników.

(6 zastrzeżeń)

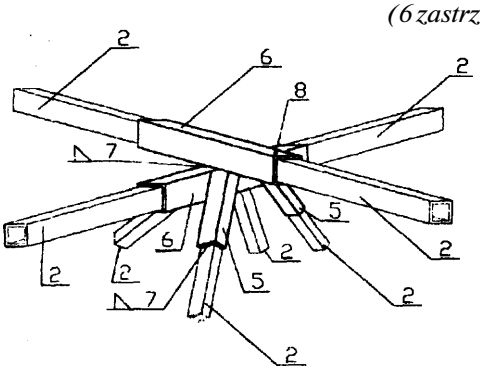

A1 (2 1) 341998 (22)200008 12 7(51) E04C 1/00

(71) Przedsiębiorstwo Zagraniczne M. Leier Wytwórnia Materiałów Budowlanych, Malbork

(72) Stasiak Wojciech

(54) **Zestaw elementów ściennych do budowy ścian zewnętrznych**

(57) Zestaw elementów ściennych charakteryzuje się tym, że składa się z pustaka podstawowego (1), pustaka uzupełniającego i pustaka uzupełniającego symetrycznego (3), których ściany boczne mają z jednej strony ukształtowane liniowe wgłębienia (4), przechodzące w liniowe występy (5), a w części środkowej w owalne gniazdo (6), zaś na przeciwległej ścianie bocznej znajdują się, ukształtowane z tym samym rozmieszczeniem i wymiarami, z zamianą w płaszczyznach liniowych wgłębień (4), liniowe występy (5), a w płaszczyznach liniowych występów (5) - liniowe wgłębienia (4), tworząc po połączeniu z przyległymi elementami ściennymi zamki pionowe, przy czym w części środkowej owalne gniazdo (6), po połączeniu z przyległym, owalnym gniazdem (6), tworzy obustronnie kanały przelotowe (7), wypełniane w procesie budowy zaprawą ciepłochronną, a w wewnętrznej przestrzeni pustaka podstawowego (1) znajdują się komory (8), rozmieszczone równolegle wzdłuż osi podłużnej, w dwóch rzędach, mając w przekrojach poprzecznych kształty figur geometrycznych, natomiast w pustaku uzupełniającym i w pustaku uzupełniającym symetrycznym (3), między dwoma rzędami komór (8), ukształtowanych jak w pustaku podstawowym (1), wypełnionych masą ocieplającą, znajduje się szczelina podziałowa (9) z karbami na ścianach czołowych.

(5 zastrzeżeń)

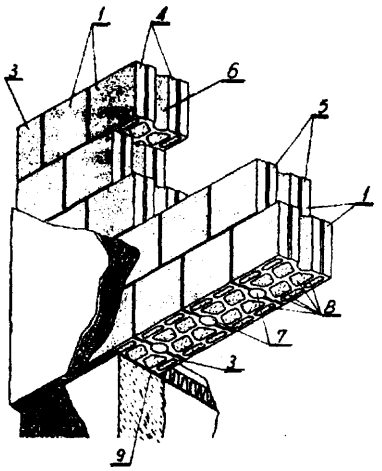

A1 (2 1) 3 4 6 7 5 3 (22)19980922 7(51) E04D 3/14

(86) 19980922 PCT/GB98/02805

(87) 2000 03 30 WO00/17466 PCT Gazette nr 13/00

(71) ULTRAFRAME (UK) LIMITED, Clitheroe, GB

(72) Richardson Christopher

(54) **Zespół szczebliny oszklenia**

(57) Zespół szczebliny oszklenia, zawierający pierwszy i drugi element, przy czym każdy z elementów zaopatrzony jest w przynajmniej jedno skrzydełko, zaś elementy te są sprzęga lne tsk, że między skrzydełkami zablokowana jest płyta oszklenia, znamienny tym, że pierwszy i drugi element (10, 12) są wytoczone z tworzywa sztucznego.

(24 zastrzeżenia)

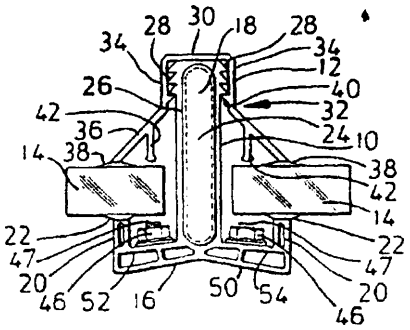

A1 (21) 342125 (22) 2000 08 21 7(51) E05D 3/00

(75) Szymaniuk Dariusz, Kobylnica; Szymaniuk Zenon, Słupsk

(54) Zespół zawiasowy, zwłaszcza ościeżnicy drzwiowej

(57) Zespół zawiasowy, zwłaszcza ościeżnicy drzwiowej charakteryzuje się tym, że ma część ościeżnicową (1) i część zawiasową (2). Część ościeżnicowa (1) jest w postaci fragmentu kątownika ze ścianą czołową (3) i ścianą boczną (4). W ścianie bocznej (4) wykonany jest wzdłużny otwór (5), w który wsuwana jest płytka części zawiasowej (2). Część zawiasowa ma na krawędzi odsadzenia na sworzeń.

(2 zastrzeżenia)

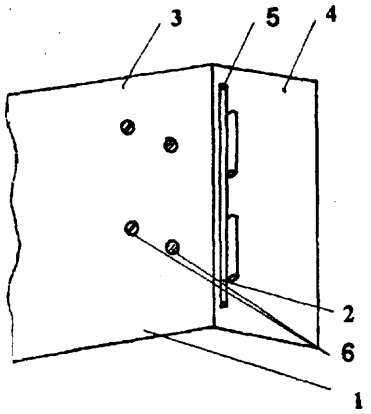

A1 (21) 349287 (22) 2001 08 23 7(51) E06B 1/70

(75) Rogoda Krzysztof, Kraków

(54) Listwa okapowa

(57) Brzeg zewnętrzny listwy (3) montażowej połączony jest ze skierowaną do góry listwą (4) osłonową, wyposażoną od strony wewnętrznej w listwowy występ (5), którego krawędź wystaje poza krawędź końcową listwy (4) osłonowej. Występ (5) tworzy dolną, wzdłużną komorę (6) wewnętrzną i, usytuowaną nad nią, wzdłużną komorę (7), mającą od góry szczelinowy otwór. W dół skierowana jest, zasadniczo ukośnie, listwa (8) okapowa.

(6 zastrzeżeń)

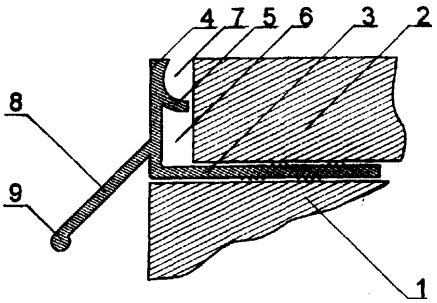

A1 (21) 346780 (22) 2000 07 19 7(51) E06B 3/02 E06B 5/16

(31) 99 19933410 (32) 1999 07 21 (33) DE

(86) 2000 07 19 PCT/EP00/06884

(87) 200102 01 WO01/07744 PCT Gazette nr 05/01

(71) DORMA GMBH + CO. KG, Ennepetal, DE

(72) Degelsegger Walter

(54) Drzwi lub okno przeciwpożarowe

(57) Przedmiotem zgłoszenia są/jest drzwi lub okno przeciwpożarowe dla uniknięcia przerzucania się dymu i/lub ognia, które są/jest wbudowane w obszarze fragmentu pożaru, składające się zasadniczo z szyby szklanej, która jest osadzana wewnątrz obejmującej ją, metalowej ramy, przy czym drzwi przeciwpożarowe/okno przeciwpożarowe są/jest zbudowane modułowo i przy tym składają się/składa się z co najmniej jednej części ruchomej w postaci płyty drzwiowej (2) lub skrzydła okiennego, które są/jest utworzone z dwóch szyb szklanych (5, 6), utrzymywanych w odstępie przez profile (9), przy czym szyby szklane (5, 6) sięgają prawie do brzegu płyty drzwiowej (2) lub skrzydła okiennego, a profile, ukształtowane jako profile z pustymi komorami, są połączone do postaci ramy, przy czym rama jest przykryta przez częściowe pokrycie emalią (3) szyb szkalnych (5, 6), a między utrzymywanymi w odstępie szybami szklanymi (5,6) znajduje się przezroczysty środek impregnacji przeciwogniowej.

(24 zastrzeżenia)

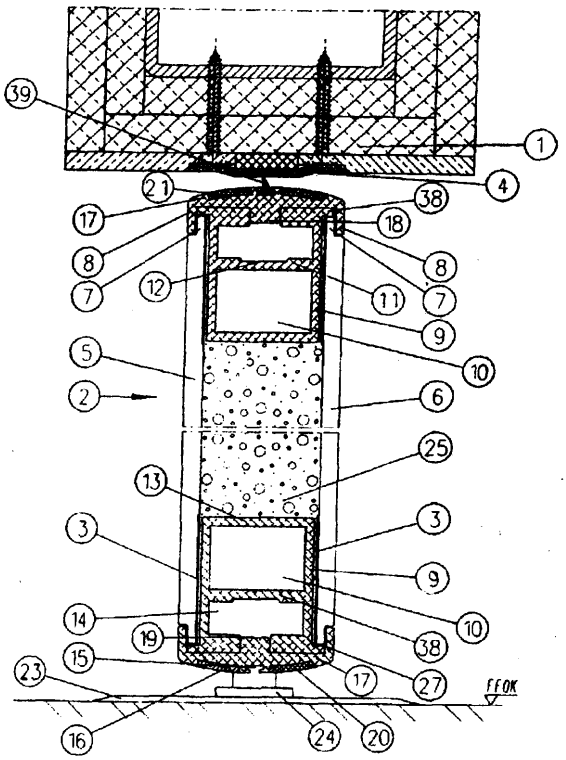

DZIAŁ F

MECHANIKA; OŚWIETLENIE; OGRZEWANIE; UZBROJENIE; TECHNIKA MINERSKA

A1 (21) 342103 (22) 20000821 7(51) F02F 3/10

(71) Politechnika Lubelska, Lublin

(72) Hejwowski Tadeusz, Nykiel Jerzy, Weroński Andrzej

(54) **Tłok silnika spalinowego**

(57) Tłok silnika spalinowego, zwłaszcza silnika Diesla, którego denko posiada komorę spalania, wykonaną w denku, w kształcie dwóch płaskich, okrągłych, stycznych do siebie, walcowych wybrań, wykonanych symetrycznie i z boku denka, w których, od strony bliższej do obwodu denka, wykonany jest symetrycznie do stycznej odcinek walca o strzałce nieco większej od wysokości wybrań walcowych i wysokości około 12mm, charakteryzuje się tym, że na obwodzie denka tłoka wykonany jest pierścień o wysokości około 0.7 mm i szerokości 3 mm z podcięciem od wewnątrz, a promienie przejścia płaszczyzn podstaw wybrań w tworzące wybrań i promienie przejścia tworzących wybrań w płaszczyznę denka tłoka i tworzącej odcinka walca w podstawy wybrań walcowych wykonane są korzystnie promieniem około 1 mm, przy czym powierzchnia denka i komory spalania bez pierścienia pokryte są poprzez natryskiwanie plazmowe warstwą podkładową, metaliczną o grubości do 0.2 mm i warstwą ceramiczną, korzystnie częściowo stabilizowanym tlenkiem cyrkonu o grubości 0.5 mm.

(1 zastrzeżenie)

A1 (21) 342093 (22) 2000 08 21 7(51) F03D 3/06

(75) Antos Józef, Rębielice Królewskie; Antos Tomasz, Częstochowa

(54) **Elektrownia wiatrowa**

(57) Elektrownia wiatrowa ma umocowane na maszcie koło turbiny wiatrowej (1), wyposażone w promieniowo osadzone pióra (2) o szerokości od 20 do 100 mm, miedzy dwoma pierścieniami, wewnętrznym i zewnętrznym (3), stanowiącymi elementy konstrukcji wsporczej.

(1 zastrzeżenie)

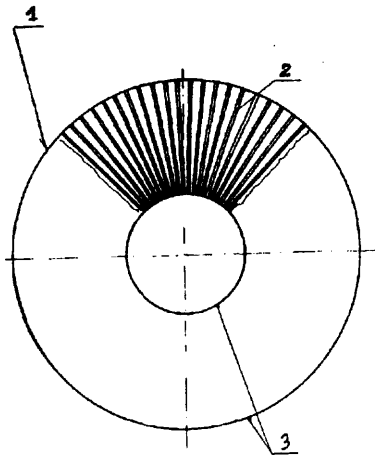

A1 (21) 349147 (22) 20010814 7(51) F16B 9/02

(31) 00 10040437 (32) 2000 08 18 (33) DE

(71) EJOT Baubefestigungen GmbH, Bad Laasphe, DE

(72) Drahtschmidt Frank, Schukey Hartmut

(54) **Magazynek oraz sposób wytwarzania magazynka**

(57) Magazynek, przyjmujący co najmniej dwa elementy mocujące (10), posiadające talerzykowatą główkę (11) i trzapień (12), przy czym magazynek (1) posiada szynę ceową (2) do obejmowania z obu stron talerzykowatej główki (11) elementu mocującego (10), posiada na co najmniej jednym końcu szyny ceowej (2) urządzenie mocujące w postaci zatrzasku krzywkowego (6), które przytrzymuje elementy mocujące (10) w szynie ceowej (2), tak że w wyniku przyłożenia siły do elementów mocujących wzdłuż szyny ceowej (2), w kierunku urządzenia mocującego może być pokonany jego zacisk bez przestawiania urządzenia mocującego. Przedmiotem wynalazku jest również sposób wytwarzania takiego magazynka.

(10 zastrzeżeń)

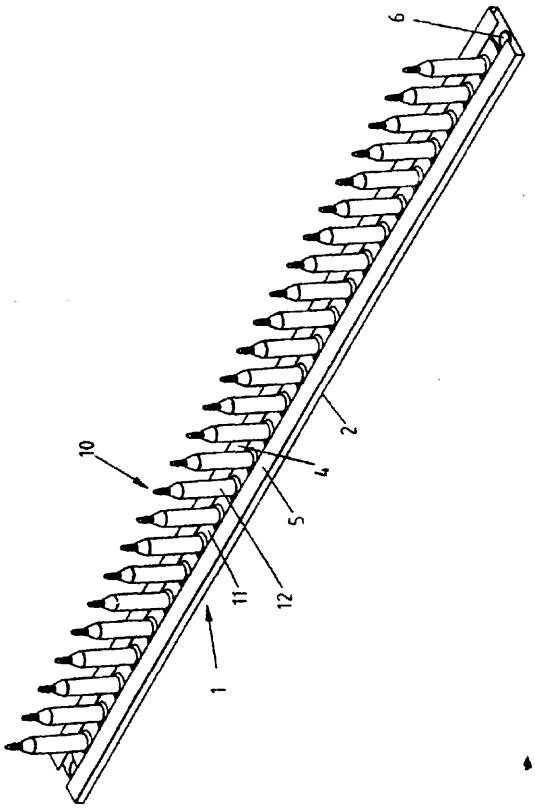

A1 (21) 342128 (22) 20000821 7(51) F16B 45/00

(71) Dymek Andrzej, Kraków; Dąbrowski Jerzy, Kraków

(72) Kaczmarz Edward

(54) **Uchwyt głowicy pneumotachograficznej**

(57) Uchwyt głowicy pneumotachograficznej zaopatrzony jest w zatrzask (1) z obejmami (2, 3), które w widoku czołowym tworzą odwróconą literę "U".

(3 zastrzeżenia)

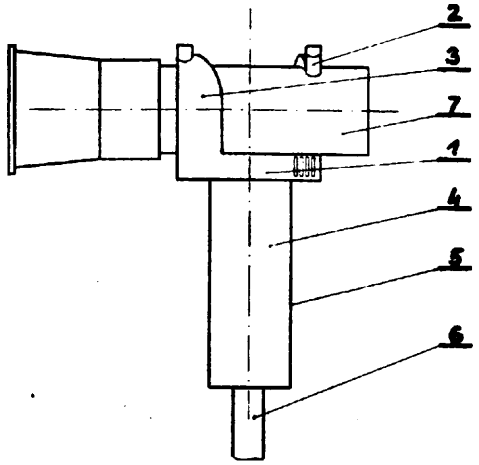

A1 (21) 349196 (22) 2001 08 16 7(51) F16H 1/00

(31) 00 10041696 (32) 2000 08 24 (33) DE

(71) H.B.SEISSENSCHMIDT AG, Plettenberg, DE

(72) Bauseler Siegbert

(54) **Koło zębate**

(57) Koło zębate składa się z wieńca zębatego (1) oraz piasty (3), połączonych ze sobą jednoczęściową, profilowaną strefą środników (2), która jest złączona z wieńcem zębatym (1) oraz piastą (3) w dwóch płaszczyznach. Strefę środników (2) stanowią w równych odstępach rozstawione środniki (2), mające postać ramion, rozmieszczone równomiernie po obwodzie, przy czym środniki (2) usytuowane są przemiennie po obydwu stronach płaszczyzny środkowej, przebiegającej przez koło zębate. Rozwiązanie znajduje zastosowanie w przekładniach zębatych.

(6 zastrzeżeń)

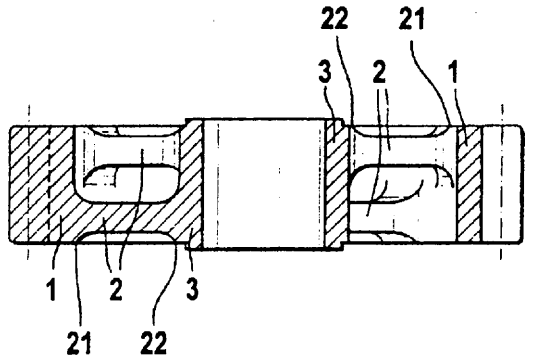

A1 (21) 346623 (22) 19990914 7(51) F16K 31/34

(31) 98 152750 (32) 1998 09 14 (33) US

(86) 19990914 PCT/US99/21061

(87) 200003 23 WO00/15991 PCT Gazette nr 12/00

(71) FLUIDMASTER, INC., San Juan Capistrano, US

(72) Le Tuan Van, Coppock Christopher A.

(54) **Zawór napełniający dla toalety z ulepszonym tłumieniem hałasu**

(57) Zawór napełniający (30a) toalety posiada obudowę (34a) z częścią wlotową (38a) i częścią wylotową (50a). W części wylotowej jest pionowo umieszczony regulator ciśnienia o ukształtowaniu spiralnym, zapewniający znaczny spadek ciśnienia przy przepływie wody przez część wylotową (50a).

(28 zastrzeżeń)

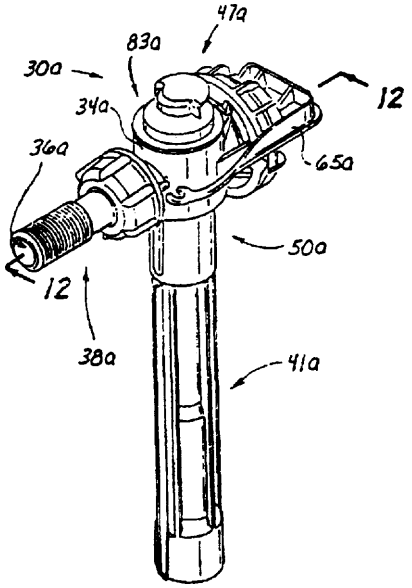

A1 (21) 349129 (22) 20010813 7(51) F16L 5/00

(31) 00 10039720 (32) 2000 08 14 (33) DE

(71) Hilti Aktiengesellschaft, Schaan, LI

(72) Andresen Arndt

(54) **Osłona przeciwpożarowa**

(57) Osłona przeciwpożarowa dla przewodu rurowego, przechodzącego przez ścianę, lub przepustu kablowego, przynajmniej częściowo, obwodowo otoczonego ekspandującym materiałem, który umieszczony jest w ognioodpornym, sfaidowanym wężu tkaninowym, charakteryzuje się tym, że waż tkaninowy (5) tworzy wiele obwodowych, leżących po jednej stronie, wewnętrznych fałd (6) oraz każda z fałd (6) połączona jest z wężem (5) za pomocą palnych lub topiących się, w przypadku pożaru, nici (8).

(10 zastrzeżeń)

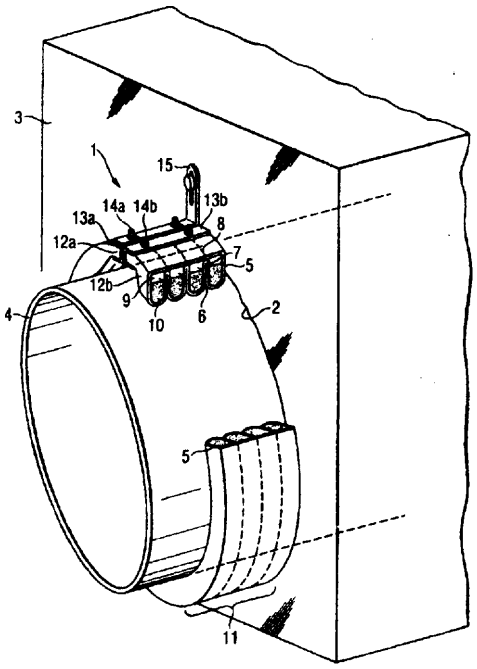

A1 (21) 342088 (22) 2000 08 18 7(51) F16L 19/00

(75) Słomkowski Józef, Chodzież

(54) **Zespół mocujący w otworach, zwłaszcza rur**

(57) Zespół składa się z wkręta (13), nakrętki (2) oraz zamkniętych między nimi dwóch tulejek (14) i czterech równych pryzm (15). W stanie złożonym ścięcia wierzchołków pryzm (15) tworzą otwór (17), a podstawy (18) pryzm (15), tworzące powierzchnie zewnętrzne jednego kompletu pryzm (15), odwzorowują pobocznicę prostopadłościanu czyli powierzchni otworu, w którym zespół ma być zamontowany. Ścięcia (19) na obu końcach pryzm (15), po złożeniu ich w komplet, tworzą równe zagłębienia (20), przy czym powierzchnie zagłębień (20) przylegają do powierzchni współpracujących z nimi ścięć (21) na powierzchniach tulejek (14). Podstawy pryzm (15), tworzące powierzchnie zewnętrzne jednego kompletu pryzm (15), mają poprzeczne rowki.

(4 zastrzeżenia)

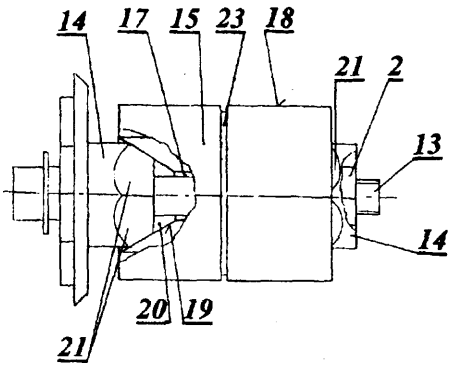

A1 (21) 346708 (22) 1999 08 20 7(51) F16L 25/00

(31) 98 29815063 (32) 1998 08 24 (33) DE
98 19841199 1998 09 09 DE

(86) 1999 08 20 PCT/EP99/06118

(87) 2000 03 02 WO00/11391 PCT Gazette nr 09/00

(71) KARIN DAUME MASCHINENTEILE GMBH & CO. KG, Burgwedel, DE

(72) Daume Britta

(54) **Urządzenie do przewodzącego prąd elektryczny stykania częściowo odizolowanego, zewnętrznego przewodu kabla koncentrycznego**

(57) Przedmiotem wynalazku jest urządzenie (2) do przewodzącego prąd elektryczny stykania przewodzącej prąd elektryczny części (6), zwłaszcza podłużnego, przykładowo w zasadzie cylindrycznego, elementu, na przykład rury lub kabla (8), z korpusem (4), zaopatrzonym w powierzchnię przylegania (42, 44) do stykanego elementu oraz w elementy stykowe do wytwarzania przewodzącego prąd elektryczny połączenia pomiędzy stykanym elementem (8) i przewodem, na przykład przewodem uziemiającym. Urządzenie (2) charakteryzuje się tym, że korpus (4) ma co najmniej jeden występ stykowy (40) z materiału przewodzącego prąd elektryczny, wystający w kierunku prostopadłym do powierzchni przylegania (42, 44) tak, że w pozyq'i montażowej przylega do przewodzącej prąd elektryczny części (6) stykanego elementu (8), tworząc element stykowy. Urządzenie jest proste i tanie do wykonania oraz łatwe w montażu.

(40 zastrzeżeń)

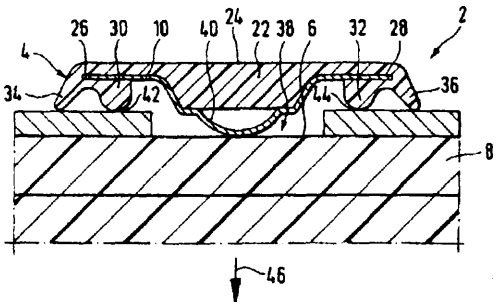

A1 (21) 346616 (22) 19990809 7(51) F16L 37/20

(31) 98 19841571 (32) 19980911 (33) DE

(86) 199908 09 PCT/DE99/02489

(87) 2000 03 23 WO00/15998 PCT Gazette nr 12/00

(71) GOSSLER FLUIDTEC GMBH, Reinbek, DE

(72) Weichel Rainer

(54) **Urządzenie złączne**

(57) Urządzenie służy do łączenia segmentów przewodów do transportowania substancji płynnych i jest wyposażone w co najmniej jeden element podstawowy z zagłębieniem oraz element z nim współpracujący. Element współpracujący wyposażony jest w co najmniej jeden element konstrukcyjny, przeznaczony do obsługi, połączony z uchwytem, ustalającym położenie, wprowadzanym w zagłębienie w elemencie podstawowym, przy czym zagłębienie (5), wykonane w elemencie podstawowym (1), ukształtowane jest w postaci obwodowego rowka, znajdującego się na zewnętrznej powierzchni elementu podstawowego, zaś uchwyt (4), ustalający położenie po połączeniu elementu podstawowego z elementem z nim współpracującym, usytuowany jest wzdłuż zagłębienia (5), a ustalający położenie przy wywarciu oddziaływania na element, przeznaczony do obsługi, może przemieszczać się prostopadle do osi (10) elementu, współpracujacego z elementem podstawowym, do wnętrza zagłębienia (5), wykonanego w elemencie podstawowym.

(17 zastrzeżeń)

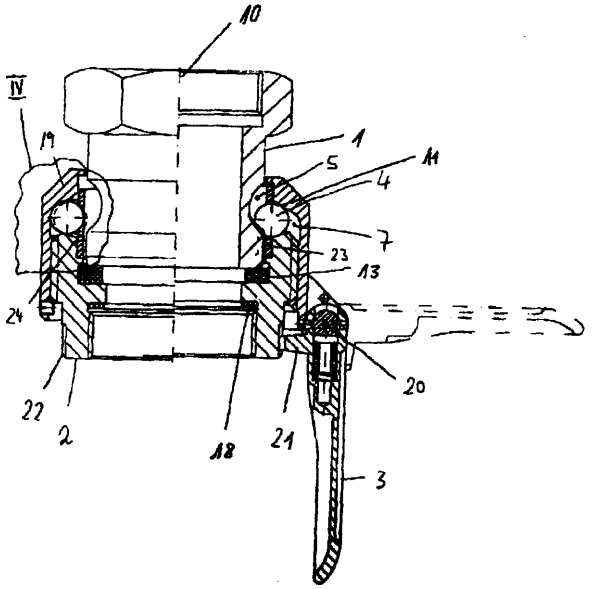

A1 (21) 342151 (22) 2000 08 23 7(51) F24C 15/36

(71) Lubuskie Zakłady Aparatów Elektrycznych LUMEL SA, Zielona Góra

(72) Statuch-Chmielnik Elżbieta, Mróz Janusz, Świetlicki Bogdan

(54) **Obudowa sterownika kuchenki**

(57) Wynalazek dotyczy obudowy sterownika kuchenki elektrycznej i elektryczno-gazowej zawierającej osłonę (1) i czołową pokrywę (2) z mocowanymi przyciskami (3) łączników. W górnej ścianie osłony (1) której zewnętrzne wymiary kołnierza (4) są równe wymiarom zewnętrznym czołowej pokrywy (2), znajduje się serwisowy otwór częściowo przysłonięty od wewnątrz górną ścianą (6) czołowej pokrywy (2). W pobliżu górnego narożnika tylnej ściany osłony (1) jest usytuowany otwór (7) na złącze. Na wewnętrznej powierzchni tylnej ściany osłony (1) znajdują się dwa tulejowe występy (8) oraz dwie kolumienki (9), a w dolnej ścianie osłony (1) usytuowany jest zaczep (10) wyposażony od wnętrza obudowy w kształtowe występy (11) ustalające położenie płytek drukowanych sterownika.

(1 zastrzeżenie)

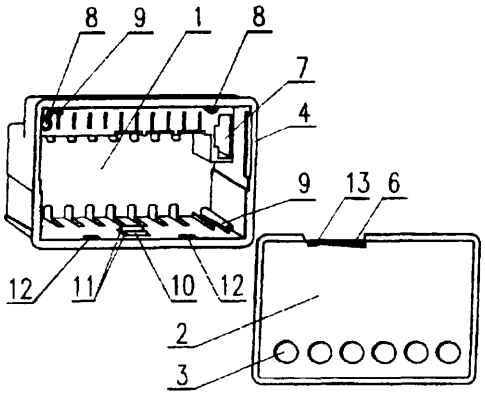

A1 (21) 346624 (22) 19990901 7(51) F24F 3/16

(31) 98 19842179 (32) 1998 09 15 (33) DE
98 19856496 1998 12 08 DE

(86) 19990901 PCT/EP99/06418

(87) 2000 03 23 WO00/16017 PCT Gazette nr 12/00

(71) SIEMENS AXIVA GMBH & CO.KG, Frankfurt, DE

(72) Forbert Rainald, Gail Lothar, Eigenherr Ekkehard

(54) **Sposób i urządzenie wykorzystywane do ochrony pracownika i/lub produktów przed cząsteczkami, zawieszonymi w powietrzu**

(57) Sposób oddzielania od siebie przynajmniej dwóch przestrzeni oraz redukcji ilości cząsteczek zawieszonych w powietrzu przenoszonych pomiędzy przestrzeniami, w celu ochrony pracownika i/lub produktów przed zawieszonymi w powietrzu cząsteczkami, przy czym pracownik znajduje się przynajmniej częściowo w pierwszej przestrzeni, zaś produkty zlokalizowane są w przestrzeni, a do oddzielenia od siebie przestrzeni wykorzystany jest przynajmniej jeden płaski strumień oczyszczonego powietrza, charakteryzuje się tym, że za pomocą oczyszczonego powietrza przynajmniej w przestrzeni (2) wytwarzany jest w pobliżu przynajmniej jednego strumienia powietrza (13) przepływ wyporowy (14) o niskim stopniu burzliwości, przy czym przynajmniej jeden przepływ wyporowy odbywa się zasadniczo w tym samym kierunku co przepływ przynajmniej jednego strumienia powietrza (13).

(25 zastrzeżeń)

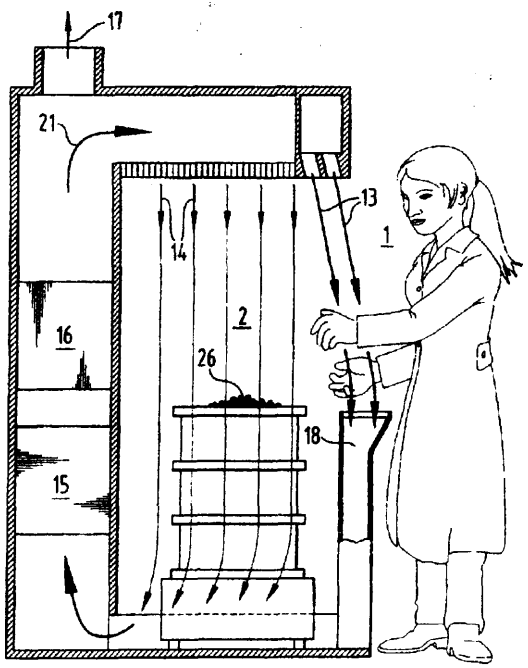

A1 (21) 346841 (22) 19990903 7(51) F25B 15/10

(31) 98 1504 (32) 1998 09 04 (33) AT
99 889 1999 05 19 AT

(86) 19990903 PCT/AT99/00213

(87) 2000 03 16 WO00/14458 PCT Gazette nr 11/00

(75) Kunze Gerhard, Wolfsgraben, AT

(54) **Absorpcyjne urządzenie chłodnicze**

(57) Wynalazek odnosi się do adsorpcyjnego urządzenia chłodniczego według systemu Platen-Munters, z generatorem (7) do odparowywania rozpuszczonego w rozpuszczalniku czynnika chłodniczego, rozdzielaczem rozpuszczalnika (2), w którym zostaje dokonane rozdzielenie rozpuszczalnika od czynnika chłodniczego, kondensatorem (3) do skraplania czynnika chłodniczego, parownika (4), w którym czynnik chłodniczy za pomocą gazu suszącego i po ochłodzeniu zostaje odparowywany, w danym wypadku pierwszego gazowego wymiennika ciepła (6) i aparatu absorpcyjnego (5), w którym czynnik chłodniczy zostaje dostarczany zubożonej mieszance z czynnika chłodniczego i rozpuszczalnika, która w generatorze (7) ponownie zostaje odparowywana. Wyjście parownika (4) lub wyjście w danym wypadku po parowniku (4) umieszczonego pierwszego gazowego parownika ciepła (6) i wyjście generatora (7) wpadają do prowadzących do aparatu absorpcyjnego (5) obejść (8), połączonych z aparatem absorpcyjnym. Wychodząca z parownika (4) przez pierwszy gazowy wymiennik ciepła (6) mieszanka z odparowanego czynnika chłodniczego i gazu suszącego jest prowadzona do wyjścia generatora i przez obejście (8), gdzie mieszanka gazowa z gorącym, częściowo odgazowanym pochodzącym z generatora (7) roztworem zostaje związana i zabiera dalej czynnik chłodniczy.

(18 zastrzeżeń)

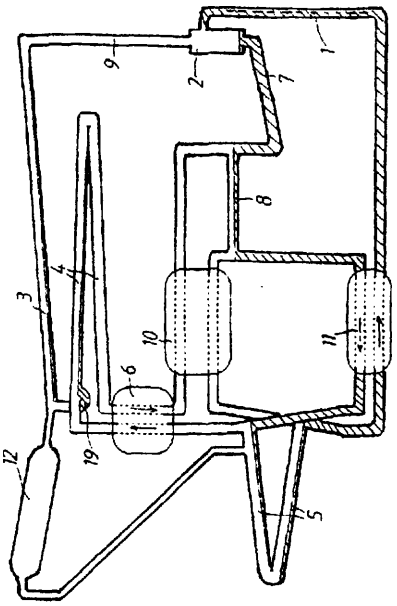

A1 (21) 346712 (22) 19990910 7(51) F25B 39/02

(31) 98 19843484 (32) 1998 09 22 (33) DE

(86) 1999 09 10 PCT/EP99/06709

(87) 2000 03 30 WO00/17588 PCT Gazette nr 13/00

(71) BSH BOSCH UND SIEMENS HAUSGERÄTE GMBH, Monachium, DE

(72) Nuiding Wolfgang, Pflomm Berthold

(54) **Jednoobwodowy układ chłodzący**

(57) Przedmiotem wynalazku jest jednoobwodowy układ chłodzący (10) z włączanym do jego obiegu chłodzącego według wyboru, za pomocą środków (14) zmieniających kierunek, zbiornikiem (13) do umieszczania czynnika chłodzącego i z co najmniej dwoma parownikami (22, 28), z których parownik (28)

usytuowany **później** w szeregowym połączeniu przy zasilaniu zbiornika **(13)** ciekłym czynnikiem chłodzącym pozostaje przynajmniej w znacznym stopniu wolny od ciekłego czynnika chłodzącego. W układzie tym parownik (22) usytuowany wcześniej w połączeniu szeregowym ma układ kanałowy (20) dla czynnika chłodzącego, który to układ jest co najmniej w znacznym zakresie wyposażony w środki zbierające **(23, 24)**, służące do buforowania ciekłego czynnika chłodzącego.

(8 zastrzeżeń)

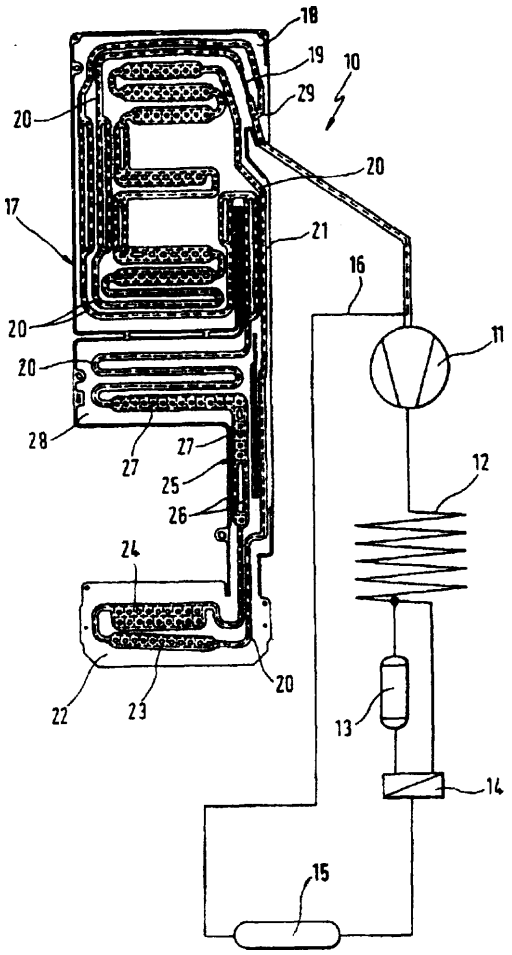

A1 (2 1) 349148 (22)2001 08 14 7(51) F25J 5/00

(31)00 0010704 (32)2000 08 18 (33) FR

(71) GAZ TRANSPORT ET TECHNIGAZ, Trappes, FR

(72) Dhellemmes Jacques

(54) **Zbiornik wodoszczelny i termoizolacyjny**

(57) Zbiornik wodoszczelny i termoizolacyjny, przeznaczony do transportu skroplonych gazów drogą morską, wbudowany w konstrukcję **nośną (1)**, posiada podłużnie sąsiadujące powierzchnie czołowe (2), tworzące dwuścian (4) oraz posiada dwie kolejne bariery wodoszczelne, jedna z nich, pierwsza bariera wodoszczelną jest w kontakcie z wyrobem, zawartym w zbiorniku i drugą z nich, druga bariera wodoszczelną **(14**, 55, 30, 40) jest umieszczoną pomiędzy pierwszą barierą wodoszczelną i konstrukcją nośną, pierwszą barierę, izolującą termicznie **(12, 13**, 24, **27, 28**, 29, 37, 38, **51, 54, 71)**, umieszczoną pomiędzy dwoma barierami wodoszczelnymi i drugą barierę, izolującą termicznie **(15, 16**, 57, 58, 31, 32, 41), umieszczoną pomiędzy drugą barierą wodoszczelną i konstrukcją **nośną**. Pierwsza bariera wodoszczelna zawiera zasadniczo gładkie, ruchome, metalowe pasy(62) i po jednej stronie podłużnego kąta przestrzennego przecięcia (A) przynajmniej jednego dwuścianu oraz podłużny rząd narożnych pasów (65), które są faliste, przez co mogą odkształcać się po**przecznie**.

(14 zastrzeżeń)

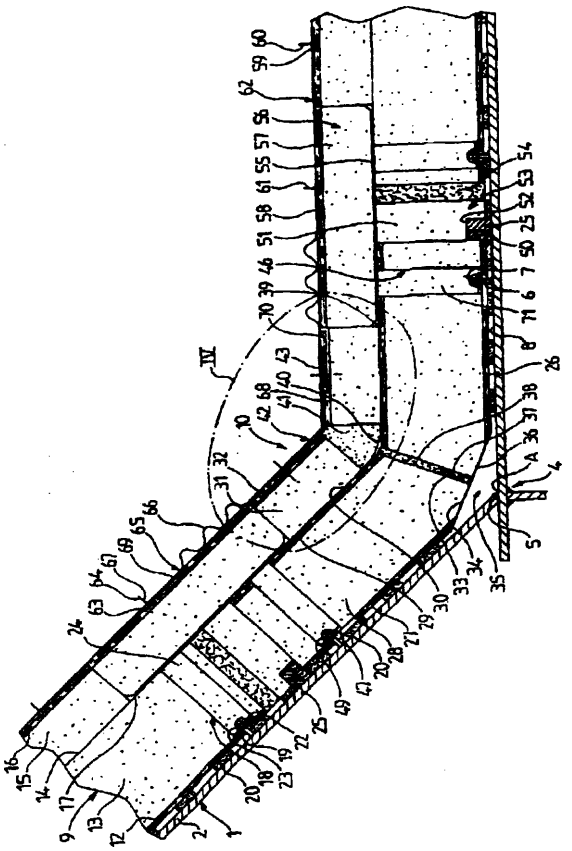

Al (21) 349377 (22)2001 08 29 7(51) F41G 1/393

(71) Gulewicz Andrzej, Sulejówek; Chojnacki Dariusz, Warszawa

(72) Gulewicz Andrzej, Chojnacki Dariusz, Żółkowski Andrzej

(54) **Uchwyt do mocowania lunety celowniczej na broni strzeleckiej**

(57) Uchwyt do mocowania lunety celowniczej na broni strzeleckiej, zwłaszcza do ciężkich karabinów maszynowych i **wielo**kalibrowych karabinów maszynowych, umożliwia szybkie i wygodne wprowadzenie celu w pole widzenia celownika, będąc jednocześnie celownikiem awaryjnym w przypadku niemożliwości korzystania z lunety celowniczej.

Wewnątrz uchwytu (2) między miejscem mocowania lunety (1) celowniczej a elementem (3) mocującym uchwyt na broni, wbudowany jest **kolimator** celowniczy.

(1 zastrzeżenie)

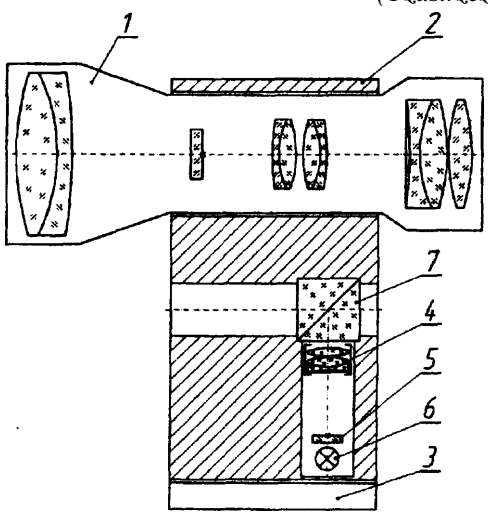

DZIAŁ G

FIZYKA

A1 (21) 349182 (22) 2001 08 17 7(51) G01F 1/78

(31) 00 641698 (32) 2000 08 18 (33) US

(71) MICRO MOTION INC., Boulder, US

(72) Barger Michael J., Dille Joseph C, Scott Timothy W., Whiteley Jeffrey L.

(54) Regulator masowego natężenia przepływu z wykorzystaniem siły Coriolisa

(57) Przedmiotem wynalazku jest czujnik masowego natężenia przepływu z wykorzystaniem siły Coriolisa, zawierający rurkę przepływową (602), źródło światła (606) i detektor światła (608) umieszczone po przeciwległych stronach rurki przepływowej oraz urządzenie napędowe (616) wprawiające w drgania rurkę przepływową tak, że wymieniona rurka przepływowa (602) porusza się na drodze określonej pomiędzy źródłem światła (606) a detektorem światła (608).

(20 zastrzeżeń)

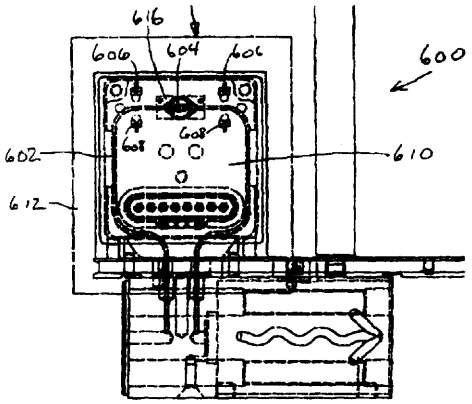

A1 A1 (21) 349170 (22)20010816 7(51) G01K 11/12

(31) 00 10040321 (32) 2000 08 17 (33) DE

(71) SCHOTT GLAS, Mainz, DE; BSH Bosch und Siemens-HausgeräteGmbH, Miinchen, DE

(72) Leutner Kurt, Gros Oliver, Grützke Joachim, Gotz Bernhard, Grami ich Walter

(54) **Wskaźnik temperatury**

(57) Wynalazek opisuje wskaźnik temperatury na oszklonych drzwiach urządzenia do ogrzewania i/albo chłodzenia, przy czym do wskazywania temperatury służy zmiana koloru warstwy termochromatycznej (9) umieszczonej między dwoma szybami (6, 7) dwu- albo kilkuszybowych oszklonych drzwi (1).

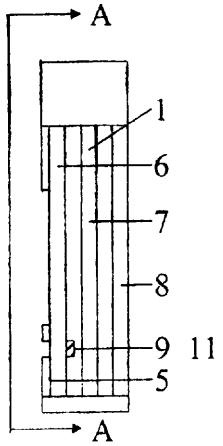

(10 zastrzeżeń)

A1 (21) 342126 (22)20000821 7(51) G01N 19/02

(71) Politechnika Śląska, Gliwice

(72) Kowal Aleksander

(54) Sposób i **urządzenie do wyznaczania współczynnika tarcia**

(57) Sposób wyznaczania współczynnika tarcia polega na tym, że ruchomej części urządzenia zadaje się znaną wartość energii potencjalnej przez jej wychylenie od stanu równowagi na zmierzoną wysokość podnoszenia, a energia ta w czasie wahań części ruchomej urządzenia z próbką (1) po ustalonej próbce (2) zamienia się na pracę tarcia w styku, przy czym sumaryczna droga tarcia jest iloczynem liczby wahnięć i średniej drogi obtaczania i/lub poślizgu na styku próbek (1, 2) przy jednym wahnięciu w ruchu oscylacyjnym, a współczynnik tarcia jest wprost proporcjonalny do wysokości podnoszenia ruchomej części urządzenia i odwrotnie proporcjonalny do liczby wahnięć oraz średniej drogi.

(8 zastrzeżeń)

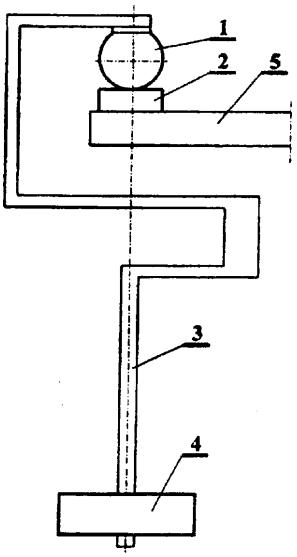

Data wprowadzenia zmiany zastrzeżeń: 2000 10 19

A1 (2 1) 342092 (22)200008 18 7(51) G01N 33/00

(71) ABB Sp. z o.o., Warszawa

(72) Sekuła Robert; Kaczmarek Karol; Nowak Tomasz; Saj Piotr; Forsman Kimmo, FI; Rautiainen Aimo, FI

(54) Sposób **określania stopnia utwardzania materiał ów termoutwardzalnych, zwłaszcza** żywic epoksydowych

(57) Przedmiotem wynalazku jest sposób określania stopnia utwardzania materiałów termoutwardzalnych, zwłaszcza żywic epoksydowych w procesie zalewania i/lub dotwardzania komponentów z materiałów termoutwardzalnych, znajdujący zastosowanie korzystnie w przemyśle elektro-maszynowym.

Sposób obejmuje zdefiniowanie empirycznego modelu utwardzania, następnie wprowadzenie do tego modelu danych charakteryzujących proces utwardzania i wykonanie odpowiednich obliczeń matematycznych za pomocą komputera i przeznaczonego do tego celu oprogramowania komputerowego. Zdefiniowany empiryczny **model** utwardzania jest modelem Kamal'a rozszerzonym o parametr uwzględniający ciepło reakcji podczas reakcji utwardzania. Wprowadzone do tego modelu dane charakteryzujące proces utwardzania rozszerzone **są** o model lepkości, korzystnie **Macasco**, a wszystkie te dane przyjmuje się dla dowolnych punktów trójwymiarowej siatki objętości skończonych, odzwierciedlającej rzeczywisty produkt.

W innym sposobie realizacji wynalazku, jego istota polega na tym, że za pomocą wyznaczonego stopnia utwardzania steruje się czasem zalewania **i/lub** dotwardzania, temperaturą **formy** oraz innymi parametrami procesu.

(2 zastrzeżenia)

A1 (21) 342131 (22) 20000823 **7(51) G01S** 7/42

(71) Przemysłowy Instytut Telekomunikacji, Warszawa

(72) Łabudziński Aleksander

(54) **Sposób i układ do filtracji dopasowanej**

(57) Wynalazek, przeznaczony do stosowania w torach odbiorczych pośredniej częstotliwości radarów emitujących złożone sygnały sondujące z modulacją kąta, rozwiązuje problem cyfrowej filtracji dopasowanej.

Sposób filtracji dopasowanej polega na tym, że sygnał echa odbitego od obiektu poddaje się konwersji **analogowo-cyfrowej** z nierównomiernym okresem powtarzania w przetworniku **analogowo-cyfrowym** (1), przy czym kolejne próbki pobiera się w chwilach, w których faza sygnału sondującego wzrasta o **2π** radianów, a następnie sumuje **się je** w zespole N akumulatorów (3).

Układ do filtracji dopasowanej zawiera przetwornik analogowo-cyfrowy (1) połączony z wejściem zespołu N akumulatorów (3), przy czym wyjścia N akumulatorów ($AK_1, AK_2, \ldots, AK_N$) dołączone są do **demultipleksera** (DMTP), którego wyjście (WY) stanowi odpowiedź filtru **dopasowanego**

(2 zastrzeżenia)

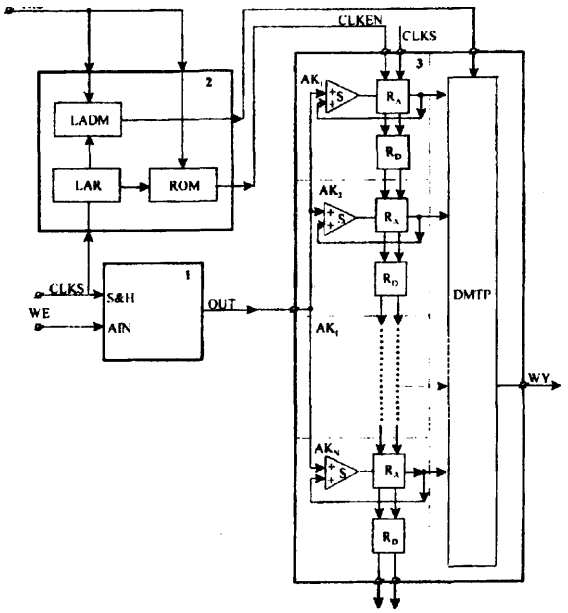

A1 **A1 (21) 342132** (22) 20000823 7(51) G S 7/42

(71) Przemysłowy Instytut Telekomunikacji, Warszawa

(72) Łabudziński Aleksander

(54) **Sposób i układ do detekcji fazy sygnału radiolokacyjnego**

(57) Wynalazek, przeznaczony do stosowania w torach odbiorczych pośredniej częstotliwości radarów emitujących złożone sygnały sondujące z modulacją kąta, rozwiązuje problem detekcji fazy sygnału radiolokacyjnego.

Sygnał radiolokacyjny poddaje się konwersji **analogowo-cyfrowej** w chwilach, gdy jego faza uzyskuje przyrosty o **π/2 radianów**, przy czym różnica dwóch kolejnych próbek parzystych stanowi estymatę składowej synfazowej, zaś różnica dwóch kolejnych próbek nieparzystych jest estymatą składowej kwadraturowej sygnału radiolokacyjnego.

Układ do detekcji sygnału radiolokacyjnego zawiera **selektror** próbek sygnału (4) złożony z pamięci stałej (ROM), adresowanej numerem impulsu sondującego (NIS) oraz stanem wyjść licznika (LAR) impulsów zegarowych (CLKS) podawanych na wejście taktujące (S&H) konwertera **analogowo-cyfrowego** (1). Ponadto wyjście sygnału zezwalającego na rejestrację składowej synfazowej (ENCOS) selektora próbek sygnału (4) połączone jest z wejściem zezwalającym (EN) rejestru składowej synfazowej **(2)**, zaś wyjście sygnału zezwalającego na rejestrację składowej **kwadraturowej (ENSIN)** selektora próbek sygnału (4) połączone jest z wejściem zezwalającym (EN) rejestru składowej kwadraturowej (3).

(2 zastrzeżenia)

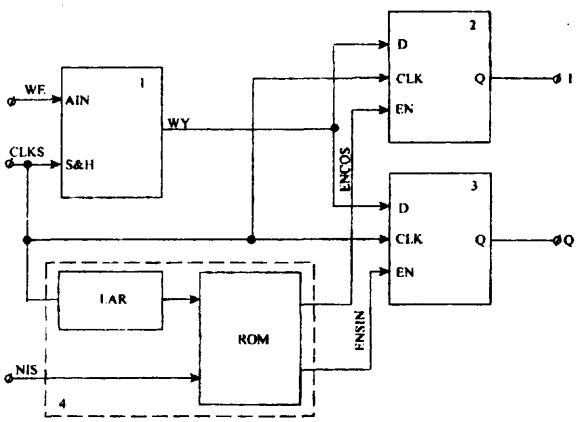

A1 (21) 349130 (22) 2001 08 13 7(51) G02B 6/24

(31) 00 00117546 (32) 2000 08 14 **(33)** EP

(71) Dätwyler AG Schweizerische Kabel-, **Gummi-** und **Konststoffwerke**, Altdorf, **CH**

(72) Kraus Josef

(54) **Wstępnie konfekcjonowany kabel światłowodowy oraz sposób wstępnego konfekcjonowania kabla światłowodowego**

(57) Wynalazek dotyczy wstępnie konfekcjonowanego kabla światłowodowego z co najmniej jedną żyłą (4) z wieloma światłowodowymi włóknami (6) i elementem rozdzielczym (7) na co najmniej jednym końcu kabla, przy czym włókna (6) z jednej strony elementu rozdzielczego (7) przebiegają razem wewnątrz żyły (4), a z drugiej jego strony każde z nich pokryte jest koszulką **(11)**. Element rozdzielczy (7) częściowo wypełniony jest masą zalewającą (13). Wynalazek charakteryzuje się tym, że w elemencie rozdzielczym (7) jest usytuowana co najmniej jedna **przejściówka** (27), która obejmuje włókna (6) w obszarze przejściowym od miejsca wspólnego ich przebiegu wewnątrz żyły (4) do miejsca ich przebiegu, w którym umieszczone są w koszulkach **(11)**. Wynalazek dotyczy również odpowiedniego sposobu konfekcjonowania kabla światłowodowego charakteryzującego się tym, że co najmniej na jednym końcu kabla odsłania się włókna (6), na kablu umieszcza się element rozdzielczy (7) w miejscu przejścia pomiędzy nie odsłoniętymi i odsłoniętymi włóknami (6), w elemencie rozdzielczym (7) umieszcza się **przejśció-**

kę (27), odsłonięte włókna (6) pokrywa się koszulkami (11), koszulki (11) wprowadza się pojedynczo lub razem do przejściówki (27), element rozdzielczy wypełnia się co najmniej częściowo masą zalewającą (13), po czym masę zalewającą (13) utwardza się lub pozostawia do samoczynnego utwardzenia.

(10 zastrzeżeń)

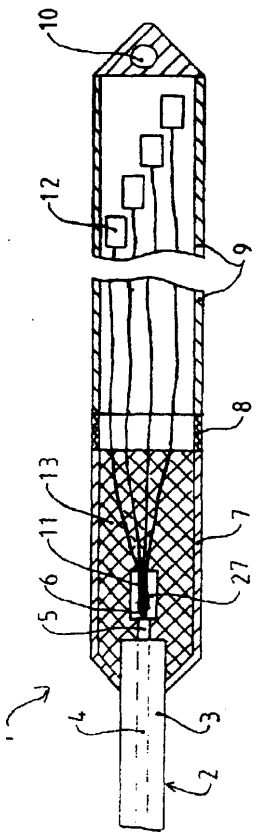

A1 (21) 346614 (22) 19990901 7(51) G02B 6/38

(31) 98 152405 (32) 1998 09 14 (33) US

(86) 19990901 PCT/US99/20120

(87) 2000 03 23 WO00/16145 PCT Gazette nr 12/00

(71) ADC TELECOMMUNICATIONS, INC., Minnetonka, US

(72) Lu Liang-Ju

(54) **Łącznik włókien i adaptor**

(57) Zespół adaptera i łącznika włókien optycznych zawiera łącznik włókien optycznych, umieszczony wewnątrz adaptera,

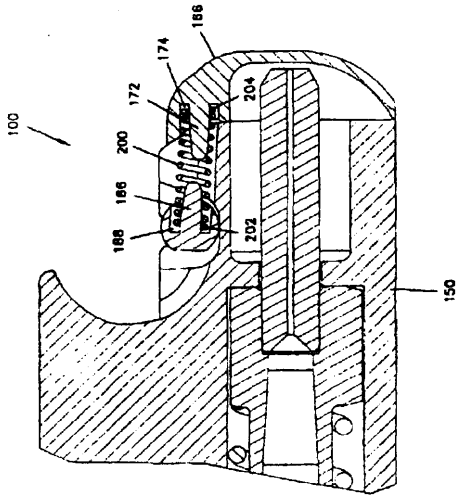

mający pokrywę (166) na obudowie łącznika (150), przy czym pokrywa (166) przechyla się pomiędzy położeniem otwartym i zamkniętym dla odsłonięcia lub przykrycia, odpowiednio, włókna optycznego, zawartego wewnątrz łącznika (100). Podłużne prowadnice łącznika (100) współpracują z podłużnymi prowadnicami adaptera dla kierowania łącznika (100) w głąb adaptera według wstępnie opisanego ustawienia liniowego. Na adapterze znajduje się kołek krzywkowy dla łączenia się ze szczeliną przyjmującą kołek krzywkowy, znajdującą się na pokrywie dla popychania pokrywy do położenia otwartego, gdy łącznik (100) jest wsunięty do adaptera. Mechanizm sprężysty odchyla pokrywę (166) w stronę położenia zamkniętego i położenia otwartego.

(28 zastrzeżeń)

A1 (21) 342154 (22) 2000 08 24 7(51) G05D 23/19

(71) Przemysłowy Instytut Telekomunikacji, Warszawa

(72) Czwartacka Anna, Lorens Tomasz, Łukasik Wiesław, Stefaniak Tadeusz

(54) **Sposób wyrównywania wartości pola temperaturowego zakłóconego przez źródła o przypadkowym rozkładzie przestrzennym w kabinie z aparaturą elektroniczną**

(57) Wynalazek, przeznaczony jest do stosowania w radarach z fazowanymi antenami ścianowymi, w których aparatura mikrofalowa służąca do formowania wiązek nadawczej i odbiorczych umieszczona jest w kabinie antenowej.

Temperaturę w kabinie (K) z aparaturą elektroniczną uśrednia się włączając wentylatory dla zespołów (z1, z2, ... z8, zn) określonych wstępnie jako najbardziej nagrzewające się oraz termowentylatory (TW1, ... TWK) dla podzespołów mikrofalowych o temperaturach niższych od założonej średniej. Włączanie i wyłączanie wentylatorów i termowentylatorów oraz przełączanie ze stanu grzania w stan nadmuchu zimnym powietrzem odbywa się zdalnie, w zespole (ZKT) kontroli temperatury, automatycznie poprzez sygnały sterujące wytwarzane w tym zespole (ZKT) wyposażonym w układ mikroprocesorowy przeprowadzający analizę wyników pomiaru temperatury i wypracowujących sygnały sterowania pracą wentylatorów (W) i termowentylatorów (TW1 ...TWK). Na zewnątrz kabiny umieszcza się dodatkowo cyfrowy czujnik (CT1) temperatury, którego wskazania umożliwiają dobór optymalnego algorytmu uśredniania temperatur, który wypracowywany jest w zespole (ZKT) kontroli temperatury.

(2 zastrzeżenia)

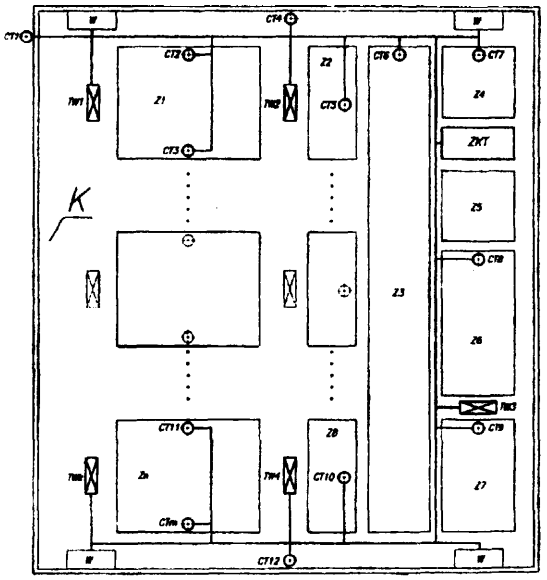

A1 (21) 342094 (22) 2000 08 21 7(51) G07C 15/00

(75) Banasiak Andrzej Witold, Pabianice

(54) **Sposób tworzenia losów do wyłaniania zwycięzców w interaktywnej grze**

(57) Przedmiotem wynalazku jest sposób tworzenia losów do wyłaniania zwycięzców w interaktywnej grze, w której wykorzystuje się jako losy tabele loteryjne zawierające liczby rozmieszczone w kolumnach i rzędach.

Sposób charakteryzuje się tym, że w pamięci komputera tworzy się najpierw bazowy rejestr liczb zawierający elementy w ilości określonej przez iloczyn ilości kolumn tabeli i liczbę m, w którym adres elementu rejestru odpowiada liczbie na którą został oddany głos, a zawartość elementu rejestru wskazuje na ilość oddanych głosów w czasie licytacji, potem tworzy się drugi rejestr zawierajacy określone ilości liczb wybranych z rejestru bazowego dla każdej kolumny oddzielnie, ze zbioru liczb R od [m x {X-1) + 1] do (m x X), gdzie X to numer kolumny K, zaś liczba m to ilość możliwych liczb jakie mogą się znaleźć w poszczególnych kolumnach, z drugiego rejestru tworzy się zestaw niepowtarzalnych rekordów w ilości m^K przez wpisanie sekwencyjne kolejnych kombinacji liczb ze zbioru liczb R wybranych do poszczególnych kolumn, po czym przy pomocy mikroprocesora sortuje się rekordy, pobiera do pamięci określoną ilość rekordów i drukuje w postaci losów w ilości m /R, aż do wyczerpania wszystkich rekordów zestawu, potem dla tak przygotowanych losów ustala się dwie wartości liczbowe: ilość licytowanych liczb L w poszczególnych kolumnach równą sumie tych liczb oraz iloczyn ilości wylicytowanych liczb L równy liczbie zwycięzców, natomiast wygrane losy rozpoznaje się na podstawie wylicytowanych liczb zawartych w bazowym rejestrze liczb, a wyniki licytacji ogłasza się.

(8 zastrzeżeń)

Data wprowadzenia zmiany zastrzeżeń: 2000 10 16

A1 (21) 346647 (22) 1998 09 14 7(51) G09F 3/03

(86) 1998 09 14 PCT/HR98/00002

(87) 200003 23 WO00/16296 PCT Gazette nr 12/00

(75) Jelavić Ivan, Split, HR

(54) **Plomba zabezpieczająca**

(57) Plomba zabezpieczająca, zaopatrzona w kod identyfikacyjny, przeznaczona jest, zwłaszcza, do plombowania mierników elektrycznych i pojemników, a także wagonów, holowników, cystern, worków pocztowych, szybów statków i magazynów. Plomba składa się z płaskiej części zewnętrznej (2), z osadzanej w niej płaskiej części wewnętrznej (4), oraz linki (10) łączącej obydwie te części (2, 4).

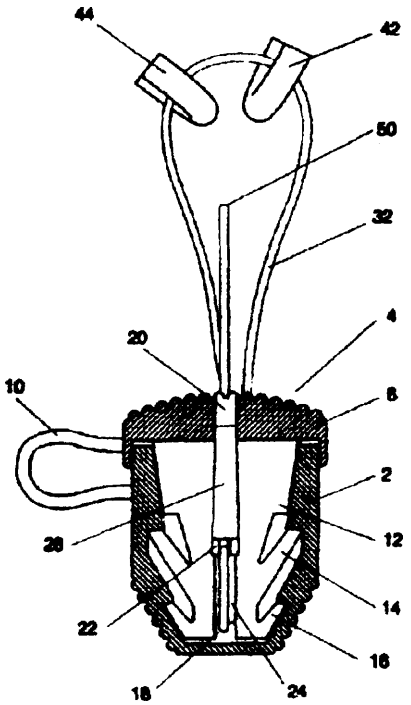

Część wewnętrzna (4) składa się z pokrycia zabezpieczającego (6) oraz z połączonego z nim korpusu (12) wyposażonego w parę dłuższych występów (14) oraz w parę krótszych występów (16). Część wewnętrzna (4) jest na swej długości zaopatrzona w rowki (24, 28), połączone w środku części wewnętrznej (4) za pomocą kanału (18), zaś w górnej części pokrycia (6) - za pomocą otworu (20). Część wewnętrzna (4) jest wyposażona w połączony z nim drut zabezpieczający (32), wychodzący z dołu części wewnętrznej (4) przez pokrycie (6) na zewnątrz. Wolny koniec (50) drutu zabezpieczającego (32) jest przetknięty przez plombowany przedmiot (42, 44). Część zewnętrzna (2) jest na swych wewnętrznych powierzchniach wyposażona w występy zaczepowe o które zaczepiają się występy zaczepowe (14, 16) części wewnętrznej (4). Pokrycie (6) jest odpowiednio osadzone na części zewnętrznej (2), zapobiegając przy tym nieupoważnione otwarcie plomby bez widocznego jej uszkodzenia. Kod i znaki alfanumeryczne na części zewnętrznej (2) zawierają niezbędne informacje dotyczące numeru plomby, jej wytwórcy, użytkownika, instalatora oraz inne ważne dane. Część zewnętrzna (2), część wewnętrzna (4) oraz łącząca je linka (10) są wykonane z przezroczystego materiału, czyniąc próbę otwarcia plomby i jej niewłaściawą instalację łatwo widoczną.

(9 zastrzeżeń)

A1 (21) 346652 (22) 20000710 7(51) G11B 7/00

(31) 99 19932658 (32) 1999 07 15 (33) DE

(86) 2000 07 10 PCT/EP00/06548

(87) 2001 01 25 WO01/06499 PCT Gazette nr 04/01

(71) KONINKLIJKE PHILIPS ELECTRONICS N.V., Eindhoven, NL

(72) Van Den Enden Gijsbert J.

(54) **Sterownik diody laserowej w urządzeniach do powtórnego optycznego zapisu**

(57) Przedmiotem wynalazku jest elektroniczne urządzenie do optycznego zapisu na przepisywalnym nośniku (3), w którym wytwarzane są dwa różne stany, w zależności od zawartości informacji. Podczas zapisu stanów jest mierzone odbicie tylko jednego ze stanów, a zmierzona wartość jest użyta do regulacji mocy diody (2) laserowej, nawet jeśli jest zapisany drugi stan.

(2 zastrzeżenia)

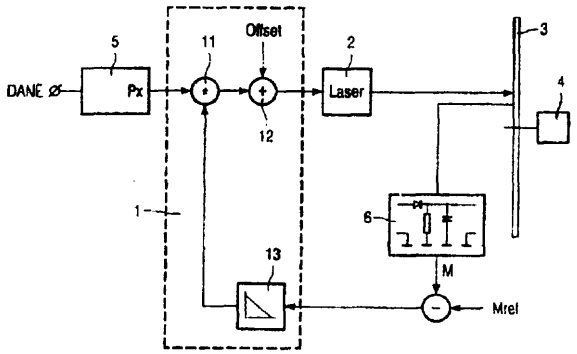

A1 (21) 346839 (22) 1999 09 23 7(51) G11B 20/00 G06F 1/00

(31) 98 9811860 (32) 1998 09 23 (33) FR

(86) 19990923 PCT/FR99/02267

(87) 2000 03 30 WO00/17871 PCT Gazette nr 13/00

(71) THOMSON MULTIMEDIA, Boulogne, FR

(72) Chevreau Sylvain, Furon Teddy

(54) **Zabezpieczenie przed kopiowaniem danych cyfrowych zapamiętanych na nośniku informacji**

(57) Przedmiotem wynalazku jest sposób zabezpieczania przed kopiowaniem danych cyfrowych zapamiętanych na nośni-

ku zapisu (1). Na podstawie pierwszej identyfikacji szyfrowania (2) danych cyfrowych i drugiej identyfikacji znaku wodnego (3) danych cyfrowych, ustala się (10) pierwszy znacznik (#1), jeżeli było możliwe zidentyfikowanie (5, 8) szyfrowania i znaku wodnego. Po trzeciej identyfikacji typu nośnika informacji (11) następuje ustalenie (15) drugiego znacznika (#2), jeżeli możliwe było ustalenie pierwszego znacznika (#1) i jeżeli możliwe było zidentyfikowanie (13) typu nośnika informacji. Po czwartej identyfikacji danych podpisu kryptograficznego (16), który towarzyszy danym cyfrowym, następuje ustalenie (20) trzeciego znacznika (#3), jeżeli było możliwe ustalenie drugiego znacznika (#2) oraz jeżeli było możliwe zidentyfikowanie (18) danych podpisu kryptograficznego. Zezwolenie na kopiowanie cyfrowe (22) danych cyfrowych jest przyznane, jeżeli było możliwe ustalenie trzeciego znacznika (#3).

(10 zastrzeżeń)

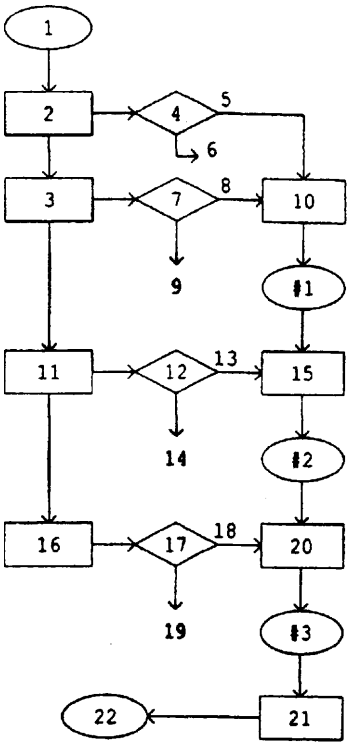

A1 (21) 346639 (22) 200007 12 7(51) G11B 20/18

(31) 99 99202322 (32) 1999 07 15 (33) EP

(86) 2000 07 12 PCT/EP00/06625

(87) 20010125 WO01/06512 PCT Gazette nr 04/01

(71) KONINKLIJKE PHILIPS ELECTRONICS N.V., Eindhoven, NL

(72) Van Gestel Wilhelmus J.

(54) **Sposób i urządzenie do zapisu informacji**

(57) Opisany jest sposób zapisu sygnałów video w czasie rzeczywistym na dysku optycznym, mającym obszar zapisowy, który zawiera obszar administracyjny (43), obszar zapasowy (42) i obszar użytkowy (41).

Zwykły zapis wykonuje się w blokach w pierwszym wstępnie zarezerwowanym obszarze (NW) wolnej części (47) obszaru użytkowego (41).

Jeżeli podczas procesu zapisu zostanie napotkany uszkodzony blok, dokonuje się zapisu zastępczego o rozmiarze wielu bloków w drugim wstępnie zarezerwowanym obszarze (RW) wolnej części (47) obszaru użytkowego (41), po czym kontynuowany jest zwykły zapis w pierwszym wstępnie zarezerwowanym obszarze (NW).

Z jednej strony zmniejsza się liczbę skoków dla zapisu zastępczego, a z drugiej strony uzyskuje się bardzo efektywne wykorzystanie miejsca na dysku.

(9 zastrzeżeń)

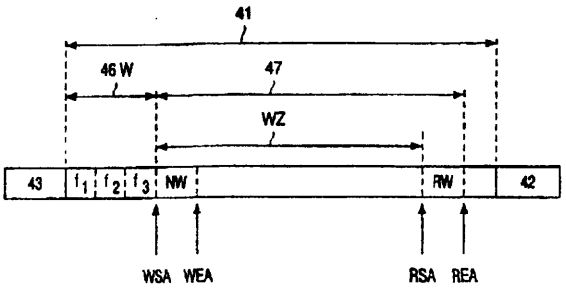

DZIAŁ H

ELEKTROTECHNIKA

A1 (21) 346836 (22) 19990811 7(51) H01H 71/10

(31) 98 19846578 (32) 1998 10 09 (33) DE

(86) 19990811 PCT/EP99/05913

(87) 2000 04 20 WO00/22642 PCT Gazette nr 16/00

(71) AEG NIEDERSPANNUNGSTECHNIK GMBH & CO. KG, Neumünster, DE

(72) Heindorf Helmut, Hillebrand Dietmar, Pries Jürgen, Schubert Michael

(54) **Przyrząd elektryczny z urządzeniem do łączenia z drugim przyrządem elektrycznym**

(57) Przedmiotem wynalazku jest urządzenie do łączenia dwóch przyrządów elektrycznych, zwłaszcza takich jak instalacyjne wyłączniki samoczynne, wyłączniki ochronne prądowe, itp., które składa się z zacisku łączącego (1), który wsuwa się jednocześnie w każde gniazdo do przyjmowania zacisku łączącego dwóch łączonych części konstrukcyjnych. Zacisk łączący (1) ma kształt kotwicy i składa się w zasadzie z pręta (2) i rozciągającej się poprzecznie do niego beleczki kotwicowej (3).

Pręt (2) jest wykonany na swoim wolnym końcu w postaci elementu zatrzaskowego (5), natomiast obydwie strony beleczki kotwicowej (3) są zagięte na swoich końcach i tworzą odcinki wtykowe (4). Gniazdo do przyjmowania zacisku łączącego składa się z rowka (20) przewidzianego po jednej stronie łączonej części konstrukcyjnej, który na jednym końcu jest otwarty i z gniazda wtykowego, które rozciąga się obok rowka (20) do wnętrza łączonej części konstrukcyjnej.

Przy łączeniu dwóch części konstrukcyjnych wyposażonych w gniazdo do przyjmowania zacisku łączącego przykłada się je do siebie w taki sposób, że obydwa rowki (20) tworzą otwór, w który wprowadza się pręt (2) zacisku łączącego razem ze swoim elementem zatrzaskowym. Jednocześnie odcinki wtykowe (4) wchodzą w dane gniazda wtykowe.

Elementy zatrzaskowe (5) na zacisku łączącym (1) wchodzą w nacięcie (24) przewidziane w rowku (20) tak, że połączenie staje się nierozłączne.

(22 zastrzeżenia)

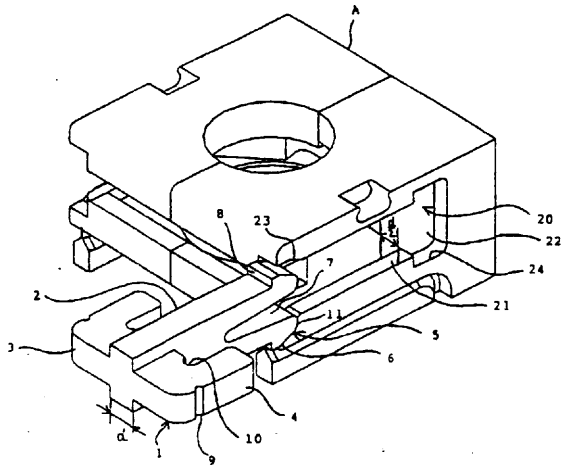

A1 (21) 342070 (22) 2000 08 18 7(51) H01L 33/00

(71) Instytut Technologii Elektronowej, Warszawa

(72) Piotrowski Tadeusz

(54) **Heterozłączowy przyrząd elektroluminescencyjny**

(57) Przedmiotem wynalazku jest heterozłączowy przyrząd elektroluminescencyjny, którego strukturę (1) stanowi co najmniej jedno heterozłącze wytworzone z wieloskładnikowego związku półprzewodnikowego. Heterozłącze to ma co najmniej dwa jednorodne obszary (3, 4), przy czym stosunek grubości pierwszego obszaru do drugiego jest > 0,25. Koncentracja nośników w obydwu obszarach (3, 4) heterozłącza zbliżona jest do samoistnej, a szerokości przerwy zabronionej jest w każdym z nich inna.

(1 zastrzeżenie)

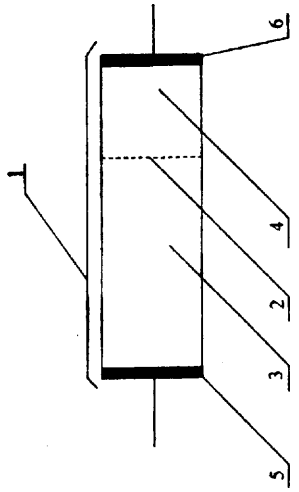

A1 (21) 342153 (22) 20000824 7(51) H01Q 1/50 H01P 5/08

(71) Przemysłowy Instytut Telekomunikacji, Warszawa

(72) Makowski Witold

(54) **Urządzenie do przesyłania energii mikrofalowej falowodem elastycznym**

(57) Falowód (1) obok osi (2, 3) jednego z prostowodów (4) i osi (5) podnoszenia do góry anteny (6) ma pomiędzy odcinkami (7, 8) falowodu giętnoskrętnego załamania falowodowe (9) w płaszczyźnie E. Do kołnierzy (10) odcinków falowodu giętnoskrętnego (8) i do kołnierzy (11) załamań falowodowych (9) przymocowane są wsporniki (12) ze sworzniami rozprężnymi zakończonymi kulkami. Wsporniki (12) współpracują z płaskimi, równoległymi prowadnicami.

(1 zastrzeżenie)

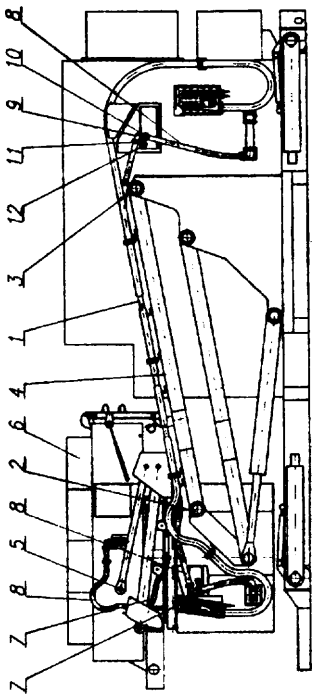

A1 (21) 346706 (22) 7(51) H02G 1/04

(31) 98 9802783 (32) 1998 08 20 (33) SE

(86) 1999 08 18 PCT/SE99/01397

(87) 2000 03 02 WO00/11769 PCT Gazette nr 09/00

(71) NECKS ELECTRIC AB, Sztokholm, SE

(72) Källgren Håkan

(54) Urządzenie **do prowadzenia przewodów linii** napowietrznej

(57) Przedmiotem wynalazku jest urządzenie do prowadzenia napowietrznej linii przesyłowej lub przewodników pomiędzy izolatorami znajdującymi się na strukturach podtrzymujących linię, zawierające środki służące do łączenia urządzenia z izolatorem oraz środki do prowadzenia napowietrznej linii przesyłowej podczas montażu wspomnianej linii, charakteryzuje się tym, że zawiera element kątowy (13) oraz element (18) przyjmujący linię.

Element (18) przyjmujący linię jest zbudowany w elemencie kątowym (13) w sposób pozwalający na to, by element (18) przyjmujący linię przechylał się i obracał względem elementu kątowego (13), ale pozostawał zasadniczo nieruchomy w kierunku osiowym.

(14 zastrzeżeń)

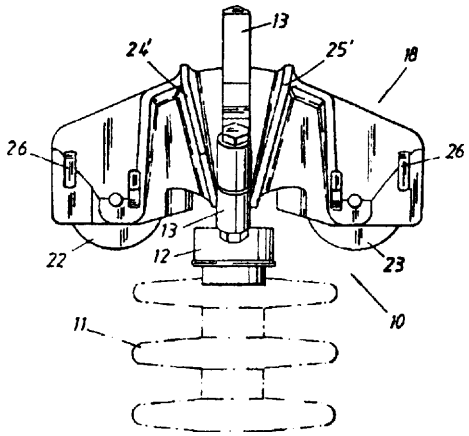

A1 (21) 349379 (22) 2001 08 29 7(51) H02K 9/06
F04D 19/00

(71) SIGMA SA, Jastków

(72) Hajduk Jan, Knap Andrzej, Knap Krzysztof, Knap Tadeusz

(54) **Sposób chłodzenia silnika elektrycznego i wentylator osiowy napędzany silnikiem elektrycznym**

(57) Przedmiotem wynalazku jest sposób chłodzenia silnika elektrycznego i wentylator osiowy napędzany silnikiem elektrycznym, przeznaczony do tłoczenia zanieczyszczonego powietrza, zawierającego zwłaszcza palne gazy.

Wentylator składa się z silnika (1) współosiowo zamocowanego wewnątrz obudowy. Na głównym czopie (3) silnika (1) osadzony jest wirnik (4), zaś na dodatkowym czopie osadzony jest pomocniczy wirnik (6) osłonięty kolektorem (7). Każda para wspomników (8) otoczona jest kanałem (12), który wychodzi na zewnątrz obudowy. Przestrzeń pomiędzy walcową powierzchnią (15), a współosiową osłoną jest podzielona na cztery równe obszary. Obszary te połączone są ze sobą na przemian parami poprzez kolektor (7). Ujawniono także sposób chłodzenia silników elektrycznych.

(9 zastrzeżeń)

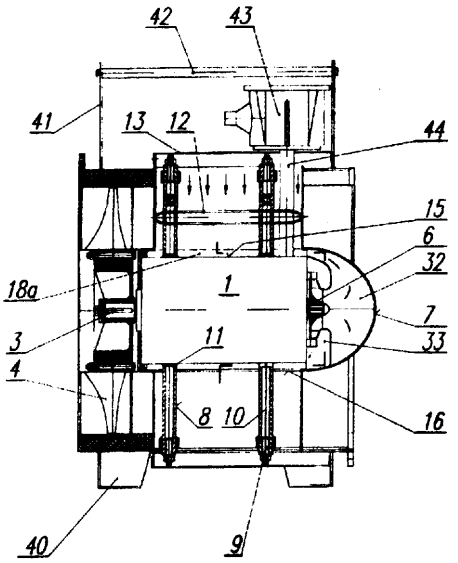

A1 (21) 346693 (22) 1999 09 17 7(51) H03F 1/32
H03F 1/02

(31) 98 154502 (32) 1998 09 17 (33) US

(86) 199909 17 PCT/SE99/01621

(87) 2000 03 23 WO00/16474 PCT Gazette nr 12/00

(71) TELEFONAKTIEBOLAGET LM ERICSSON (publ), Sztokholm, SE

(72) Hansson Lars Thomas

(54) **Sposób i urzadzenie zapobiegające wprowadzaniu wzmacniacza mocy w stan nasycenia**

(57) Wynalazek dotyczy wzmacniacza (110) mocy o zredukowanym napięciu zasilania, co z kolei, powoduje zmniejszenie rozproszenia mocy, który może być efektywnie wykorzystany w urządzeniu komunikacyjnym podczas transmisji sygnałów. Ponadto, wynalazek wprowadza obwód (300) sterujący napięciem zasilania podawanym do wzmacniacza (110) mocy, który rozwiązuje problem związany z obniżaniem rozproszenia mocy przy jednoczesnym zapewnieniu iż wzmacniacz (110) mocy nie wejdzie w stan nasycenia.

(18 zastrzeżeń)

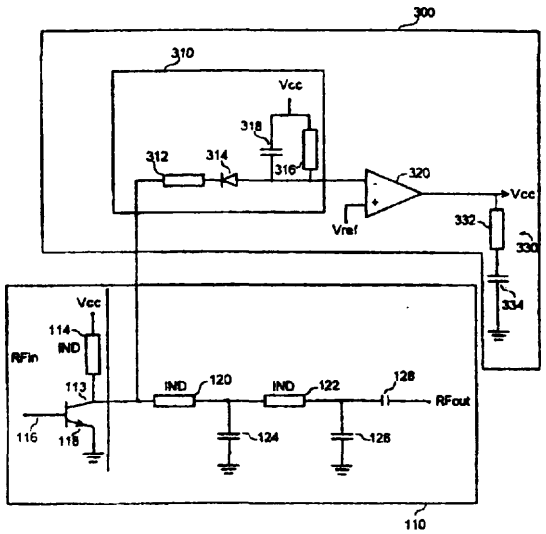

A1 (21) 346622 (22) 2000 07 08 7(51) H04B 7/02

(31) 99 9927407 (32) 1999 07 08 (33) KR
99 9930095 1999 07 23 KR
99 9937496 1999 08 30 KR

(86) 20000708 PCT/KR00/00739

(87) 2001 01 18 WO01/05059 PCT Gazette nr 03/01

(71) SAMSUNG ELECTRONICS CO., LTD., Kyungki-do, KR

(72) Kim Se-Hyoung, Kim Min-Goo, Kim Beong-Jo, Choi Soon-Jae

(54) **Urządzenie i sposób sterowania demultiplekserem i multiplekserem stosowany do dopasowywania szybkości sygnałów w systemie łączności ruchomej**

(57) Przedmiotem zgłoszenia jest urządzenie nadawcze w systemie łączności ruchomej.

W urządzeniu nadawczym, koder odbiera strumień bitów informacyjnych w ramce, której długość jest całkowitą wielokrotnością określonej wartości i generuje symbol informacyjny, pierwszy symbol parzystości i drugi symbol parzystości przez kodowanie każdego bitu informacyjnego. Układ przeplotu sekwencyjnie układa symbole informacyjne i pierwszy oraz drugi symbole parzystości wierszami w tablicy z całkowitą liczbą wierszy i całkowitą liczbą kolumn. Układ przelotu zmienia porządek kolumn w tablicy według określonej reguły. Układ przeplotu ponadto wprowadza szereg ramek radiowych w strumieniu przez wczytywanie symboli od góry na dół kolumnami, zaczynając od lewej, skrajnej kolumny i posuwając się na prawo. Każda ramka radiowa ma określoną wielkość. Demultiplekser demultipleksuje każdą odebraną z układu przelotu ramkę radiową na strumień symboli informacyjnych, strumień pierwszych symboli parzystości i strumień drugich symboli parzystości. Układ dopasowujący szybkość pomija symbole informacyjne i wycina symbole w strumieniu pierwszych i drugich symboli parzystości celem dopasowania szybkości.

(60 zastrzeżeń)

A1 (21) 346620 (22) 2000 07 07 7(51) H04J 13/00

(31) 99 9927279 (32) 1999 07 07 (33) KR

(86) 200007 07 PCT/KR00/00735

(87) 2001 01 18 WO01/05079 PCT Gazette nr 03/01

(71) SAMSUNG ELECTRONICS CO., LTD., Kyungki-do, KR

(72) Kim Jae-Yoel, Kang Hee-Won

(54) **Urządzenie i sposób generowania kodu szyfrującego w systemie łączności ruchomej UMTS**

(57) Przedmiotem zgłoszenia jest, sposób i urządzenie do generowania kodu szyfrującego w nadajniku łącza w dół w systemie łączności ruchomej UMTS, które wykorzystują główny kod szyfrujący do oddzielania stacji bazowych i wiele wtórnych kodów szyfrujących do separacji kanałów. Urządzenie zawiera generator pierwszego m-ciągu do generowania pierwszego m-ciągu i generator drugiego m-ciągu do generowania drugiego m-ciągu. Pierwszy sumator sumuje pierwszy i drugi m-ciągi w celu generowania głównego kodu szyfryjącego. Układ pierwszych sekcji maskujących przesuwa pierwszy m-ciąg, a układ drugich sekcji maskujących odpowiadających pierwszym sekcjom maskującym przesuwa drugi m-ciąg. Układ drugich sumatorów sumuje jeden z pierwszych przesuniętych ciągów z drugim m-ciągiem odpowiadającym pierwszemu m-ciągowi, Wyjście drugich sumatorów generuje w ten sposób wiele wtórnych kodów szyfrujących.

(30 zastrzeżeń)

A (21) 346646 (22) 2000 07 06 7(51) H04L 12/00

(31) 99 9926978 (32) 1999 07 06 (33) KR
99 9927865 1999 07 10 KR

(86) 2000 07 06 PCT/KR00/00732

(87) 2001 01 11 WO01/03369 PCT Gazette nr 02/01

(71) SAMSUNG ELECTRONICS CO., LTD., Kyungki-do, KR

(72) Kim Min-Goo, Kim Beong-Jo, Kim Se-Hyoung, Choi Soon-Jae, Lee Young-Hwan

(54) **Urządzenie i sposób dopasowywania szybkości sygnałów dla systemu komunikacyjnego do transmisji danych**

(57) Przedmiotem zgłoszenia jest urządzenie i sposób dopasowywania szybkości zakodowanych kanałowo symboli w systemie komunikacyjnym do transmisji danych.

Urządzenie i sposób dopasowywania szybkości sygnałów można stosować w systemach komunikacyjnych do transmisji danych, w których stosuje się zarówno kod niesystematyczny (taki jak kod splotowy lub liniowy kod blokowy), jak i kod systematyczny (taki jak kod turbo).

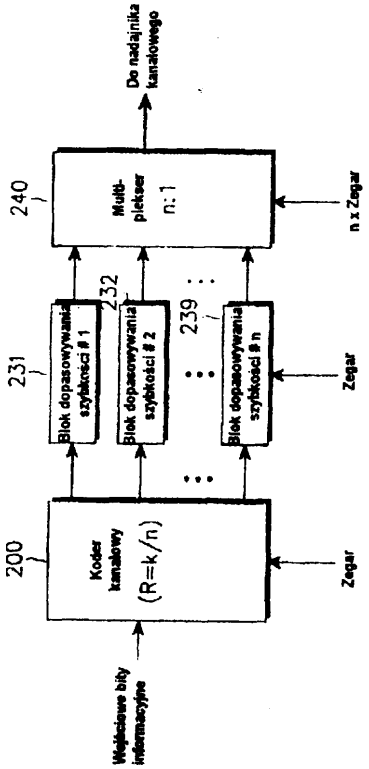

Urządzenie dopasowujące szybkość sygnałów zawiera zespół (231 - 239) bloków dopasowujących, których liczba jest równa odwrotności szybkości kodowania kodera kanałowego. Urządzenie potrafi dopasowywać szybkość symboli kodowanych kodem niesystematycznym lub symboli kodowanych kodem systematycznym poprzez zmianę parametrów obejmujących liczbę symboli wejściowych, liczbę symboli wyjściowych o parametry wyznaczające wzorzec wycinania/powtarzania.

(83 zastrzeżenia)

A1 (21) 346754 (22) 1999 09 24 7(51) H04N 5/00
H04N 7/52
H04N 7/24

(31) 98 98402375 (32) 1998 09 25 (33) EP

(86) 199909 24 PCT/IB99/01637

(87) 2000 04 06 WO00/19708 PCT Gazette nr 14/00

(71) CANAL+ SOCIETE ANONYME, Paris Cedex, FR

(72) Rey Francois, Furet Thierry, Poulain Philippe

(54) **Tablica danych aplikacji dla wielousługowego , cyfrowego systemu transmisyjnego**

(57) Przedmiotem zgłoszenia jest sposób transmisji danych (97) aplikacji w cyfrowym strumieniu transportowym, znamienny przez dostarczanie tablicy (110) danych aplikacji, zawierającej informację dotyczącą aplikacji (97) przenoszonej w każdej usłudze (91, 92) w strumieniu transportowym. Tablica (110) danych aplikacji jest dogodnie wyznaczona przez stałą wartość PID i wartość rozszerzenia TID, zmieniającą się w zależności od zespołu wybranych usług. Zastosowanie pojedynczej tablicy danych aplikacji do dostarczania informacji we wszystkich usługach w zespole zapewnia pewną liczbę korzyści, w szczególności przy decydowaniu, czy przechowywać czy nie pewne aplikacje przy przełączaniu usług.

(41 zastrzeżeń)

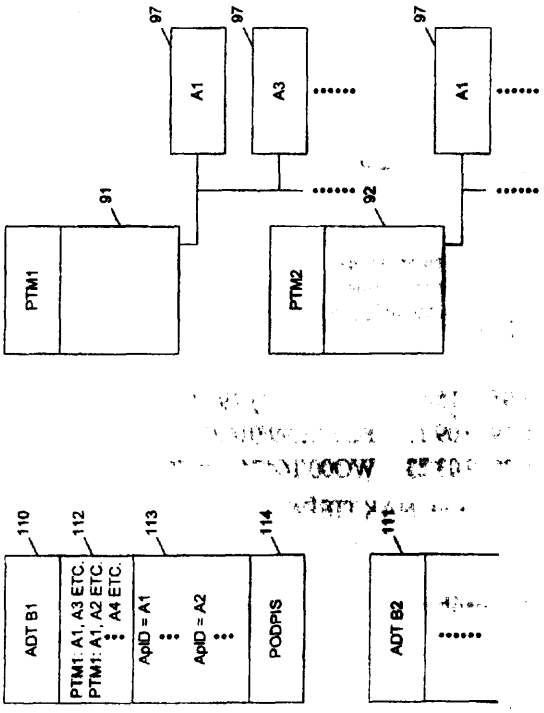

A1 (21) 349183 (22) 20010817 7(51) H04N7/16

(31) 00 0010802 (32) 2000 08 22 (33) FR

(71) KONINKLIJKE PHILIPS ELECTRONICS N.V., Eindhoven, NL

(72) Herrmann Laurent

(54) System komunikacji pomiędzy nadajnikiem i odbiornikiem, odbiornik służący do odbierania danych cyfrowych, nadajnik służący do wysyłania danych cyfrowych, sygnał złożony z danych cyfrowych, sposób opisu i rozpoznawania danych cyfrowych, oraz komputerowy program obsługi

(57) Wynalazek dotyczy systemu komunikacji pomiędzy odbiornikiem (102) i nadajnikiem (101), który to nadajnik (101) wysyła do odbiornika (102) dane w postaci cyfrowej oraz deskryptory danych z wykorzystaniem kanału (103) komunikacyjnego.

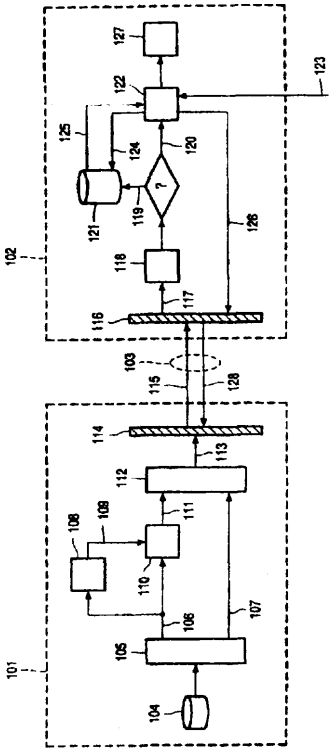

System taki zapewnia na poziomie nadajnika identyfikację danych, które mogą być wykorzystane wielokrotnie, przez wprowadzenie deskryptorów danych osadzanych w strumieniu danych wysyłanych przez nadajnik do odbiornika.

Strumień danych odbieranych po stronie odbiornika jest następnie analizowany w celu wykrycia obecności deskryptorów danych, które wskazują obecność danych wielokrotnego użytku.

Za każdym razem gdy taki deskryptor zostaje wykryty, jest przechowywany lokalnie po stronie odbiornika wraz z danymi których dotyczy.

Tak przechowywane dane wielokrotnego użytku mogą być wykorzystane nie tylko w chwili bezpośrednio po ich odebraniu po stronie odbiornika, ale także później bez konieczności żądania przesłania ich przez nadajnik.

(10 zastrzeżeń)

A1 (21) 346751 (22) 19990915 7(51) H04R 25/02

(31) 98 199801206 (32) 1998 09 24 (33) DK

(86) 1999 09 15 PCT/DK99/00485

(87) 2000 03 30 WO00/18187 PCT Gazette nr 13/00

(71) MICROTRONIC A/S, Roskilde, DK

(72) Jørgensen Martin Bondo

(54) Aparat słuchowy dostosowany do dyskretnego sposobu obsługi

(57) Wynalazek dotyczy aparatu słuchowego umożliwiającego użytkownikowi dyskretną obsługę poprzez wywieranie siły na część ucha utrzymującą aparat.

W aparacie przewiduje się wiele różnych funkcji, na przykład włączanie i wyłączanie zasilania bateryjnego, ustawienie głośności, wybranie określonego programu słuchowego, itd., - bez konieczności bezpośredniego oddziaływania na przełączniki lub potencjometry aparatu słuchowego.

Ponadto, jeśli aparat słuchowy dostosowano do użycia wewnątrz kanału ucha, wynalazek umożliwia użytkownikowi szybkie i wygodne wyjęcie aparatu z kanału ucha.

(18 zastrzeżeń)

II. WZORY UZYTKOWE

DZIAŁ A

PODSTAWOWE POTRZEBY LUDZKIE

U1 U1 (21) 111319 (22)200008 18 7(51) A41D 13/00

(75) Burzyński Krzysztof, Warszawa

(54) **Kurtka**

(57) Przedmiotem wzoru użytkowego jest kurtka, zwłaszcza dla rowerzystów.

Kurtka posiada na wysokości talii użytkownika w części przedniej torebkę (2) naszytą na kurtkę (1) dolną połową zamka błyskawicznego (1 A), stanowiącego dolny brzeg torebki (2), a górna połowa zamka (1B) naszyta jest powyżej torebki (2) na kurtkę (1) po linii odpowiadającej linii dolnego brzegu torebki (2). Górny brzeg torebki (2), który jest przyszyty do kurtki (1), stanowi oś symetrii dla obu połówek zamka (1A) i (1B), a równocześnie torebka (2) na swej powierzchni wierzchniej posiada dodatkowy zamek błyskawiczny (3). Torebka (2) wyposażona jest w pasek (4) do mocowania w talii użytkownika, zaopatrzony w klamry zapinające (5) oraz regulację wielkości obwodu.

(1 zastrzeżenie)

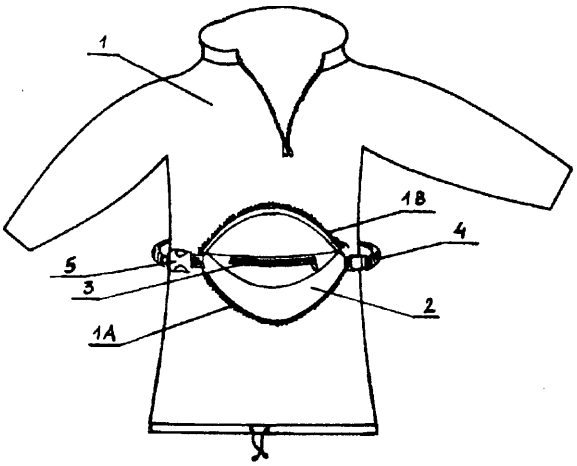

U1 U1 (21) 111344 (22) 2000 08 22 7(51) A47B 91/00

(71) BENTOM S.A., Kicin k/Poznania

(72) Iwański Jacek

(54) **Noga stołu z tworzywa sztucznego**

(57) Przedmiotem wzoru użytkowego jest noga stołu z tworzywa sztucznego, zwłaszcza stołu ogrodowego.

Noga ma postać rury, której górna część jest rozłącznie osadzona w gnieździe, usytuowanym w spodniej powierzchni blatu stołu. Jej górna część (1) ma przekrój eliptyczny, przechodzący stopniowo w przekrój kołowy, którym jest zakończona dolna część (2), przy czym od góry posiada w przybliżeniu pionową osadczą końcówkę (3) do mocowania w blacie stołu. Poniżej końcówki (3) noga jest wygięta pod kątem ostrym mniejszym niż 30° w płaszczyźnie stycznej do dłuższej osi elipsy, a następnie łagodnym łukiem przechodzi znów do w przybliżeniu pionowej dolnej części (2).

(3 zastrzeżenia)

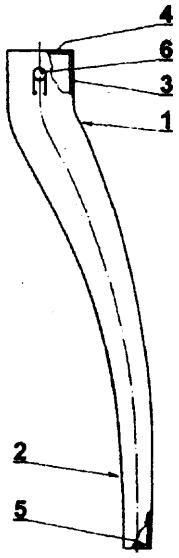

U1 (21) 111318 (22)20000816 7(51) A47B 91/02

(71) Gajek Andrzej, Toruń

(72) Gajek Andrzej, Rugień Janusz

(54) **Element wsporczy**

(57) Wzór użytkowy dotyczy elementu wsporczego o zmiennej wysokości, stosowanego w szczególności jako noga mebli, regatów, stelaży i innych konstrukcji trójwymiarowych.

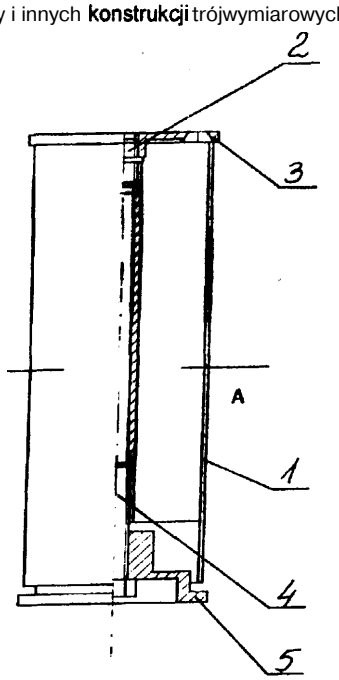

Element wsporczy jest zbudowany z pręta (1), którego każdy z końców ma współosiowy, gwintowany otwór i w jednym z tych otworów jest osadzony wkręt (2), na który nakręcona jest podstawa (3) górna, połączona za pomocą wkrętów z elementem mebla, natomiast w otworze znajdującym się na drugim końcu pręta (1) znajduje się śruba (4), która łączy połączeniem gwintowym z tym prętem podstawę (5) dolną, osadzoną w wewnętrznym podtoczeniu pręta (1). Pręt ma postać kołowego, wydrążonego walca, wewnątrz którego na kilku promieniowych ramionach osadzony jest walec wewnętrzny z osiowym otworem.

(5 zastrzeżeń)

U1 (21) 111349 (22) 2000 08 24 7(51) A47F 5/00

(71) Toruńskie Piwnice Win VINPOL Spółka z o.o., Toruń

(72) Iciak Janusz

(54) **Regal** ekspozycyjny, **zwłaszcza do eksponowania butelek**

(57) Regał ekspozycyjny, służący zwłaszcza do eksponowania butelek posiada ścianę tylną (1), która ma w swej frontowej części dwadzieścia cztery półki w kształcie litery H, rozmieszczone w czterech rzędach. Półki rozmieszczone są w postaci schodków w których półka wyższa zachodzi częściowo na półkę niższą. Ponadto ściana tylna (1) w górnej części ma szyld ekspozycyjny (3) i połączona jest ze stelażem (4) wyposażonym w podstawę (5), której poziome belki posiadają nóżki (6). Półki mają ścianki przednie (7), a zewnętrzne półki mają ponadto prostokątne ścianki boczne.

(1 zastrzeżenie)

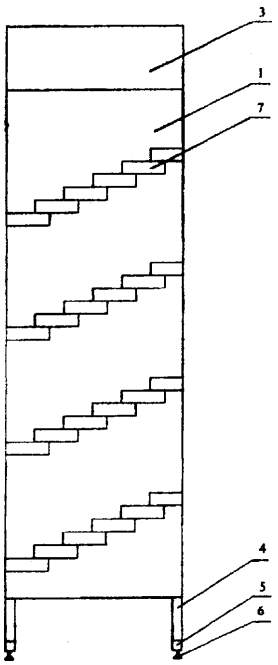

U1 U1 (21)111332 (22) 2000 08 18 7(51) A47F 7/00

(71) KOLPORTER SA, Kielce

(72) Stoczkiewicz Maciej

(54) **Regał do ekspozycji prasy**

(57) Regał jest konstrukcją wykonaną z metalu - rur prostokątnych oraz prętów łącznych metodą zgrzewania punktowego oraz spawania, a całość malowana jest m.proszkową w kolorze śnieżnobiałym. Składa się z dwóch elementów konstrukcji nośnej oraz 12 szt półek (1+11 a) służących do eksponowania gazet, odpowiednio usytuowanych oraz zestawionych ich wysokości, mających zmienny kąt nachylenia w odniesieniu do wysokości ich usytuowania w regale.

(5 zastrzeżeń)

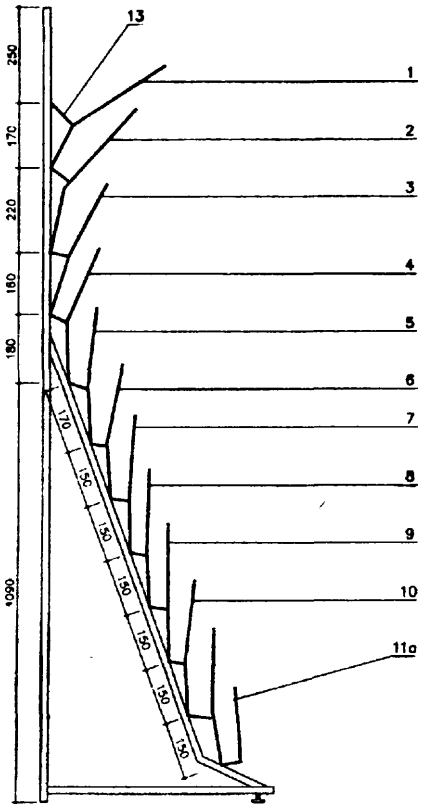

U1 (21) 111333 (22)20000818 7(51) A47F 7/00

(71) KOLPORTER SA, Kielce

(72) Stoczkiewicz Maciej

(54) **Regał do ekspozycji prasy**

(57) Regał jest konstrukcją wykonaną z metalu - rur prostokątnych oraz prętów łącznych metodą zgrzewania punktowego oraz spawania, a całość malowana jest m. proszkową w kolorze śnieżnobiałym.

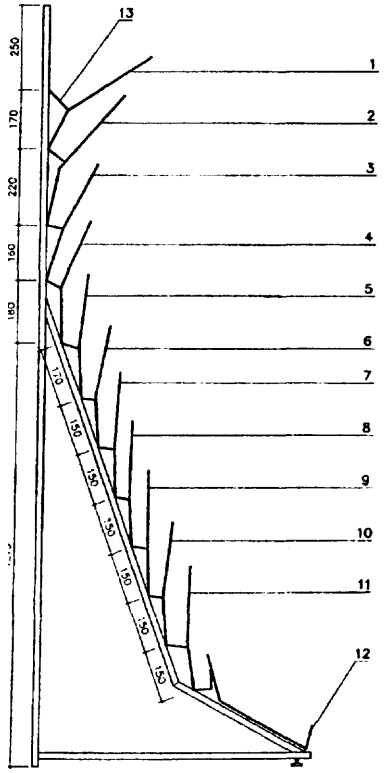

Składa się z dwóch elementów konstrukcji nośnej oraz 12 szt półek (1÷12), służących do eksponowania gazet odpowiednio usytuowanych oraz zestawionych ich wysokości mających zmienny kąt nachylenia w odniesieniu do wysokości ich usytuowania w regale.

(6 zastrzeżeń)

U1 (2 1) 111334 (22)200008 18 7(51) A47L 13/16

(75) Kubala Roman, Ustroń

(54) **Paca murarska**

(57) Paca murarska ma płaski prostokątny korpus (3) z kabłąkowym uchwytem (6), do którego od dołu przylega płaska prostokątna płytka (1) z materiałem gąbczastym (2). Płytka (1) jest łączona z korpusem (3) za pomocą zatrzasków (4).

(1 zastrzeżenie)

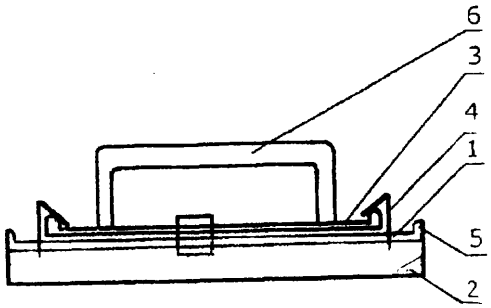

U1 (2 1) 111340 (22)20000821 7(51) A61F 13/02

(75) Kik Mirosław, Ujazd

(54) **Opatrunek**

(57) Opatrunek, przeznaczony do leczenia uszkodzeń ciała, trudno gojących się ran, a zwłaszcza odleżyn,stanowi arkusz znanego materiału opatrunkowego (1) ze złączoną z nim ramką (2) z pianki poliuretanowej, wewnątrz której jest umieszczony żel opatrunkowy (3), zaś na zewnątrz ramki (2) arkusz (1) jest pokryty klejem (4).

(1 zastrzeżenie)

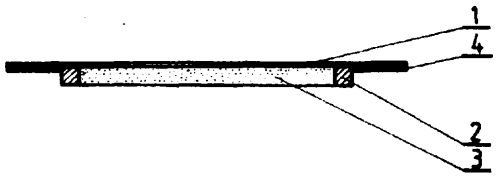

U1 (2 1) 112519 (22)20010903 7(51) A61M 16/10
A61H 31/00
A62B 9/00

(71) Korgiel Wanda, Wrocław

(72) Korgiel Henryk

(54) **Zestaw rozdzielczy do medium płynnego, zwłaszcza do gazów**

(57) Przedmiotem wzoru użytkowego jest zestaw rozdzielczy do medium płynnego, przeznaczony szczególnie do gazów, takich jak tlen podawany wielu pacjentom podczas zabiegów leczniczych. Zestaw rozdzielczy do medium płynnego, zwłaszcza do gazów, zawiera podłużny korpus (1), w którym jest usytuowany podłużny kanał (2), a od niego odchodzą kanały boczne (3). Współosiowo z kanałami bocznymi (3) korpus (1) ma gwintowane gniazda (4), w których osadzone są rozgałęźne końcówki (5), zaopatrzone w kołnierz (6) i uszczelkę (7), usytuowane od strony dna gniazda (4). Za kołnierzem (6) rozgałęźnej końcówki (5) usytuowana jest nakrętka (8), nasadzona obrotowo na rozgałęźną końcówkę (5). Ponadto do korpusu (1) przytwierdzona jest płyta (9) z otworami do mocowania.

(1 zastrzeżenie)

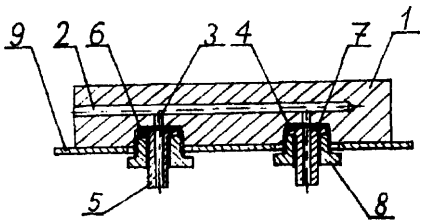

DZIAŁ B

RÓŻNE PROCESY PRZEMYSŁOWE; TRANSPORT

U1 U1 (21) 111346 (22) 2000 08 23 7(51) B02C 25/00

(71) WADROX S.A., Częstochowa

(72) Witwicki Józef

(54) **Urządzenie do przygotowania kruszywa, zwłaszcza drogowego**

(57) Urządzenie do przygotowania kruszywa, zwłaszcza drogowego, składające się z podajników, suszarki, podajnika łańcuchowego, sortownika, celkowych dozowników wraz ze ślimakowymi podajnikami, urządzenia ważąco-dozującego, mieszalnika, liniowej wciągarki z wózkiem oraz silników, napędzających poszczególne podzespoły, charakteryzuje się tym, że każdy silnik celkowego dozownika (6) połączony jest i sprzężony z falownikiem (13), zaś silnik linowej wciągarki (10) połączony jest i sprzężony z falownikiem (17), który ponadto sprzężony jest także z elektromagnetycznym hamulcem liniowej wciągarki (10), natomiast silnik mieszalnika (8) połączony jest i sprzężony z falownikiem (25).

(1 zastrzeżenie)

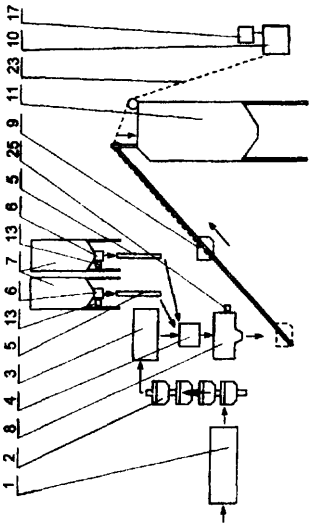

U1 (21) 111345 (22) 2000 08 22 7(51) B42D 3/02

(75) Skórka Andrzej, Łódź

(54) **Wkładka introligatorska**

(57) Wkładka introligatorska, złożona z trzech warstw materiału: sztywnej, miękkiej i cienkiej, usytuowanych jedna nad drugą w kolejności: sztywna, miękka i cienka, charakteryzuje się tym, że wszystkie warstwy, sztywna (1), miękka (2) i cienka (3) są połączone środkiem klejącym (4), zaś warstwa (3) przy dwóch przeciwległych końcach wkładki jest dłuższa od warstwy zespolonej z warstwy (1) i (2) oraz przy tych końcach obejmuje obrzeża warstwy zespolonej i łączy się ze sztywną warstwą (1).

(1 zastrzeżenie)

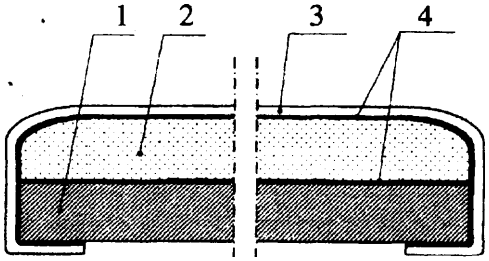

U1 (21) 111301 (22)200008 11 7(51) B42D 3/04

(75) Bąk Andrzej, Warszawa

(54) **Kalendarz ścienny**

(57) Kalendarz ścienny jest zbudowany z dwóch, osadzonych ruchomo względem siebie, okrągłych tarczy, górnej tarczy (1) i dolnej tarczy (2), przy czym górna tarcza (1) na części powierzchni posiada wycięcie (3). Tarcze, górna (1) oraz dolna (2), są połączone ze sobą w osi, gdzie na dolnej tarczy (2) jest rozmieszczone kalendarium (6).

(2 zastrzeżenia)

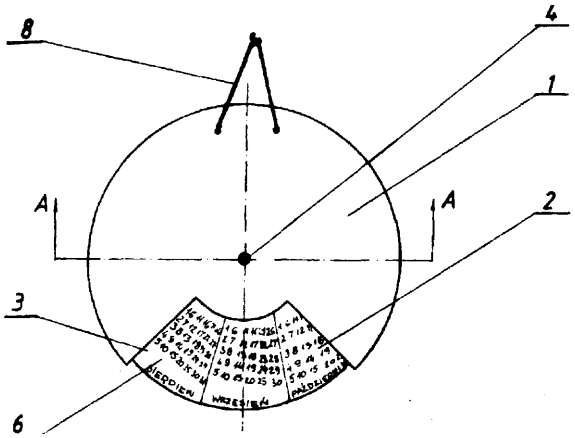

U1 (21) 112483 (22) 2001 08 27 7(51) B62B 1/14 B65D 19/44

(75) Królik Wiesław, Warka

(54) **Wózek transportowy, zwłaszcza do transportu palet skrzyniowych**

(57) Wózek transportowy, zawierający ramę z profili metalowych, osadzoną na kołach jezdnych w jednej osi, charakteryzuje się tym, że rama (1) zawiera dolną platformę (3) oraz górną platformę (4), przy czym dolna platforma (3) i górna platforma (4) są jednakowe, a pod górną platformą (4), w środku jej długości, umieszczony jest wspornik osi, w którym osadzone są koła jezdne (2).

(5 zastrzeżeń)

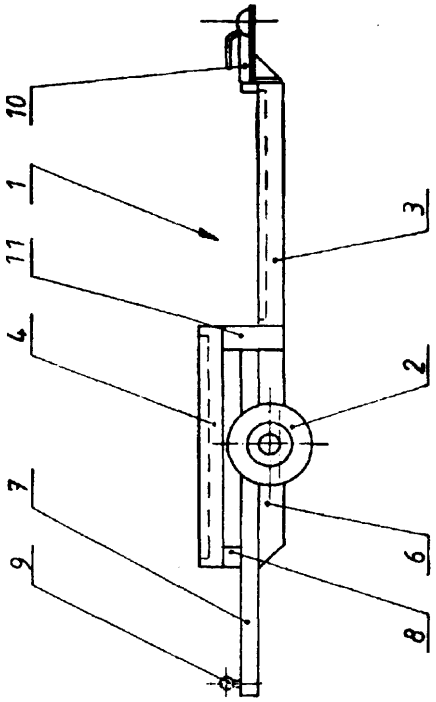

U1 (21) 112484 (22) 2001 08 27 7(51) B62B 1/14 B65D 19/44

(75) Królik Wiesław, Warka

(54) **Wózek jezdny, zwłaszcza do transportu palet skrzyniowych**

(57) Wózek jezdny, zawierający ramę z profili metalowych osadzoną na kołach jezdnych w jednej osi, charakteryzuje się tym, że rama (1) zawiera dolną platformę (3) oraz górną platformę (4), a pod górną platformą (4) w pobliżu dolnej platformy (3), umieszczone są współosiowo na piastach, koła jezdne (2), przy czym piasty osadzone są we wspornikach łączących dolną platformę (3) z poprzeczką.

(6 zastrzeżeń)

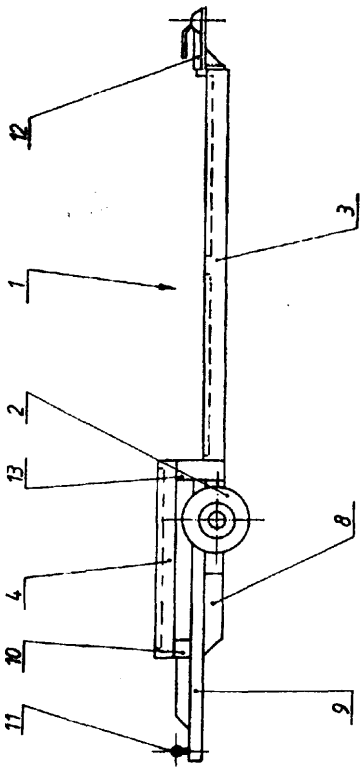

U1 (2 1) 112485 (22) 200108 27 7(51) B62B 1/14
B65D 19/44

(75) Królik Wiesław, Warka

(54) **Wózek, zwłaszcza do transportu palet** skrzyniowych

(57) Wózek zawierający ramę (1) z profili metalowych osadzoną na kolach jezdnych (2) w jednej osi, charakteryzuje się tym, że rama (1) zawiera przednią platformę (3) oraz tylną platformę (4), a pomiędzy przednią platformą (3), a tylną platformą (4) umieszczone są współosiowo piasty dwóch par kół jezdnych (2), przy czym piasty osadzone są we wspornikach łączących przednią platformę (3) z tylną platformą.

(6 zastrzeżeń)

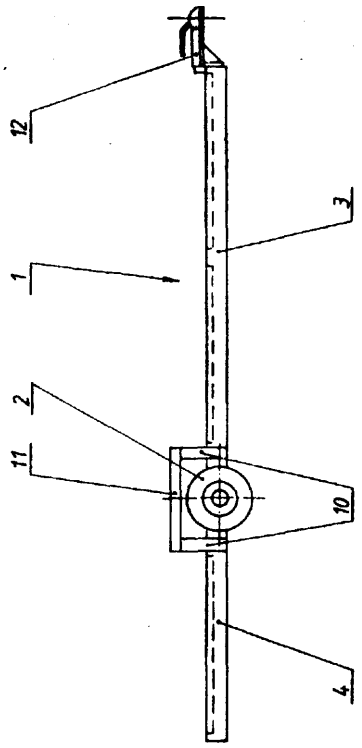

U1 (21) 112481 (22) 2001 08 27 7(51) B62B 3/00

(75) Ficenes Jerzy, Częstochowa

(54) Wózek dziecięcy **na zabawki**

(57) Wózek dziecięcy na zabawki ma ramę podwozia zaopatrzoną w narożach w koła jezdne samonaprowadzające (5), osadzone w elementach złącznych (4), z których wyprowadzone są pionowe wsporniki (1) i pary poziomych odcinków (2) i (3) wykonanych z profili zamkniętych, tworząc stelaż wózka. Na wzdłużnych odcinkach górnych burt bocznych (3) zawieszany jest czworoboczny pojemnik tekstylny z usztywnionym dnem. Obie burty czołowe mają nałożone górne ramy wózka (6).

(2 zastrzeżenia)

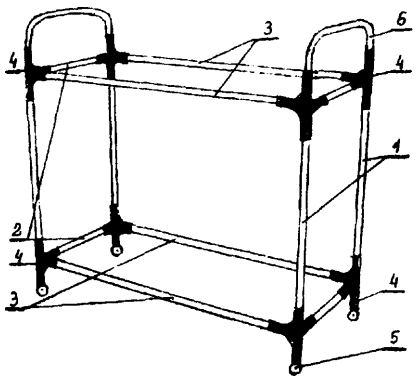

U1 (2 1) 1 1 1 3 1 3 (22) 20000816 7(51) B63B 35/73

(71) Matus Rafał, Milanówek

(72) Matus Marek

(54) **Katamaran**

(57) Pływaki płaskodenne o dużej szerokości (400 x 50 x 15 cm), ustawione w stosunku do siebie pod kątem, połączone są 4 rurami poprzecznymi, gdzie z rury wzdłużne w osi pływaków usztywniają konstrukcję. Maszt rurowy, dwukolumnowy w kształcie litery A, opartej na pływakach, przesunięty blisko rufy, wzmocniony jest 2 achtersztagami i sztagiem. Katammaran otaklowany jest jako ket sztakslowy z żaglem o powierzchni 6 m^2, mającym swobodny lik przedni i przesuwny wzdłuż rury dziobowej (3) róg halsowy (8). W przedniej części dna pływaków wykonane są hydroskrzydła - wycięcia (6) o profilu lotniczym.

(1 zastrzeżenie)

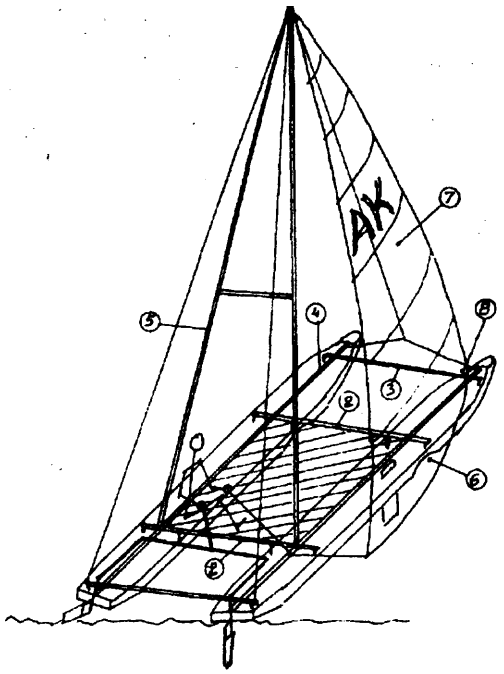

U1 (2 1) 1 1 1 3 2 0 (22) 20000818 7(51) B65D 5/56
B65D 5/62
B65D 25/00

(71) SNN Poligrafia Sp z o.o., Dziekanów Polski

(72) Nowosielski Szymon

(54) **Blister**

(57) W blisterze, zawierającym podstawę kartonową i plastikową pokrywkę, prostokątna podstawa (1) jest utworzona z dwóch sklejonych warstw kartonu: dolnej (1') i górnej (1'), a na tej podstawie (1) znajduje się pokrywka plastikowa (2), posiadająca u swej dolnej krawędzi płaski kołnierz (3), który jest umieszczony między dwoma warstwami (1', Y) podstawy (1), a od spodu tej podstawy (1), pod obszarem objętym przez podstawę pokrywki plastikowej (2), znajdują się prostoliniowe nacięcia, zaś w górnej części podstawy (1) jest przelotowy otwór.

(1 zastrzeżenie)

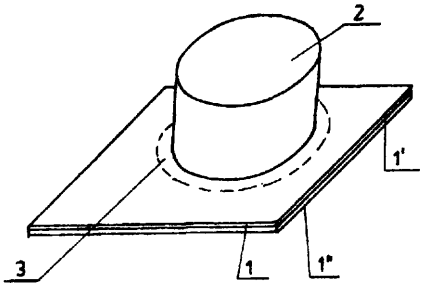

U1 **U1 (21) 111343** (22) 2000 08 22 7(51) B65D 8/04

(75) **Podlipski** Czesław, Ciechocinek

(54) **Skrzynka z tworzywa sztucznego**

(57) Skrzynka z tworzywa sztucznego, zwłaszcza do transportu i magazynowania pieczywa, posiadająca **uchwyty** umiejscowione we wszystkich czterech **ścianach** bocznych oraz otwory wentylacyjne, nadto posiadająca żebro wzmacniające przechodzące w środkowej części każdego z boków w obramowanie uchwytów, charakteryzuje się tym, że wszystkie cztery naroża wzmocnione są pionowymi listwami (9) rozciągającymi się od górnej krawędzi skrzynki (5) do jej dna połączone żebrem wzmacniającym (4) i żebrem poziomym (10), a nadto w ścianach bocznych posiada dwa rzędy szczelin wentylacyjnych (7, 8), natomiast dno skrzynki wzmocnione jest szachownicą i posiada otwory wentylacyjne.

(3 zastrzeżenia)

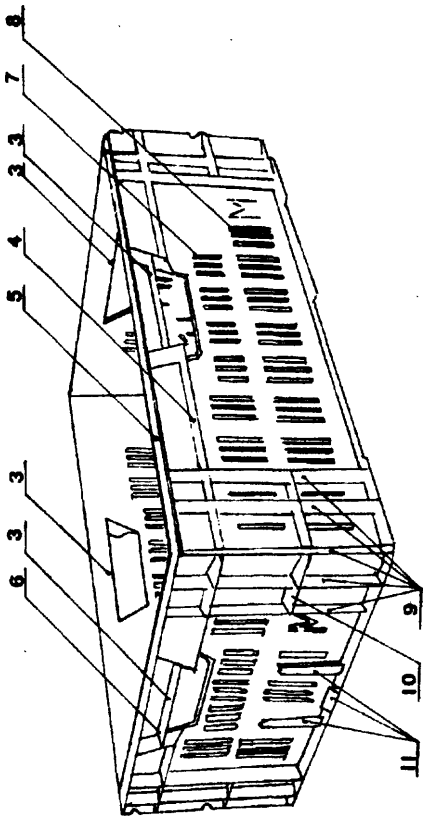

U1 (21) 111328 (22)20000817 **7(51) B65D** 39/04
B65D 39/14

(71) Przedsiębiorstwo Produkcyjno-Handlowe DGS Sp z o.o., Włocławek

(72) Derlak Janusz

(54) **Korek do butelki**

(57) Korek do butelki wykonany z tworzywa sztucznego, posiadający na zewnętrznej powierzchni pierścienie uszczelniające charakteryzuje się tym, że składa się z koszyka **(11)** wyposażonego w trzy pierścienie uszczelniające, których górna powierzchnia jest prostopadła do powierzchni części cylindrycznej (15) koszyka **(11)** przechodzącej w część stożkową (16) posiadającą otwór wlotowy **(19)** przykrywalny kulką (4), a na wewnętrznej powierzchni koszyka **(11)** znajdują się trzy pionowe przegrody kierujące **(17)** oraz pierścieniowe wgłębienie (8) w które wciśnięte jest pierścieniowe wybrzuszenie (20) cylindra (6) nałożonego na koszyk **(11)** talerza (5) połączonego poprzez pionowe filary (7) ze stożkiem (10), który przykryty jest **nakładką** (1) wyposażoną w cylinder (2) przylegający zewnętrzną powierzchnią do wewnętrznej powierzchni filarów (7), przy czym między talerzem (5), a nakładką (1), posiadającą wywinięty w dół kołnierz **(18)**, znajdują się pierścieniowe puste przestrzenie **(9, 12, 14)**.

(1 zastrzeżenie)

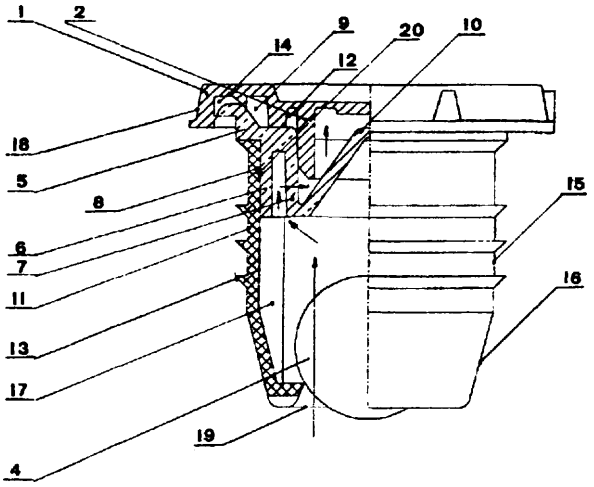

U1 (21) 111329 (22)20000817 **7(51)** B65D 39/04

(71) Przedsiębiorstwo Produkcyjno-Handlowe DGS Sp. z o.o., Włocławek

(72) Derlak Janusz

(54) **Zakrywka do butelki**

(57) Zakrywka do butelki wykonana z folii metalowej mająca kształt cylindrycznej tulejki zamkniętej jednostronnie denkiem i posiadająca perforację oddzielającą część zabezpieczającą od części zamykającej na której znajduje się pierścień z ukształtowanym przestrzennie oznaczeniem, charakteryzuje się tym, że grubość znajdującego się na pierścieniu (4) oznaczenia przestrzennego (6) w stanie gotowym do użytku jest mniejsza niż grubość tego oznaczenia po wytłoczeniu.

(2 zastrzeżenia)

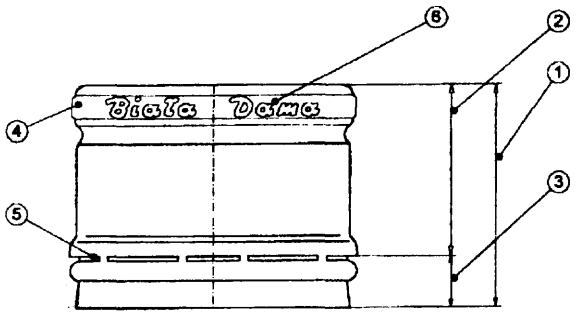

U1 **U1 (21) 111330** (22) 2000 08 **18 7(51)** B65D 39/04

(71) Przedsiębiorstwo Produkcyjno-Handlowe DGS Sp. z o.o., Włocławek

(72) Derlak Janusz

(54) **Zakrywka do butelki**

(57) Zakrywka do butelki wykonana z blachy metalowej mająca kształt cylindrycznej tulejki zamkniętej jednostronnie denkiem i posiadająca perforację oddzielającą część zabezpieczającą od części zamykającej wyposażona w oznaczenie przestrzenne (6, 7), charakteryzująca się tym, że oznaczenie przestrzenne znajdujące się na części zabezpieczającej (3) w stanie gotowym do użytku posiada grubość mniejszą od grubości po wytłoczeniu.

(2 zastrzeżenia)

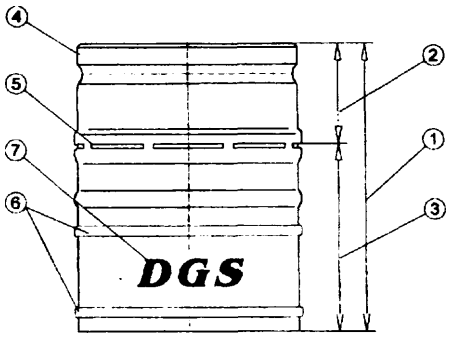

U1 (2 1) 111331 (22)200008 18 7(51) B65D 39/04

(71) Przedsiębiorstwo Produkcyjno-Handlowe DGS Sp. z o.o., Włocławek

(72) Derlak Janusz

(54) **Zakrywka do butelki**

(57) Zakrywka do butelki wykonana z blachy metalowej mająca kształt cylindrycznej tulejki zamkniętej jednostronnie denkiem i posiadająca perforację oddzielającą część zamykającą od części zabezpieczającej oraz posiadająca oznaczenie przestrzenne, charakteryzuje się tym, że oznaczenie przestrzenne (5) na części zamykającej (2) oraz oznaczenie przestrzenne (6, 7, 8) na części zabezpieczającej (3) w stanie gotowym do użytku posiadają grubość mniejszą od grubości po wytłoczeniu.

(2 zastrzeżenia)

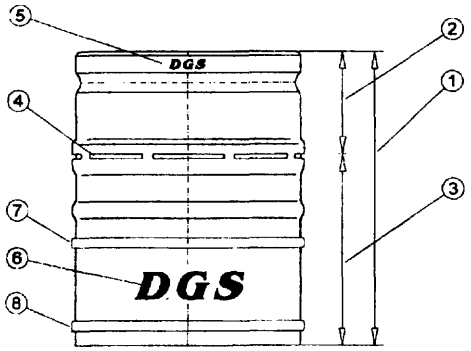

U1 U1 (21)111341 (22)20000821 7(51) B65D 41/10

(71) Przedsiębiorstwo Produkcyjno-Handlowe DGS Sp. z o.o. Zakład Pracy Chronionej, Włocławek

(72) Derlak Janusz

(54) **Zakrywka do butelki**

(57) Zakrywka do butelki, wykonana z blachy metalowej, mająca kształt cylindrycznej tulejki, zamkniętej jednostronnie denkiem i posiadająca perforację, oddzielającą część zabezpieczającą od części zamykającej, wyposażona w oznaczenie przestrzenne, charakteryzuje się tym, że oznaczenie przestrzenne (6), znajdujące się na denku (2) części zamykającej (4) oraz oznaczenie przestrzenne (7), znajdujące się na części zabezpieczającej

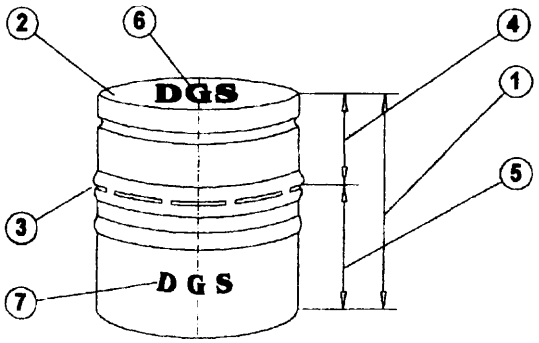

(5) w stanie gotowym do użytku posiada grubość mniejszą od grubości po wytłoczeniu.

(2 zastrzeżenia)

U1 (2 1) 1 1 1 3 4 2 (22)20000821 7(51) B65D 41/10

(71) Przedsiębiorstwo Produkcyjno-Handlowe DGS Sp. z o.o. Zakład Pracy Chronionej, Włocławek

(72) Derlak Janusz

(54) **Zakrywka do butelki**

(57) Zakrywka do butelki, wykonana z blachy metalowej, mająca kształt cylindrycznej tulejki, zamkniętej jednostronnie denkiem i posiadająca perforację, oddzielającą część zabezpieczającą od części zamykającej, wyposażona w oznaczenie przestrzenne charakteryzuje się tym, że oznaczenie przestrzenne (7), znajdujące się na denku (2) części zamykającej (4) zakrywki, w stanie gotowym do użytku posiada grubość mniejszą od grubości po wytłoczeniu.

(1 zastrzeżenie)

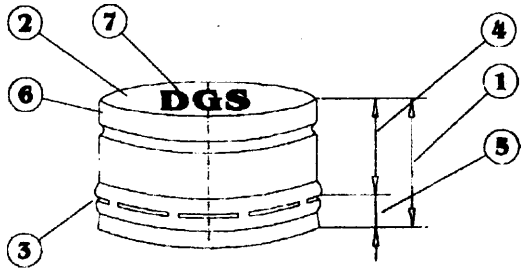

U1 (2 1) 112465 (22) 2001 08 22 7(51) B65G 15/30 F16G 3/08

(71) Pająk Jan, Dąbrowa Górnicza

(72) Pająk Jan, Gabryś Grzegorz

(54) **Spinacz płytkowy do łączenia taśm transportowych**

(57) Przedmiotem wzoru użytkowego jest spinacz płytkowy do łączenia taśm gumowych lub PCV z rdzeniem tkaninowym, zwłaszcza do taśm przenośników stosowanych w górnictwie.

Spinacz składa się z dwóch wyprofilowanych i uzębionych na swoich końcach płytek (1, 2). Środkowa część płytek (1, 2) ma kształt prostokąta, a ich zakończenia w kształcie półokręgów (1a, 1 b, 2a, 2b) są poszerzone w stosunku do części środkowej. Zęby (5) usytuowane na obwodach półokręgów (1a, 1b, 2a, 2b) stanowiących zakończenia płytek (1, 2) są skierowane naprzemiennie od płytki górnej (2) ku płytce dolnej (1) oraz od płytki dolnej (1) ku płytce górnej (2). W końcowych częściach płytek są wykonane wgłębienia, w których są usytuowane otwory dla śrub (4) łączących płytki (1, 2) spinacza. Śruby (4) zakończone z jednej strony łbami są skręcane nakrętkami (3) usytuowanymi odpowiednio od strony jednej z płytek (1, 2).

(1 zastrzeżenie)

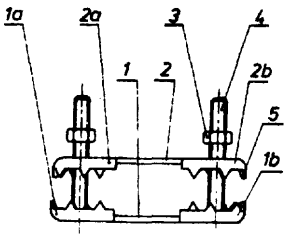

U1 (2 1) 112466 (22) 2001 08 22 7(51) B65G 15/30 F16G 3/08

(71) Pająk Jan, Dąbrowa Górnicza

(72) Pająk Jan, Gabryś Grzegorz

(54) Spinacz płytkowy do łączenia taśm transportowych

(57) Przedmiotem wzoru użytkowego jest spinacz płytkowy do łączenia taśm gumowych lub PCV z rdzeniem tkaninowym, zwłaszcza do taśmy przenośników, stosowanych w górnictwie.

Spinacz składa się z dwóch wyprofilowanych i uzębionych na swoich końcach płytek (1, 2), których środkowa część ma kształt prostokąta, a ich zakończenia w kształcie prostokątów (1a, 1b, 2a, 2b) są poszerzone w stosunku do części środkowej. Zęby (5), usytuowane na obwodach prostokątów (1a, 1b, 2a, 2b) stanowiących zakończenia płytek (1, 2) są skierowane naprzemiennie, od płytki górnej (2) ku płytce dolnej (1) oraz od płytki dolnej (1) ku płytce górnej (2). W końcowych częściach płytek są wykonane wgłębienia, w których są usytuowane otwory dla śrub (4), łączących płytki (1, 2) spinacza. Śruby (4), zakończone z jednej strony łbami, są skręcane nakrętkami (3), usytuowanymi odpowiednio od strony jednej z płytek (1,2).

(1 zastrzeżenie)

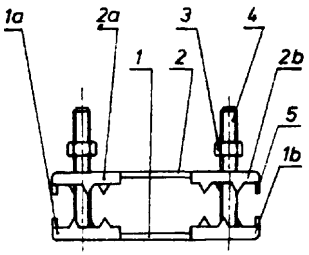

U1 (21) 111339 (22)20000821 7(51) B66C 23/72

(75) Kuśnierz Stefan, Siedlce; Zemło Stanisław, Czerniejew

(54) **Profil konstrukcji wsporczej**

(57) Przedmiotem wzoru użytkowego jest profil konstrukcji wsporczej dźwigu.

Konstrukcję tworzy kątownik (1) o zagiętych do wewnątrz końcówkach (2) i (3) oraz kształtowniki (4) i (5), które są umieszczone w narożnikach, jakie tworzą końcówki (2) i (3) z ramionami kątownika (1). Ponadto kształtowniki (4) i (5) są połączone poprzeczkami (6).

(1 zastrzeżenie)

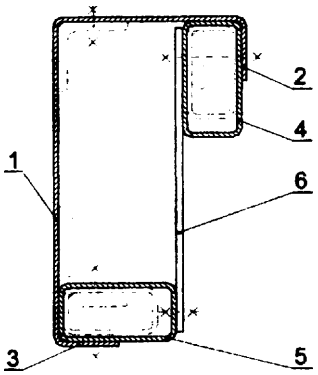

DZIAŁ E

BUDOWNICTWO, GÓRNTCTWO; KONSTRUKCJE ZESPOLONE

U1 (21) 111337 (22)20000821 7(51) E01F 9/011

(75) Jurczak Tomasz, Oława; Gulka Henryk, Oława

(54) **Słup tablic informacyjnych**

(57) Przedmiotem wzoru użytkowego jest słup tablic informacyjnych, zawierających nazwy ulic na skrzyżowaniach, oznaczenia kierunków do firm i instytucji, a na trasach przelotowych oznaczenia odległości i kierunki do miejscowości, zwłaszcza na skrzyżowaniach dróg.

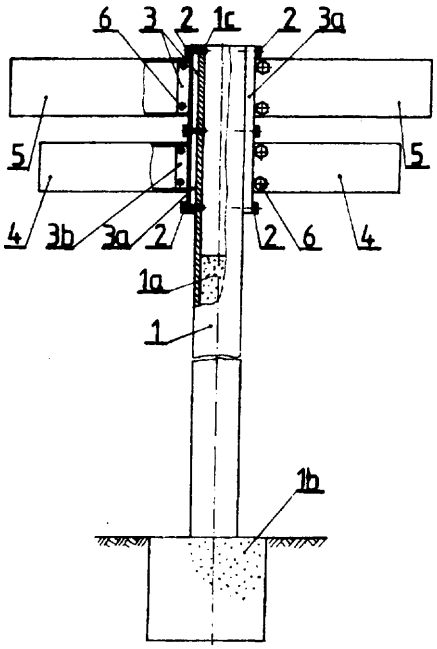

Słup zawiera zespoły mocujące (3), z których każdy jest wykonany z ceownika (3a), połączonego trwale z płytkami osadczymi (3D), na których są osadzone i zamocowane rozłącznie tablice prostokątne (4, 5), przy czym zespoły mocujące (3) są rozłącznie zamocowane do słupka rurowego (1).

(1 zastrzeżenie)

U1 (21) 111315 (22)20000816 7(51) E02D 17/20

(75) Aleksandrowicz Bohdan, Gdynia

(54) **Modułowy element konstrukcyjny**

(57) Modułowy element konstrukcyjny, zwłaszcza do umacniania brzegów wodnych, skarp ziemnych, który ma o jednakowej wysokości ramię poprzeczne i wzdłużne, które na górnej i dolnej

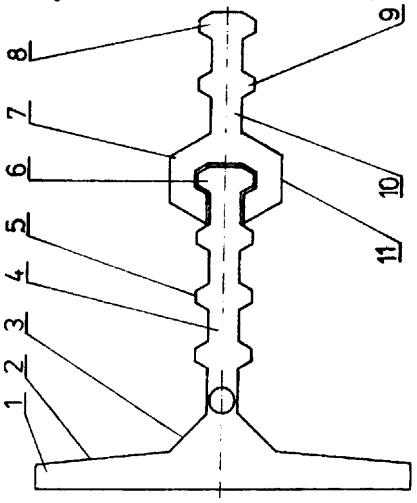

części ma półkoliste wybrania, pomiędzy którymi ma koliste przelotowe otwory, pomiędzy którymi na obu bocznych ścianach ma pionowe występy, charakteryzuje się tym, że pierwszy element (1), w kształcie teownika, od strony wzdłużnego ramienia (4) ma ukośną powierzchnię (2), przechodzącą kątową powierzchnią (3) we wzdłużne ramię (4) z bocznymi występami (5), zakończone pionowym występem (6), współpracującym z gniazdem (7) elementu przedłużającego (11) z bocznymi występami (9), zakończonego po przeciwnej stronie gniazda (7) występem pionowym (8) o takim samym kształcie jak występ pionowy (6), pierwszego elementu (1). Element przedłużający (11) ma w części wzdłużnej (10) na górnej i dolnej części półkoliste wybrania, pomiędzy którymi ma koliste przelotowe otwory, zaś pomiędzy otworami i półkolistymi wybraniami ma po bokach pionowe trapezowe występy (9). Górne półkoliste wybrania i dolne półkoliste wybrania oraz koliste otwory leżą na wspólnej pionowej osi.

(3 zastrzeżenia)

U1 U1 (21) 111322 (22) 2000 08 17 7(51) E04C 3/20

(71) Rychlik Bogusław, Piotrków Trybunalski

(72) Rychlik Bogusław, Łągwa Stefan, Świętoń Zdzisław

(54) **Element wypełniający stropów gęstożebrowych**

(57) Element wypełniający stropów gęstożebrowych stanowi styropianową belkę, której przekrój poprzeczny jest złożony z dwóch prostokątów (1, 2), przy czym prostokąt (2), którego dłuższy bok jest nieco dłuższy od dłuższego boku drugiego prostokąta (1), posiada zaokrąglone naroża.

(1 zastrzeżenie)

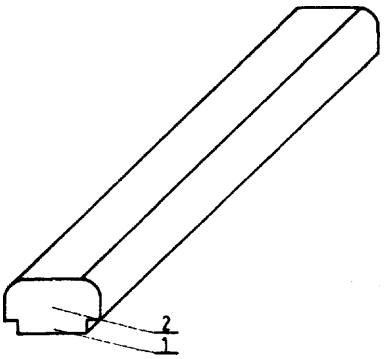

U1 (21) 111323 (22)200008 17 7(51) E04C 3/20

(71) Rychlik Bogusław, Piotrków Trybunalski

(72) Rychlik Bogusław, Łągwa Stefan, Świętoń Zdzisław

(54) **Element wypełniający stropów gęstożebrowych**

(57) Element wypełniający stropów gęstożebrowych stanowi styropianową belkę, której przekrój poprzeczny jest złożony z trzech prostokątów (1, 2, 3) i równoramiennego trapezu (4), o wspólnej osi geometrycznej, przy czym mniejsza podstawa trapezu (4) jest równa dłuższemu bokowi jednego z prostokątów, zaś większa podstawa trapezu (4) jest równa bokowi drugiego z prostokątów (2), który jest nieco dłuższy niż dłuższy bok trzeciego prostokąta (1).

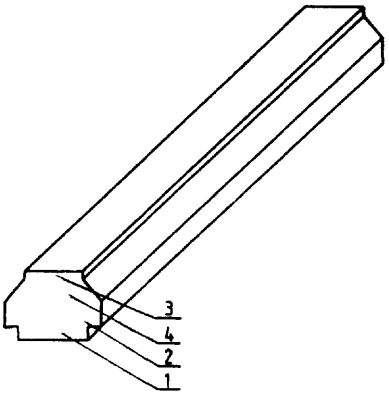

(1 zastrzeżenie)

U1 (21) 111324 (22)20000817 7(51)E04C 3/20

(71) Rychlik Bogusław, Piotrków Trybunalski

(72) Rychlik Bogusław, Łągwa Stefan, Świętoń Zdzisław

(54) **Element wypełniający stropów gęstożebrowych**

(57) Element wypełniający stropów gęstożebrowych stanowi styropianowa belka, której przekrój poprzeczny jest złożony z trzech prostokątów (1, 2, 3) o wspólnej osi geometrycznej, złożonych z sobą dłuższymi bokami, przy czym środkowy prostokąt (2), którego dłuższy bok jest nieco dłuższy od dłuższych boków pozostałych prostokątów (1, 3), ma zaokrąglone naroża.

(1 zastrzeżenie)

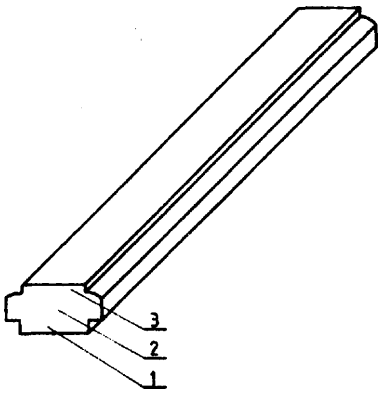

U1 (21) 111325 (22)20000817 7(51) E04C 3/20

(71) Rychlik Bogusław, Piotrków Trybunalski

(72) Rychlik Bogusław, Łągwa Stefan, Świętoń Zdzisław

(54) **Element wypełniający stropów gęstożebrowych**

(57) Element wypełniający stropów gęstożebrowych stanowi styropianowa belka, której przekrój poprzeczny jest złożony z dwóch prostokątów (1) i (2) i wycinka kota (3), dokonanego wzdłuż jego cięciwy, przy czym długość cięciwy jest równa dłuższemu bokowi jednego z prostokątów (2), który jest nieco dłuższy niż dłuższy bok drugiego prostokąta (1).

(1 zastrzeżenie)

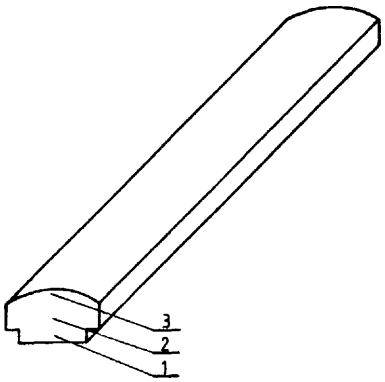

U1 (21) 111347 (22) 2000 08 23 7(51) E04D 13/072

(75) Świerzyński Włodzimierz, Łódź

(54) Uchwyt **do mocowania rynny do odbioru wody z dachów budynku**

(57) Uchwyt (1) do podtrzymywania rynny do odbioru wody z dachu budynku, ukształtowany jest przez wtryskarkę do termoplastycznych tworzyw sztucznych. Istotą uchwytu jest jego kształt z zatrzaskowym przewężeniem (2), profilach (3) do podtrzymywania siatki (5) oraz dwoma otworami przez które jest przykręcony do dachu.

(1 zastrzeżenie)

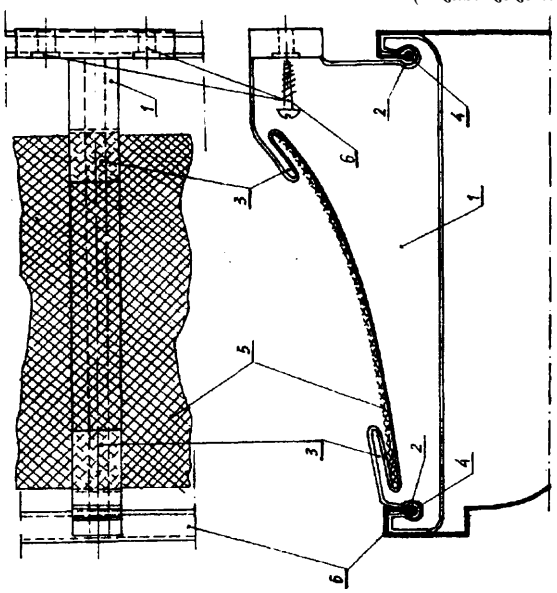

U1 (2 1) 111335 (22)200008 18 **7(51)** E04F 21/24

(75) Kubala Roman, Ustroń

(54) **Przyrząd do odpowietrzania wylewek**

(57) Przyrząd do odpowietrzania wylewek posiada walcowaty korpus (1) z osadzoną obrotowo rączką (2) i umieszczonymi na zewnętrznej powierzchni pierścieniami (3) z promienistymi podłużnymi palczastymi wypustkami. Przyrząd umożliwia uzyskanie poziomego podłoża o pożądanej strukturze. Budowa przyrządu pozwala na równomierne odpowietrzenie wylewki.

(2 zastrzeżenia)

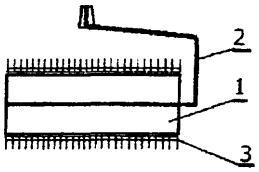

U1 (2 1) 111308 (22)200008 12 **7(51)** E04G 1/34 **F16M** 11/00

(75) Perzyński Zbigniew, Nakło

(54) **Składany stojak lekkiego rusztowania budowlanego**

(57) Przedmiotem wzoru użytkowego jest składany stojak lekkiego rusztowania budowlanego, przeznaczonego do prac murarskich, tynkarskich, malarskich i innych, wymagających ustawienia podestu roboczego na pewnej wysokości.

Stojak złożony jest z dwóch symetrycznych stelaży (A, B), połączonych wzajemnie obrotowo za pomocą płytek zawiasowych (C) i jest zbudowany z podpór (1) oraz poprzeczek (2, 3). Stelaże (A, B) mają po dwie podpory (1) trwale połączone u góry z poprzeczkami górnymi (2), zaś poniżej podpory (1) połączone są z sobą poprzeczkami dolnymi (3). Prostokątne płytki zawiasowe (C) mają po dwa otwory (4). Na końcach poprzeczki górnej (2) stelaża pierwszego (A), osadzone są trwale jedną parą otworów (4), dwie płytki zawiasowe (C), natomiast poprzeczka górna (2) stelaża drugiego (B) jest obrotowo osadzona w drugiej parze otworów (4) płytek zawiasowych (C).

(2 zastrzeżenia)

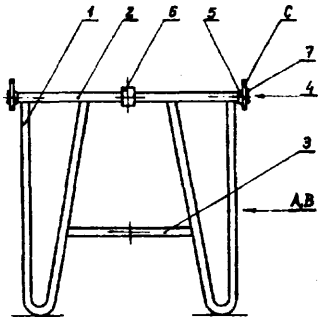

U1 (2 1) 111309 (22)20000812 **7(51) E04G** 1/34 **F16M** 11/00

(75) Perzyński Zbigniew, Nakło

(54) **Składany stojak lekkiego rusztowania budowlanego**

(57) Przedmiotem wzoru użytkowego jest składany stojak lekkiego rusztowania budowlanego, przeznaczonego do prac murarskich, tynkarskich, malarskich i innych, wymagających ustawienia podestu roboczego na pewnej wysokości. Stojak złożony jest z dwóch symetrycznych stelaży (A, B), połączonych wzajemnie obrotowo za pomocą płytek zawiasowych (C). Stelaże (A, B) mają podpory wysokie (1) i podpory niskie (2), kształtem zbliżone są do litery V. Podpora wysoka (1) jest trwale połączona z poprzeczką górną (3). Podpora niska (2) jest trwale połączona z poprzeczką środkową (5) w pobliżu jej jednego końca, zaś drugi koniec poprzeczki środkowej (5) jest trwale połączony z wewnętrznym ramieniem podpory wysokiej (1), przy czym podpora wysoka (1) i podpora niska (2) są z sobą trwale połączone u dołu wewnętrznie poprzeczką dolną (8). Między poprzeczką górną (3), a poprzeczką środkową (5) jest skośnie umieszczony zastrzał (7). Prostokątne płytki zawiasowe (C) mają po dwa otwory (9). Na końcach poprzeczki górnej (3) stelaża pierwszego (A), osadzone są trwale jedną parą otworów (9), dwie płytki zawiasowe (C), natomiast poprzeczka górna (3) stelaża drugiego (B) jest obrotowo osadzona w drugiej parze otworów (9) płytek zawiasowych (C). Dwa otwory (9) płytki zawiasowej (C) usytuowane są na jednej poziomej osi, w pobliżu dolnej krawędzi płytki zawiasowej (C) i zaopatrzone są z jednej strony w kołnierze (10).

(2 zastrzeżenia)

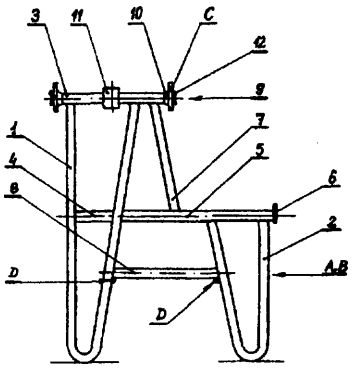

U1 (2 1) 111312 (22)20000814 **7(51) E04G 21/18**

(75) Baczewski Andrzej, Bartoszyce

(54) **Zestaw do poziomowania i pionowania**

(57) Wzór użytkowy dotyczy zestawu do szybkiego poziomowania i pionowania bez konieczności naciągania sznura w pracach murarskich. Zestaw zawiera poziomicę (1) z zamontowanym przetwornikiem energii elektycznej na skupioną wiązkę światła (4).

(1 zastrzeżenie)

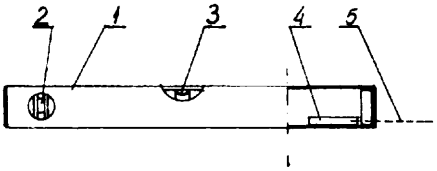

U1 (2 1) 111326 (22)20000817 7(51) E05G 1/026

(75) Wiśniewska Urszula, Basel, CH; Wiśniewski Jacek, Basel, CH; Adamek Andrzej, Wrocław

(54) **Postument zabezpieczający przed kradzieżą, zwłaszcza komputer**

(57) Postument, zabezpieczający przed kradzieżą, zwłaszcza komputer, ma w korpus (1) w kształcie wzdłużnej skrzynki bez czołowej ściany i pokrywy oraz suport (2), wpuszczany suwliwie w korpus (1), przy czym jedna część (3) suportu (2) stanowi ruchomą pokrywę korpusu (1), zaś druga część stanowi ruchomą, czołową ścianę korpusu (1). W korpusie (1), wzdłuż wewnętrznych, wzdłużnych ścian są utworzone prowadnice, w których suwliwie są usytuowane suwaki, trwale połączone poprzez wsporniki z pierwszą częścią (3) suportu (2), który od strony czołowej jest zaopatrzony w zderzak (10) trwale z nim połączony. W zderzaku (10) jest utworzone gniazdo, przez które przechodzi specjalna śruba (9), gwintowo łącząca suport (2), poprzez kostkę (8), z korpusem (1), a we łbie specjalnej śruby (9) jest utworzona cylindryczna wnęka, zaś we wnęce jest osadzona wymiennie wkładka (13) zamka, której zapadki (14) przemieszczają się w kanałach (11) wnęki. Kołnierz wkładki (13) dociska do łba specjalnej śruby (9) tu lejową osłonę (12) tego łba, która wraz z łbem specjalnej śruby (9) jest usytuowana wewnątrz tulei (15), trwale połączonej z jednej strony z drugą częścią suportu (2), zaś z drugiej strony - ze zderzakiem (10) suportu (2).

(1 zastrzeżenie)

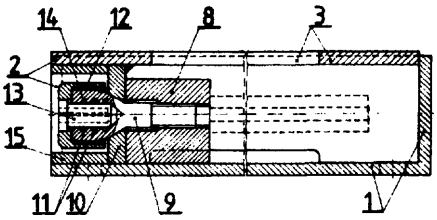

U1 (2 1) 1 1 1 3 0 4 (22)20000811 7(51) E06B 1/70

(71) METALPLAST-BIELSKO SA, Bielsko-Biała

(72) Ruśniok Dariusz

(54) **Listwa maskująca**

(57) Przedmiotem wzoru użytkowego jest listwa maskująca rygiel przeszklonej ściany elewacyjnej o konstrukcji z aluminiowych kształtowników.

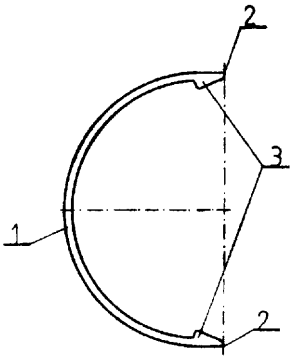

Listwę maskującą stanowy kształtownik, którego ściana (1) ukształtowana w półkole ma na wewnętrznych krawędziach (2) występy (3) w kształcie zęba zapadkowego.

(1 zastrzeżenie)

U1 U1 (21) 111305 (22) 2000 08 11 7(51) E06B 1/70

(71) METALPLAST-BIELSKO SA, Bielsko-Biała

(72) Ruśniok Dariusz

(54) **Listwa maskująca**

(57) Przedmiotem wzoru użytkowego jest listwa maskująca rygiel przeszklonej ściany elewacyjnej o konstrukcji z aluminiowych kształtowników.

Listwę maskującą stanowi skorupowy kształtownik o poprzecznym przekroju odciętej elipsy w krótszej osi, przy czym przestrzeń ta jest zamknięta ścianką, na której powierzchni wewnętrznej (2) i na powierzchni wewnętrznej (3) części elipsy w osi osadzono występy (4) w kształcie niepełnego pierścienia, a zewnętrzna eliptyczna część listwy maskującej obustronnie przedłużona jest równolegle do siebie usytuowanymi ściankami (5), na końcach których na powierzchni wewnętrznej (6) osadzono występy (7) w kształcie zęba zapadkowego.

(1 zastrzeżenie)

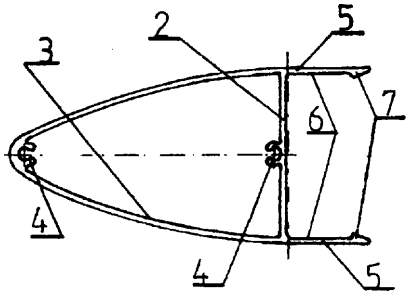

U1 (2 1) 111306 (22)20000811 7(51) E06B 1/70

(71) METALPLAST-BIELSKO SA, Bielsko-Biała

(72) Ruśniok Dariusz

(54) **Listwa maskująca**

(57) Przedmiotem wzoru użytkowego jest listwa maskująca rygiel przeszklonej ściany elewacyjnej o konstrukcji z aluminiowych kształtowników.

Listwę maskującą stanowi kształtownik, którego część ściany (1), ukształtowana w półkole, przedłużona jest obustronnie równolegle do siebie usytuowanymi ściankami (2) i (2), gdzie na ich krawędziach (3), (3) wewnętrznych osadzono występy (4) i (4) w kształcie zęba zapadkowego, a część półkolista zamknięta jest ścianką wewnętrzną (5), na której powierzchni zewnętrznej (6) i na powierzchni wewnętrznej (7) części półkolistej w osi osadzono występ (8) w kształcie niepełnego pierścienia.

(1 zastrzeżenie)

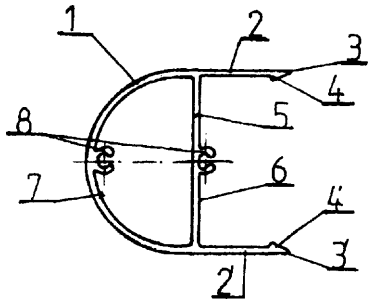

DZIAŁ F

MECHANIKA; OŚWIETLENIE; OGRZEWANIE; UZBROJENIE; TECHNIKA MINERSKA

U1 (2 1) 111350 (22)20000824 7(51) F04B 53/16

(71) Brzeska Fabryka Pomp i Armatury MEPROZET Sp. z o.o., Brzeg

(72) Zabdyr Jan, Staszkiewicz Marek

(54) **Króciec szybkozłącza**

(57) Króciec szybkozłącza przeznaczony jest do mocowania zatapialnej pompy kanalizacyjnej z instalacją rurową. Króciec posiada przylgę (1) z korpusem (2), wyposażonym w trzon (3) i nakładkę (5) z rowkiem (6). W trzonie wykonany jest otwór (4), a w nakładce otwory (8), służące do montażu króćca.

(2 zastrzeżenia)

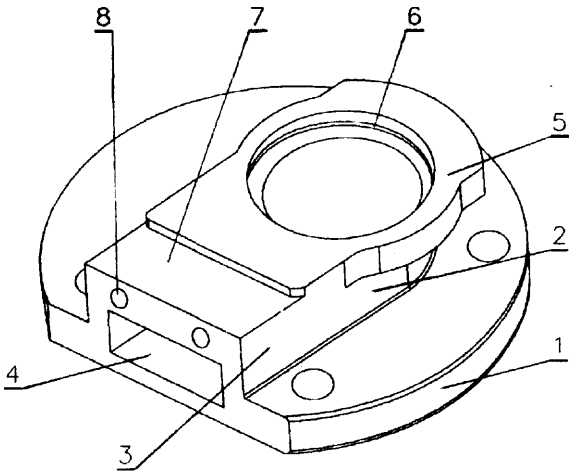

U1 U1 (21) 111316 (22)20000816 7(51) F16C 1/26

(75) Sokołowski Henryk, Brzeg

(54) **Osłona przegubu wału napędowego**

(57) Osłona przegubu wału napędowego przeznaczona jest do ochrony wałów przeniesienia mocy pomiędzy ciągnikiem, a maszyną rolniczą. Osłona posiada kielich stożkowy (1) zbudowany z obrotowej końcowki (2) u żebrowanego korpusu (4) i łożyska (7) zatrzaskami (6) umocowanego do obudowy (5). Łożysko (7) posiada czopy (10) mocowane w otworach (9) rury (8) osłaniającej wał napędowy, a od wewnątrz posiada dzielone ślizgi opierające się na wale przeniesienia mocy ciągnika rolniczego.

(2 zastrzeżenia)

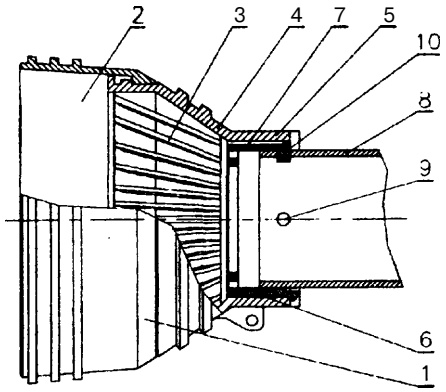

U1 (2 1) 111317 (22)2000 0816 7(51) F16L 9/06 B21D 15/00

(75) Sokołowski Henryk, Brzeg

(54) **Rura profilowa**

(57) Rura profilowa, przeznaczona do produkcji wałów przeniesienia mocy maszyn rolniczych, o przekroju poprzecznym czworobocznym, posiada trzy naroża (2) zaokrąglone, a czwarte naroże (3) rury (1) jest ukośnie ścięte.

(1 zastrzeżenie)

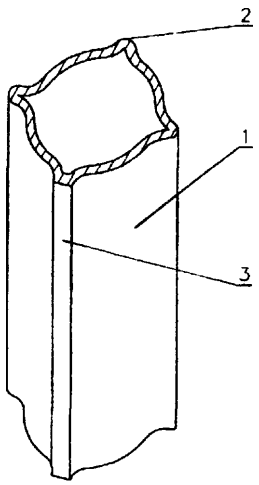

III. WYKAZY

WYKAZ NUMEROWY WYNALAZKÓW ZGŁOSZONYCH W TRYBIE KRAJOWYM

Nr zgłoszenia	Int. Cl[7]	Strona
1	2	3
341967	B41K	17
341968	E04B	42
341992	A62C	13
341993	A41D	4
341996	C04B	29
341997	B62D	20
341998	E04C	42
342021	A43B	4
342023	B60K	18
342024	B65D	22
342047	B05B	13
342068	B64D	21
342070	H01L	54
342072	C07D	33
342083	C07D	34
342084	C07D	33
342085	C02F	28
342087	A23L	3
342088	F16L	45
342091	A61B	6
342092	G01N	49
342093	F03D	44
342094	G07C	51
342103	F02F	44
342104	B32B	17
342105	A61F	7
342106	C04B	29
342120	A21C	3
342121	C10K	38
342122	A61L	12
342125	E05D	43
342126	G01N	49
342128	F16B	44
342130	C07H	35
342131	G01S	50
342132	G01S	50
342144	C07C	30
342148	C04B	29
342149	A47B	5
342150	B42C	17
342151	F24C	46
342152	A23L	3
342153	H01Q	54
342154	G05D	51
342172	B60Q	19

Nr zgłoszenia	Int. Cl[7]	Strona
1	2	3
342198	A47F	5
342200	C08J	36
346607	E03D	41
346608	C07C	30
346609	C04B	29
346610	C04B	29
346611	C08F	36
346612	B22F	15
346613	B60C	18
346614	G02B	51
346615	C10L	38
346616	F16L	46
346617	C07D	34
346618	A61K	8
346619	C02F	28
346620	H04J	55
346621	A43B	5
346622	H04B	55
346623	F16K	45
346624	F24F	47
346625	B29C	16
346626	C07K	35
346638	B65D	22
346639	G11B	53
346640	C07C	30
346641	B65D	23
346642	A23L	3
346643	A61K	9
346644	B60M	18
346645	A61K	11
346646	H04L	56
346647	G09F	52
346648	C07D	31
346649	B63H	20
346650	C12N	39
346651	A61K	11
346652	G11B	52
346653	A61L	12
346654	D06F	40
346655	A24C	4
346656	C07D	33
346657	A23L	4
346658	B65D	23
346659	B67D	25
346660	A61K	9

Nr zgłoszenia	Int. Cl[7]	Strona
1	2	3
346661	A61K	10
346662	C10J	37
346663	B27N	15
346664	B67D	25
346665	C07K	35
346666	C07D	32
346689	A61F	6
346690	A61M	12
346691	B29C	16
346692	B67D	26
346693	H03F	55
346694	C08J	36
346695	C08J	37
346696	C08J	37
346697	A01K	2
346698	C12N	39
346699	C07D	32
346700	C07D	34
346701	A47G	5
346702	B32B	17
346703	C07K	36
346704	C12N	38
346705	B65D	23
346706	H02G	54
346707	B65D	24
346708	F16L	46
346709	A61K	11
346710	D01F	40
346711	B29C	16
346712	F25B	47
346713	D01F	40
346714	A6JK	7
346715	C08L	37
346750	C01B	27
346751	H04R	57
346752	C07C	29
346753	E04D	42
346754	H04N	56
346755	C10L	38
346756	A23G	3
346757	C08F	36
346758	A6IK	11
346759	A61K	10
346760	D21H	40
346761	B65D	22

1	2	3
346762	C07C	31
346763	A61K	9
346764	A61K	8
346765	A61C	6
346766	B65D	22
346767	C07D	33
346768	A61K	8
346769	A61K	9
346770	A61F	7
346771	B21D	14
346772	C12N	39
346773	A61L	11
346774	A61K	10
346775	E04B	41
346776	A01N	2
346777	B60N	18
346778	C07D	33
346779	E04B	41
346780	E06B	43
346781	C07K	35
346795	C07D	31

1	2	3
346796	A61K	10
346797	C07C	30
346798	A61K	8
346829	B05C	14
346830	C07D	32
346831	A61M	12
346832	B03C	13
346833	B22D	15
346834	B62D	20
346835	C21B	39
346836	H01H	53
346837	A61J	7
346838	C07D	32
346839	G11B	52
346840	C07D	33
346841	F25B	47
346842	A61K	9
346843	A61K	8
348701	C08L	37
348806	C02F	27
348986	B61D	19

1	2	3
349112	A61K	7
349113	B60P	19
349129	F16L	45
349130	G02B	50
349145	B65G	24
349146	B61F	20
349147	F16B	44
349148	F25J	48
349170	G01K	49
349182	G01F	49
349183	H04N	56
349196	F16H	45
349244	C03B	28
349250	B28D	15
349251	B05B	13
349252	B05B	14
349287	E06B	43
349310	C08L	37
349377	F41G	48
349378	B64C	21
349379	H02K	55

WYKAZ NUMEROWY WZORÓW UŻYTKOWYCH ZGŁOSZONYCH W TRYBIE KRAJOWYM

Nr zgłoszenia	Int. Cl[7]	Strona
1	2	3
111301	B42D	61
111304	E06B	68
111305	E06B	68
111306	E06B	68
111308	E04G	67
111309	E04G	67
111312	E04G	67
111313	B63B	62
111315	E02D	65
111316	F16C	69
111317	F16L	69
111318	A47B	58
111319	A41D	58
111320	B65D	62
111322	E04C	66
111323	E04C	66

Nr zgłoszenia	Int. Cl[7]	Strona
1	2	3
111324	E04C	66
111325	E04C	66
111326	E05G	68
111328	B65D	63
111329	B65D	63
111330	B65D	63
111331	B65D	64
111332	A47F	59
111333	A47F	59
111334	A47L	60
111335	E04F	67
111337	E01F	65
111339	B66C	65
111340	A61F	60
111341	B65D	64
111342	B65D	64

Nr zgłoszenia	Int. Cl[7]	Strona
1	2	3
111343	B65D	63
111344	A47B	58
111345	B42D	61
111346	B02C	60
111347	E04D	66
111349	A47F	59
111350	F04B	69
112465	B65G	64
112466	B65G	64
112481	B62B	62
112483	B62B	61
112484	B62B	61
112485	B62B	62
112519	A61M	60

INFORMACJA O DOKONANIU, PRZEZ MIĘDZYNARODOWE BIURO WIPO, PUBLIKACJI ZGŁOSZEŃ MIĘDZYNARODOWYCH, W KTÓRYCH ZGŁASZAJĄCY UBIEGA SIĘ O UZYSKANIE PATENTU NA WYNALAZEK LUB PRAWA OCHRONNEGO NA WZÓR UŻYTKOWY W POLSCE

Numer, rodzaj i data publikacji międzynarodowej		Numer i data zgłoszenia międzynarodowego		Int. Cl. [7]
1		2		3
WO 0200001 A2	20020103	EP0107533	20010702	BRAK KLASY
WO 0200002 A2	20020103	IB0101127	20010625	BRAK KLASY
WO 0200003 A2	20020103	KR0101091	20010626	BRAK KLASY
WO 0200005 A2	20020103	US0119502	20010618	BRAK KLASY
WO 0200006 A2	20020103	US0120557	20010627	BRAK KLASY
WO 0200008 A1	20020103	GB0102829	20010628	A01G13/10
WO 0200009 A2	20020103	EP0107238	20010626	A01G31/00
WO 0200010A1	20020103	NL0100474	20010626	A01H 4/00
WO 0200011 A1	20020103	NL0100471	20010625	A01J 5/017
WO 0200013 A2	20020103	US0120259	20010625	A01K
WO 0200014 A1	20020103	ES0100207	20010524	A01K 13/00
WO 0200016 A1	20020103	AU0100779	20010628	A01K 67/027
WO 0200017 A2	20020103	US0119928	20010622	A01K 67/027
WO 0200020 A2	20020103	IB0101594	20010629	A01N
WO 0200021 A2	20020103	US0120254	20010626	A01N
WO 0200022 A1	20020103	SE0101458	20010626	A01N 25/00
WO 0200023 A1	20020103	EP0106602	20010612	A01N 25/22
WO 0200024 A1	20020103	US0120602	20010629	A01N 43/04
WO 0200025 A1	20020103	EP0106841	20010618	A01N 43/38
WO 0200026 A1	20020103	EP0005895	20000626	A22Ç 13/00
WO 0200027 A1	20020103	EP0106979	20010620	A23B 4/023
WO 0200028 A1	20020103	US0120471	20010626	A23C 9/14
WO 0200029 A1	20020103	EP0005945	20000626	A23C 19/076
WO 0200030 A1	20020103	EP0106757	20010614	A23D 7/00
WO 0200031 A2	20020103	EP0105786	20010517	A23G
WO 0200032 A1	20020103	JP0105457	20010626	A23G 1/00
WO 0200033 A1	20020103	EP0106363	20010606	A23G 3/00
WO 0200034 A1	20020103	NZ0100123	20010626	A23K 1/14
WO 0200035 A1	20020103	US0116489	20010622	A23K 1/165
WO 0200036 A2	20020103	US0119916	20010622	A23K 1/18
WO 0200038 A1	20020103	KR0101118	20010628	A23L 1/015
WO 0200039 A2	20020103	EP0106466	20010607	A23L 1/22
WO 0200040 A1	20020103	DK0100420	20010615	A23L 1/221
WO 0200041 A1	20020103	US0017347	20000623	A23L 1/236
WO 0200042 A2	20020103	US0119828	20010621	A23L 1/30
WO 0200043 A1	20020103	AU0100763	20010629	A23L 2/02
WO 0200044 A2	20020103	DE0102307	20010620	A24D 3/04
WO 0200045 A1	20020103	US0017300	20000623	A24D 3/14
WO 0200046 A1	20020103	US0017452	20000626	A24D 3/14
WO 0200047 A1	20020103	US0100235	20010104	A24F 13/18
WO 0200048 A1	20020103	NL0100477	20010627	A41B 13/06
WO 0200049 A1	20020103	JP0105446	20010625	A41C 3/12
WO 0200050 A1	20020103	FR0102023	20010626	A41D 13/02
WO 0200051 A1	20020103	DE0102272	20010622	A43B 5/02
WO 0200052 A1	20020103	AU0100644	20010530	A43B 5/12
WO 0200054 A1	20020103	KR0101102	20010627	A44B 1/08
WO 0200056 A1	20020103	AT0100203	20010626	A45C 15/06
WO 0200057 A2	20020103	US0141148	20010626	A45D
WO 0200058 A1	20020103	FR0101968	20010622	A45D 26/00

1		2		3
WO 0200059 A2	20020103	GB0102799	20010626	A45D 26/00
WO 0200061 A1	20020103	GB0102876	20010628	A45F 3/20
WO 0200062 A1	20020103	US0120446	20010627	A46B 15/00
WO 0200063 A2	20020103	US0119150	20010616	A47C
WO 0200065 A1	20020103	EP0107151	20010623	A47C 20/04
WO 0200066 A1	20020103	CN0101067	20010629	A47C 27/00
WO 0200068 A1	20020103	AU0100761	20010626	A47G 25/14
WO 0200072 A1	20020103	GB0102022	20010504	A47J 27/21
WO 0200074 A1	20020103	US0104413	20010210	A47J 37/00
WO 0200075 A1	20020103	EP0107368	20010628	A47J 37/07
WO 0200077 A2	20020103	FR0102040	20010627	A47J 37/12
WO 0200078 A1	20020103	EP0105905	20010523	A47J 43/07
WO 0200081 A1	20020103	JP0105478	20010627	A47K 1/00
WO 0200082 A1	20020103	AT0100204	20010626	A47K 3/14
WO 0200084 A2	20020103	US0119541	20010619	A47L
WO 0200085 A2	20020103	US0119842	20010622	A47L
WO 0200086 A2	20020103	BR0100080	20010622	A47L 9/02
WO 0200088 A2	20020103	US0120132	20010622	A47L 13/16
WO 0200089 A1	20020103	DK0100440	20010622	A47L 13/22
WO 0200090 A1	20020103	FR0102031	20010627	A47L 17/08
WO 0200091 A2	20020103	US0120654	20010627	A47L 23/20
WO 0200092 A2	20020103	IL0100579	20010626	A61B
WO 0200093 A2	20020103	IL0100582	20010626	A61B
WO 0200094 A2	20020103	IL0100583	20010627	A61B
WO 0200097 A2	20020103	US0118933	20010613	A61B
WO 0200098 A2	20020103	US0119844	20010623	A61B
WO 0200099 A2	20020103	US0120092	20010622	A61B
WO 0200100 A2	20020103	US0120212	20010622	A61B
WO 0200102 A2	20020103	US0120824	20010628	A61B
WO 0200103 A2	20020103	US0141187	20010627	A61B
WO 0200105 A1	20020103	AU0100775	20010628	A61B 3/02
WO 0200107 A2	20020103	CA0100935	20010622	A61B 5/00
WO 0200108 A2	20020103	EP0106649	20010612	A61B 5/00
WO 0200109 A1	20020103	US0017527	20000626	A61B 5/00
WO 0200111 A1	20020103	US0120014	20010622	A61B 5/00
WO 0200113 A1	20020103	US0120306	20010626	A61B 5/0402
WO 0200114 A1	20020103	US0120391	20010626	A61B 5/0402
WO 0200115 A1	20020103	US0118800	20010612	A61B 5/103
WO 0200117 A1	20020103	NO0100064	20010221	A61B 7/04
WO 0200118 A2	20020103	US0120163	20010625	A61B 8/06
WO 0200119 A2	20020103	US0120089	20010622	A61B 17/04
WO 0200120 A1	20020103	US0141073	20010620	A61B 17/06
WO 0200121 A1	20020103	EP0107375	20010628	A61B 17/115
WO 0200122 A1	20020103	US0120226	20010625	A61B 17/32
WO 0200124 A1	20020103	FR0102098	20010629	A61B 17/70
WO 0200125 A1	20020103	IB0101179	20010702	A61B 17/70
WO 0200126 A1	20020103	US0034855	20001221	A61B 17/70
WO 0200127 A1	20020103	CH0000346	20000626	A61B 17/80
WO 0200129 A1	20020103	EP0106986	20010620	A61B 18/14
WO 0200131 A1	20020103	GB0102899	20010627	A61B 19/00
WO 0200133 A1	20020103	US0120468	20010627	A61C 8/00
WO 0200134 A1	20020103	US0029979	20001031	A61C 9/00
WO 0200135 A1	20020103	NL0100450	20010615	A61C 13/09
WO 0200136 A1	20020103	US0120312	20010626	A61C 17/34
WO 0200137 A1	20020103	US0106138	20010226	A61F 2/00
WO 0200138 A2	20020103	US0120392	20010626	A61F 2/06
WO 0200139 A1	20020103	US0141104	20010622	A61F 2/06
WO 0200141 A1	20020103	FR0102099	20010629	A61F 2/40
WO 0200142 A2	20020103	CA0100972	20010629	A61F 2/44

1			2		3
WO	0200143 A1	20020103	US0120215	20010627	A61F 2/46
WO	0200144 A1	20020103	DK0100449	20010627	A61F 5/445
WO	0200145 A1	20020103	IB0000864	20000626	A61F 7/00
WO	0200146 A1	20020103	US0120151	20010622	A61F 7/00
WO	0200148 A2	20020103	US0118524	20010607	A61F 13/00
WO	0200149 A1	20020103	US0141133	20010625	A61F 13/00
WO	0200150 A1	20020103	BR0100076	20010620	A61F 13/02
WO	0200151 A2	20020103	US0119258	20010615	A61F 13/15
WO	0200152 A1	20020103	US0119260	20010615	A61F 13/15
WO	0200153 A1	20020103	US0120208	20010625	A61F 13/26
WO	0200154 A1	20020103	JP0105584	20010628	A61F 13/512
WO	0200156 A2	20020103	RU0100249	20010621	A61G
WO	0200157 A2	20020103	US0120402	20010626	A61G
WO	0200158 A2	20020103	US0141155	20010626	A61G 7/008
WO	0200159 A2	20020103	US0120618	20010628	A61H
WO	0200161 A1	20020103	EP0107148	20010623	A61J 7/04
WO	0200162 A2	20020103	DE0102360	20010629	A61K
WO	0200167 A2	20020103	US0119750	20010619	A61K
WO	0200168 A2	20020103	US0119863	20010620	A61K
WO	0200169 A2	20020103	US0120272	20010626	A61K
WO	0200170 A2	20020103	US0120444	20010628	A61K
WO	0200171 A2	20020103	US0120486	20010626	A61K
WO	0200173 A2	20020103	US0120544	20010626	A61K
WO	0200174 A2	20020103	US0121065	20010628	A61K
WO	0200175 A2	20020103	US0141102	20010622	A61K
WO	0200176 A1	20020103	US0119489	20010615	A61K 6/00
WO	0200177 A2	20020103	EP0106811	20010615	A61K 7/00
WO	0200178 A1	20020103	EP0106740	20010612	A61K 7/06
WO	0200180 A2	20020103	EP0106929	20010620	A61K 7/13
WO	0200181 A1	20020103	FR0102095	20010629	A61K 7/13
WO	0200182 A2	20020103	US0119060	20010614	A61K 7/20
WO	0200183 A2	20020103	US0141154	20010626	A61K 7/42
WO	0200184 A1	20020103	FR0101994	20010629	A61K 7/46
WO	0200186 A2	20020103	EP0106373	20010605	A61K 7/48
WO	0200191 A2	20020103	EP0107454	20010629	A61K 9/00
WO	0200193 A2	20020103	US0120183	20010621	A61K 9/00
WO	0200194 A2	20020103	CA0100963	20010628	A61K 9/107
WO	0200195 A2	20020103	US0120322	20010626	A61K 9/12
WO	0200196 A2	20020103	EP0107085	20010622	A61K 9/14
WO	0200197 A1	20020103	GB0102860	20010627	A61K 9/14
WO	0200198 A1	20020103	GB0102922	20010629	A61K 9/16
WO	0200199 A1	20020103	GB0102923	20010629	A61K 9/16
WO	0200200 A1	20020103	GB0102936	20010629	A61K 9/16
WO	0200201 A2	20020103	EP0106834	20010618	A61K 9/20
WO	0200202 A1	20020103	EP0106836	20010618	A61K 9/20
WO	0200203 A1	20020103	GB0102823	20010626	A61K 9/20
WO	0200204 A1	20020103	US0120130	20010622	A61K 9/22
WO	0200205 A1	20020103	EP0100871	20010126	A61K 9/28
WO	0200206 A2	20020103	GB0102825	20010626	A61K 9/48
WO	0200207 A1	20020103	KR0101085	20010625	A61K 9/50
WO	0200208 A2	20020103	EP0107140	20010623	A61K 31/00
WO	0200209 A2	20020103	US0116343	20010518	A61K 31/00
WO	0200210 A2	20020103	US0120457	20010628	A61K 31/00
WO	0200211 A1	20020103	US0111068	20010405	A61K 31/025
WO	0200212 A1	20020103	US0120887	20010628	A61K 31/19
WO	0200213 A1	20020103	US0120134	20010622	A61K 31/24
WO	0200215 A1	20020103	US0119958	20010622	A61K 31/395
WO	0200216 A1	20020103	US0120760	20010628	A61K 31/40
WO	0200217 A1	20020103	DK0100412	20010614	A61K 31/405

1		2		3
WO 0200218 A2	20020103	US0119977	20010622	A61K 31/445
WO 0200219 A1	20020103	EP0106695	20010613	A61K 31/495
WO 0200220 A1	20020103	FI0100614	20010628	A61K 31/50
WO 0200221 A1	20020103	US0119719	20010620	A61K 31/52
WO 0200222 A1	20020103	DK0100442	20010625	A61K 31/549
WO 0200223 A1	20020103	DK0100443	20010625	A61K 31/549
WO 0200224 A1	20020103	GB0102929	20010629	A61K 31/56
WO 0200225 A1	20020103	GB0102937	20010629	A61K 31/5685
WO 0200226 A1	20020103	IN0000064	20000629	A61K 31/715
WO 0200227 A2	20020103	GB0102836	20010626	A61K 33/00
WO 0200228 A1	20020103	JP0105542	20010628	A61K 33/00
WO 0200229 A1	20020103	EP0106329	20010602	A61K 35/14
WO 0200230 A1	20020103	EP0106613	20010612	A61K 35/14
WO 0200231 A1	20020103	EP0107202	20010625	A61K 35/20
WO 0200232 A2	20020103	US0120372	20010626	A61K 35/66
WO 0200233 A2	20020103	US0141121	20010626	A61K 35/76
WO 0200235 A1	20020103	CN0100928	20010611	A61K 35/78
WO 0200236 A1	20020103	DE0102460	20010629	A61K 35/78
WO 0200237 A1	20020103	DE0102461	20010629	A61K 35/78
WO 0200238 A1	20020103	JP0105259	20010620	A61K 35/78
WO 0200239 A1	20020103	JP0105553	20010628	A61K 35/78
WO 0200240 A2	20020103	US0141141	20010627	A61K 35/78
WO 0200241 A2	20020103	EP0108096	20010622	A61K 38/00
WO 0200242 A2	20020103	US0120240	20010626	A61K 38/00
WO 0200245 A1	20020103	AU0100786	20010628	A61K 38/16
WO 0200246 A2	20020103	EP0106328	20010602	A61K 38/42
WO 0200247 A1	20020103	EP0106324	20010602	A61K 38/47
WO 0200248 A2	20020103	EP0107312	20010627	A61K 38/55
WO 0200249 A2	20020103	EP0107288	20010627	A61K 39/00
WO 0200250 A2	20020103	US0120483	20010627	A61K 39/12
WO 0200251 A1	20020103	FR0102042	20010627	A61K 39/135
WO 0200252 A2	20020103	US0120554	20010627	A61K 39/29
WO 0200253 A1	20020103	US0120022	20010622	A61K 39/395
WO 0200254 A2	20020103	GB0102800	20010625	A61K 45/00
WO 0200255 A1	20020103	JP0105480	20010627	A61K 45/00
WO 0200256 A1	20020103	JP0105481	20010627	A61K 45/00
WO 0200257 A1	20020103	JP0105482	20010627	A61K 45/00
WO 0200258 A1	20020103	JP0105514	20010627	A61K 45/00
WO 0200259 A1	20020103	JP0105524	20010627	A61K 45/00
WO 0200260 A1	20020103	JP0105585	20010628	A61K 45/00
WO 0200261 A2	20020103	US0120345	20010626	A61K 47/00
WO 0200262 A2	20020103	EP0108097	20010626	A61K 47/48
WO 0200263 A2	20020103	US0140925	20010611	A61K 47/48
WO 0200264 A1	20020103	JP0105513	20010627	A61K 48/00
WO 0200265 A1	20020103	US0119941	20010622	A61K 49/00
WO 0200266 A2	20020103	IB0101099	20010621	A61L 2/00
WO 0200267 A1	20020103	US0141157	20010626	A61L 9/00
WO 0200268 A1	20020103	GB0102895	20010628	A61L 15/28
WO 0200269 A1	20020103	NZ0100129	20010629	A61L 15/28
WO 0200270 A1	20020103	GB0102758	20010622	A61L 27/14
WO 0200271 A1	20020103	GB0102818	20010622	A61L 27/14
WO 0200272 A2	20020103	CA0100959	20010629	A61L 27/38
WO 0200273 A2	20020103	US0120262	20010626	A61L 27/50
WO 0200275 A1	20020103	GB0102786	20010622	A61L 31/14
WO 0200277 A2	20020103	NO0100268	20010625	A61M 5/32
WO 0200279 A1	20020103	GB0102854	20010628	A61M 15/00
WO 0200280 A2	20020103	US0120097	20010623	A61M 15/00
WO 0200281 A2	20020103	US0120098	20010623	A61M 15/00
WO 0200282 A1	20020103	EP0107285	20010626	A61M 15/08

1		2		3
WO 0200283 A1	20020103	EP0107574	20010702	A61M 16/00
WO 0200284 A2	20020103	IB0101162	20010629	A61M 16/16
WO 0200286 A1	20020103	FR0102006	20010625	A61M 25/04
WO 0200289 A1	20020103	NZ0100130	20010629	A61M 35/00
WO 0200290 A1	20020103	US0116486	20010622	A61M 37/00
WO 0200291 A1	20020103	EP0106432	20010607	A61M 39/24
WO 0200292 A1	20020103	AU0100753	20010626	A61N 1/02
WO 0200293 A1	20020103	US0017738	20000627	A61N 1/30
WO 0200294 A1	20020103	HU0000062	20000627	A61N 1/32
WO 0200298 A1	20020103	IL0000375	20000628	A61N 7/00
WO 0200300 A2	20020103	US0120460	20010628	A62B 9/04
WO 0200301 A1	20020103	EP0107318	20010627	A62B 35/00
WO 0200302 A2	20020103	US0141132	20010625	A62C 31/02
WO 0200305 A1	20020103	AT0100198	20010621	A63B 22/08
WO 0200306 A1	20020103	US0120604	20010626	A63B 53/04
WO 0200307 A1	20020103	US0120608	20010626	A63B 53/04
WO 0200308 A1	20020103	US0120610	20010626	A63B 53/04
WO 0200309 A1	20020103	KR0101097	20010627	A63B 55/00
WO 0200312 A1	20020103	GB0102878	20010628	A63C 5/03
WO 0200313 A1	20020103	DK0100349	20010521	A63C 17/00
WO 0200314 A1	20020103	US0118589	20010607	A63F 3/00
WO 0200316 A1	20020103	US0040989	20000925	A63F 9/24
WO 0200317 A1	20020103	US0120711	20010626	A63F 9/24
WO 0200318 A1	20020103	EP0107284	20010626	A63F 13/12
WO 0200319 A1	20020103	US0120360	20010626	B01D 19/04
WO 0200320 A1	20020103	EP0107277	20010626	B01D 25/26
WO 0200322 A1	20020103	EP0107350	20010627	B01D 29/48
WO 0200324 A1	20020103	DK0100447	20010626	B01D 35/02
WO 0200326 A2	20020103	EP0106529	20010608	B01D 45/00
WO 0200327 A1	20020103	US0120480	20010627	B01D 46/42
WO 0200328 A2	20020103	US0118052	20010604	B01D 53/04
WO 0200331 A2	20020103	US0119936	20010622	B01D 61/22
WO 0200332 A1	20020103	US0120464	20010626	B01D 61/36
WO 0200333 A1	20020103	AU0100768	20010629	B01D 69/02
WO 0200334 A1	20020103	GB0102913	20010629	B01F 3/04
WO 0200335 A1	20020103	US0119465	20010618	B01F 13/10
WO 0200336 A2	20020103	US0120801	20010628	B01J 19/00
WO 0200337 A1	20020103	EP0107332	20010627	B01J 20/26
WO 0200338 A1	20020103	JP0105455	20010626	B01J 23/89
WO 0200339 A2	20020103	EP0107419	20010628	B01J 31/22
WO 0200340 A1	20020103	NL0100460	20010619	B01J 31/40
WO 0200341 A2	20020103	US0118214	20010605	B01J 38/00
WO 0200342 A2	20020103	US0119971	20010622	B01L
WO 0200343 À2	20020103	US0120639	20010627	B01L
WO 0200344 A2	20020103	US0118025	20010604	B01L 3/00
WO 0200345 A2	20020103	US0118026	20010604	B01L 3/00
WO 0200346 A2	20020103	US0118028	20010604	B01L 3/00
WO 0200347 A2	20020103	US0120707	20010628	B01L 3/00
WO 0200348 A1	20020103	NL0100476	20010626	B01L 3/02
WO 0200350 A1	20020103	US0027841	20001006	B02C 17/00
WO 0200351 A1	20020103	SE0101348	20010614	B02C 18/18
WO 0200353 A1	20020103	FI0100589	20010620	B03C 7/00
WO 0200356 A1	20020103	NZ0100122	20010622	B05C 17/005
WO 0200358 A1	20020103	US0141145	20010625	B05D 5/12
WO 0200360 A1	20020103	GB0102253	20010518	B07B 1/00
WO 0200361 A2	20020103	EP0107278	20010626	B07C
WO 0200362 A2	20020103	US0120265	20010626	B07C
WO 0200363 A2	20020103	US0120143	20010621	B08B 3/02
WO 0200364 A1	20020103	CN0000571	20001211	B21B 1/46

1		2		3
WO 0200365 A1	20020103	EP0107358	20010628	B21D 1/02
WO 0200366 A1	20020103	SE0101508	20010629	B21D 26/02
WO 0200367 A2	20020103	IB0101125	20010625	B21D 28/12
WO 0200369 A2	20020103	US0120325	20010626	B22C
WO 0200370 A1	20020103	CN0000423	20001115	B22C 15/23
WO 0200372 A1	20020103	EP0107351	20010627	B22D 11/06
WO 0200373 A1	20020103	EP0107352	20010627	B22D 11/06
WO 0200374 A1	20020103	SE0101498	20010627	B22D 11/115
WO 0200375 A1	20020103	JP0105611	20010629	B22D 17/22
WO 0200376 A1	20020103	US0118789	20010611	B22D 41/16
WO 0200377 A1	20020103	EP0105443	20010512	B22F 3/00
WO 0200378 A1	20020103	SE0101441	20010625	B22F 3/00
WO 0200380 A1	20020103	IL0100562	20010620	B23B 45/06
WO 0200381 A1	20020103	EP0106830	20010616	B23B 51/02
WO 0200386 A1	20020103	US0141078	20010621	B23P 17/02
WO 0200387 A2	20020103	EP0107486	20010629	B23Q 1/01
WO 0200388 A1	20020103	EP0107485	20010629	B23Q 7/14
WO 0200389 A2	20020103	EP0107370	20010628	B23Q 15/00
WO 0200390 A1	20020103	SE0101481	20010628	B23Q 39/02
WO 0200391 A1	20020103	US0120803	20010628	B24B 9/00
WO 0200392 A1	20020103	EP0107283	20010626	B24B 13/00
WO 0200394 A1	20020103	US0119874	20010621	B25B 11/00
WO 0200398 A1	20020103	GB0102850	20010627	B25D 3/00
WO 0200400 A2	20020103	DE0102430	20010629	B26B
WO 0200402 A1	20020103	US0042439	20001201	B26B 19/02
WO 0200403 A1	20020103	US0117861	20010601	B26B 21/52
WO 0200404 A1	20020103	FR0102102	20010629	B27K 5/00
WO 0200405 A1	20020103	EP0106352	20010605	B28D 1/12
WO 0200406 A1	20020103	JP0105188	20010618	B29B 7/32
WO 0200408 A2	20020103	DE0102245	20010616	B29C
WO 0200409 A2	20020103	EP0107274	20010626	B29C 35/10
WO 0200410 A1	20020103	KR0101041	20010619	B29C 41/00
WO 0200411 A1	20020103	IL0100578	20010626	B29C 43/46
WO 0200412 A2	20020103	US0119989	20010621	B29C 44/56
WO 0200414 A1	20020103	US0120761	20010628	B29C 45/30
WO 0200416 A1	20020103	NL0100462	20010620	B29C 47/64
WO 0200418 A1	20020103	US0119533	20010619	B29C 49/22
WO 0200420 A1	20020103	US0108503	20010314	B29C 65/00
WO 0200421 A1	20020103	EP0107313	20010627	B29D 30/46
WO 0200422 A1	20020103	EP0105980	20010525	B30B 5/06
WO 0200423 A1	20020103	MX0100044	20010629	B31B 33/26
WO 0200425 A1	20020103	US0119493	20010618	B32B 5/18
WO 0200426 A1	20020103	US0119774	20010621	B32B 5/26
WO 0200427 A1	20020103	US0119494	20010618	B32B 7/12
WO 0200428 A2	20020103	US0116700	20010522	B32B 17/10
WO 0200429 A1	20020103	DE0102221	20010615	B32B 21/00
WO 0200431 A1	20020103	US0119497	20010618	B32B 27/04
WO 0200432 A1	20020103	GB0102845	20010626	B32B 27/12
WO 0200434 A1	20020103	JP0105499	20010627	B32B 27/32
WO 0200435 A1	20020103	US0119910	20010622	B32B 27/32
WO 0200437 A1	20020103	DE0101452	20010412	B41F 15/08
WO 0200440 A2	20020103	IL0100581	20010626	B41M
WO 0200443 A1	20020103	US0141076	20010618	B41N 10/04
WO 0200445 A1	20020103	GB0102902	20010627	B42D 15/10
WO 0200446 A1	20020103	GB0102906	20010627	B42D 15/10
WO 0200447 A1	20020103	EP0107441	20010628	B42F 7/02
WO 0200448 A2	20020103	US0141090	20010621	B44C
WO 0200449 A1	20020103	EP0107159	20010625	B44C 5/04
WO 0200450 A1	20020103	EP0107226	20010625	B60B 3/04

1		2		3
WO 0200451 A1	20020103	EP0107230	20010625	B60C 9/04
WO 0200452 A1	20020103	EP0107224	20010625	B60C 15/04
WO 0200453 A1	20020103	EP0107225	20010625	B60C 15/05
WO 0200454 A1	20020103	EP0107231	20010625	B60C 15/05
WO 0200455 A1	20020103	EP0107228	20010625	B60C 15/06
WO 0200456 A2	20020103	EP0107223	20010625	B60C 19/00
WO 0200458 A2	20020103	US0120477	20010627	B60H
WO 0200459 A2	20020103	CA0101050	20010626	B60J
WO 0200462 A1	20020103	GB0102821	20010626	B60K 41/00
WO 0200464 A1	20020103	FR0101918	20010619	B60N 2/02
WO 0200465 A1	20020103	EP0107317	20010627	B60N 2/42
WO 0200466 A1	20020103	GB0102894	20010628	B60P 1/38
WO 0200467 A1	20020103	EP0107369	20010628	B60P 7/08
WO 0200468 A1	20020103	IL0100585	20010627	B60Q 1/00
WO 0200470 A2	20020103	US0120316	20010626	B60R
WO 0200471 A2	20020103	ZA0100080	20010613	B60R 13/02
WO 0200476 A1	20020103	US0112985	20010419	B60R 21/16
WO 0200479 A1	20020103	DE0102160	20010609	B60S 1/34
WO 0200480 A1	20020103	DE0102282	20010620	B60S 1/34
WO 0200481 A1	20020103	EP0106480	20010608	B60S 1/38
WO 0200482 A1	20020103	NZ0100121	20010625	B60T 7/20
WO 0200483 A1	20020103	FR0101966	20010622	B60T 8/30
WO 0200485 A1	20020103	IL0100593	20010628	B61D 45/00
WO 0200486 A2	20020103	US0120366	20010627	B62B
WO 0200487 A1	20020103	FR0101869	20010615	B62D 5/30
WO 0200488 A1	20020103	SE0101334	20010613	B62D 57/00
WO 0200489 A1	20020103	SE0101335	20010613	B62D 57/00
WO 0200490 A1	20020103	US0141028	20010618	B62D 61/02
WO 0200491 A1	20020103	EP0105829	20010521	B62H 5/00
WO 0200492 A1	20020103	NZ0100126	20010629	B62J 6/06
WO 0200494 A1	20020103	US0141163	20010626	B63B 1/32
WO 0200495 A1	20020103	IB0101435	20010628	B63B 35/28
WO 0200496 A1	20020103	NO0100266	20010622	B63B 35/44
WO 0200497 A1	20020103	AU0100785	20010628	B63B 35/79
WO 0200498 A1	20020103	EP0106832	20010618	B63B 59/04
WO 0200499 A1	20020103	IT0000385	20000929	B63H 23/26
WO 0200500 A1	20020103	DE0102425	20010628	B64C 1/18
WO 0200501 A1	20020103	SE0101429	20010621	B64F 1/22
WO 0200502 A1	20020103	DE0102404	20010627	B65B 9/22
WO 0200503 A1	20020103	AU0100757	20010626	B65B 59/00
WO 0200504 A1	20020103	NZ0100120	20010622	B65C 9/00
WO 0200505 A2	20020103	US0118219	20010605	B65C 9/46
WO 0200506 A2	20020103	US0117361	20010529	B65D
WO 0200507 A1	20020103	FR0101970	20010622	B65D 1/34
WO 0200508 A1	20020103	US0120243	20010626	B65D 3/00
WO 0200509 A1	20020103	IB0001334	20000901	B65D 5/02
WO 0200510 A1	20020103	US0120467	20010626	B65D 5/50
WO 0200511 A1	20020103	KR0101008	20010612	B65D 17/34
WO 0200512 A1	20020103	CA0100954	20010626	B65D 17/50
WO 0200513 A1	20020103	US0119668	20010620	B65D 19/00
WO 0200514 A1	20020103	AU0100751	20010625	B65D 19/38
WO 0200515 A1	20020103	AU0100783	20010628	B65D 19/40
WO 0200516 A2	20020103	AT0100201	20010625	B65D 21/02
WO 0200517 A1	20020103	GB0102748	20010621	B65D 21/02
WO 0200518 A1	20020103	FR0101851	20010614	B65D 23/08
WO 0200519 A1	20020103	GB0102866	20010626	B65D 25/48
WO 0200520 A1	20020103	US0120532	20010627	B65D 33/20
WO 0200521 A2	20020103	US0120124	20010622	B65D 41/04
WO 0200522 A1	20020103	SE0101425	20010620	B65D 65/12

1			2		3
WO	0200523 A1	20020103	JP0105476	20010626	B65D 77/38
WO	0200525 A1	20020103	US0120644	20010626	B65D 83/00
WO	0200526 A1	20020103	FR0102009	20010625	B65D 83/06
WO	0200527 A1	20020103	US0119627	20010619	B65D 83/08
WO	0200528 A1	20020103	NO0100263	20010622	B65D 85/04
WO	0200529 A1	20020103	FR0102084	20010629	B65D 88/08
WO	0200530 A1	20020103	EP0106667	20010608	B65F 1/14
WO	0200533 A1	20020103	EP0107382	20010628	B65G 47/84
WO	0200536 A2	20020103	IT0100330	20010626	B65H
WO	0200538 A1	20020103	DE0102365	20010620	B65H 3/60
WO	0200539 A1	20020103	SE0101469	20010627	B65H 18/02
WO	0200543 A2	20020103	US0115995	20010518	B66C 13/00
WO	0200544 A1	20020103	FR0102047	20010627	B67C 7/00
WO	0200545 A1	20020103	CH0100392	20010625	B68G 9/00
WO	0200546 A1	20020103	JP0105528	20010627	C01B 3/38
WO	0200547 A1	20020103	US0119501	20010618	C01B 3/38
WO	0200548 A1	20020103	US0119510	20010618	C01B 3/38
WO	0200549 A1	20020103	EP0006013	20000628	C01B 17/12
WO	0200550 A1	20020103	JP0105465	20010626	C01B 33/14
WO	0200551 A2	20020103	IL0100545	20010614	C01D 3/14
WO	0200552 A2	20020103	US0118870	20010613	C02F 1/00
WO	0200553 A2	20020103	US0119920	20010625	C02F 1/00
WO	0200557 A2	20020103	US0119879	20010621	C02F 1/56
WO	0200559 A2	20020103	EP0106804	20010615	C03B
WO	0200561 A2	20020103	EP0107437	20010628	C03C
WO	0200562 A1	20020103	EP0105914	20010523	C03C 1/00
WO	0200564 A1	20020103	US0119500	20010619	C03C 17/34
WO	0200565 A1	20020103	JP0104995	20010613	C04B 12/02
WO	0200566 A1	20020103	US0119049	20010614	C04B 16/06
WO	0200567 A2	20020103	EP0106910	20010619	C04B 26/02
WO	0200569 A2	20020103	US0120141	20010622	C04B 35/634
WO	0200570 A1	20020103	EP0106741	20010612	C04B 41/49
WO	0200572 A1	20020103	US0120158	20010622	C05F 17/02
WO	0200573 A2	20020103	CA0100923	20010627	C05G 5/00
WO	0200575 A1	20020103	EP0106902	20010619	C07B 43/02
WO	0200576 A1	20020103	EP0105541	20010516	C07C 1/207
WO	0200577 A2	20020103	EP0105282	20010509	C07C 2/86
WO	0200578 A2	20020103	US0119697	20010619	C07C 6/10
WO	0200579 A1	20020103	US0114896	20010509	C07C 11/02
WO	0200580 A1	20020103	EP0107220	20010625	C07C 31/125
WO	0200582 A1	20020103	EP0107336	20010627	C07C 45/50
WO	0200583 A1	20020103	EP0107342	20010627	C07C 45/50
WO	0200584 A1	20020103	GB0102900	20010628	C07C 45/69
WO	0200587 A1	20020103	EP0107337	20010627	C07C 51/235
WO	0200588 A1	20020103	FR0101976	20010622	C07C 51/31
WO	0200589 A2	20020103	JP0105532	20010627	C07C 67/00
WO	0200590 A1	20020103	US0120180	20010625	C07C 67/02
WO	0200592 A1	20020103	BE0100111	20010627	C07C 67/31
WO	0200594 A1	20020103	US0021814	20000810	C07C 69/54
WO	0200595 A1	20020103	JP0105551	20010628	C07C 69/716
WO	0200596 A2	20020103	US0119885	20010621	C07C 69/96
WO	0200598 A2	20020103	EP0107478	20010629	C07C209/00
WO	0200600 A1	20020103	EP0107281	20010626	C07C211/62
WO	0200602 A1	20020103	IB0101139	20010622	C07C229/14
WO	0200605 A1	20020103	JP0105550	20010628	C07C229/50
WO	0200606 A1	20020103	JP0105541	20010628	C07C233/69
WO	0200607 A1	20020103	JP0105037	20010613	C07C235/34
WO	0200608 A2	20020103	EP0106578	20010611	C07C255/46
WO	0200610 A1	20020103	US0032385	20001128	C07C271/10

1			2		3
WO	0200611 A2	20020103	IB0101581	20010628	C07C271/22
WO	**0200612** A1	20020103	**DK0100435**	20010621	C07C275/24
WO	**0200613** A2	20020103	**EP0107260**	20010626	C07C279/00
WO	**0200614** A1	20020103	**GB0102816**	20010622	C07C279/08
WO	**0200615** A2	20020103	**IB0101087**	20010620	C07D
WO	**0200616** A2	20020103	**KR0101020**	20010614	C07D
WO	**0200617** A2	20020103	**US0119665**	20010620	C07D
WO	**0200618** A2	20020103	**US0120612**	20010628	C07D
WO	**0200619** A2	20020103	**US0141170**	20010627	C07D
WO	0200620 A1	20020103	**US0120475**	20010627	C07D209/08
WO	0200621 A1	20020103	JP0105479	20010627	**C07D209/18**
WO	0200622 A2	20020103	**JP0105425**	20010625	**C07D215/00**
WO	**0200623** A2	20020103	**US0141146**	20010626	**C07D215/00**
WO	0200624 A2	20020103	**US0110849**	20010612	**C07D215/22**
WO	0200625 A2	20020103	**EP0107258**	20010626	**C07D215/28**
WO	0200626 A1	20020103	**GB0102737**	20010621	**C07D223/16**
WO	0200627 A1	20020103	**TR0100025**	20010626	C07D231/12
WO	**0200628** A2	20020103	**GB0102592**	20010613	C07D239/30
WO	**0200629** A1	20020103	**US0120202**	20010622	C07D239/42
WO	0200632 A1	20020103	**EP0106895**	20010619	**C07D243/14**
WO	**0200633** A1	20020103	**US0120756**	20010627	C07D277/82
WO	0200638 A2	20020103	**IB0101535**	20010627	C07D307/00
WO	**0200639** A1	20020103	**AU0100781**	20010628	C07D307/20
WO	0200641 A2	20020103	**US0114855**	20010614	C07D333/00
WO	**0200642** A1	20020103	**US0119981**	20010622	C07D335/00
WO	0200643 A1	20020103	EP0107128	20010622	C07D401/04
WO	**0200644** A1	20020103	**GB0102698**	20010619	**C07D401/12**
WO	**0200645** A1	20020103	**DK0100407**	20010613	**C07D401/14**
WO	0200646 A1	20020103	US0120458	20010627	C07D403/06
WO	0200647 A1	20020103	**US0120112**	20010622	C07D403/10
WO	0200648 A1	20020103	**JP0104836**	20010608	**C07D403/12**
WO	**0200650** A2	20020103	**US0120334**	20010626	**C07D403/14**
WO	0200651 A2	20020103	**US0120538**	20010627	**C07D413/00**
WO	0200652 A1	20020103	**ES0100252**	20010625	C07D453/02
WO	**0200653** A2	20020103	**US0119663**	20010620	C07D471/00
WO	**0200654** A1	20020103	**IB0100995**	20010531	C07D471/04
WO	0200655 A1	20020103	**US0120113**	20010622	C07D471/04
WO	0200656 A2	20020103	**US0115935**	20010515	**C07D471/14**
WO	0200657 A2	20020103	**US0115550**	20010515	C07D471/22
WO	**0200658** A1	20020103	**US0116164**	20010517	C07D471/22
WO	**0200659** A2	20020103	US0140908	20010608	C07D473/00
WO	**0200660** A1	20020103	**EP0107378**	20010628	C07D487/04
WO	0200661 A1	20020103	**IB0100975**	20010605	C07D487/04
WO	0200662 A1	20020103	**GB0102846**	20010626	C07D487/22
WO	0200663 A2	20020103	**GB0102898**	20010629	C07D493/00
WO	0200664 A1	20020103	**EP0107379**	20010628	C07D495/04
WO	**0200665** A1	20020103	**DK0100444**	20010625	**C07D513/04**
WO	0200669 A2	20020103	**EP0107219**	20010625	C07F 9/6568
WO	0200670 A1	20020103	**EP0106968**	20010620	C07F 9/6574
WO	0200671 A1	20020103	US0140671	20010504	**C07F** 11/00
WO	0200672 A1	20020103	**EP0107389**	20010628	C07F 17/00
WO	**0200673** A1	20020103	**GB0102763**	20010621	C07G 3/00
WO	0200674 A1	20020103	**GB0102775**	20010621	C07G 3/00
WO	0200675 A2	20020103	**US0120213**	20010625	C07H
WO	0200676 A1	20020103	**IB0101064**	20010614	C07H 19/16
WO	0200677 A1	20020103	**US0118569**	20010607	C07H 21/02
WO	0200678 A1	20020103	**US0119915**	20010622	C07H 21/04
WO	0200679 A2	20020103	**EP0107249**	20010626	C07J
WO	**0200680** A2	20020103	**GB0102859**	20010626	C07J

1			2		3
WO	0200681 A1	20020103	US0119889	20010621	C07J 13/00
WO	0200682 A1	20020103	EP0104868	20010501	C07J 53/00
WO	0200683 A2	20020103	US0119969	20010625	C07K
WO	0200684 A2	20020103	RU0100256	20010626	C07K 1/00
WO	0200685 A1	20020103	US0120597	20010628	C07K 1/00
WO	0200686 A2	20020103	US0120045	20010621	C07K 5/00
WO	0200687 A2	20020103	CA0100918	20010627	C07K 7/00
WO	0200688 A1	20020103	JP0105461	20010626	C07K 7/16
WO	0200689 A2	20020103	EP0107544	20010702	C07K 14/00
WO	0200690 A2	20020103	US0119692	20010620	C07K 14/00
WO	0200691 A2	20020103	US0120510	20010627	C07K 14/00
WO	0200692 A2	20020103	US0120858	20010628	C07K 14/00
WO	0200693 A2	20020103	US0120107	20010622	C07K 14/005
WO	0200694 A2	20020103	US0119806	20010621	C07K 14/12
WO	0200695 A2	20020103	NL0100493	20010629	C07K 14/235
WO	0200696 A2	20020103	EP0107252	20010626	C07K 14/415
WO	0200697 A2	20020103	US0120172	20010625	C07K 14/415
WO	0200699 A1	20020103	EP0107001	20010621	C07K 14/435
WO	0200700 A2	20020103	EP0107204	20010625	C07K 14/435
WO	0200701 A2	20020103	EP0107212	20010625	C07K 14/435
WO	0200702 A2	20020103	EP0107292	20010626	C07K 14/435
WO	0200703 A2	20020103	EP0107327	20010627	C07K 14/435
WO	0200704 A2	20020103	EP0107360	20010628	C07K 14/435
WO	0200705 A2	20020103	EP0107539	20010702	C07K 14/435
WO	0200706 A2	20020103	FR0102028	20010627	C07K 14/435
WO	0200708 A2	20020103	EP0107079	20010621	C07K 14/47
WO	0200709 A2	20020103	US0114843	20010611	C07K 14/47
WO	0200710 A2	20020103	US0120719	20010628	C07K 14/47
WO	0200711 A2	20020103	US0120116	20010622	C07K 14/475
WO	0200713 A1	20020103	EP0103481	20010327	C07K 14/705
WO	0200714 A2	20020103	EP0106962	20010620	C07K 14/705
WO	0200715 A2	20020103	IB0101436	20010627	C07K 14/705
WO	0200716 A2	20020103	US0119609	20010620	C07K 14/705
WO	0200717 A2	20020103	US0119973	20010622	C07K 14/705
WO	0200718 A2	20020103	US0120257	20010626	C07K 14/705
WO	0200719 A2	20020103	US0120363	20010625	C07K 14/705
WO	0200720 A2	20020103	US0120417	20010627	C07K 14/705
WO	0200721 A2	20020103	US0120484	20010626	C07K 14/705
WO	0200722 A2	20020103	US0120640	20010626	C07K 14/705
WO	0200723 A2	20020103	US0120730	20010628	C07K 14/705
WO	0200724 A2	20020103	US0120820	20010628	C07K 14/705
WO	0200725 A2	20020103	EP0107018	20010620	C07K 14/72
WO	0200726 A1	20020103	US0116498	20010626	C07K 16/00
WO	0200727 A2	20020103	US0120038	20010622	C07K 16/00
WO	0200728 A2	20020103	US0120380	20010626	C07K 16/00
WO	0200729 A2	20020103	US0120542	20010625	C07K 16/00
WO	0200730 A2	20020103	US0120964	20010628	C07N
WO	0200731 A1	20020103	DK0100430	20010620	C08B 3/04
WO	0200732 A1	20020103	EP0106340	20010525	C08B 9/00
WO	0200733 A1	20020103	US0017440	20000626	C08B 31/12
WO	0200734 A1	20020103	JP0105498	20010627	C08B 37/02
WO	0200735 A1	20020103	US0119525	20010619	C08F 2/50
WO	0200736 A2	20020103	US0120227	20010625	C08F 6/00
WO	0200737 A1	20020103	NZ0100128	20010629	C08F 8/12
WO	0200739 A1	20020103	US0109684	20010326	C08F 14/18
WO	0200740 A1	20020103	EP0106837	20010618	C08F212/10
WO	0200741 A1	20020103	US0028839	20001018	C08F214/26
WO	0200742 A1	20020103	US0119710	20010621	C08F220/18
WO	0200743 A2	20020103	FR0102015	20010626	C08F220/58

1			2		3
WO	0200744 A2	20020103	US0120144	20010622	C08F259/00
WO	0200745 A1	20020103	EP0107127	20010622	C08F265/04
WO	0200746 A2	20020103	FR0102117	20010702	C08F287/00
WO	0200747 A1	20020103	US0032618	20001130	C08F290/04
WO	0200748 A1	20020103	US0033651	20001212	C08F290/04
WO	0200749 A2	20020103	EP0107160	20010625	C08G 18/00
WO	0200750 A2	20020103	US0120589	20010628	C08G 18/00
WO	0200751 A1	20020103	EP0107477	20010629	C08G 18/32
WO	0200752 A1	20020103	EP0106410	20010606	C08G 18/40
WO	0200754 A1	20020103	EP0107245	20010626	C08G 18/78
WO	0200755 A2	20020103	US0118906	20010612	C08G 59/00
WO	0200757 A1	20020103	US0029855	20001031	C08G 59/68
WO	0200758 A1	20020103	US0029965	20001031	C08G 59/68
WO	0200759 A1	20020103	EP0107082	20010622	C08G 61/12
WO	0200760 A1	20020103	US0115787	20010516	C08G 64/20
WO	0200761 A1	20020103	GB0102785	20010622	C08G 65/48
WO	0200762 A1	20020103	GB0102790	20010622	C08G 65/48
WO	0200763 A1	20020103	GB0102793	20010622	C08G 65/48
WO	0200764 A2	20020103	EP0107206	20010621	C08G 69/00
WO	0200765 A1	20020103	EP0107126	20010622	C08G 69/02
WO	0200766 A1	20020103	EP0107120	20010622	C08G 69/04
WO	0200767 A1	20020103	EP0106835	20010618	C08G 77/50
WO	0200768 A1	20020103	EP0106322	20010602	C08H 1/00
WO	0200769 A2	20020103	US0117169	20010525	C08J 3/00
WO	0200770 A1	20020103	FR0102105	20010629	C08J 3/03
WO	0200771 A1	20020103	EP0104194	20010411	C08J 3/14
WO	0200773 A2	20020103	EP0105826	20010521	C08J 5/22
WO	0200775 A1	20020103	FR0102007	20010625	C08J 9/26
WO	0200776 A1	20020103	NL0100495	20010702	C08K 3/34
WO	0200777 A2	20020103	US0029168	20001020	C08L
WO	0200778 A1	20020103	CN0101033	20010622	C08L 5/00
WO	0200780 A2	20020103	EP0107129	20010622	C08L 23/00
WO	0200783 A1	20020103	US0028790	20001018	C08L 27/12
WO	0200784 A1	20020103	JP0105370	20010622	C08L 33/06
WO	0200786 A2	20020103	IB0101071	20010619	C08L 53/00
WO	0200788 A1	20020103	JP0105622	20010629	C08L 57/10
WO	0200789 A1	20020103	EP0107130	20010622	C08L 59/00
WO	0200790 A1	20020103	EP0107131	20010622	C08L 59/00
WO	0200792 A1	20020103	EP0106190	20010531	C08L 75/04
WO	0200793 A1	20020103	NZ0100124	20010626	C08L 77/06
WO	0200795 A2	20020103	FR0102001	20010625	C08L 95/00
WO	0200797 A1	20020103	GB0102781	20010625	C09C 1/36
WO	0200798 A1	20020103	EP0106969	20010620	C09D 5/02
WO	0200799 A1	20020103	US0118172	20010605	C09D183/04
WO	0200800 A2	20020103	US0119766	20010621	C09J
WO	0200801 A1	20020103	US0116933	20010524	C09J 4/00
WO	0200802 A1	20020103	EP0106851	20010618	C09J 7/00
WO	0200803 A2	20020103	US0119912	20010622	C09J 105/00
WO	0200804 A2	20020103	US0119913	20010622	C09J 105/00
WO	0200805 A2	20020103	US0120609	20010626	C09J 153/00
WO	0200806 A2	20020103	US0120671	20010626	C09J 153/00
WO	0200807 A1	20020103	KR0100906	20010530	C09J 175/04
WO	0200809 A1	20020103	DE0102488	20010626	C09K 17/40
WO	0200810 A1	20020103	AT0100199	20010622	C1OB 47/44
WO	0200811 A2	20020103	LV0100004	20010524	C10G
WO	0200812 A2	20020103	GB0102911	20010629	C10L
WO	0200813 A1	20020103	JP0105645	20010629	C10L 3/00
WO	0200814 A1	20020103	JP0105646	20010629	C10L 3/00
WO	0200815 A2	20020103	US0120576	20010628	C10M 169/04

1			2		3
WO	0200816 A2	20020103	US0120452	20010626	C10M 171/00
WO	0200817 A1	20020103	US0120255	20010626	C11D 1/90
WO	0200818 A1	20020103	US0119819	20010621	C11D 17/00
WO	0200819 A1	20020103	US0120074	20010622	C11D 17/04
WO	0200820 A1	20020103	US0141040	20010620	C11D 17/04
WO	0200836 A2	20020103	FR0102100	20010629	C12N
WO	0200837 A2	20020103	KR0101113	20010628	C12N
WO	0200838 A2	20020103	US0118602	20010607	C12N
WO	0200839 A2	20020103	US0119094	20010613	C12N
WO	0200840 A2	20020103	US0119166	20010613	C12N
WO	0200841 A2	20020103	US0119963	20010625	C12N
WO	0200842 A2	20020103	US0119966	20010622	C12N
WO	0200843 A2	20020103	US0120055	20010621	C12N
WO	0200844 A2	20020103	US0120200	20010622	C12N
WO	0200845 A1	20020103	EP0107558	20010701	C12N 1/20
WO	0200846 A1	20020103	KR0101127	20010629	C12N 1/20
WO	0200847 A2	20020103	EP0107396	20010628	C12N 5/00
WO	0200848 A1	20020103	SE0101468	20010627	C12N 5/00
WO	0200849 A1	20020103	JP0105456	20010626	C12N 5/06
WO	0200850 A1	20020103	JP0105520	20010627	C12N 5/06
WO	0200851 A2	20020103	CA0100969	20010628	C12N 9/00
WO	0200852 A2	20020103	DK0100448	20010626	C12N 9/00
WO	0200853 A2	20020103	EP0107287	20010626	C12N 9/00
WO	0200854 A2	20020103	EP0107289	20010626	C12N 9/00
WO	0200855 A2	20020103	EP0107297	20010626	C12N 9/00
WO	0200857 A2	20020103	US0119153	20010615	C12N 9/00
WO	0200858 A2	20020103	US0119690	20010619	C12N 9/00
WO	0200859 A2	20020103	US0119967	20010625	C12N 9/00
WO	0200860 A2	20020103	US0120171	20010626	C12N 9/00
WO	0200861 A2	20020103	US0120371	20010626	C12N 9/00
WO	0200862 A2	20020103	US0120476	20010626	C12N 9/00
WO	0200863 A2	20020103	US0120479	20010627	C12N 9/00
WO	0200864 A2	20020103	EP0106505	20010608	C12N 9/10
WO	0200865 A1	20020103	JP0101133	20010216	C12N 9/10
WO	0200867 A1	20020103	EP0107081	20010621	C12N 9/64
WO	0200868 A1	20020103	US0119901	20010622	C12N 07/04
WO	0200869 A2	20020103	EP0109875	20010622	C12N 11/08
WO	0200870 A2	20020103	EP0107261	20010626	C12N 15/00
WO	0200871 A2	20020103	EP0107348	20010627	C12N 15/00
WO	0200873 A1	20020103	SE0101386	20010619	C12N 15/00
WO	0200874 A1	20020103	JP0105415	20010625	C12N 15/09
WO	0200875 A2	20020103	US0119770	20010620	C12N 15/10
WO	0200876 A1	20020103	AU0100782	20010628	C12N 15/11
WO	0200877 A2	20020103	CA0100960	20010628	C12N 15/11
WO	0200879 A2	20020103	US0120553	20010627	C12N 15/12
WO	0200880 A1	20020103	GB0103079	20010629	C12N 15/31
WO	0200881 A1	20020103	EP0106738	20010615	C12N 15/40
WO	0200882 A2	20020103	NL0100484	20010628	C12N 15/40
WO	0200883 A2	20020103	US0120157	20010622	C12N 15/40
WO	0200884 A2	20020103	US0119826	20010621	C12N 15/44
WO	0200885 A2	20020103	US0119890	20010621	C12N 15/44
WO	0200887 A1	20020103	AU0100730	20010620	C12N 15/54
WO	0200888 A1	20020103	CA0100970	20010628	C12N 15/54
WO	0200890 A1	20020103	FR0102116	20010702	C12N 15/55
WO	0200891 A2	20020103	EP0107000	20010621	C12N 15/57
WO	0200892 A1	20020103	EP0106952	20010619	C12N 15/62
WO	0200893 A1	20020103	GB0102810	20010625	C12N 15/62
WO	0200894 A2	20020103	EP0107356	20010627	C12N 15/63
WO	0200895 A2	20020103	US0120356	20010626	C12N 15/63

1		2		3
WO 0200896 A2	20020103	US0120566	20010628	C12N 15/63
WO 0200897 A2	20020103	US0120123	20010621	C12N 15/67
WO 0200898 A1	20020103	JP0105596	20010628	C12N 15/80
WO 0200899 A2	20020103	EP0106298	20010531	C12N 15/82
WO 0200900 A2	20020103	EP0107359	20010628	C12N 15/82
WO 0200901 A1	20020103	EP0107391	20010628	C12N 15/82
WO 0200902 A2	20020103	US0119734	20010621	C12N 15/82
WO 0200903 A2	20020103	US0119858	20010621	C12N 15/82
WO 0200904 A2	20020103	US0119962	20010622	C12N 15/82
WO 0200905 A2	20020103	US0120658	20010626	C12N 15/82
WO 0200906 A2	20020103	US0120536	20010627	C12N 15/861
WO 0200907 A1	20020103	DK0100436	20010621	C12N 15/90
WO 0200908 A2	20020103	DK0100607	20010921	C12P
WO 0200909 A2	20020103	US0119641	20010619	C12P 7/00
WO 0200910 A2	20020103	DK0100429	20010620	C12P 19/00
WO 0200911 A1	20020103	DK0100426	20010619	C12P 19/04
WO 0200913 A2	20020103	US0120465	20010627	C12P 21/00
WO 0200915 A2	20020103	US0120338	20010627	C12Q
WO 0200917 A1	20020103	CN0000337	20001018	C12Q 1/00
WO 0200918 A2	20020103	EP0107164	20010625	C12Q 1/00
WO 0200919 A2	20020103	US0120149	20010622	C12Q 1/00
WO 0200920 A2	20020103	US0120260	20010625	C12Q 1/00
WO 0200923 A1	20020103	EP0107329	20010627	C12Q 1/25
WO 0200924 A2	20020103	CA0100932	20010628	C12Q 1/68
WO 0200926 A2	20020103	EP0107472	20010629	C12Q 1/68
WO 0200927 A2	20020103	EP0107536	20010702	C12Q 1/68
WO 0200928 A2	20020103	EP0107537	20010702	C12Q 1/68
WO 0200929 A1	20020103	FR0101566	20010522	C12Q 1/68
WO 0200930 A2	20020103	GB0102909	20010628	C12Q 1/68
WO 0200931 A2	20020103	IB0101439	20010629	C12Q 1/68
WO 0200932 A2	20020103	IB0101501	20010629	C12Q 1/68
WO 0200934 A2	20020103	US0120217	20010627	C12Q 1/68
WO 0200935 A1	20020103	US0120400	20010626	C12Q 1/68
WO 0200936 A1	20020103	US0120412	20010627	C12Q 1/68
WO 0200937 A1	20020103	US0120461	20010628	C12Q 1/68
WO 0200938 A2	20020103	US0120660	20010626	C12Q 1/68
WO 0200939 A2	20020103	US0120724	20010628	C12Q 1/68
WO 0200940 A2	20020103	US0120136	20010622	C12R 1/865
WO 0200941 A1	20020103	EP0106863	20010619	C14C 3/06
WO 0200942 A1	20020103	EP0106860	20010619	C14C 3/12
WO 0200946 A1	20020103	FR0102044	20010627	C21C 7/00
WO 0200949 A2	20020103	US0119699	20010620	C22C
WO 0200950 A2	20020103	US0119996	20010621	C22C
WO 0200953 A1	20020103	US0141106	20010622	C22C 23/00
WO 0200955 A1	20020103	JP0105273	20010620	C22C 38/06
WO 0200956 A1	20020103	ES0000225	20000626	C22C 38/14
WO 0200959 A1	20020103	IT0100332	20010626	C23C 14/34
WO 0200964 A1	20020103	US0120637	20010628	C23C 22/00
WO 0200966 A1	20020103	NL0100479	20010627	C25D 1/10
WO 0200968 A1	20020103	NL0100432	20010531	C30B 25/12
WO 0200972 A1	20020103	US0119701	20010620	D01D 4/00
WO 0200973 A1	20020103	NL0100490	20010629	D01D 5/253
WO 0200975 A1	20020103	AT0100212	20010628	D01F 2/00
WO 0200976 A1	20020103	EP0105979	20010525	D01F 2/06
WO 0200977 A2	20020103	US0120396	20010626	D02G 3/04
WO 0200978 A2	20020103	EP0105399	20010511	D03D 39/08
WO 0200979 A1	20020103	FR0101513	20010517	D04B
WO 0200980 A1	20020103	FR0101740	20010606	D04B 1/10
WO 0200981 A1	20020103	IT0100335	20010626	D04B 1/24

1			2		3
WO	0200982 A1	20020103	US0025392	20000915	D04H 1/46
WO	0200984 A2	20020103	US0141173	20010627	D05B
WO	0200985 A2	20020103	US0120196	20010625	D06B 19/00
WO	0200986 A1	20020103	EP0107165	20010625	D06F 37/26
WO	0200987 A2	20020103	EP0107166	20010625	D06F 37/26
WO	0200988 A1	20020103	EP0107169	20010625	D06F 37/26
WO	0200989 A1	20020103	GB0102811	20010626	D06F 43/00
WO	0200992 A1	20020103	DE0102393	20010628	D06H 1/00
WO	0200993 A1	20020103	DE0102392	20010628	D06H 1/04
WO	0200994 A1	20020103	US0120649	20010627	D06P 1/00
WO	0200997 A1	20020103	FI0100604	20010625	D21F 1/10
WO	0200998 A2	20020103	FI0100594	20010620	D21G
WO	0200999 A1	20020103	US0120161	20010625	D21H 17/70
WO	0201000 A1	20020103	JP0105458	20010626	D21H 19/36
WO	0201001 A1	20020103	FI0100622	20010628	D21H 23/46
WO	0201002 A1	20020103	GB0102819	20010626	E01B 9/58
WO	0201003 A1	20020103	EP0107279	20010626	E01B 35/12
WO	0201004 A1	20020103	MX0000024	20000628	E01C 23/08
WO	0201005 A1	20020103	EP0105337	20010510	E01C 23/088
WO	0201006 A1	20020103	NZ0100119	20010622	E01C 23/12
WO	0201007 A2	20020103	KR0101056	20010621	E02D
WO	0201008 A1	20020103	IL0000371	20000626	E02D 1/02
WO	0201009 A1	20020103	GB0102851	20010627	E02F 3/28
WO	0201010 A1	20020103	GB0102767	20010622	E03D 1/14
WO	0201011 A1	20020103	IT0100327	20010625	E03D 11/12
WO	0201012 A1	20020103	AU0100755	20010626	E04B 1/32
WO	0201013 A1	20020103	EP0107262	20010626	E04B 1/68
WO	0201014 A1	20020103	SE0101435	20010621	E04B 1/94
WO	0201015 A1	20020103	FR0100981	20010402	E04B 2/86
WO	0201016 A1	20020103	US0141167	20010627	E04C 3/08
WO	0201017 A1	20020103	UA0000021	20000630	E04D 3/32
WO	0201018 A1	20020103	EP0104811	20010428	E04F 15/04
WO	0201019 A1	20020103	NZ0100125	20010626	E04F 17/08
WO	0201020 A1	20020103	JP0105621	20010629	E04G 23/02
WO	0201021 A2	20020103	US0119173	20010614	E04H
WO	0201022 A1	20020103	IB0101122	20010625	E04H 4/16
WO	0201023 A1	20020103	US0114686	20010508	E04H 4/16
WO	0201024 A1	20020103	AU0100762	20010626	E04H 7/22
WO	0201025 A1	20020103	EP0101999	20010222	E04H 12/16
WO	0201026 A1	20020103	EP0104268	20010414	E05B 13/10
WO	0201027 A1	20020103	FR0102104	20010629	E05B 49/00
WO	0201029 A1	20020103	IB0101148	20010628	E05C 19/16
WO	0201030 A1	20020103	US0141135	20010625	E05D 15/06
WO	0201036 A1	20020103	GB0102753	20010620	E21B 4/02
WO	0201037 A1	20020103	GB0102858	20010627	E21B 10/34
WO	0201038 A1	20020103	US0103137	20010131	E21B 17/01
WO	0201039 A1	20020103	US0119691	20010620	E21B 19/15
WO	0201040 A1	20020103	US0141067	20010620	E21B 19/15
WO	0201042 A1	20020103	EP0107421	20010628	E21B 43/08
WO	0201043 A1	20020103	NO0100264	20010622	E21B 43/112
WO	0201044 A1	20020103	NO0100253	20010615	E21B 43/38
WO	0201045 A1	20020103	AT0100205	20010626	E21D 9/10
WO	0201046 A1	20020103	EP0107024	20010620	F01D 11/06
WO	0201047 A1	20020103	IB0101093	20010621	F01K 23/06
WO	0201048 A1	20020103	US0141058	20010620	F01M 3/00
WO	0201049 A1	20020103	FR0102071	20010628	F01N 1/08
WO	0201050 A1	20020103	JP0105437	20010626	F01N 3/02
WO	0201051 A1	20020103	US0120492	20010627	F01P 7/14
WO	0201053 A2	20020103	IT0100343	20010628	F02B

1			2		3
WO	0201055 A1	20020103	US0119982	20010622	F02C 9/38
WO	0201059 A1	20020103	GB0102835	20010626	F02F 3/14
WO	0201065 A1	20020103	DE0102180	20010612	F02M 61/18
WO	0201066 A1	20020103	DE0102371	20010627	F02M 61/18
WO	0201072 A1	20020103	EP0106264	20010601	F04C 15/00
WO	0201073 A1	20020103	CA0100943	20010629	F04C 15/04
WO	0201075 A1	20020103	US0120394	20010626	F04D 29/26
WO	0201077 A1	20020103	IB0101170	20010702	F15B 1/053
WO	0201078 A1	20020103	FR0102060	20010628	F15B 15/19
WO	0201079 A1	20020103	FR0102030	20010627	F15B 15/26
WO	0201080 A1	20020103	FR0102048	20010628	F15B 20/00
WO	0201082 A2	20020103	US0120695	20010628	F16B
WO	0201083 A1	20020103	GB0102837	20010625	F16B 2/22
WO	0201084 A1	20020103	AT0100202	20010625	F16B 5/00
WO	0201085 A1	20020103	US0119983	20010622	F16B 19/05
WO	0201086 A2	20020103	US0119361	20010618	F16C
WO	0201088 A1	20020103	IT0000265	20000628	F16D 65/12
WO	0201089 A2	20020103	IB0101100	20010622	F16D 69/00
WO	0201090 A1	20020103	US0120210	20010626	F16H 3/22
WO	0201093 A1	20020103	US0105000	20010215	F16H 59/02
WO	0201096 A2	20020103	US0119797	20010621	F16K
WO	0201098 A1	20020103	EP0102770	20010313	F16K 1/226
WO	0201099 A1	20020103	FR0001840	20000630	F16K 17/38
WO	0201100 A2	20020103	CA0100903	20010622	F16K 31/40
WO	0201101 A1	20020103	US0141151	20010626	F16K 47/00
WO	0201103 A1	20020103	US0120083	20010622	F16L 9/18
WO	0201104 A1	20020103	FR0101712	20010601	F16L 11/08
WO	0201106 A1	20020103	DE0102175	20010612	F16L 33/02
WO	0201107 A1	20020103	SE0101129	20010521	F16L 55/165
WO	0201108 A1	20020103	FR0101997	20010625	F16P 3/14
WO	0201109 A1	20020103	EP0107554	20010702	F17C 13/04
WO	0201110 A1	20020103	US0141140	20010626	F21V 21/03
WO	0201111 A1	20020103	DE0101434	20010412	F23Q 7/00
WO	0201112 A1	20020103	DE0102032	20010526	F23Q 7/00
WO	0201113A1	20020103	EP0107175	20010625	F24C 15/00
WO	0201114 A1	20020103	EP0107178	20010625	F24C 15/00
WO	0201115 A1	20020103	NL0100473	20010626	F24D 3/14
WO	0201116 A1	20020103	DK0000338	20000623	F24F 11/00
WO	0201117 A1	20020103	JP0100907	20010209	F24J 2/10
WO	0201118 A1	20020103	JP0004181	20000626	F24J 2/38
WO	0201119A1	20020103	AU0100742	20010622	F24J 2/52
WO	0201120 A1	20020103	US0120548	20010628	F25B 9/00
WO	0201121 A1	20020103	US0120550	20010628	F25B 9/00
WO	0201122 A1	20020103	US0120551	20010628	F25B 9/00
WO	0201124 A1	20020103	EP0005995	20000628	F25B 39/02
WO	0201125 A1	20020103	US0120549	20010628	F25B 39/02
WO	0201126 A1	20020103	US0117281	20010529	F25B 43/04
WO	0201127 A2	20020103	US0120701	20010627	F25D
WO	0201129 A1	20020103	EP0106977	20010620	F25D 5/02
WO	0201130 A1	20020103	JP0105516	20010627	F25D 11/00
WO	0201132 A2	20020103	US0119964	20010625	F28D 1/03
WO	0201133 A1	20020103	EP0107371	20010628	F28D 7/10
WO	0201134 A2	20020103	CA0100946	20010622	F28D 9/00
WO	0201135 A1	20020103	FR0102045	20010627	F28D 9/04
WO	0201138 A2	20020103	HU0100070	20010625	F41G
WO	0201139 A1	20020103	FR0102008	20010625	F41H 11/16
WO	0201141 A2	20020103	CA0100973	20010627	F42D 3/00
WO	0201142 A2	20020103	US0120369	20010627	G01B
WO	0201143 A2	20020103	US0120524	20010627	G01B

1			2		3
WO	0201144 A1	20020103	CH0000348	20000627	G01B 3/20
WO	0201146 A1	20020103	US0120662	20010628	G01B 9/02
WO	0201147 A1	20020103	US0121207	20010628	G01B 9/02
WO	0201148 A2	20020103	US0120367	20010627	G01B 11/00
WO	0201149 A2	20020103	US0120455	20010628	G01B 11/00
WO	0201151 A1	20020103	SE0101497	20010628	G01B 11/26
WO	0201152 A1	20020103	US0120368	20010627	G01B 11/275
WO	0201153 A1	20020103	US0120454	20010628	G01B 11/275
WO	0201154 A1	20020103	US0120456	20010628	G01B 11/275
WO	0201155 A2	20020103	EP0106853	20010618	G01C
WO	0201156 A2	20020103	US0116729	20010521	G01C
WO	0201157 A1	20020103	US0141114	20010622	G01C 21/00
WO	0201158 A1	20020103	DE0102275	20010619	G01C 21/34
WO	0201160 A1	20020103	AU0100743	20010622	G01D 5/347
WO	0201162 A1	20020103	GB0102948	20010629	G01F 1/00
WO	0201164 A1	20020103	GB0102879	20010627	G01F 1/075
WO	0201166 A1	20020103	US0035611	20001229	G01F 15/00
WO	0201167 A1	20020103	NO0100252	20010615	G01H 11/08
WO	0201168 A2	20020103	US0120235	20010625	G01J
WO	0201169 A1	20020103	US0141161	20010625	G01J 3/44
WO	0201171 A2	20020103	US0141158	20010626	G01K
WO	0201172 A1	20020103	GB0102944	20010629	G01L 1/22
WO	0201173 A1	20020103	GB0102728	20010620	G01M 3/24
WO	0201174 A1	20020103	CA0100916	20010626	G01M 3/28
WO	0201175 A1	20020103	GB0102806	20010626	G01M 3/28
WO	0201176 A1	20020103	GB0102917	20010629	G01M 3/28
WO	0201177 A1	20020103	NL0100468	20010622	G01M 17/007
WO	0201178 A2	20020103	FR0102000	20010625	G01N
WO	0201180 A2	20020103	US0120619	20010628	G01N 1/00
WO	0201181 A2	20020103	US0120621	20010628	G01N 1/00
WO	0201182 A1	20020103	AU0100759	20010626	G01N 1/22
WO	0201183 A1	20020103	US0120779	20010628	G01N 1/24
WO	0201185 A1	20020103	IB0101141	20010627	G01N 3/30
WO	0201186 A1	20020103	US0119461	20010619	G01N 5/04
WO	0201187 A1	20020103	FR0101961	20010621	G01N 9/26
WO	0201188 A1	20020103	AU0100754	20010626	G01N 15/02
WO	0201189 A1	20020103	EP0107190	20010625	G01N 15/14
WO	0201191 A2	20020103	CA0100958	20010628	G01N 21/00
WO	0201192 A2	20020103	US0116627	20010522	G01N 21/00
WO	0201193 A2	20020103	US0119987	20010622	G01N 21/00
WO	0201195 A1	20020103	SE0101442	20010625	G01N 21/03
WO	0201196 A1	20020103	SE0101455	20010625	G01N 21/15
WO	0201198 A1	20020103	CA0100582	20010430	G01N 21/33
WO	0201199 A1	20020103	FR0102101	20010629	G01N 21/35
WO	0201200 A1	20020103	US0104122	20010208	G01N 21/35
WO	0201202 A1	20020103	EP0105983	20010525	G01N 21/55
WO	0201203 A1	20020103	EP0105984	20010525	G01N 21/55
WO	0201204 A1	20020103	US0120966	20010628	G01N 21/65
WO	0201206 A1	20020103	CA0000810	20000710	G01N 21/896
WO	0201207 A1	20020103	NL0100467	20010622	G01N 21/90
WO	0201208 A1	20020103	JP0104420	20010525	G01N 21/956
WO	0201209 A1	20020103	US0117574	20010531	G01N 21/956
WO	0201210 A1	20020103	US0119481	20010618	G01N 21/956
WO	0201211 A1	20020103	AU0100784	20010628	G01N 22/00
WO	0201212 A2	20020103	US0118128	20010605	G01N 22/00
WO	0201214 A1	20020103	GB0102805	20010622	G01N 27/00
WO	0201215 A1	20020103	JP0105510	20010627	G01N 27/414
WO	0201217 A2	20020103	EP0107474	20010629	G01N 27/447
WO	0201218 A2	20020103	FR0102103	20010629	G01N 27/447

1			2		3
WO	0201219 A1	20020103	NL0100489	20010629	G01N 29/22
WO	0201220 A2	20020103	DK0100446	20010626	G01N 30/00
WO	0201221 A2	20020103	US0120279	20010626	G01N 33/48
WO	0201223 A1	20020103	SE0101483	20010628	G01N 33/50
WO	0201224 A1	20020103	JP0105501	20010627	G01N 33/53
WO	0201225 A2	20020103	US0119968	20010625	G01N 33/53
WO	0201226 A1	20020103	EP0107424	20010629	G01N 33/543
WO	0201228 A2	20020103	US0120168	20010625	G01N 33/543
WO	0201230 A2	20020103	US0120232	20010625	G01N 33/68
WO	0201232 A1	20020103	JP0105555	20010628	G01R 1/067
WO	0201233 A2	20020103	US0118754	20010607	G01R 19/00
WO	0201234 A2	20020103	US0110025	20010328	G01R 31/00
WO	0201235 A2	20020103	US0119951	20010618	G01R 31/00
WO	0201236 A2	20020103	US0120101	20010622	G01R 31/00
WO	0201237 A2	20020103	US0120641	20010628	G01R 31/00
WO	0201238 A1	20020103	US0120379	20010626	G01R 31/08
WO	0201241 A1	20020103	NO0100251	20010615	G01R 31/327
WO	0201242 A2	20020103	US0117403	20010530	G01R 33/46
WO	0201243 A2	20020103	US0119857	20010620	G01S
WO	0201244 A2	20020103	US0120009	20010622	G01S
WO	0201245 A2	20020103	US0141107	20010622	G01S
WO	0201246 A2	20020103	US0119599	20010620	G01S 13/02
WO	0201248 A1	20020103	US0113094	20010424	G01S 15/06
WO	0201250 A2	20020103	US0120498	20010626	G01V 1/00
WO	0201251 A2	20020103	US0120910	20010629	G01V 1/00
WO	0201252 A1	20020103	IB0101158	20010627	G01V 1/28
WO	0201253 A1	20020103	US0017695	20000628	G01V 1/32
WO	0201254 A1	20020103	IB0101150	20010627	G01V 1/36
WO	0201257 A1	20020103	SE0101328	20010611	G01V 9/00
WO	0201258 A1	20020103	SE0101329	20010611	G01V 9/00
WO	0201260 A1	20020103	US0119304	20010615	G02B 5/30
WO	0201262 A2	20020103	US0119341	20010614	G02B 6/00
WO	0201263 A2	20020103	US0119738	20010620	G02B 6/00
WO	0201265 A2	20020103	US0119945	20010620	G02B 6/26
WO	0201266 A1	20020103	US0120669	20010628	G02B 6/26
WO	0201267 A1	20020103	US0107514	20010309	G02B 6/26
WO	0201268 A1	20020103	US0120211	20010626	G02B 6/34
WO	0201269 A1	20020103	US0107636	20010309	G02B 6/43
WO	0201270 A2	20020103	IB0100974	20010605	G02B 13/00
WO	0201273 A2	20020103	EP0107276	20010626	G02B 23/12
WO	0201274 A2	20020103	US0120504	20010628	G02B 26/02
WO	0201275 A2	20020103	US0120581	20010628	G02B 26/02
WO	0201276 A2	20020103	US0120582	20010628	G02B 26/02
WO	0201277 A2	20020103	US0120617	20010628	G02B 26/02
WO	0201278 A1	20020103	JP0004265	20000628	G02C 5/22
WO	0201280 A2	20020103	US0119975	20010622	G02F
WO	0201281 A2	20020103	US0120023	20010622	G02F 1/00
WO	0201282 A1	20020103	SE0101415	20010626	G02F 1/125
WO	0201284 A1	20020103	US0016751	20000616	G02F 1/1333
WO	0201285 A1	20020103	US0119323	20010615	G02F 1/1335
WO	0201288 A1	20020103	EP0106119	20010530	G02F 1/167
WO	0201291 A1	20020103	US0120305	20010626	G03C 1/765
WO	0201292 A1	20020103	CH0100402	20010626	G03F 1/00
WO	0201298 A1	20020103	SE0101443	20010625	G03F 7/20
WO	0201301 A1	20020103	NL0100463	20010620	G03G 9/08
WO	0201303 A2	20020103	GB0102841	20010626	G05B
WO	0201306 A1	20020103	CA0100901	20010622	G05D 7/01
WO	0201307 A1	20020103	CA0100902	20010622	G05D 16/06
WO	0201308 A2	20020103	EP0106933	20010620	G05D 16/20

1			2		3
WO	0201309 A2	20020103	US0141064	20010619	G05F
WO	0201310 A1	20020103	US0120358	20010626	G05G 1/14
WO	0201313 A2	20020103	FR0102096	20010629	G06F
WO	0201314 A2	20020103	SG0100138	20010629	G06F
WO	0201315 A2	20020103	US0118554	20010608	G06F
WO	0201316 A2	20020103	US0119290	20010615	G06F
WO	0201317 A2	20020103	US0119422	20010615	G06F
WO	0201319 A2	20020103	US0120315	20010626	G06F
WO	0201320 A2	20020103	US0120326	20010626	G06F
WO	0201322 A2	20020103	US0120577	20010628	G06F
WO	0201323 A2	20020103	US0120663	20010628	G06F
WO	0201324 A2	20020103	US0140882	20010606	G06F
WO	0201325 A1	20020103	SE0101369	20010618	G06F 1/00
WO	0201326 A2	20020103	US0118638	20010611	G06F 1/00
WO	0201327 A2	20020103	US0118670	20010608	G06F 1/00
WO	0201328 A2	20020103	US0118692	20010607	G06F 1/00
WO	0201329 A2	20020103	US0118762	20010611	G06F 1/00
WO	0201330 A2	20020103	US0118767	20010611	G06F 1/00
WO	0201331 A2	20020103	US0120684	20010627	G06F 1/00
WO	0201332 A2	20020103	US0140634	20010430	G06F 1/00
WO	0201333 A2	20020103	US0140898	20010608	G06F 1/00
WO	0201334 A2	20020103	US0140899	20010608	G06F 1/00
WO	0201335 A2	20020103	US0140995	20010614	G06F 1/00
WO	0201336 A2	20020103	US0120341	20010627	G06F 3/00
WO	0201337 A1	20020103	SE0101463	20010626	G06F 3/033
WO	0201338 A1	20020103	US0118749	20010607	G06F 3/033
WO	0201339 A1	20020103	US0119919	20010625	G06F 3/033
WO	0201342 A1	20020103	KR0101124	20010629	G06F 7/00
WO	0201343 A1	20020103	FR0101943	20010620	G06F 7/72
WO	0201346 A2	20020103	FR0102019	20010626	G06F 9/00
WO	0201347 A2	20020103	SE0101448	20010621	G06F 9/00
WO	0201348 A2	20020103	US0118679	20010607	G06F 9/00
WO	0201349 A2	20020103	US0119735	20010620	G06F 9/00
WO	0201350 A1	20020103	US0120036	20010622	G06F 9/00
WO	0201351 A2	20020103	US0140632	20010430	G06F 9/00
WO	0201352 A2	20020103	US0141024	20010618	G06F 9/00
WO	0201353 A1	20020103	SE0101417	20010621	G06F 9/445
WO	0201355 A1	20020103	SE0101487	20010628	G06F 9/455
WO	0201358 A1	20020103	KR0101093	20010627	G06F 11/00
WO	0201359 A2	20020103	US0120031	20010622	G06F 11/00
WO	0201362 A2	20020103	US0119972	20010622	G06F 11/36
WO	0201364 A2	20020103	US0117845	20010601	G06F 12/00
WO	0201365 A2	20020103	US0117851	20010601	G06F 12/00
WO	0201366 A2	20020103	US0118683	20010607	G06F 12/00
WO	0201368 A2	20020103	US0118756	20010607	G06F 12/14
WO	0201369 A1	20020103	JP0004217	20000626	G06F 13/00
WO	0201370 A1	20020103	JP0105235	20010619	G06F 13/00
WO	0201372 A1	20020103	JP0105497	20010627	G06F 13/00
WO	0201373 A1	20020103	US0120348	20010620	G06F 13/00
WO	0201374 A1	20020103	US0120349	20010620	G06F 13/00
WO	0201377 A1	20020103	KR0101058	20010621	G06F 15/00
WO	0201378 A1	20020103	US0120025	20010623	G06F 15/00
WO	0201379 A2	20020103	US0120261	20010626	G06F 15/02
WO	0201380 A1	20020103	US0116499	20010626	G06F 15/16
WO	0201381 A1	20020103	US0119642	20010619	G06F 15/173
WO	0201382 A2	20020103	US0118384	20010607	G06F 15/76
WO	0201383 A2	20020103	CA0100952	20010627	G06F 17/00
WO	0201384 A2	20020103	GB0102857	20010627	G06F 17/00
WO	0201385 A2	20020103	IB0001775	20001012	G06F 17/00

1			2		3
WO	0201386 A1	20020103	US0119821	20010621	G06F 17/00
WO	0201388 A2	20020103	US0119986	20010622	G06F 17/00
WO	0201389 A2	20020103	US0120047	20010621	G06F 17/00
WO	0201390 A2	20020103	US0120071	20010621	G06F 17/00
WO	0201391 A2	20020103	US0120176	20010625	G06F 17/00
WO	0201392 A2	20020103	US0120297	20010626	G06F 17/00
WO	0201393 A2	20020103	US0120320	20010625	G06F 17/00
WO	0201394 A1	20020103	US0120388	20010627	G06F 17/00
WO	0201395 A1	20020103	US0120526	20010627	G06F 17/00
WO	0201396 A1	20020103	US0120758	20010628	G06F 17/00
WO	0201397 A1	20020103	US0141111	20010622	G06F 17/00
WO	0201398 A2	20020103	US0104973	20010216	G06F 17/00
WO	0201400 A1	20020103	US0119459	20010618	G06F 17/20
WO	0201401 A1	20020103	US0120543	20010626	G06F 17/20
WO	0201402 A1	20020103	JP0105352	20010622	G06F 17/21
WO	0201403 A1	20020103	SE0101389	20010619	G06F 17/21
WO	0201404 A2	20020103	US0119534	20010619	G06F 17/27
WO	0201406 A1	20020103	AU0100747	20010622	G06F 17/30
WO	0201407 A2	20020103	DE0102356	20010627	G06F 17/30
WO	0201410 A1	20020103	IL0100560	20010619	G06F 17/30
WO	0201411 A1	20020103	JP0105530	20010627	G06F 17/30
WO	0201413 A1	20020103	US0116859	20010523	G06F 17/30
WO	0201414 A2	20020103	US0118662	20010608	G06F 17/30
WO	0201415 A2	20020103	US0119768	20010621	G06F 17/30
WO	0201416 A2	20020103	US0119938	20010622	G06F 17/30
WO	0201417 A2	20020103	US0120090	20010622	G06F 17/30
WO	0201418 A2	20020103	US0120198	20010626	G06F 17/30
WO	0201419 A1	20020103	US0120689	20010627	G06F 17/30
WO	0201420 A1	20020103	US0141172	20010627	G06F 17/30
WO	0201421 A2	20020103	CA0100938	20010627	G06F 17/50
WO	0201422 A1	20020103	JP0105469	20010626	G06F 17/50
WO	0201423 A1	20020103	NZ0100118	20010622	G06F 17/50
WO	0201426 A1	20020103	AU0000736	20000629	G06F 17/60
WO	0201427 A1	20020103	AU0100776	20010629	G06F 17/60
WO	0201428 A2	20020103	CA0100933	20010628	G06F 17/60
WO	0201430 A1	20020103	EP0107394	20010628	G06F 17/60
WO	0201431 A1	20020103	FI0100596	20010621	G06F 17/60
WO	0201432 A1	20020103	FR0102013	20010626	G06F 17/60
WO	0201433 A1	20020103	FR0102020	20010626	G06F 17/60
WO	0201434 A1	20020103	FR0102056	20010628	G06F 17/60
WO	0201436 A2	20020103	IB0101466	20010626	G06F 17/60
WO	0201437 A2	20020103	IB0101468	20010622	G06F 17/60
WO	0201438 A2	20020103	IL0100603	20010629	G06F 17/60
WO	0201439 A2	20020103	IL0100605	20010629	G06F 17/60
WO	0201440 A1	20020103	JP0101374	20010223	G06F 17/60
WO	0201442 A1	20020103	JP0105373	20010622	G06F 17/60
WO	0201443 A1	20020103	JP0105430	20010625	G06F 17/60
WO	0201444 A1	20020103	JP0105533	20010627	G06F 17/60
WO	0201446 A1	20020103	KR0000886	20000810	G06F 17/60
WO	0201447 A1	20020103	NZ0100127	20010628	G06F 17/60
WO	0201448 A1	20020103	SE0101388	20010619	G06F 17/60
WO	0201449 A1	20020103	SG0000186	20001110	G06F 17/60
WO	0201451 A1	20020103	US0031346	20001116	G06F 17/60
WO	0201452 A1	20020103	US0113367	20010425	G06F 17/60
WO	0201453 A2	20020103	US0117537	20010531	G06F 17/60
WO	0201454 A2	20020103	US0119410	20010618	G06F 17/60
WO	0201455 A2	20020103	US0119604	20010620	G06F 17/60
WO	0201456 A1	20020103	US0119695	20010620	G06F 17/60
WO	0201457 A2	20020103	US0119868	20010621	G06F 17/60

1			2		3
WO	0201458 A2	20020103	US0119931	20010622	G06F 17/60
WO	0201459 A2	20020103	US0119965	20010625	G06F 17/60
WO	0201460 A2	20020103	US0120030	20010621	G06F 17/60
WO	0201461 A2	20020103	US0120173	20010625	G06F 17/60
WO	0201462 A2	20020103	US0120216	20010627	G06F 17/60
WO	0201463 A2	20020103	US0120239	20010626	G06F 17/60
WO	0201464 A1	20020103	US0120248	20010626	G06F 17/60
WO	0201465 A1	20020103	US0120250	20010626	G06F 17/60
WO	0201466 A2	20020103	US0120293	20010625	G06F 17/60
WO	0201467 A2	20020103	US0120365	20010623	G06F 17/60
WO	0201468 A2	20020103	US0120445	20010627	G06F 17/60
WO	0201469 A2	20020103	US0120482	20010627	G06F 17/60
WO	0201470 A1	20020103	US0120605	20010627	G06F 17/60
WO	0201471 A1	20020103	US0120692	20010628	G06F 17/60
WO	0201472 A1	20020103	US0141123	20010626	G06F 17/60
WO	0201473 A1	20020103	US0141126	20010626	G06F 17/60
WO	0201474 A2	20020103	US0141139	20010625	G06F 17/60
WO	0201475 A1	20020103	ES0100256	20010626	G06F 19/00
WO	0201476 A2	20020103	IT0100228	20010510	G06F 19/00
WO	0201477 A1	20020103	JP0104697	20010604	G06F 19/00
WO	0201478 A1	20020103	SE0101503	20010628	G06F 19/00
WO	0201479 A1	20020103	US0035341	20001222	G06F 19/00
WO	0201481 A1	20020103	US0119264	20010614	G06F 19/00
WO	0201483 A2	20020103	US0120357	20010626	G06F 19/00
WO	0201484 A1	20020103	US0120463	20010626	G06F 19/00
WO	0201485 A1	20020103	US0120266	20010626	G06K 5/00
WO	0201488 A1	20020103	US0141183	20010626	G06K 9/00
WO	0201489 A1	20020103	FR0101902	20010619	G06K 9/32
WO	0201490 A1	20020103	FR0102088	20010629	G06K 11/14
WO	0201491 A1	20020103	GB0002499	20000628	G06K 11/18
WO	0201492 A2	20020103	FR0102018	20010626	G06K 13/08
WO	0201494 A2	20020103	US0119289	20010615	G06K 19/00
WO	0201495 A1	20020103	FR0101798	20010608	G06K 19/077
WO	0201496 A1	20020103	FR0102010	20010626	G06K 19/077
WO	0201497 A1	20020103	FR0102011	20010626	G06K 19/077
WO	0201500 A2	20020103	IB0101656	20010529	G06T
WO	0201501 A2	20020103	IB0101663	20010529	G06T
WO	0201502 A2	20020103	SE0101494	20010628	G06T
WO	0201503 A2	20020103	SE0101502	20010628	G06T
WO	0201504 A2	20020103	US0120238	20010625	G06T
WO	0201506 A1	20020103	EP0100292	20010111	G06T 15/00
WO	0201510 A2	20020103	US0141180	20010628	G07D 1/02
WO	0201511 A1	20020103	EP0106849	20010618	G07D 5/08
WO	0201512 A1	20020103	EP0107111	20010622	G07D 7/04
WO	0201513 A1	20020103	IB0001544	20001025	G07D 7/20
WO	0201514 A2	20020103	CA0100936	20010626	G07D 11/00
WO	0201515 A2	20020103	GB0102820	20010626	G07F 7/00
WO	0201516 A2	20020103	US0117704	20010601	G07F 7/00
WO	0201517 A1	20020103	IT0000263	20000626	G07F 7/10
WO	0201518 A1	20020103	US0119905	20010622	G07F 11/00
WO	0201519 A1	20020103	GB0102346	20010524	G07F 19/00
WO	0201520 A1	20020103	IB0101120	20010623	G07F 19/00
WO	0201522 A1	20020103	IB0100896	20010521	G07F 19/00
WO	0201523 A1	20020103	IE0000080	20000622	G07F 19/00
WO	0201524 A2	20020103	IL0100584	20010627	G07F 19/00
WO	0201525 A2	20020103	US0116847	20010523	G07J
WO	0201528 A2	20020103	US0119925	20010622	G08B 13/16
WO	0201529 A1	20020103	SE0101475	20010627	G08B 13/196
WO	0201530 A2	20020103	US0120439	20010627	G08B 15/02

1			2		3
WO	0201531 A1	20020103	SE0101482	20010628	G08B 27/00
WO	0201532 A1	20020103	AU0100758	20010626	G08G 1/0968
WO	0201534 A2	20020103	US0023847	20000830	G09B 5/14
WO	0201535 A1	20020103	US0120416	20010627	G09B 7/02
WO	0201538 A2	20020103	HR0100033	20010628	G09F
WO	0201541 A2	20020103	IB0101128	20010626	G09F 15/00
WO	0201543 A1	20020103	GB0102788	20010622	G09F 19/22
WO	0201544 A2	20020103	US0120039	20010622	G09G
WO	0201545 A1	20020103	US0120497	20010626	G09G 5/00
WO	0201546 A1	20020103	US0017524	20000626	G09G 5/22
WO	0201547 A1	20020103	FR0102076	20010628	G1 OD 11/00
WO	0201549 A1	20020103	CN0000158	20000615	G10L 15/00
WO	0201551 A1	20020103	US0119999	20010622	G10L 21/00
WO	0201552 A1	20020103	ES0100245	20010615	G11B 7/007
WO	0201553 A1	20020103	RU0100248	20010621	G11B 7/08
WO	0201555 A1	20020103	JP0105432	20010625	G11B 7/09
WO	0201558 A2	20020103	US0120093	20010622	G11B 17/22
WO	0201559 A1	20020103	US0120103	20010622	G11B 17/22
WO	0201563 A1	20020103	EP0005923	20000626	G11B 23/40
WO	0201570 A1	20020103	IL0000327	20000607	G11C 15/04
WO	0201576 A1	20020103	IB0101090	20010621	G21C 1/07
WO	0201577 A1	20020103	IB0101149	20010627	G21C 1/07
WO	0201584 A1	20020103	US0120564	20010628	H01G 5/06
WO	0201586 A1	20020103	NL0100497	20010702	H01H 3/14
WO	0201588 A1	20020103	NL0100485	20010628	H01H 19/18
WO	0201589 A1	20020103	NZ0000132	20000720	H01H 25/04
WO	0201592 A1	20020103	US0116500	20010627	H01J 13/00
WO	0201595 A2	20020103	US0141190	20010627	H01J 37/00
WO	0201598 A1	20020103	JP0105423	20010625	H01J 47/06
WO	0201599 A2	20020103	US0119570	20010619	H01J 49/00
WO	0201604 A2	20020103	FR0102046	20010629	H01L
WO	0201605 A2	20020103	US0111496	20010409	H01L
WO	0201608 A2	20020103	US0120409	20010627	H01L
WO	0201612 A2	20020103	US0120100	20010622	H01L 21/00
WO	0201613 A2	20020103	US0120466	20010626	H01L 21/00
WO	0201621 A2	20020103	US0119466	20010619	H01L 21/316
WO	0201623 A1	20020103	SE0101385	20010619	H01L 21/331
WO	0201624 A1	20020103	US0116689	20010523	H01L 21/331
WO	0201629 A1	20020103	GB0102849	20010628	H01L 21/78
WO	0201633 A1	20020103	CA0100939	20010627	H01L 23/10
WO	0201636 A1	20020103	US0107279	20010307	H01L 23/48
WO	0201637 A2	20020103	US0118750	20010607	H01L 23/485
WO	0201638 A2	20020103	IB0101157	20010621	H01L 23/64
WO	0201643 A2	20020103	US0119990	20010622	H01L 29/00
WO	0201644 A2	20020103	US0118072	20010605	H01L 29/78
WO	0201645 A1	20020103	US0119509	20010618	H01L 29/78
WO	0201647 A1	20020103	US0120052	20010622	H01L 29/96
WO	0201648 A1	20020103	US0118612	20010607	H01L 31/0336
WO	0201650 A1	20020103	US0141124	20010626	H01L 33/00
WO	0201651 A1	20020103	US0120053	20010622	H01L 41/08
WO	0201652 A1	20020103	GB0102839	20010628	H01L 47/02
WO	0201653 A2	20020103	US0120584	20010628	H01L 51/30
WO	0201655 A2	20020103	US0141168	20010627	H01M
WO	0201656 A2	20020103	EP0107467	20010629	H01M 4/66
WO	0201658 A1	20020103	JP0104273	20010522	H01M 8/02
WO	0201659 A1	20020103	JP0105470	20010626	H01M 8/02
WO	0201661 A1	20020103	US0004387	20000222	H01M 8/02
WO	0201666 A2	20020103	US0141169	20010627	H01M 12/06
WO	0201668 A2	20020103	US0141184	20010628	H01Q

1			2		3
WO	0201669 A1	20020103	FR0102032	20010627	H01Q 1/12
WO	0201670 A1	20020103	SE0101414	20010620	H01Q 1/24
WO	0201672 A1	20020103	EP0106285	20010601	H01Q 3/26
WO	0201673 A1	20020103	SE0101266	20010607	H01Q 3/40
WO	0201675 A2	20020103	IB0102154	20010222	H01R
WO	0201676 A1	20020103	US0119517	20010619	H01R 4/50
WO	0201677 A1	20020103	US0119949	20010620	H01R 4/66
WO	0201679 A1	20020103	US0120534	20010628	H01R 29/00
WO	0201680 A1	20020103	US0119894	20010623	H01R 33/00
WO	0201682 A1	20020103	GB0102847	20010628	H01R 39/28
WO	0201685 A1	20020103	US0118691	20010607	H01S 3/22
WO	0201686 A1	20020103	GB0102654	20010615	H01S 5/14
WO	0201687 A2	20020103	RU0100258	20010626	H01T
WO	0201688 A2	20020103	US0120546	20010627	H02B
WO	0201689 A2	20020103	US0120186	20010626	H02F 9/00
WO	0201690 A1	20020103	CZ0000079	20001023	H02G 3/14
WO	0201691 A1	20020103	US0120323	20010626	H02H 3/00
WO	0201692 A2	20020103	US0120383	20010627	H02H 3/04
WO	0201694 A2	20020103	AT0100193	20010612	H02H 11/00
WO	0201697 A1	20020103	FI0100611	20010627	H02J 13/00
WO	0201698 A2	20020103	US0120187	20010626	H02K
WO	0201701 A1	20020103	GB0102856	20010627	H02K 17/04
WO	0201702 A1	20020103	EP0105436	20010512	H02M 1/10
WO	0201706 A1	20020103	FR0102075	20010628	H02N 1/00
WO	0201713 A2	20020103	US0119992	20010621	H03G
WO	0201717 A1	20020103	FR0102087	20010629	H03H 9/46
WO	0201718 A1	20020103	FR0101816	20010612	H03J 5/24
WO	0201719 A2	20020103	CA0100881	20010615	H03K 19/00
WO	0201723 A1	20020103	US0118797	20010612	H03M 1/12
WO	0201726 A2	20020103	EP0106993	20010621	H03M 7/00
WO	0201727 A1	20020103	FR0101944	20010620	H03M 7/12
WO	0201728 A1	20020103	IT0100329	20010625	H03M 7/30
WO	0201731 A2	20020103	FI0100572	20010615	H04B
WO	0201732 A2	20020103	IB0100967	20010601	H04B
WO	0201733 A2	20020103	SE0101422	20010620	H04B
WO	0201734 A2	20020103	US0117754	20010531	H04B
WO	0201735 A2	20020103	US0119907	20010621	H04B
WO	0201736 A2	20020103	US0119974	20010622	H04B
WO	0201737 A2	20020103	US0120552	20010627	H04B
WO	0201738 A1	20020103	FI0100606	20010625	H04B 1/212
WO	0201739 A1	20020103	US0017766	20000628	H04B 1/38
WO	0201743 A1	20020103	KR0101103	20010627	H04B 1/69
WO	0201745 A1	20020103	KR0101078	20010623	H04B 3/54
WO	0201748 A2	20020103	EP0106886	20010619	H04B 7/00
WO	0201749 A2	20020103	EP0107123	20010622	H04B 7/00
WO	0201750 A2	20020103	US0119991	20010622	H04B 7/00
WO	0201751 A1	20020103	JP0105435	20010626	H04B 7/06
WO	0201752 A1	20020103	JP0105568	20010627	H04B 7/10
WO	0201754 A1	20020103	US0120027	20010622	H04B 7/185
WO	0201755 A1	20020103	US0120139	20010622	H04B 7/185
WO	0201756 A1	20020103	US0120690	20010627	H04B 7/185
WO	0201757 A1	20020103	US0120691	20010627	H04B 7/185
WO	0201758 A1	20020103	US0114031	20010501	H04B 7/204
WO	0201759 A1	20020103	CN0000179	20000626	H04B 7/216
WO	0201760 A1	20020103	JP0105396	20010625	H04B 7/26
WO	0201761 A1	20020103	KR0101079	20010623	H04B 7/26
WO	0201762 A1	20020103	KR0101104	20010627	H04B 7/26
WO	0201763 A1	20020103	KR0101117	20010628	H04B 7/26
WO	0201764 A2	20020103	IL0100594	20010628	H04B 10/00

1			2		3
WO	0201767 A1	20020103	US0141174	20010627	H04B 15/00
WO	0201768 A1	20020103	SE0101477	20010626	H04B 17/00
WO	0201769 A2	20020103	SE0101476	20010626	H04G
WO	0201772 A2	20020103	US0119256	20010615	H04J
WO	0201775 A1	20020103	EP0106675	20010613	H04J 3/06
WO	0201776 A1	20020103	CN0100133	20010220	H04J 13/00
WO	0201777 A1	20020103	US0120389	20010627	H04J 14/02
WO	0201778 A2	20020103	US0118481	20010607	H04L
WO	0201779 A2	20020103	US0119005	20010613	H04L
WO	0201780 A2	20020103	US0119029	20010613	H04L
WO	0201782 A2	20020103	US0120318	20010625	H04L
WO	0201783 A2	20020103	US0120343	20010627	H04L
WO	0201784 A2	20020103	SE0101449	20010621	H04L 1/00
WO	0201785 A1	20020103	US0141162	20010626	H04L 1/00
WO	0201787 A1	20020103	EP0107174	20010625	H04L 1/18
WO	0201788 A2	20020103	US0117382	20010530	H04L 1/20
WO	0201789 A1	20020103	EP0106002	20010525	H04L 7/04
WO	0201792 A1	20020103	FR0102029	20010627	H04L 9/30
WO	0201793 A1	20020103	ES0100250	20010622	H04L 9/32
WO	0201794 A2	20020103	US0119223	20010614	H04L 9/32
WO	0201795 A2	20020103	IB0101039	20010611	H04L 12/00
WO	0201796 A2	20020103	US0118516	20010608	H04L 12/00
WO	0201797 A2	20020103	US0119382	20010619	H04L 12/00
WO	0201798 A2	20020103	US0119429	20010618	H04L 12/00
WO	0201799 A2	20020103	US0120181	20010626	H04L 12/18
WO	0201800 A1	20020103	FI0100600	20010625	H04L 12/24
WO	0201801 A2	20020103	IE0100088	20010702	H04L 12/26
WO	0201802 A2	20020103	CA0100937	20010627	H04L 12/28
WO	0201807 A2	20020103	US0117215	20010525	H04L 12/28
WO	0201808 A2	20020103	US0120012	20010622	H04L 12/28
WO	0201809 A2	20020103	US0120234	20010625	H04L 12/28
WO	0201810 A2	20020103	US0120607	20010627	H04L 12/413
WO	0201817 A1	20020103	FI0100413	20010430	H04L 12/56
WO	0201818 A1	20020103	FI0100599	20010625	H04L 12/56
WO	0201819 A2	20020103	IB0101160	20010629	H04L 12/56
WO	0201822 A1	20020103	SE0101337	20010613	H04L 12/56
WO	0201823 A2	20020103	US0120381	20010625	H04L 12/58
WO	0201826 A2	20020103	US0116698	20010522	H04L 29/00
WO	0201827 A2	20020103	US0118676	20010607	H04L 29/00
WO	0201828 A1	20020103	CA0100945	20010626	H04L 29/06
WO	0201829 A1	20020103	CH0000347	20000626	H04L 29/06
WO	0201832 A1	20020103	IB0100601	20010409	H04L 29/06
WO	0201833 A1	20020103	US0017844	20000628	H04L 29/06
WO	0201834 A2	20020103	US0116656	20010522	H04L 29/06
WO	0201836 A2	20020103	US0119860	20010621	H04M
WO	0201837 A2	20020103	US0120429	20010627	H04M
WO	0201840 A1	20020103	KR0000909	20000816	H04M 1/00
WO	0201841 A1	20020103	SE0001391	20000630	H04M 1/24
WO	0201842 A1	20020103	US0120587	20010628	H04M 1/64
WO	0201843 A1	20020103	EP0006093	20000629	H04M 3/54
WO	0201844 A1	20020103	US0120313	20010626	H04M 11/04
WO	0201846 A1	20020103	US0120569	20010628	H04M 15/00
WO	0201847 A1	20020103	EP0107141	20010623	H04M 17/00
WO	0201848 A2	20020103	US0120661	20010627	H04N
WO	0201851 A1	20020103	US0119798	20010621	H04N 3/32
WO	0201852 A1	20020103	EP0107089	20010622	H04N 5/00
WO	0201853 A2	20020103	US0115147	20010509	H04N 5/00
WO	0201854 A2	20020103	US0120441	20010626	H04N 5/16
WO	0201855 A2	20020103	CA0100934	20010622	H04N 5/21

1			2		3
WO	0201856 A1	20020103	IB0101184	20010629	H04N 5/232
WO	0201859 A2	20020103	EP0107233	20010625	H04N 5/44
WO	0201861 A1	20020103	KR0101119	20010628	H04N 5/44
WO	0201863 A1	20020103	FR0102037	20010627	H04N 5/445
WO	0201864 A1	20020103	SE0101462	20010626	H04N 5/445
WO	0201865 A1	20020103	FR0102038	20010627	H04N 5/63
WO	0201866 A2	20020103	IL0100568	20010621	H04N 5/76
WO	0201867 A1	20020103	US0119937	20010621	H04N 5/7617
WO	0201868 A1	20020103	JP0105449	20010626	H04N 5/91
WO	0201871 A1	20020103	IL0000864	20001227	H04N 7/14
WO	0201872 A1	20020103	FR0101998	20010625	H04N 7/16
WO	0201874 A1	20020103	US0117771	20010531	H04N 7/173
WO	0201875 A1	20020103	US0118069	20010605	H04N 7/173
WO	0201876 A1	20020103	GB0102801	20010625	H04N 7/18
WO	0201877 A1	20020103	GB0102827	20010627	H04N 7/18
WO	0201879 A2	20020103	EP0107209	20010625	H04N 7/24
WO	0201880 A1	20020103	US0116090	20010517	H04N 7/24
WO	0201882 A2	20020103	EP0107366	20010628	H04N 7/26
WO	0201883 A1	20020103	JP0004263	20000628	H04N 7/32
WO	0201886 A1	20020103	IL0100586	20010627	H04N 9/74
WO	0201887 A2	20020103	US0118121	20010605	H04Q
WO	0201888 A1	20020103	EP0107263	20010626	H04Q 3/00
WO	0201889 A1	20020103	FI0100605	20010625	H04Q 3/00
WO	0201890 A1	20020103	US0115762	20010515	H04Q 5/22
WO	0201891 A2	20020103	EP0106593	20010611	H04Q 7/00
WO	0201892 A2	20020103	EP0107176	20010625	H04Q 7/00
WO	0201893 A2	20020103	IB0100893	20010521	H04Q 7/00
WO	0201894 A1	20020103	EP0106289	20010601	H04Q 7/22
WO	0201895 A1	20020103	FI0100602	20010625	H04Q 7/22
WO	0201896 A1	20020103	FR0102022	20010626	H04Q 7/22
WO	0201897 A1	20020103	IB0101177	20010627	H04Q 7/22
WO	0201898 A1	20020103	EP0107270	20010626	H04Q 7/30
WO	0201899 A1	20020103	FR0102036	20010627	H04Q 7/34
WO	0201900 A1	20020103	JP0105436	20010626	H04Q 7/36
WO	0201901 A1	20020103	DE0102345	20010626	H04Q 7/38
WO	0201902 A1	20020103	EP0006094	20000629	H04Q 7/38
WO	0201903 A1	20020103	EP0107014	20010620	H04Q 7/38
WO	0201904 A1	20020103	FI0100601	20010625	H04Q 7/38
WO	0201905 A1	20020103	FI0100612	20010627	H04Q 7/38
WO	0201906 A1	20020103	FI0100620	20010628	H04Q 7/38
WO	0201907 A1	20020103	GB0102871	20010626	H04Q 7/38
WO	0201908 A1	20020103	JP0105395	20010625	H04Q 7/38
WO	0201909 A1	20020103	IL0000446	20000726	H04Q 11/04
WO	0201910 A2	20020103	GB0102834	20010626	H04R
WO	0201912 A2	20020103	IL0100576	20010625	H04R 23/00
WO	0201913 A1	20020103	US0120682	20010627	H04R 25/00
WO	0201914 A1	20020103	US0120683	20010627	H04R 25/00
WO	0201916 A2	20020103	GB0102759	20010622	H04S 3/00
WO	0201917 A1	20020103	EP0107179	20010625	H05B 1/02
WO	0201918 A1	20020103	NL0100486	20010628	H05B 1/02
WO	0201925 A1	20020103	US0120165	20010622	H05G 1/08
WO	0201928 A1	20020103	US0119948	20010622	H05K 1/11
WO	0201929 A2	20020103	IL0100596	20010628	H05K 3/00
WO	0201930 A2	20020103	US0119524	20010619	H05K 3/34
WO	0201932 A1	20020103	US0119597	20010620	H05K 5/00
WO	0201934 A2	20020110	US0120588	20010628	BRAK KLASY
WO	0201935 A1	20020110	GB0002565	20000704	A01D 41/06
WO	0201936 A1	20020110	AU0100791	20010703	A01D 46/28
WO	0201938 A1	20020110	SE0101500	20010628	A01G 5/00

1			2		3
WO	0201939 A1	20020110	FI0100624	20010629	A01G 23/00
WO	0201940 A2	20020110	DK0100456	20010629	A01H
WO	0201941 A2	20020110	US0120487	20010628	A01K
WO	0201943 A1	20020110	US0120867	20010702	A01K 27/00
WO	0201946 A1	20020110	IL0100608	20010702	A01K 61/00
WO	0201947 A1	20020110	NO0100248	20010612	A01K 61/00
WO	0201948 A1	20020110	US0120743	20010629	A01K 63/00
WO	0201949 A2	20020110	EP0107622	20010702	A01K 67/027
WO	0201950 A2	20020110	US0120795	20010629	A01K 67/027
WO	0201951 A2	20020110	US0121093	20010703	A01N
WO	0201953 A1	20020110	US0120520	20010628	A01N 37/18
WO	0201954 A1	20020110	US0121337	20010705	A01N 43/08
WO	0201955 A1	20020110	EP0107528	20010702	A01N 43/36
WO	0201956 A1	20020110	US0018123	20000630	A01N 43/58
WO	0201957 A1	20020110	EP0106840	20010618	A01N 47/38
WO	0201958 A2	20020110	US0121072	20010629	A01N 59/14
WO	0201959 A1	20020110	KR0100620	20010414	A01N 65/00
WO	0201960 A2	20020110	BE0100115	20010702	A23B 5/005
WO	0201961 A1	20020110	EP0007121	20000724	A23C 19/076
WO	0201962 A2	20020110	US0120767	20010629	A23G 3/00
WO	0201963 A2	20020110	EP0105202	20010507	A23J 3/00
WO	0201964 A1	20020110	EP0105245	20010509	A23K 1/16
WO	0201965 A1	20020110	BE0100002	20010108	A23L 1/16
WO	0201967 A2	20020110	EP0105252	20010508	A23L 1/22
WO	0201968 A1	20020110	FR0102016	20010626	A23L 1/223
WO	0201969 A1	20020110	GB0102715	20010620	A23L 1/30
WO	0201970 A2	20020110	US0120298	20010626	A23L 3/18
WO	0201971 A1	20020110	JP0006737	20000928	A23L 3/32
WO	0201972 A2	20020110	US0116660	20010522	A23P 1/08
WO	0201973 A1	20020110	CH0000367	20000705	A24C 5/39
WO	0201974 A1	20020110	US0120937	20010702	A24D 1/04
WO	0201975 A1	20020110	EP0107458	20010629	A41B 13/00
WO	0201976 A1	20020110	IT0000274	20000703	A41D 15/00
WO	0201977 A1	20020110	GB0102710	20010619	A41D 27/04
WO	0201978 A1	20020110	FR0102124	20010703	A43B 23/07
WO	0201979 A1	20020110	US0120514	20010628	A45C 15/06
WO	0201980 A1	20020110	KR0000696	20000630	A45D 8/36
WO	0201981 A1	20020110	EP0105868	20010522	A45D 19/02
WO	0201982 A1	20020110	AU0100807	20010705	A45D 33/38
WO	0201983 A1	20020110	JP0105074	20010614	A45D 34/04
WO	0201984 A1	20020110	JP0105702	20010702	A45D 44/00
WO	0201985 A1	20020110	NL0100430	20010531	A47B 5/02
WO	0201986 A1	20020110	FR0102130	20010703	A47B 7/02
WO	0201987 A1	20020110	FI0100580	20010619	A47B 85/06
WO	0201989 A1	20020110	JP0105534	20010628	A47G 27/02
WO	0201990 A1	20020110	AU0100806	20010705	A47G 29/087
WO	0201992 A1	20020110	GB0102749	20010621	A47J 27/21
WO	0201993 A1	20020110	GB0102892	20010628	A47J 31/40
WO	0201994 A1	20020110	GB0102953	20010703	A47J 36/28
WO	0201995 A2	20020110	IT0100339	20010627	A47J 41/00
WO	0201996 A1	20020110	AT0100216	20010703	A47K 7/02
WO	0201998 A2	20020110	US0116181	20010516	A61B
WO	0201999 A2	20020110	US0120809	20010629	A61B
WO	0202000 A2	20020110	US0141224	20010629	A61B
WO	0202001 A2	20020110	GB0103011	20010704	A61B 5/00
WO	0202003 A1	20020110	US0117042	20010524	A61B 5/00
WO	0202004 A1	20020110	US0119198	20010615	A61B 5/00
WO	0202005 A1	20020110	US0120390	20010627	A61B 5/00
WO	0202006 A1	20020110	CA0100979	20010703	A61B 5/0205

1		2		3
WO 0202007 A1	20020110	US0104006	20010208	A61B 5/04
WO 0202008 A1	20020110	IB0101499	20010706	A61B 5/0484
WO 0202009 A1	20020110	JP0105426	20010625	A61B 5/0484
WO 0202011 A1	20020110	US0118568	20010608	A61B 5/055
WO 0202012 A1	20020110	FR0001928	20000705	A61B 5/103
WO 0202014 A1	20020110	FR0102107	20010702	A61B 10/00
WO 0202015 A1	20020110	DE0102489	20010702	A61B 17/00
WO 0202016 A1	20020110	US0120327	20010626	A61B 17/06
WO 0202017 A1	20020110	US0120332	20010626	A61B 17/06
WO 0202019 A1	20020110	FR0102106	20010702	A61B 17/28
WO 0202020 A1	20020110	US0120329	20010626	A61B 17/32
WO 0202021 A2	20020110	US0119221	20010615	A61B 17/56
WO 0202022 A1	20020110	US0121205	20010702	A61B 17/56
WO 0202023 A1	20020110	EP0107500	20010629	A61B 17/66
WO 0202024 A1	20020110	ES0000233	20000630	A61B 17/70
WO 0202025 A1	20020110	US0118566	20010608	A61B 17/82
WO 0202026 A1	20020110	IL0100575	20010625	A61B 18/02
WO 0202027 A2	20020110	US0120646	20010628	A61B 18/14
WO 0202029 A1	20020110	US0120337	20010627	A61D 19/02
WO 0202030 A2	20020110	EP0107651	20010704	A61F
WO 0202031 A1	20020110	FR0102120	20010703	A61F 2/00
WO 0202032 A2	20020110	US0115585	20010515	A61F 2/00
WO 0202033 A1	20020110	CH0000355	20000630	A61F 2/46
WO 0202034 A1	20020110	US0121078	20010629	A61F 2/66
WO 0202035 A1	20020110	US0121176	20010702	A61F 5/00
WO 0202036 A1	20020110	US0121177	20010702	A61F 5/00
WO 0202037 A1	20020110	US0121178	20010702	A61F 5/00
WO 0202038 A1	20020110	US0121208	20010702	A61F 5/00
WO 0202040 A1	20020110	US0029476	20001026	A61F 11/08
WO 0202041 A1	20020110	US0120496	20010627	A61F 13/82
WO 0202043 A1	20020110	FR0102145	20010705	A61G 3/06
WO 0202044 A2	20020110	DE0102419	20010705	A61H
WO 0202046 A1	20020110	US0120642	20010628	A61H 07/00
WO 0202049 A1	20020110	SE0101480	20010628	A61J 1/05
WO 0202050 A2	20020110	BR0100083	20010703	A61K
WO 0202051 A2	20020110	FR0102139	20010704	A61K
WO 0202052 A2	20020110	IL0100601	20010629	A61K
WO 0202053 A2	20020110	KR0101126	20010629	A61K
WO 0202054 A2	20020110	US0113040	20010423	A61K
WO 0202055 A2	20020110	US0120592	20010628	A61K
WO 0202056 A2	20020110	US0141159	20010627	A61K
WO 0202058 A1	20020110	EP0107158	20010623	A61K 7/00
WO 0202059 A1	20020110	US0118907	20010612	A61K 7/00
WO 0202060 A2	20020110	US0120611	20010628	A61K 7/00
WO 0202061 A2	20020110	US0120614	20010628	A61K 7/00
WO 0202062 A1	20020110	EP0103605	20010329	A61K 7/13
WO 0202063 A2	20020110	US0120517	20010628	A61K 7/16
WO 0202065 A1	20020110	KR0001097	20001002	A61K 7/40
WO 0202066 A1	20020110	IB0001616	20001107	A61K 7/42
WO 0202067 A1	20020110	EP0106368	20010606	A61K 7/48
WO 0202068 A2	20020110	EP0106369	20010606	A61K 7/48
WO 0202069 A2	20020110	EP0106370	20010605	A61K 7/48
WO 0202070 A1	20020110	EP0106371	20010605	A61K 7/48
WO 0202071 A2	20020110	EP0106372	20010605	A61K 7/48
WO 0202072 A2	20020110	EP0106374	20010605	A61K 7/48
WO 0202073 A2	20020110	EP0106755	20010614	A61K 7/48
WO 0202074 A2	20020110	EP0107234	20010625	A61K 7/48
WO 0202076 A2	20020110	US0121173	20010703	A61K 9/00
WO 0202077 A2	20020110	CA0100925	20010629	A61K 9/127

1			2		3	
WO	0202078 A2	20020110	CA0100981	20010629	A61K	9/127
WO	0202079 A1	20020110	US0114724	20010508	A61K	9/14
WO	0202080 A1	20020110	US0141265	20010705	A61K	9/14
WO	0202081 A1	20020110	US0141272	20010705	A61K	9/14
WO	0202082 A2	20020110	DE0102484	20010629	A61K	9/20
WO	0202083 A1	20020110	JP0105587	20010628	A61K	9/20
WO	0202084 A1	20020110	US0120319	20010626	A61K	9/20
WO	0202085 A2	20020110	EP0107051	20010622	A61K	9/70
WO	0202086 A1	20020110	EP0107712	20010705	A61K	9/70
WO	0202087 A2	20020110	EP0107200	20010625	A61K	31/00
WO	0202088 A2	20020110	EP0107294	20010626	A61K	31/00
WO	0202089 A2	20020110	EP0107296	20010626	A61K	31/00
WO	0202090 A2	20020110	FI0100638	20010704	A61K	31/00
WO	0202091 A2	20020110	GB0102930	20010702	A61K	31/00
WO	0202092 A2	20020110	IB0101182	20010628	A61K	31/00
WO	0202093 A2	20020110	US0114860	20010615	A61K	31/00
WO	0202094 A2	20020110	US0116490	20010625	A61K	31/00
WO	0202095 A2	20020110	US0119712	20010621	A61K	31/00
WO	0202096 A2	20020110	US0120515	20010628	A61K	31/00
WO	0202097 A2	20020110	US0120773	20010629	A61K	31/00
WO	0202098 A2	20020110	US0120705	20010628	A61K	31/05
WO	0202100 A1	20020110	JP0105638	20010629	A61K	31/155
WO	0202101 A1	20020110	JP0105625	20010629	A61K	31/18
WO	0202102 A1	20020110	AU0100766	20010629	A61K	31/19
WO	0202103 A2	20020110	IB0101181	20010628	A61K	31/195
WO	0202105 A1	20020110	GB0102717	20010620	A61K	31/202
WO	0202106 A1	20020110	US0121242	20010629	A61K	31/205
WO	0202108 A1	20020110	US0120376	20010626	A61K	31/33
WO	0202109 A1	20020110	EP0106935	20010620	A61K	31/365
WO	0202110 A1	20020110	GB0102872	20010628	A61K	31/405
WO	0202114 A1	20020110	CA0100956	20010628	A61K	31/44
WO	0202115 A2	20020110	EP0107201	20010625	A61K	31/445
WO	0202116 A2	20020110	US0116502	20010628	A61K	31/4468
WO	0202117 A1	20020110	JP0105779	20010704	A61K	31/4745
WO	0202118 A1	20020110	US0141202	20010629	A61K	31/495
WO	0202119 A1	20020110	US0120926	20010629	A61K	31/50
WO	0202120 A1	20020110	EP0107642	20010704	A61K	31/5377
WO	0202121 A2	20020110	US0116496	20010625	A61K	31/5377
WO	0202122 A1	20020110	SK0100018	20010625	A61K	31/655
WO	0202124 A1	20020110	JP0102466	20010327	A61K	31/665
WO	0202125 A1	20020110	AU0100789	20010702	A61K	31/675
WO	0202126 A1	20020110	GB0102887	20010702	A61K	31/715
WO	0202128 A2	20020110	US0120516	20010628	A61K	33/00
WO	0202130 A1	20020110	US0120579	20010628	A61K	38/00
WO	0202131 A2	20020110	US0120981	20010628	A61K	38/00
WO	0202132 A1	20020110	US0121356	20010629	A61K	38/16
WO	0202133 A2	20020110	GB0102601	20010613	A61K	38/17
WO	0202134 A1	20020110	GB0102989	20010704	A61K	38/22
WO	0202135 A1	20020110	JP0105641	20010629	A61K	38/22
WO	0202136 A1	20020110	JP0105674	20010629	A61K	38/29
WO	0202137 A2	20020110	GB0102877	20010629	A61K	39/00
WO	0202138 A1	20020110	AU0100796	20010703	A61K	39/02
WO	0202139 A2	20020110	US0120155	20010622	A61K	39/02
WO	0202140 A1	20020110	NZ0100131	20010702	A61K	39/04
WO	0202142 A1	20020110	SE0101501	20010629	A61K	39/12
WO	0202143 A2	20020110	US0120958	20010629	A61K	39/395
WO	0202144 A1	20020110	JP0105808	20010704	A61K	45/06
WO	0202145 A2	20020110	HU0100073	20010702	A61K	47/10
WO	0202146 A2	20020110	GB0102886	20010702	A61K	47/48

1		2		3
WO 0202148 A2	20020110	US0121059	20010628	A61K 48/00
WO 0202149 A1	20020110	US0018126	20000630	A61K 49/00
WO 0202150 A2	20020110	US0120764	20010629	A61K 51/10
WO 0202151 A2	20020110	US0141100	20010622	A61L
WO 0202152 A1	20020110	DE0102410	20010704	A61L 2/00
WO 0202153 A1	20020110	US0120855	20010629	A61L 2/00
WO 0202154 A1	20020110	DE0102159	20010609	A61L 11/00
WO 0202155 A1	20020110	EP0006278	20000704	A61L 15/38
WO 0202156 A2	20020110	US0120220	20010627	A61L 27/00
WO 0202157 A2	20020110	US0120462	20010627	A61L 27/00
WO 0202158 A1	20020110	GB0102792	20010622	A61L 27/14
WO 0202159 A1	20020110	JP0008350	20001127	A61L 27/18
WO 0202160 A2	20020110	IL0100607	20010701	A61M
WO 0202162 A2	20020110	US0120509	20010628	A61M
WO 0202163 A2	20020110	US0121560	20010702	A61M
WO 0202164 A1	20020110	US0118673	20010608	A61M 5/00
WO 0202165 A2	20020110	GB0102921	20010629	A61M 5/32
WO 0202166 A1	20020110	US0120772	20010629	A61M 5/32
WO 0202167 A1	20020110	GB0102885	20010702	A61M 15/00
WO 0202168 A1	20020110	GB0102954	20010705	A61M 15/00
WO 0202170 A2	20020110	US0120422	20010627	A61M 25/00
WO 0202171 A2	20020110	US0120426	20010627	A61M 25/00
WO 0202173 A1	20020110	US0141130	20010625	A61M 25/00
WO 0202174 A1	20020110	US0120888	20010629	A61M 25/02
WO 0202176 A2	20020110	US0120513	20010628	A61M 31/00
WO 0202178 A1	20020110	US0120763	20010629	A61M 37/00
WO 0202180 A2	20020110	US0120783	20010629	A61M 37/00
WO 0202181 A1	20020110	US0121009	20010628	A61M 37/00
WO 0202182 A2	20020110	US0120886	20010629	A61N 1/30
WO 0202183 A1	20020110	IB0101180	20010703	A61N 1/34
WO 0202187 A1	20020110	GB0003280	20000829	A61N 5/067
WO 0202189 A2	20020110	CA0100964	20010629	A61P 15/02
WO 0202190 A2	20020110	US0121225	20010705	A61P 25/28
WO 0202191 A1	20020110	FI0100626	20010702	A62B 18/08
WO 0202192 A1	20020110	US0033255	20001208	A62D 3/00
WO 0202196 A1	20020110	KR0001409	20001205	A63B 57/00
WO 0202197 A1	20020110	US0121018	20010702	A63B 59/06
WO 0202198 A1	20020110	IB0101172	20010628	A63F 3/06
WO 0202199 A1	20020110	US0118322	20010606	A63H 3/24
WO 0202200 A1	20020110	IB0101474	20010628	A63H 3/28
WO 0202201 A2	20020110	US0120603	20010629	B01D 1/00
WO 0202202 A2	20020110	US0121186	20010629	B01D 1/00
WO 0202203 A2	20020110	EP0107417	20010628	B01D 17/022
WO 0202204 A1	20020110	FI0100610	20010627	B01D 33/067
WO 0202205 A1	20020110	FI0100628	20010702	B01D 33/48
WO 0202206 A2	20020110	US0120883	20010629	B01D 46/00
WO 0202207 A1	20020110	IB0001391	20000929	B01D 46/02
WO 0202208 A1	20020110	US0120648	20010628	B01D 50/00
WO 0202209 A2	20020110	US0120145	20010622	B01D 53/00
WO 0202210 A1	20020110	JP0105643	20010629	B01D 53/50
WO 0202211 A1	20020110	US0120555	20010627	B01D 61/00
WO 0202212 A1	20020110	JP0105577	20010628	B01D 61/04
WO 0202213 A1	20020110	GB0103003	20010704	B01D 61/24
WO 0202214 A1	20020110	NO0100282	20010703	B01D 61/46
WO 0202215 A2	20020110	DE0102512	20010704	B01D 71/00
WO 0202216 A1	20020110	JP0105231	20010619	B01F 3/04
WO 0202217 A1	20020110	EP0107502	20010629	B01F 5/04
WO 0202218 A1	20020110	GB0102880	20010629	B01J 3/00
WO 0202219 A1	20020110	EP0106622	20010612	B01J 8/04

1			2		3
WO	0202222 A1	20020110	EP0107157	20010623	B01J 13/16
WO	0202223 A1	20020110	DE0102429	20010629	B01J 19/00
WO	0202224 A2	20020110	DE0102509	20010704	B01J 19/00
WO	0202225 A2	20020110	EP0107460	20010629	B01J 19/00
WO	0202226 A2	20020110	EP0107720	20010705	B01J 19/00
WO	0202227 A2	20020110	US0121092	20010703	B01J 19/00
WO	0202229 A2	20020110	US0121169	20010703	B01J 23/00
WO	0202230 A1	20020110	NO0100283	20010704	B01J 23/10
WO	0202232 A1	20020110	CH0000358	20000630	B01J 37/02
WO	0202235 A2	20020110	US0120459	20010628	B01L 3/00
WO	0202243 A1	20020110	GB0102830	20010626	B05B 12/08
WO	0202244 A2	20020110	US0115085	20010509	B05C
WO	0202245 A2	20020110	US0118240	20010605	B05D
WO	0202246 A1	20020110	US0120667	20010627	B05D 1/24
WO	0202247 A1	20020110	NL0100494	20010629	B07B 11/06
WO	0202248 A1	20020110	EP0107663	20010704	B07C 3/00
WO	0202250 A1	20020110	BY0100009	20010629	B21B 1/02
WO	0202252 A1	20020110	UA0000042	20001120	B21B 27/02
WO	0202253 A1	20020110	AU0100778	20010629	B21B 27/08
WO	0202257 A1	20020110	CH0100253	20010420	B21D 51/26
WO	0202258 A1	20020110	US0108215	20010314	B21D 51/44
WO	0202259 A1	20020110	GB0102916	20010629	B21J 15/02
WO	0202260 A1	20020110	EP0106317	20010602	B22D 11/055
WO	0202261 A2	20020110	EP0107453	20010629	B22D 39/00
WO	0202262 A1	20020110	US0121202	20010703	B23B 47/28
WO	0202264 A1	20020110	JP0105447	20010625	B23D 21/06
WO	0202265 A1	20020110	US0118407	20010605	B23D 61/02
WO	0202267 A1	20020110	AU0100800	20010705	B23K 9/32
WO	0202268 A1	20020110	FR0102157	20010705	B23K 26/02
WO	0202269 A1	20020110	US0120556	20010627	B24B 1/00
WO	0202270 A1	20020110	CH0100382	20010619	B24B 21/00
WO	0202271 A1	20020110	FI0100476	20010516	B24B 27/06
WO	0202272 A1	20020110	US0119837	20010622	B24B 37/04
WO	0202273 A2	20020110	US0120530	20010627	B24B 37/04
WO	0202275 A1	20020110	US0141204	20010629	B24B 37/04
WO	0202276 A2	20020110	US0141232	20010629	B24B 37/04
WO	0202277 A2	20020110	US0120594	20010628	B24B 53/007
WO	0202278 A1	20020110	US0032375	20001128	B24D 7/16
WO	0202279 A2	20020110	US0120904	20010629	B24D 13/12
WO	0202280 A1	20020110	US0100658	20010129	B25B 23/00
WO	0202281 A1	20020110	EP0107045	20010623	B25J 9/16
WO	0202283 A2	20020110	US0120770	20010629	B26B 21/14
WO	0202284 A1	20020110	FI0100616	20010628	B26D 7/18
WO	0202285 A1	20020110	SE0101512	20010629	B26D 7/32
WO	0202286 A2	20020110	US0121010	20010629	B26F
WO	0202288 A1	20020110	FI0100636	20010703	B27N 3/00
WO	0202289 A1	20020110	IB0101145	20010627	B28D 1/00
WO	0202290 A1	20020110	IB0100007	20010108	B28D 1/00
WO	0202291 A2	20020110	US0121027	20010702	B29C 44/58
WO	0202292 A1	20020110	EP0104632	20010425	B29C 45/14
WO	0202296 A1	20020110	NL0100511	20010705	B29C 65/64
WO	0202297 A1	20020110	JP0105728	20010702	B29C 65/70
WO	0202298 A1	20020110	NL0100500	20010702	B29C 70/44
WO	0202299 A1	20020110	GB0102920	20010629	B29C 70/54
WO	0202301 A1	20020110	US0110104	20010329	B29D 11/00
WO	0202302 A2	20020110	US0119976	20010622	B29D 31/00
WO	0202303 A2	20020110	US0120138	20010622	B29D 31/00
WO	0202304 A1	20020110	DE0102317	20010623	B30B 15/06
WO	0202305 A1	20020110	FR0102155	20010705	B31B 1/20

1			2		3
WO	0202306 A1	20020110	EP0106953	20010620	B31B 3/00
WO	0202307 A1	20020110	IT0000551	20001228	B31F 1/28
WO	0202309 A1	20020110	US0120995	20010702	B32B 1/08
WO	0202311 A1	20020110	US0141101	20010622	B32B 3/02
WO	0202313 A1	20020110	JP0105741	20010703	B32B 9/00
WO	0202317 A2	20020110	US0121197	20010703	B32B 27/00
WO	0202318 A1	20020110	US0119902	20010622	B32B 27/02
WO	0202319 A1	20020110	GB0100843	20010227	B32B 27/06
WO	0202320 A1	20020110	US0120757	20010627	B32B 27/06
WO	0202321 A1	20020110	GB0102809	20010626	B32B 27/30
WO	0202322 A1	20020110	EP0107311	20010627	B32B 27/32
WO	0202323 A1	20020110	GB0102924	20010629	B32B 27/32
WO	0202324 A1	20020110	JP0105818	20010704	B32B 27/32
WO	0202325 A1	20020110	EP0107489	20010629	B32B 31/12
WO	0202326 A1	20020110	AU0000748	20000630	B41F 31/08
WO	0202327 A2	20020110	US0120790	20010629	B41J
WO	0202328 A1	20020110	AU0000749	20000630	B41J 2/045
WO	0202329 A1	20020110	AU0000750	20000630	B41J 2/07
WO	0202330 A1	20020110	AU0000751	20000630	B41J 2/07
WO	0202331 A1	20020110	AU0000752	20000630	B41J 2/07
WO	0202332 A1	20020110	AU0000743	20000630	B41J 2/165
WO	0202333 A1	20020110	AU0000741	20000630	B41J 2/175
WO	0202334 A1	20020110	AU0000742	20000630	B41J 2/175
WO	0202335 A1	20020110	AU0000744	20000630	B41J 2/175
WO	0202336 A1	20020110	AU0000746	20000630	B41J 2/175
WO	0202338 A1	20020110	AU0000754	20000630	B41J 2/21
WO	0202339 A1	20020110	AU0000756	20000630	B41J 2/21
WO	0202340 A1	20020110	SE0001437	20000706	B41J 2/415
WO	0202341 A1	20020110	SE0001438	20000706	B41J 2/415
WO	0202342 A1	20020110	EP0107349	20010627	B41J 2/445
WO	0202343 A1	20020110	SE0101575	20010706	B41J 3/28
WO	0202344 A1	20020110	AU0000747	20000630	B41J 11/70
WO	0202345 A1	20020110	AU0000745	20000630	B41J 002/165
WO	0202346 A2	20020110	IL0100541	20010612	B41M
WO	0202347 A1	20020110	EP0107015	20010621	B41M 5/00
WO	0202348 A1	20020110	JP0105024	20010613	B41M 5/00
WO	0202350 A1	20020110	EP0107652	20010704	B42D 15/00
WO	0202351 A1	20020110	GB0102931	20010702	B42D 15/10
WO	0202352 A2	20020110	DK0100452	20010628	B44C
WO	0202353 A1	20020110	EP0106438	20010607	B60B 35/08
WO	0202354 A1	20020110	US0120245	20010626	B60C 3/04
WO	0202355 A1	20020110	EP0107125	20010622	B60C 15/024
WO	0202357 A1	20020110	US0120244	20010626	B60C 23/04
WO	0202358 A1	20020110	US0120404	20010626	B60C 23/04
WO	0202359 A1	20020110	US0121017	20010703	B60D 1/06
WO	0202360 A1	20020110	DK0000359	20000703	B60D 1/58
WO	0202361 A2	20020110	US0141225	20010629	B60H
WO	0202365 A1	20020110	US0121158	20010703	B60K 41/00
WO	0202367 A2	20020110	JP0004767	20000714	B60L 11/18
WO	0202368 A1	20020110	NZ0100134	20010703	B60N 2/24
WO	0202371 A1	20020110	EP0107598	20010703	B60R 7/02
WO	0202372 A1	20020110	EP0107599	20010703	B60R 7/02
WO	0202373 A1	20020110	US0120927	20010629	B60R 7/02
WO	0202374 A1	20020110	SE0101509	20010629	B60R 21/16
WO	0202375 A1	20020110	US0108560	20010316	B60R 21/20
WO	0202378 A1	20020110	EP0106555	20010609	B60S 1/52
WO	0202379 A1	20020110	CA0100987	20010705	B60S 3/04
WO	0202380 A1	20020110	IB0000912	20000706	B60T 1/14
WO	0202382 A1	20020110	US0116060	20010517	B61D 5/00

1			2		3
WO	0202384 A1	20020110	EP0107322	20010627	B61F 5/32
WO	0202385 A1	20020110	EP0107464	20010629	B61L 3/12
WO	0202387 A2	20020110	US0112874	20010419	B62D
WO	0202388 A1	20020110	BR0100068	20010524	B62D 1/185
WO	0202390 A1	20020110	NL0100505	20010704	B62D 5/04
WO	0202394 A1	20020110	IB0001875	20001214	B62K 3/00
WO	0202395 A1	20020110	US0121036	20010703	B62M 01/00
WO	0202396 A1	20020110	FI0100543	20010608	B63B 19/26
WO	0202398 A1	20020110	NO0100279	20010702	B63C 9/08
WO	0202399 A1	20020110	NO0100281	20010703	B63C 11/52
WO	0202400 A2	20020110	DE0102357	20010629	B64B
WO	0202401 A1	20020110	US0120166	20010625	B64B 1/50
WO	0202402 A1	20020110	US0120834	20010629	B64G 1/34
WO	0202404 A2	20020110	US0120974	20010629	B65B 3/02
WO	0202405 A1	20020110	US0121051	20010629	B65B 7/16
WO	0202406 A1	20020110	RU0000510	20001215	B65B 9/02
WO	0202407 A1	20020110	EP0107548	20010702	B65B 9/20
WO	0202408 A1	20020110	IB0100538	20010402	B65B 11/20
WO	0202409 A1	20020110	FR0102066	20010628	B65B 25/00
WO	0202410 A1	20020110	FR0102133	20010703	B65B 35/08
WO	0202416 A2	20020110	US0120712	20010629	B65D 1/02
WO	0202417 A2	20020110	US0120868	20010629	B65D 1/02
WO	0202418 A1	20020110	US0121006	20010629	B65D 1/02
WO	0202419 A1	20020110	US0120732	20010629	B65D 1/10
WO	0202420 A1	20020110	US0120290	20010626	B65D 5/50
WO	0202421 A1	20020110	AU0100764	20010702	B65D 19/12
WO	0202423 A1	20020110	AU0100801	20010704	B65D 35/28
WO	0202424 A1	20020110	US0103544	20010202	B65D 37/00
WO	0202425 A1	20020110	FR0102141	20010704	B65D 41/62
WO	0202426 A1	20020110	NL0100513	20010706	B65D 47/24
WO	0202427 A1	20020110	EP0006281	20000705	B65D 47/30
WO	0202428 A1	20020110	EP0107314	20010627	B65D 51/16
WO	0202429 A1	20020110	NL0100512	20010705	B65D 55/06
WO	0202431 A2	20020110	US0121340	20010705	B65D 81/18
WO	0202432 A1	20020110	US0141137	20010621	B65D 81/20
WO	0202433 A2	20020110	US0121095	20010703	B65D 81/38
WO	0202434 A1	20020110	US0121094	20010629	B65D 83/04
WO	0202435 A1	20020110	US0121149	20010703	B65D 83/44
WO	0202437 A2	20020110	DE0102424	20010705	B65F 1/06
WO	0202439 A1	20020110	US0141230	20010629	B65G 13/00
WO	0202440 A1	20020110	SE0101524	20010703	B65G 21/20
WO	0202441 A1	20020110	SE0101523	20010703	B65G 21/22
WO	0202442 A1	20020110	US0121528	20010705	B65G 25/04
WO	0202443 A1	20020110	AU0100765	20010627	B65G 41/02
WO	0202444 A1	20020110	FI0100621	20010628	B65G 47/10
WO	0202446 A1	20020110	NO0100277	20010629	B65G 57/10
WO	0202447 A2	20020110	US0141223	20010702	B65H 3/08
WO	0202448 A1	20020110	SE0101350	20010614	B65H 26/00
WO	0202451 A1	20020110	CH0100394	20010626	B66B 11/04
WO	0202453 A2	20020110	US0120528	20010627	B66C
WO	0202454 A1	20020110	FI0100623	20010629	B66F 3/00
WO	0202456 A1	20020110	US0018289	20000630	B67D 5/06
WO	0202457 A1	20020110	US0121155	20010703	B67D 5/52
WO	0202459 A1	20020110	JP0105771	20010703	C01B 3/38
WO	0202461 A1	20020110	IB0001232	20000703	C01B 25/32
WO	0202463 A1	20020110	GB0102873	20010628	C02F 1/14
WO	0202464 A2	20020110	GB0102622	20010614	C02F 1/26
WO	0202465 A1	20020110	EP0107481	20010629	C02F 1/66
WO	0202466 A1	20020110	EP0006192	20000703	C02F 1/78

1			2		3
WO	0202467 A1	20020110	DE0102298	20010626	C02F 11/04
WO	0202468 A1	20020110	EP0107711	20010705	C03B 5/235
WO	0202469 A1	20020110	US0102193	20010123	C03C 3/076
WO	0202471 A1	20020110	EP0107222	20010625	C03C 8/08
WO	0202472 A1	20020110	FR0102138	20010704	C03C 15/00
WO	0202473 A1	20020110	AU0100777	20010628	C03C 17/22
WO	0202474 A1	20020110	EP0107118	20010622	C03C 17/34
WO	0202475 A1	20020110	US0120003	20010622	C03C 25/32
WO	0202476 A1	20020110	US0120106	20010622	C03C 25/32
WO	0202477 A1	20020110	IB0101591	20010702	C04B 28/32
WO	0202479 A1	20020110	JP0105491	20010627	C04B 38/06
WO	0202481 A2	20020110	NZ0100132	20010703	C04B 41/61
WO	0202482 A1	20020110	EP0105427	20010510	C05C 5/04
WO	0202483 A1	20020110	EP0105428	20010510	C05C 9/02
WO	0202484 A1	20020110	US0120655	20010627	C05F 17/02
WO	0202485 A1	20020110	EP0107722	20010705	C06B 47/14
WO	0202487 A1	20020110	CH0100398	20010626	C07B 53/00
WO	0202489 A1	20020110	EP0107448	20010629	C07C 1/04
WO	0202490 A2	20020110	US0118920	20010612	C07C 6/00
WO	0202492 A2	20020110	US0120442	20010627	C07C 19/08
WO	0202495 A1	20020110	EP0106530	20010608	C07C 45/29
WO	0202496 A1	20020110	EP0107343	20010627	C07C 45/50
WO	0202497 A1	20020110	US0120907	20010629	C07C 45/78
WO	0202498 A1	20020110	FR0001901	20000704	C07C 67/03
WO	0202499 A1	20020110	EP0107637	20010704	C07C 67/08
WO	0202500 A1	20020110	CH0100397	20010626	C07C 67/293
WO	0202501 A1	20020110	US0120013	20010622	C07C 69/76
WO	0202503 A1	20020110	KR0000695	20000701	C07C209/10
WO	0202504 A1	20020110	JP0105759	20010703	C07C209/48
WO	0202505 A2	20020110	US0120852	20010629	C07C215/00
WO	0202506 A2	20020110	US0120930	20010629	C07C215/00
WO	0202507 A1	20020110	EP0102704	20010310	C07C215/76
WO	0202508 A1	20020110	CH0100399	20010626	C07C231/02
WO	0202509 A1	20020110	US0121073	20010629	C07C233/00
WO	0202511 A1	20020110	SE0101526	20010703	C07C233/78
WO	0202512 A2	20020110	US0121012	20010629	C07C237/00
WO	0202513 A1	20020110	IB0101205	20010702	C07C237/22
WO	0202514 A1	20020110	EP0107660	20010704	C07C249/08
WO	0202515 A1	20020110	JP0105558	20010628	C07C251/80
WO	0202517 A1	20020110	JP0105626	20010629	C07C311/51
WO	0202518 A2	20020110	US0120856	20010629	C07D
WO	0202519 A2	20020110	US0120962	20010629	C07D
WO	0202520 A2	20020110	US0121000	20010702	C07D
WO	0202521 A2	20020110	US0120747	20010629	C07D207/00
WO	0202522 A1	20020110	US0120156	20010622	C07D207/26
WO	0202523 A1	20020110	EP0106762	20010614	C07D207/34
WO	0202524 A1	20020110	EP0104832	20010430	C07D207/36
WO	0202525 A2	20020110	US0120989	20010629	C07D211/00
WO	0202526 A1	20020110	JP0105714	20010702	C07D211/32
WO	0202527 A1	20020110	JP0105851	20010705	C07D213/61
WO	0202528 A1	20020110	GB0102625	20010614	C07D213/64
WO	0202529 A1	20020110	EP0107571	20010702	C07D217/24
WO	0202530 A1	20020110	JP0105784	20010704	C07D223/16
WO	0202531 A1	20020110	US0121080	20010702	C07D223/16
WO	0202532 A1	20020110	EP0107115	20010622	C07D235/02
WO	0202533 A1	20020110	JP0105813	20010704	C07D235/06
WO	0202534 A1	20020110	GB0102874	20010628	C07D239/94
WO	0202535 A1	20020110	FI0100625	20010629	C07D251/60
WO	0202536 A1	20020110	IB0101130	20010625	C07D257/04

1		2		3
WO 0202537 A1	20020110	EP0107482	20010629	C07D261/04
WO 0202539 A1	20020110	US0120128	20010622	C07D263/48
WO 0202541 A2	20020110	FI0100637	20010704	C07D273/00
WO 0202542 A1	20020110	JP0105540	20010628	C07D277/42
WO 0202544 A1	20020110	EP0107716	20010705	C07D301/12
WO 0202545 A1	20020110	EP0107717	20010705	C07D301/32
WO 0202546 A1	20020110	JP0105668	20010629	C07D303/48
WO 0202547 A1	20020110	CA0100957	20010628	C07D309/38
WO 0202548 A1	20020110	FI0100613	20010628	C07D311/04
WO 0202549 A1	20020110	JP0105806	20010704	C07D401/04
WO 0202550 A1	20020110	JP0105545	20010628	C07D401/14
WO 0202551 A1	20020110	US0120768	20010629	C07D401/14
WO 0202552 A1	20020110	US0120706	20010628	C07D405/04
WO 0202553 A1	20020110	JP0105743	20010703	C07D405/14
WO 0202554 A1	20020110	EP0107135	20010622	C07D413/06
WO 0202555 A1	20020110	US0120850	20010629	C07D413/10
WO 0202556 A2	20020110	US0120857	20010629	C07D451/00
WO 0202557 A2	20020110	US0121068	20010629	C07D471/00
WO 0202558 A1	20020110	US0116493	20010625	C07D471/04
WO 0202559 A1	20020110	DK0100413	20010614	C07D471/18
WO 0202560 A2	20020110	DK0100467	20010704	C07D473/00
WO 0202561 A1	20020110	KR0001419	20001207	C07D477/20
WO 0202563 A2	20020110	US0120672	20010628	C07D487/00
WO 0202564 A1	20020110	DK0100432	20010620	C07D487/08
WO 0202565 A2	20020110	US0120423	20010627	C07D491/04
WO 0202566 A1	20020110	AU0100810	20010705	C07D493/00
WO 0202567 A1	20020110	EP0107423	20010628	C07D495/04
WO 0202568 A1	20020110	EP0107569	20010702	C07D495/04
WO 0202569 A1	20020110	EP0107573	20010702	C07D495/14
WO 0202570 A1	20020110	US0019547	20000725	C07F 9/10
WO 0202571 A1	20020110	EP0107265	20010626	C07F 13/00
WO 0202572 A1	20020110	GB0102824	20010626	C07F 15/00
WO 0202574 A1	20020110	US0121050	20010629	C07F 15/06
WO 0202577 A1	20020110	US0118808	20010612	C07F 17/00
WO 0202578 A1	20020110	EP0107529	20010702	C07F 17/02
WO 0202579 A2	20020110	US0120952	20010702	C07H
WO 0202580 A2	20020110	US0121306	20010705	C07H
WO 0202582 A1	20020110	DE0102337	20010628	C07H 15/203
WO 0202583 A1	20020110	JP0105194	20010619	C07H 15/203
WO 0202584 A1	20020110	GB0102890	20010629	C07H 19/23
WO 0202586 A1	20020110	US0120167	20010625	C07H 21/04
WO 0202587 A1	20020110	US0120917	20010629	C07H 21/04
WO 0202589 A1	20020110	JP0105724	20010702	C07J 41/00
WO 0202590 A2	20020110	US0120796	20010629	C07K
WO 0202593 A2	20020110	US0120849	20010629	C07K 7/00
WO 0202595 A1	20020110	FR0102129	20010703	C07K 7/08
WO 0202596 A2	20020110	GB0102901	20010702	C07K 11/00
WO 0202597 A2	20020110	DK0100459	20010629	C07K 14/00
WO 0202598 A2	20020110	EP0107530	20010702	C07K 14/00
WO 0202599 A2	20020110	EP0107532	20010702	C07K 14/00
WO 0202600 A2	20020110	EP0107534	20010702	C07K 14/00
WO 0202601 A2	20020110	US0116508	20010629	C07K 14/00
WO 0202602 A2	20020110	US0120751	20010629	C07K 14/00
WO 0202603 A2	20020110	US0120925	20010629	C07K 14/00
WO 0202604 A2	20020110	US0120999	20010702	C07K 14/00
WO 0202605 A2	20020110	US0121527	20010705	C07K 14/005
WO 0202606 A2	20020110	IB0101445	20010703	C07K 14/295
WO 0202607 A2	20020110	US0120828	20010628	C07K 14/415
WO 0202608 A2	20020110	DK0100414	20010614	C07K 14/435

1			2		3
WO	0202609 A1	20020110	SE0101387	20010619	C07K 14/435
WO	0202610 A2	20020110	US0120704	20010628	C07K 14/435
WO	0202619 A1	20020110	EP0107610	20010703	C07K 14/47
WO	0202621 A2	20020110	US0120638	20010628	C07K 14/47
WO	0202622 A2	20020110	US0120872	20010629	C07K 14/47
WO	0202623 A2	20020110	US0120975	20010628	C07K 14/47
WO	0202624 A2	20020110	US0121297	20010629	C07K 14/47
WO	0202625 A2	20020110	US0121191	20010703	C07K 14/475
WO	0202626 A2	20020110	US0120847	20010629	C07K 14/52
WO	0202627 A2	20020110	US0121087	20010629	C07K 14/52
WO	0202629 A2	20020110	CA0100941	20010629	C07K 14/705
WO	0202630 A2	20020110	GB0102959	20010703	C07K 14/705
WO	0202631 A1	20020110	IB0101450	20010703	C07K 14/705
WO	0202632 A2	20020110	IB0101458	20010703	C07K 14/705
WO	0202633 A2	20020110	US0120702	20010627	C07K 14/705
WO	0202634 A2	20020110	US0121067	20010629	C07K 14/705
WO	0202635 A2	20020110	US0121148	20010703	C07K 14/705
WO	0202636 A2	20020110	US0121167	20010702	C07K 14/705
WO	0202637 A2	20020110	US0121174	20010702	C07K 14/705
WO	0202638 A2	20020110	US0121204	20010702	C07K 14/705
WO	0202640 A2	20020110	EP0107468	20010629	C07K 16/00
WO	0202641 A1	20020110	US0119110	20010615	C07K 16/00
WO	0202642 A2	20020110	DE0102589	20010705	C07K 16/02
WO	0202643 A1	20020110	JP0105576	20010628	C08B 15/08
WO	0202644 A1	20020110	DK0100428	20010620	C08B 30/04
WO	0202645 A1	20020110	NZ0100133	20010703	C08B 37/00
WO	0202647 A1	20020110	EP0107525	20010702	C08F 2/24
WO	0202648 A1	20020110	JP0105557	20010628	C08F 2/32
WO	0202650 A1	20020110	JP0105434	20010626	C08F 8/04
WO	0202651 A1	20020110	JP0105618	20010629	C08F 8/04
WO	0202653 A1	20020110	EP0107306	20010627	C08F 10/06
WO	0202654 A1	20020110	EP0107308	20010627	C08F 10/06
WO	0202655 A1	20020110	EP0107310	20010627	C08F 10/06
WO	0202657 A2	20020110	US0120889	20010629	C08F 20/00
WO	0202658 A1	20020110	EP0107307	20010627	C08F210/06
WO	0202661 A1	20020110	EP0107412	20010628	C08F255/02
WO	0202662 A1	20020110	US0110867	20010403	C08F265/10
WO	0202663 A2	20020110	US0120225	20010625	C08F297/00
WO	0202664 A1	20020110	EP0105727	20010518	C08G 18/48
WO	0202665 A1	20020110	EP0107425	20010629	C08G 18/81
WO	0202666 A1	20020110	US0118272	20010606	C08G 59/50
WO	0202667 A1	20020110	EP0107016	20010621	C08G 63/553
WO	0202668 A2	20020110	US0121143	20010703	C08G 65/00
WO	0202671 A1	20020110	EP0107545	20010702	C08G 65/20
WO	0202673 A1	20020110	US0116504	20010628	C08G 79/02
WO	0202674 A1	20020110	US0041512	20001025	C08G 81/02
WO	0202675 A1	20020110	US0120519	20010628	C08J 3/00
WO	0202677 A1	20020110	US0108500	20010314	C08J 9/08
WO	0202679 A2	20020110	IB0101493	20010531	C08J 11/00
WO	0202680 A1	20020110	FR0102186	20010706	C08J 11/24
WO	0202681 A1	20020110	FR0102055	20010628	C08K 3/00
WO	0202682 A1	20020110	KR0101098	20010627	C08K 3/34
WO	0202683 A1	20020110	EP0106999	20010621	C08K 5/00
WO	0202685 A2	20020110	FR0102126	20010703	C08K 5/341
WO	0202686 A2	20020110	US0115966	20010516	C08K 9/00
WO	0202687 A1	20020110	KR0101146	20010705	C08L 23/02
WO	0202688 A1	20020110	EP0107198	20010625	C08L 23/28
WO	0202690 A1	20020110	US0118502	20010608	C08L 27/12
WO	0202696 A1	20020110	FR0102128	20010703	C08L 77/00

1			2		3
WO	0202697 A1	20020110	JP0105729	20010702	C08L 101/00
WO	0202698 A1	20020110	EP0107227	20010626	C09D 5/16
WO	0202700 A2	20020110	US0121025	20010703	C09D 11/00
WO	0202701 A2	20020110	US0121250	20010703	C09D 11/00
WO	0202702 A1	20020110	JP0105518	20010627	C09D 11/18
WO	0202704 A1	20020110	EP0107517	20010702	C09D175/14
WO	0202705 A1	20020110	FR0102114	20010702	C09D189/06
WO	0202706 A1	20020110	US0119057	20010614	C09G 1/00
WO	0202707 A1	20020110	US0119191	20010614	C09G 1/02
WO	0202708 A1	20020110	GB0102978	20010702	C09G 1/08
WO	0202710 A2	20020110	US0120488	20010628	C09K 3/10
WO	0202711 A2	20020110	US0120489	20010628	C09K 3/10
WO	0202712 A1	20020110	JP0105800	20010704	C09K 3/14
WO	0202713 A1	20020110	FR0102012	20010625	C09K 7/02
WO	0202714 A2	20020110	US0120539	20010627	C09K 11/00
WO	0202715 A2	20020110	US0120869	20010629	C09K 17/00
WO	0202716 A2	20020110	US0120753	20010627	C09K 19/00
WO	0202717 A2	20020110	US0121267	20010705	C09K 19/00
WO	0202720 A2	20020110	GB0102975	20010703	C10L 1/00
WO	0202722 A1	20020110	US0118319	20010607	C11D 1/00
WO	0202723 A1	20020110	US0120652	20010627	C11D 1/83
WO	0202724 A1	20020110	US0120668	20010627	C11D 1/94
WO	0202725 A1	20020110	US0018119	20000630	C11D 3/386
WO	0202726 A1	20020110	US0018120	20000630	C11D 3/386
WO	0202727 A1	20020110	US0120214	20010625	C11D 3/386
WO	0202729 A1	20020110	GB0103033	20010705	C11D 13/08
WO	0202730 A1	20020110	EP0107661	20010704	C11D 17/00
WO	0202731 A1	20020110	US0120353	20010627	C11D 17/00
WO	0202732 A1	20020110	US0120370	20010626	C12C 3/00
WO	0202733 A1	20020110	EP0107455	20010629	C12C 13/02
WO	0202737 A2	20020110	DE0102418	20010705	C12N
WO	0202738 A2	20020110	US0120710	20010629	C12N
WO	0202739 A2	20020110	US0120791	20010629	C12N
WO	0202740 A2	20020110	US0120928	20010702	C12N
WO	0202741 A2	20020110	US0120931	20010702	C12N
WO	0202742 A2	20020110	US0121008	20010702	C12N
WO	0202743 A2	20020110	US0121043	20010629	C12N
WO	0202744 A2	20020110	US0121350	20010705	C12N
WO	0202745 A2	20020110	US0121431	20010705	C12N
WO	0202746 A2	20020110	US0109551	20010324	C12N
WO	0202747 A2	20020110	DK0100468	20010705	C12N 1/00
WO	0202748 A1	20020110	FR0102067	20010628	C12N 1/00
WO	0202750 A1	20020110	US0120906	20010629	C12N 5/00
WO	0202751 A2	20020110	US0120946	20010702	C12N 5/00
WO	0202752 A1	20020110	EP0105085	20010502	C12N 7/04
WO	0202754 A2	20020110	EP0107584	20010703	C12N 9/00
WO	0202755 A2	20020110	EP0107634	20010704	C12N 9/00
WO	0202756 A2	20020110	GB0102803	20010625	C12N 9/00
WO	0202757 A2	20020110	US0120491	20010626	C12N 9/00
WO	0202758 A2	20020110	US0120777	20010629	C12N 9/00
WO	0202759 A2	20020110	US0120880	20010629	C12N 9/00
WO	0202760 A2	20020110	US0120968	20010629	C12N 9/00
WO	0202761 A2	20020110	US0121063	20010628	C12N 9/00
WO	0202763 A2	20020110	US0120963	20010629	C12N 9/80
WO	0202764 A2	20020110	US0120395	20010626	C12N 11/00
WO	0202765 A2	20020110	EP0107657	20010704	C12N 15/00
WO	0202767 A1	20020110	JP0105711	20010702	C12N 15/09
WO	0202769 A1	20020110	EP0107830	20010706	C12N 15/12
WO	0202770 A1	20020110	JP0105647	20010629	C12N 15/12

1		2		3
WO 0202771 A2	20020110	US0114859	20010615	C12N 15/12
WO 0202772 A2	20020110	US0120729	20010629	C12N 15/12
WO 0202773 A2	20020110	US0120755	20010628	C12N 15/13
WO 0202774 A2	20020110	US0120728	20010629	C12N 15/34
WO 0202775 A2	20020110	EP0107457	20010629	C12N 15/52
WO 0202776 A1	20020110	CN0100294	20010227	C12N 15/53
WO 0202777 A2	20020110	EP0105493	20010515	C12N 15/53
WO 0202778 A1	20020110	EP0106928	20010620	C12N 15/53
WO 0202779 A2	20020110	EP0106903	20010619	C12N 15/54
WO 0202780 A2	20020110	EP0107216	20010625	C12N 15/54
WO 0202781 A1	20020110	EP0107557	20010629	C12N 15/62
WO 0202782 A1	20020110	US0120256	20010626	C12N 15/63
WO 0202783 A2	20020110	US0120714	20010629	C12N 15/63
WO 0202785 A1	20020110	EP0107592	20010703	C12N 15/82
WO 0202786 A1	20020110	EP0107593	20010703	C12N 15/82
WO 0202789 A2	20020110	US0121160	20010702	C12N 15/86
WO 0202791 A1	20020110	EP0107641	20010704	C12P 7/26
WO 0202792 A1	20020110	US0120933	20010702	C12P 19/34
WO 0202793 A1	20020110	JP0105812	20010704	C12P 21/00
WO 0202794 A2	20020110	IB0101530	20010702	C12Q
WO 0202795 A2	20020110	EP0107462	20010629	C12Q 1/00
WO 0202796 A2	20020110	EP0107626	20010704	C12Q 1/00
WO 0202797 A2	20020110	EP0107632	20010704	C12Q 1/00
WO 0202798 A2	20020110	US0120104	20010622	C12Q 1/00
WO 0202799 A1	20020110	US0120615	20010628	C12Q 1/00
WO 0202800 A1	20020110	FR0102147	20010704	C12Q 1/02
WO 0202801 A1	20020110	JP0105772	20010703	C12Q 1/02
WO 0202804 A1	20020110	DK0100463	20010702	C12Q 1/68
WO 0202805 A2	20020110	EP0107469	20010629	C12Q 1/68
WO 0202806 A2	20020110	EP0107470	20010629	C12Q 1/68
WO 0202807 A2	20020110	EP0107471	20010629	C12Q 1/68
WO 0202808 A2	20020110	EP0107538	20010702	C12Q 1/68
WO 0202809 A2	20020110	EP0107540	20010702	C12Q 1/68
WO 0202810 A2	20020110	EP0107575	20010702	C12Q 1/68
WO 0202811 A2	20020110	FR0102191	20010706	C12Q 1/68
WO 0202812 A2	20020110	GB0102891	20010629	C12Q 1/68
WO 0202813 A2	20020110	GB0102981	20010702	C12Q 1/68
WO 0202814 A1	20020110	JP0105783	20010704	C12Q 1/68
WO 0202816 A2	20020110	US0120750	20010629	C12Q 1/68
WO 0202817 A2	20020110	US0120815	20010629	C12Q 1/68
WO 0202818 A1	20020110	US0120823	20010629	C12Q 1/68
WO 0202819 A1	20020110	US0120865	20010702	C12Q 1/68
WO 0202820 A1	20020110	US0120951	20010702	C12Q 1/68
WO 0202821 A1	20020110	US0121064	20010629	C12Q 1/68
WO 0202822 A2	20020110	US0121180	20010705	C12Q 1/68
WO 0202823 A2	20020110	US0121209	20010703	C12Q 1/68
WO 0202824 A1	20020110	US0141247	20010703	C12Q 1/70
WO 0202825 A1	20020110	NL0000464	20000703	C12R 1/66
WO 0202826 A1	20020110	NO0100280	20010703	C13K 1/02
WO 0202827 A1	20020110	SE0101467	20010627	C21C 5/46
WO 0202828 A1	20020110	RO0100010	20010704	C21C 7/10
WO 0202829 A1	20020110	US0141210	20010629	C21D 5/00
WO 0202830 A1	20020110	FR0102121	20010703	C21D 6/00
WO 0202831 A2	20020110	SE0101531	20010704	C22B
WO 0202832 A1	20020110	IB0000928	20000701	C22B 3/18
WO 0202833 A2	20020110	RU0100231	20010618	C22B 3/26
WO 0202837 A1	20020110	AT0100188	20010608	C22C 38/42
WO 0202839 A1	20020110	US0117167	20010525	C23C 4/02
WO 0202840 A1	20020110	DE0102402	20010629	C23C 8/26

1		2		3
WO 0202843 A2	20020110	US0120285	20010626	C23C 16/00
WO 0202845 A2	20020110	US0117165	20010525	C23F
WO 0202846 A2	20020110	GB0102972	20010703	C25B
WO 0202847 A1	20020110	SE0101447	20010625	C25B 11/00
WO 0202848 A2	20020110	US0119255	20010615	C25C
WO 0202849 A2	20020110	US0119488	20010618	C25D
WO 0202850 A2	20020110	US0119487	20010618	C25D 13/00
WO 0202853 A1	20020110	US0026310	20001018	D01F 6/00
WO 0202854 A1	20020110	FR0102053	20010628	D01G 1/04
WO 0202856 A2	20020110	DE0102367	20010627	D04B 15/48
WO 0202857 A1	20020110	KR0101143	20010704	D06F 33/02
WO 0202860 A1	20020110	JP0008394	20001129	D06M 11/83
WO 0202861 A1	20020110	KR0100328	20010303	D06M 11/83
WO 0202862 A2	20020110	US0118210	20010606	D06M 13/00
WO 0202864 A1	20020110	US0114267	20010503	D06N 7/00
WO 0202865 A2	20020110	EP0107266	20010626	D06P 5/06
WO 0202867 A1	20020110	RU0000269	20000703	D21C 9/18
WO 0202868 A1	20020110	SE0101505	20010629	D21C 9/18
WO 0202869 A2	20020110	US0119807	20010621	D21F 11/14
WO 0202870 A2	20020110	US0119516	20010619	D21H
WO 0202871 A1	20020110	GB0102642	20010619	D21H 13/24
WO 0202873 A1	20020110	GB0102797	20010622	E01B 9/48
WO 0202875 A1	20020110	GB0102918	20010629	E02D 3/11
WO 0202876 A1	20020110	CA0000796	20000704	E02D 29/02
WO 0202877 A1	20020110	DK0100434	20010621	E02D 29/14
WO 0202879 A2	20020110	MX0100035	20010611	E03C
WO 0202880 A1	20020110	AU0100792	20010703	E03C 1/12
WO 0202882 A1	20020110	JP0103781	20010501	E03F 5/02
WO 0202883 A1	20020110	NL0100503	20010704	E04B 1/61
WO 0202884 A1	20020110	GB0103016	20010705	E04B 2/72
WO 0202885 A1	20020110	US0121069	20010629	E04B 5/12
WO 0202886 A1	20020110	US0121052	20010630	E04C 2/16
WO 0202887 A1	20020110	US0115609	20010515	E04C 2/38
WO 0202888 A1	20020110	US0018403	20000630	E04C 02/38
WO 0202889 A2	20020110	US0141254	20010703	E04D
WO 0202891 A1	20020110	CA0100978	20010703	E04H 4/00
WO 0202895 A2	20020110	US0141231	20010629	E05B 73/00
WO 0202896 A1	20020110	ES0100262	20010702	E05D 15/58
WO 0202897 A2	20020110	TR0100028	20010703	E06B 1/00
WO 0202898 A1	20020110	DE0102442	20010706	E06B 1/38
WO 0202899 A1	20020110	FR0102166	20010705	E06B 3/54
WO 0202901 A2	20020110	US0120741	20010629	E21B
WO 0202902 A2	20020110	US0141214	20010628	E21B
WO 0202903 A1	20020110	GB0102791	20010622	E21B 7/06
WO 0202904 A1	20020110	GB0102855	20010628	E21B 17/10
WO 0202906 A2	20020110	US0120565	20010628	E21B 33/129
WO 0202907 A1	20020110	EP0107629	20010703	E21B 34/06
WO 0202908 A1	20020110	EP0107838	20010706	E21B 43/38
WO 0202909 A1	20020110	US0120799	20010629	E21C 45/02
WO 0202910 A2	20020110	CA0100891	20010622	E21D
WO 0202911 A1	20020110	EP0107413	20010628	F01D 9/02
WO 0202912 A1	20020110	EP0107444	20010629	F01D 9/06
WO 0202913 A1	20020110	EP0107445	20010629	F01D 25/18
WO 0202914 A1	20020110	US0120574	20010628	F01M 9/10
WO 0202918 A1	20020110	SE0101507	20010629	F02B 19/04
WO 0202920 A1	20020110	US0141083	20010620	F02C 9/30
WO 0202925 A1	20020110	IB0101258	20010703	F02M 37/10
WO 0202930 A1	20020110	US0120385	20010627	F02M 61/18
WO 0202932 A1	20020110	AU0100780	20010629	F02M 67/12

1		2		3
WO 0202933 A1	20020110	DE0101470	20010414	F02P 19/02
WO 0202934 A1	20020110	US0121553	20010703	F03B 13/10
WO 0202936 A1	20020110	EP0105103	20010505	F03D 7/02
WO 0202939 A1	20020110	DE0102391	20010627	F04B 27/08
WO 0202940 A1	20020110	DE0102388	20010627	F04B 27/18
WO 0202941 A1	20020110	DE0102389	20010627	F04B 27/18
WO 0202942 A1	20020110	DE0102390	20010627	F04B 27/18
WO 0202943 A1	20020110	US0120627	20010628	F04B 37/02
WO 0202944 A1	20020110	AT0100217	20010703	F04B 39/00
WO 0202946 A1	20020110	SE0101537	20010704	F04B 43/12
WO 0202947 A1	20020110	GB0102789	20010622	F04B 47/00
WO 0202948 A1	20020110	DE0102351	20010626	F04C 13/00
WO 0202951 A1	20020110	EP0107107	20010622	F15B 15/14
WO 0202953 A1	20020110	JP0105515	20010627	F16B 2/08
WO 0202954 A1	20020110	EP0107390	20010628	F16B 5/02
WO 0202955 A1	20020110	US0121146	20010703	F16C 23/00
WO 0202956 A1	20020110	EP0107582	20010703	F16C 33/04
WO 0202958 A1	20020110	EP0104760	20010427	F16C 35/067
WO 0202959 A1	20020110	EP0105764	20010519	F16D 3/223
WO 0202960 A1	20020110	EP0107150	20010623	F16D 3/223
WO 0202964 A1	20020110	US0120897	20010629	F16F 15/00
WO 0202967 A1	20020110	JP0105473	20010626	F16H 55/36
WO 0202970 A1	20020110	AU0100802	20010704	F16H 61/42
WO 0202971 A2	20020110	US0121536	20010705	F16J
WO 0202972 A2	20020110	US0120506	20010628	F16J 15/00
WO 0202974 A2	20020110	EP0106273	20010601	F16K
WO 0202975 A2	20020110	US0120269	20010626	F16K
WO 0202976 A1	20020110	MX0100047	20010705	F16K 5/02
WO 0202977 A1	20020110	ES0100258	20010628	F16K 31/26
WO 0202978 A2	20020110	US0121044	20010629	F16L
WO 0202979 A1	20020110	AU0100803	20010704	F16L 1/16
WO 0202980 A1	20020110	SE0100494	20010309	F16L 3/12
WO 0202981 A1	20020110	US0120961	20010629	F16L 11/15
WO 0202982 A1	20020110	FR0102156	20010705	F16L 21/08
WO 0202983 A1	20020110	EP0107430	20010629	F16L 25/00
WO 0202984 A1	20020110	CH0100361	20010611	F16L 37/088
WO 0202985 A1	20020110	CN0100128	20010219	F16L 55/16
WO 0202986 A1	20020110	IT0100338	20010627	F16L 59/06
WO 0202987 A1	20020110	IT0100340	20010627	F16L 59/06
WO 0202989 A1	20020110	DE0101009	20010315	F21L 4/02
WO 0202991 A1	20020110	IB0101053	20010615	F23D 14/06
WO 0202993 A1	20020110	DE0101472	20010414	F23Q 7/00
WO 0202994 A1	20020110	FR0102049	20010628	F24F 11/04
WO 0202995 A2	20020110	EP0107211	20010625	F24J
WO 0202996 A1	20020110	US0120596	20010628	F25B 9/00
WO 0202997 A1	20020110	US0027828	20001010	F25B 15/02
WO 0202998 A1	20020110	EP0109028	20010706	F25B 35/04
WO 0202999 A1	20020110	US0121016	20010703	F25D 3/06
WO 0203000 A1	20020110	GB0102784	20010622	F25D 31/00
WO 0203002 A1	20020110	US0117711	20010601	F26B 11/04
WO 0203006 A2	20020110	IL0100573	20010626	F41H
WO 0203007 A1	20020110	GB0102662	20010619	F41H 11/16
WO 0203008 A1	20020110	SE0101405	20010620	F42B 3/02
WO 0203009 A1	20020110	SE0101408	20010620	F42B 5/38
WO 0203010 A1	20020110	SE0101406	20010620	F42B 11/10
WO 0203011 A1	20020110	SE0101402	20010620	F42B 12/00
WO 0203012 A1	20020110	SE0101400	20010620	F42B 12/10
WO 0203013 A1	20020110	SE0101399	20010620	F42B 12/12
WO 0203015 A1	20020110	SE0101401	20010620	F42B 12/58

1		2		3
WO 0203016 A1	20020110	SE0101403	20010620	F42B 12/58
WO 0203017 A1	20020110	SE0101404	20010620	F42B 12/58
WO 0203018 A1	20020110	SE0101431	20010621	F42B 12/58
WO 0203019 A1	20020110	SE0101370	20010619	F42B 39/20
WO 0203020 A1	20020110	SE0101407	20010620	F42C 13/00
WO 0203021 A1	20020110	NO0100276	20010629	F42D 1/10
WO 0203022 A1	20020110	GB0102951	20010703	G01B 3/02
WO 0203023 A1	20020110	DE0102409	20010629	G01B 5/00
WO 0203028 A1	20020110	US0018066	20000630	G01B 21/24
WO 0203029 A1	20020110	US0018267	20000630	G01B 21/24
WO 0203031 A1	20020110	FR0001916	20000704	G01C 9/24
WO 0203037 A1	20020110	US0118616	20010608	G01D 21/00
WO 0203038 A1	20020110	US0120384	20010627	G01F 1/00
WO 0203039 A1	20020110	US0120871	20010629	G01F 23/24
WO 0203040 A1	20020110	EP0107280	20010626	G01G 19/04
WO 0203041 A1	20020110	GB0103020	20010705	G01H 1/00
WO 0203042 A1	20020110	DE0102362	20010629	G01H 11/08
WO 0203045 A2	20020110	IL0100602	20010629	G01N
WO 0203047 A2	20020110	US0121031	20010702	G01N
WO 0203048 A1	20020110	US0018161	20000630	G01N 3/00
WO 0203049 A1	20020110	NL0100518	20010706	G01N 15/02
WO 0203050 A1	20020110	US0120192	20010625	G01N 15/06
WO 0203051 A1	20020110	EP0107480	20010629	G01N 15/14
WO 0203052 A2	20020110	US0121141	20010703	G01N 15/14
WO 0203053 A1	20020110	US0141218	20010629	G01N 21/00
WO 0203054 A1	20020110	JP0105699	20010702	G01N 21/72
WO 0203055 A2	20020110	US0117706	20010601	G01N 23/00
WO 0203056 A1	20020110	GB0102960	20010704	G01N 30/72
WO 0203060 A2	20020110	EP0107487	20010629	G01N 33/48
WO 0203061 A2	20020110	EP0107781	20010706	G01N 33/50
WO 0203062 A2	20020110	GB0102838	20010626	G01N 33/50
WO 0203063 A1	20020110	JP0105652	20010629	G01N 33/50
WO 0203064 A1	20020110	US0120771	20010629	G01N 33/50
WO 0203065 A1	20020110	AU0100795	20010703	G01N 33/53
WO 0203066 A2	20020110	HU0100074	20010703	G01N 33/53
WO 0203068 A1	20020110	JP0105115	20010615	G01N 33/543
WO 0203070 A1	20020110	JP0105809	20010704	G01N 33/566
WO 0203071 A2	20020110	US0121472	20010705	G01N 33/566
WO 0203072 A2	20020110	DK0100466	20010703	G01N 33/68
WO 0203073 A1	20020110	EP0107029	20010621	G01N 33/68
WO 0203074 A1	20020110	GB0102306	20010522	G01N 33/82
WO 0203075 A2	20020110	US0120307	20010626	G01N 33/86
WO 0203076 A2	20020110	US0120317	20010626	G01N 33/86
WO 0203080 A1	20020110	KR0101128	20010630	G01P 3/58
WO 0203081 A2	20020110	US0120805	20010629	G01R
WO 0203084 A1	20020110	US0119492	20010618	G01R 31/08
WO 0203086 A2	20020110	CA0100924	20010626	G01R 31/36
WO 0203092 A1	20020110	US0141264	20010705	G01S 3/16
WO 0203093 A1	20020110	FI0100632	20010702	G01S 5/02
WO 0203094 A2	20020110	BE0100114	20010629	G01S 5/14
WO 0203095 A1	20020110	GB0102869	20010628	G01S 5/14
WO 0203097 A1	20020110	US0121071	20010629	G01T 1/02
WO 0203098 A2	20020110	US0118856	20010612	G01V
WO 0203100 A2	20020110	US0120563	20010628	G01V
WO 0203101 A2	20020110	US0120744	20010629	G01V 1/00
WO 0203102 A1	20020110	US0115836	20010517	G01V 1/28
WO 0203103 A2	20020110	US0120742	20010629	G01V 3/00
WO 0203104 A2	20020110	GB0102965	20010702	G02B
WO 0203106 A2	20020110	US0120912	20010629	G02B

1			2		3
WO	0203107 A2	20020110	US0120923	20010629	G02B
WO	0203108 A2	20020110	US0120499	20010627	G02B 5/00
WO	0203109 A1	20020110	GB0102928	20010702	G02B 5/18
WO	0203111 A2	20020110	US0114269	20010503	G02B 6/00
WO	0203113 A1	20020110	US0116728	20010521	G02B 6/12
WO	0203114 A1	20020110	US0117036	20010524	G02B 6/12
WO	0203115 A1	20020110	EP0107241	20010627	G02B 6/16
WO	0203116 A1	20020110	US0116734	20010621	G02B 6/28
WO	0203117 A1	20020110	BY0000003	20000630	G02B 7/00
WO	0203118 A2	20020110	US0119707	20010621	G02B 21/00
WO	0203123 A2	20020110	US0117783	20010601	G02B 27/14
WO	0203125 A1	20020110	GB0102896	20010628	G02C 5/06
WO	0203126 A1	20020110	GB0102724	20010620	G02C 7/04
WO	0203127 A2	20020110	US0141236	20010629	G02F 1/00
WO	0203128 A2	20020110	CH0100412	20010703	G02F 1/13
WO	0203130 A1	20020110	US0141203	20010629	G02F 1/13357
WO	0203133 A2	20020110	US0120786	20010629	G03B
WO	0203134 A2	20020110	US0120792	20010629	G03B
WO	0203137 A1	20020110	US0120481	20010627	G03B 42/02
WO	0203138 A2	20020110	US0120050	20010621	G03F
WO	0203140 A1	20020110	US0042284	20001128	G03F 1/00
WO	0203141 A2	20020110	US0121020	20010629	G03F 1/00
WO	0203142 A2	20020110	US0121151	20010702	G03F 7/00
WO	0203143 A2	20020110	US0141033	20010614	G03F 7/42
WO	0203144 A1	20020110	US0118562	20010606	G03F 9/00
WO	0203146 A2	20020110	RU0100289	20010706	G05B
WO	0203147 A2	20020110	US0141245	20010703	G05B
WO	0203148 A2	20020110	US0141251	20010703	G05B
WO	0203149 A1	20020110	US0018441	20000630	G05B 11/30
WO	0203150 A2	20020110	US0118111	20010604	G05B 13/02
WO	0203151 A2	20020110	EP0106491	20010607	G05B 15/00
WO	0203153 A2	20020110	US0120393	20010626	G05B 19/042
WO	0203157 A1	20020110	JP0105678	20010629	G05B 19/418
WO	0203158 A1	20020110	JP0105807	20010704	G05B 23/02
WO	0203159 A1	20020110	GB0102956	20010705	G05D 23/13
WO	0203161 A2	20020110	US0121033	20010703	G05F 3/00
WO	0203162 A2	20020110	KR0001256	20001103	G06F
WO	0203163 A2	20020110	US0120503	20010628	G06F
WO	0203164 A2	20020110	US0120631	20010628	G06F
WO	0203165 A2	20020110	US0120653	20010628	G06F
WO	0203166 A2	20020110	US0120693	20010628	G06F
WO	0203167 A2	20020110	US0120785	20010629	G06F
WO	0203168 A2	20020110	US0120825	20010629	G06F
WO	0203169 A2	20020110	US0120831	20010629	G06F
WO	0203170 A2	20020110	US0120851	20010629	G06F
WO	0203171 A2	20020110	US0121198	20010629	G06F
WO	0203172 A2	20020110	US0141099	20010620	G06F
WO	0203173 A2	20020110	US0141228	20010702	G06F
WO	0203174 A2	20020110	CA0100986	20010705	G06F 1/00
WO	0203175 A2	20020110	GB0102955	20010702	G06F 1/00
WO	0203177 A2	20020110	IL0100618	20010705	G06F 1/00
WO	0203178 A2	20020110	US0117275	20010529	G06F 1/00
WO	0203179 A2	20020110	US0121055	20010629	G06F 1/00
WO	0203180 A2	20020110	US0141213	20010628	G06F 1/00
WO	0203181 A2	20020110	US0120696	20010628	G06F 1/16
WO	0203182 A2	20020110	US0119909	20010621	G06F 1/18
WO	0203183 A2	20020110	EP0107707	20010705	G06F 1/20
WO	0203185 A2	20020110	US0119328	20010614	G06F 1/28
WO	0203186 A2	20020110	US0119921	20010621	G06F 3/00

1			2		3
WO	0203187 A2	20020110	US0120636	20010628	G06F 3/00
WO	0203189 A1	20020110	US0121035	20010702	G06F 7/00
WO	0203190 A1	20020110	US0121045	20010629	G06F 7/00
WO	0203191 A1	20020110	ES0100259	20010629	G06F 7/08
WO	0203192 A2	20020110	CA0100928	20010620	G06F 9/00
WO	0203194 A2	20020110	US0118614	20010608	G06F 9/00
WO	0203195 A2	20020110	US0119143	20010615	G06F 9/00
WO	0203196 A2	20020110	US0119325	20010614	G06F 9/00
WO	0203197 A2	20020110	US0119537	20010619	G06F 9/00
WO	0203198 A2	20020110	US0121171	20010703	G06F 9/00
WO	0203200 A2	20020110	US0119914	20010621	G06F 9/38
WO	0203201 A2	20020110	US0119280	20010615	G06F 9/44
WO	0203202 A2	20020110	US0121058	20010702	G06F 9/445
WO	0203203 A2	20020110	US0119053	20010613	G06F 9/46
WO	0203205 A2	20020110	US0120162	20010625	G06F 12/00
WO	0203206 A2	20020110	US0120838	20010629	G06F 12/00
WO	0203208 A2	20020110	US0118447	20010607	G06F 12/14
WO	0203210 A1	20020110	JP0105768	20010703	G06F 13/00
WO	0203211 A1	20020110	US0023728	20000829	G06F 13/00
WO	0203212 A2	20020110	US0118653	20010608	G06F 13/00
WO	0203213 A1	20020110	US0120304	20010626	G06F 13/00
WO	0203214 A1	20020110	CN0000364	20001027	G06F 15/00
WO	0203216 A1	20020110	US0028726	20001017	G06F 15/16
WO	0203217 A1	20020110	US0116512	20010629	G06F 15/16
WO	0203218 A1	20020110	US0120302	20010626	G06F 15/16
WO	0203219 A1	20020110	US0120303	20010626	G06F 15/16
WO	0203220 A2	20020110	GB0102952	20010703	G06F 17/00
WO	0203221 A2	20020110	IB0101190	20010704	G06F 17/00
WO	0203223 A1	20020110	KR0100396	20010314	G06F 17/00
WO	0203224 A2	20020110	US0032436	20001206	G06F 17/00
WO	0203225 A2	20020110	US0119414	20010615	G06F 17/00
WO	0203226 A1	20020110	US0120335	20010626	G06F 17/00
WO	0203227 A2	20020110	US0120339	20010627	G06F 17/00
WO	0203228 A2	20020110	US0120449	20010628	G06F 17/00
WO	0203229 A1	20020110	US0120531	20010627	G06F 17/00
WO	0203230 A1	20020110	US0120616	20010628	G06F 17/00
WO	0203231 A2	20020110	US0120736	20010629	G06F 17/00
WO	0203232 A2	20020110	US0120754	20010628	G06F 17/00
WO	0203233 A1	20020110	US0120765	20010629	G06F 17/00
WO	0203234 A2	20020110	US0120911	20010629	G06F 17/00
WO	0203235 A1	20020110	US0120918	20010702	G06F 17/00
WO	0203236 A2	20020110	US0121056	20010629	G06F 17/00
WO	0203237 A1	20020110	US0141217	20010629	G06F 17/00
WO	0203238 A1	20020110	EP0106516	20010608	G06F 17/24
WO	0203239 A1	20020110	US0140084	20010212	G06F 17/24
WO	0203242 A1	20020110	SE0101499	20010629	G06F 17/28
WO	0203243 A1	20020110	AU0100774	20010629	G06F 17/30
WO	0203244 A2	20020110	DE0102364	20010629	G06F 17/30
WO	0203245 A1	20020110	FR0001902	20000704	G06F 17/30
WO	0203246 A1	20020110	FR0102073	20010628	G06F 17/30
WO	0203247 A2	20020110	IL0100604	20010629	G06F 17/30
WO	0203248 A1	20020110	NZ0100135	20010705	G06F 17/30
WO	0203249 A1	20020110	US0120432	20010625	G06F 17/30
WO	0203250 A1	20020110	US0120630	20010628	G06F 17/30
WO	0203251 A2	20020110	US0120817	20010629	G06F 17/30
WO	0203252 A1	20020110	US0120837	20010629	G06F 17/30
WO	0203253 A1	20020110	US0120846	20010629	G06F 17/30
WO	0203254 A1	20020110	US0120971	20010628	G06F 17/30
WO	0203255 A2	20020110	US0121150	20010702	G06F 17/30

1		2		3
WO 0203256 A1	20020110	US0121663	20010705	G06F 17/30
WO 0203257 A2	20020110	US0141199	20010629	G06F 17/30
WO 0203259 A1	20020110	AU0100804	20010704	G06F 17/50
WO 0203261 A1	20020110	US0119733	20010620	G06F 17/50
WO 0203262 A2	20020110	US0120749	20010629	G06F 17/50
WO 0203263 A2	20020110	US0120814	20010629	G06F 17/50
WO 0203264 A2	20020110	US0120905	20010629	G06F 17/50
WO 0203265 A2	20020110	US0120908	20010629	G06F 17/50
WO 0203267 A1	20020110	AU0100770	20010629	G06F 17/60
WO 0203268 A1	20020110	AU0100772	20010629	G06F 17/60
WO 0203269 A1	20020110	AU0100794	20010703	G06F 17/60
WO 0203270 A1	20020110	JP0004446	20000704	G06F 17/60
WO 0203273 A1	20020110	JP0105027	20010613	G06F 17/60
WO 0203274 A1	20020110	JP0105566	20010627	G06F 17/60
WO 0203276 A1	20020110	JP0105670	20010629	G06F 17/60
WO 0203281 A1	20020110	JP0105820	20010704	G06F 17/60
WO 0203282 A1	20020110	KR0101111	20010628	G06F 17/60
WO 0203284 A1	20020110	KR0100397	20010314	G06F 17/60
WO 0203285 A1	20020110	NL0100508	20010705	G06F 17/60
WO 0203286 A1	20020110	US0018612	20000705	G06F 17/60
WO 0203287 A1	20020110	US0041391	20001020	G06F 17/60
WO 0203288 A2	20020110	US0113457	20010426	G06F 17/60
WO 0203289 A1	20020110	US0119645	20010619	G06F 17/60
WO 0203290 A1	20020110	US0119899	20010622	G06F 17/60
WO 0203291 A1	20020110	US0120340	20010627	G06F 17/60
WO 0203292 A2	20020110	US0120448	20010628	G06F 17/60
WO 0203293 A1	20020110	US0120502	20010626	G06F 17/60
WO 0203294 A2	20020110	US0120739	20010629	G06F 17/60
WO 0203295 A1	20020110	US0120759	20010628	G06F 17/60
WO 0203296 A1	20020110	US0120806	20010629	G06F 17/60
WO 0203297 A2	20020110	US0120893	20010629	G06F 17/60
WO 0203298 A1	20020110	US0121192	20010705	G06F 17/60
WO 0203299 A2	20020110	US0140969	20010614	G06F 17/60
WO 0203300 A1	20020110	US0141195	20010627	G06F 17/60
WO 0203301 A1	20020110	US0141226	20010629	G06F 17/60
WO 0203302 A1	20020110	US0141239	20010629	G06F 17/60
WO 0203303 A1	20020110	US0141263	20010705	G06F 17/60
WO 0203304 A2	20020110	GB0102828	20010626	G06F 19/00
WO 0203305 A2	20020110	GB0102985	20010702	G06F 19/00
WO 0203306 A1	20020110	KR0101141	20010704	G06F 19/00
WO 0203307 A2	20020110	US0120294	20010626	G06F 19/00
WO 0203308 A2	20020110	US0141125	20010626	G06F 19/00
WO 0203309 A1	20020110	US0121070	20010702	G06G 7/48
WO 0203310 A1	20020110	US0121278	20010705	G06G 7/48
WO 0203311 A2	20020110	KR0001304	20001115	G06K
WO 0203312 A2	20020110	US0118973	20010612	G06K 7/00
WO 0203315 A1	20020110	GB0102881	20010629	G06K 9/32
WO 0203316 A1	20020110	CA0100980	20010705	G06K 11/08
WO 0203317 A1	20020110	NO0000114	20000704	G06K 11/18
WO 0203318 A1	20020110	US0120788	20010629	G06K 15/00
WO 0203319 A1	20020110	US0120789	20010629	G06K 15/00
WO 0203320 A1	20020110	US0117043	20010524	G06K 19/00
WO 0203321 A1	20020110	AU0000757	20000630	G06K 19/06
WO 0203323 A1	20020110	GB0102963	20010702	G06K 19/16
WO 0203325 A1	20020110	FR0102165	20010705	G06N 5/04
WO 0203327 A2	20020110	US0121032	20010629	G06T
WO 0203328 A1	20020110	IB0100176	20010228	G06T 1/00
WO 0203330 A2	20020110	GB0102946	20010629	G06T 5/00
WO 0203331 A1	20020110	AU0100787	20010628	G06T 7/00

1		2		3
WO 0203332 A2	20020110	US0120686	20010627	G06T 15/10
WO 0203333 A1	20020110	US0120114	20010621	G06T 15/40
WO 0203334 A2	20020110	US0120382	20010625	G06T 17/00
WO 0203335 A1	20020110	EP0106924	20010619	G07C 9/00
WO 0203336 A2	20020110	SE0101586	20010706	G07F 7/00
WO 0203337 A1	20020110	EP0107420	20010628	G07F 7/08
WO 0203338 A1	20020110	FR0102143	20010704	G07F 7/10
WO 0203339 A1	20020110	IT0000277	20000704	G07F 7/10
WO 0203340 A1	20020110	US0116837	20010523	G07F 11/62
WO 0203341 A1	20020110	AU0100790	20010703	G07F 19/00
WO 0203342 A2	20020110	US0120473	20010626	G07K
WO 0203343 A2	20020110	US0141134	20010625	G08B
WO 0203344 A1	20020110	US0121195	20010702	G08B 5/22
WO 0203345 A1	20020110	FR0102144	20010704	G08B 13/24
WO 0203346 A1	20020110	US0120342	20010627	G08B 21/00
WO 0203347 A1	20020110	US0121189	20010702	G08B 23/00
WO 0203349 A1	20020110	EP0107715	20010705	G08C 17/02
WO 0203350 A1	20020110	IL0100588	20010628	G08G 1/01
WO 0203353 A2	20020110	US0112737	20010419	G09B
WO 0203354 A2	20020110	US0120877	20010629	G09B
WO 0203355 A2	20020110	US0120932	20010702	G09B
WO 0203356 A1	20020110	JP0105665	20010629	G09B 1/00
WO 0203357 A1	20020110	AU0100798	20010703	G09B 5/00
WO 0203358 A1	20020110	US0120698	20010628	G09B 5/06
WO 0203359 A1	20020110	AU0100752	20010625	G09B 7/04
WO 0203361 A1	20020110	RU0100227	20010605	G09B 19/00
WO 0203362 A1	20020110	SE0101569	20010705	G09B 21/00
WO 0203363 A2	20020110	EP0107623	20010703	G09F
WO 0203364 A1	20020110	KR0001215	20001027	G09F 27/00
WO 0203365 A1	20020110	JP0105686	20010629	G09G 3/20
WO 0203366 A1	20020110	US0116532	20010522	G09G 3/22
WO 0203368 A1	20020110	US0120935	20010702	G09G 5/00
WO 0203369 A1	20020110	US0120802	20010629	G09G 5/08
WO 0203370 A1	20020110	FI0100631	20010702	G10G 3/04
WO 0203372 A2	20020110	EP0107550	20010702	G10H 1/00
WO 0203373 A1	20020110	US0121182	20010702	G10H 1/32
WO 0203374 A1	20020110	FI0100630	20010702	G10H 7/00
WO 0203375 A1	20020110	US0029280	20001024	G10K 11/162
WO 0203376 A2	20020110	US0118521	20010607	G10L
WO 0203381 A1	20020110	US0005141	20000229	G10L 19/02
WO 0203385 A1	20020110	US0018411	20000705	G11B 20/00
WO 0203386 A2	20020110	US0110256	20010330	G11B 20/00
WO 0203388 A2	20020110	US0119505	20010615	G11C
WO 0203389 A1	20020110	US0117846	20010601	G11C 5/14
WO 0203390 A1	20020110	US0117878	20010601	G11C 5/14
WO 0203391 A2	20020110	US0119342	20010615	G11C 16/00
WO 0203392 A2	20020110	US0119344	20010615	G11C 16/00
WO 0203393 A2	20020110	US0120694	20010628	G21C
WO 0203395 A2	20020110	IB0101648	20010705	H01B
WO 0203397 A2	20020110	US0119993	20010621	H01B 3/30
WO 0203398 A1	20020110	EP0106820	20010615	H01B 3/44
WO 0203399 A1	20020110	US0120590	20010628	H01B 11/02
WO 0203403 A2	20020110	DE0102443	20010702	H01F 38/00
WO 0203405 A1	20020110	NL0100510	20010705	H01G 4/38
WO 0203409 A1	20020110	NL0100499	20010702	H01H 1/36
WO 0203413 A1	20020110	GB0102862	20010628	H01J 9/02
WO 0203415 A2	20020110	US0118623	20010608	H01J 37/00
WO 0203416 A2	20020110	US0120830	20010628	H01J 37/00
WO 0203417 A2	20020110	US0121285	20010705	H01J 45/00

1			2		3
WO	0203419 A2	20020110	RU0100261	20010702	H01L
WO	0203420 A2	20020110	US0116730	20010521	H01L
WO	0203421 A2	20020110	US0119364	20010614	H01L
WO	0203424 A1	20020110	CH0100396	20010626	H01L 21/00
WO	0203425 A1	20020110	US0114126	20010501	H01L 21/00
WO	0203426 A2	20020110	US0119175	20010613	H01L 21/00
WO	0203427 A2	20020110	US0120284	20010625	H01L 21/00
WO	0203429 A2	20020110	US0120800	20010629	H01L 21/00
WO	0203431 A2	20020110	US0120954	20010629	H01L 21/00
WO	0203433 A2	20020110	US0141219	20010629	H01L 21/00
WO	0203436 A1	20020110	US0116731	20010521	H01L 21/20
WO	0203437 A1	20020110	US0117044	20010524	H01L 21/20
WO	0203439 A2	20020110	US0141275	20010705	H01L 21/30
WO	0203440 A1	20020110	JP0105755	20010703	H01L 21/3065
WO	0203441 A1	20020110	JP0105758	20010703	H01L 21/3065
WO	0203442 A1	20020110	JP0105578	20010628	H01L 21/312
WO	0203446 A1	20020110	US0141200	20010628	H01L 21/44
WO	0203448 A1	20020110	AM0100001	20010110	H01L 21/66
WO	0203449 A2	20020110	GB0102926	20010629	H01L 21/66
WO	0203450 A2	20020110	US0118729	20010608	H01L 21/66
WO	0203451 A1	20020110	JP0004434	20000703	H01L 21/68
WO	0203454 A2	20020110	US0118626	20010608	H01L 21/768
WO	0203456 A2	20020110	US0120947	20010702	H01L 21/768
WO	0203459 A2	20020110	US0119896	20010622	H01L 21/8239
WO	0203461 A2	20020110	US0118666	20010608	H01L 23/00
WO	0203462 A2	20020110	US0118915	20010612	H01L 23/48
WO	0203463 A2	20020110	US0119225	20010614	H01L 23/498
WO	0203465 A2	20020110	US0118223	20010605	H01L 25/065
WO	0203467 A1	20020110	US0117035	20010524	H01L 27/15
WO	0203468 A2	20020110	US0114127	20010501	H01L 29/00
WO	0203469 A1	20020110	CH0100416	20010704	H01L 29/06
WO	0203471 A1	20020110	US0116733	20010521	H01L 29/6
WO	0203474 A2	20020110	JP0105690	20010702	H01L 31/00
WO	0203475 A1	20020110	JP0104832	20010608	H01L 31/02
WO	0203480 A1	20020110	US0117034	20010524	H01L 33/00
WO	0203483 A1	20020110	US0120598	20010628	H01M 2/02
WO	0203490 A1	20020110	US0141253	20010703	H01M 8/04
WO	0203492 A1	20020110	US0119769	20010621	H01M 02/00
WO	0203494 A1	20020110	JP0105740	20010703	H01P 5/18
WO	0203495 A2	20020110	US0120853	20010629	H01Q
WO	0203496 A1	20020110	US0118943	20010613	H01Q 1/24
WO	0203497 A1	20020110	GB0102914	20010629	H01Q 1/28
WO	0203498 A1	20020110	EP0107295	20010627	H01Q 3/24
WO	0203500 A1	20020110	GB0102750	20010620	H01Q 15/00
WO	0203501 A1	20020110	EP0007722	20000809	H01R 4/60
WO	0203502 A2	20020110	US0119848	20010622	H01R 12/16
WO	0203505 A1	20020110	EP0107609	20010703	H01R 13/58
WO	0203508 A1	20020110	GB0101893	20010427	H01R 25/00
WO	0203509 A1	20020110	US0114970	20010509	H01S 3/00
WO	0203511 A1	20020110	US0018314	20000630	H01S 3/10
WO	0203512 A1	20020110	US0120898	20010629	H01S 3/22
WO	0203514 A2	20020110	US0120725	20010629	H01S 5/00
WO	0203515 A2	20020110	US0120726	20010629	H01S 5/00
WO	0203517 A1	20020110	JP0105769	20010703	H01S 5/343
WO	0203520 A1	20020110	EP0105909	20010523	H02G 3/06
WO	0203521 A1	20020110	DE0102352	20010626	H02G 11/00
WO	0203522 A1	20020110	US0120774	20010629	H02H 3/05
WO	0203523 A2	20020110	US0120026	20010621	H02J
WO	0203524 A1	20020110	FR0101867	20010615	H02J 7/00

1		2		3
WO 0203526 A2	20020110	DK0100470	20010705	H02K
WO 0203527 A2	20020110	US0114443	20010504	H02K
WO 0203528 A2	20020110	US0121343	20010705	H02K 1/00
WO 0203530 A1	20020110	US0018380	20000630	H02K 21/12
WO 0203532 A2	20020110	US0119324	20010614	H02M
WO 0203535 A1	20020110	US0116511	20010629	H02M 3/24
WO 0203537 A1	20020110	US0105133	20010215	H02M 3/335
WO 0203541 A2	20020110	US0120943	20010630	H03F
WO 0203542 A2	20020110	US0121289	20010705	H03F
WO 0203548 A2	20020110	US0121022	20010703	H03G
WO 0203551 A2	20020110	CA0100948	20010629	H03K 5/00
WO 0203552 A2	20020110	US0117262	20010525	H03K 5/00
WO 0203553 A1	20020110	US0119326	20010614	H03K 19/0185
WO 0203554 A1	20020110	FI0100619	20010628	H03M 13/29
WO 0203555 A2	20020110	US0117041	20010524	H04B
WO 0203556 A2	20020110	US0141274	20010703	H04B
WO 0203557 A1	20020110	US0111309	20010405	H04B 1/38
WO 0203561 A1	20020110	EP0106045	20010528	H04B 1/707
WO 0203563 A1	20020110	US0118533	20010607	H04B 3/23
WO 0203565 A2	20020110	DE0102405	20010629	H04B 7/00
WO 0203566 A2	20020110	SE0101579	20010705	H04B 7/00
WO 0203568 A1	20020110	US0120470	20010626	H04B 7/02
WO 0203569 A2	20020110	DE0102342	20010626	H04B 7/04
WO 0203571 A1	20020110	JP0105696	20010702	H04B 7/10
WO 0203573 A1	20020110	JP0105694	20010702	H04B 7/26
WO 0203574 A1	20020110	US0120967	20010629	H04B 10/08
WO 0203576 A2	20020110	CA0100886	20010614	H04B 10/18
WO 0203577 A1	20020110	US0114325	20010503	H04B 10/18
WO 0203578 A1	20020110	FR0001941	20000706	H04B 10/22
WO 0203579 A2	20020110	US0120900	20010629	H04B 10/24
WO 0203580 A2	20020110	US0120944	20010630	H04B 17/00
WO 0203581 A2	20020110	EP0107624	20010703	H04G
WO 0203582 A2	20020110	SE0101568	20010705	H04G
WO 0203584 A2	20020110	EP0107210	20010625	H04H 1/00
WO 0203585 A2	20020110	EP0107418	20010628	H04H 1/00
WO 0203587 A2	20020110	US0120137	20010622	H04J
WO 0203588 A2	20020110	US0120819	20010628	H04J 3/17
WO 0203589 A2	20020110	US0120708	20010629	H04L
WO 0203590 A2	20020110	US0120709	20010629	H04L
WO 0203591 A2	20020110	US0120713	20010629	H04L
WO 0203592 A2	20020110	US0120816	20010629	H04L
WO 0203593 A2	20020110	US0120909	20010629	H04L
WO 0203594 A2	20020110	US0120953	20010629	H04L
WO 0203595 A2	20020110	US0121534	20010705	H04L
WO 0203596 A2	20020110	US0140822	20010531	H04L
WO 0203597 A1	20020110	US0120699	20010628	H04L 1/00
WO 0203598 A2	20020110	US0121039	20010702	H04L 1/00
WO 0203599 A1	20020110	FR0102113	20010703	H04L 1/06
WO 0203600 A1	20020110	IB0101112	20010622	H04L 1/18
WO 0203601 A1	20020110	FI0100560	20010613	H04L 1/20
WO 0203602 A1	20020110	US0018246	20000630	H04L 1/24
WO 0203603 A1	20020110	US0120835	20010629	H04L 9/00
WO 0203604 A2	20020110	US0120892	20010629	H04L 9/00
WO 0203605 A1	20020110	EP0107187	20010625	H04L 9/06
WO 0203606 A1	20020110	US0121329	20010705	H04L 9/12
WO 0203607 A1	20020110	US0141207	20010629	H04L 9/28
WO 0203608 A1	20020110	US0141208	20010629	H04L 9/28
WO 0203609 A2	20020110	SE0101510	20010629	H04L 12/00
WO 0203610 A2	20020110	US0114813	20010507	H04L 12/00

1		2		3
WO 0203611 A2	20020110	US0119327	20010614	H04L 12/00
WO 0203612 A2	20020110	US0120839	20010629	H04L 12/00
WO 0203613 A2	20020110	US0121175	20010702	H04L 12/00
WO 0203614 A2	20020110	US0120891	20010629	H04L 12/18
WO 0203615 A1	20020110	FI0100618	20010628	H04L 12/24
WO 0203616 A2	20020110	SE0101555	20010704	H04L 12/24
WO 0203617 A1	20020110	JP0105569	20010627	H04L 12/28
WO 0203619 A1	20020110	US0120798	20010629	H04L 12/40
WO 0203621 A1	20020110	US0120735	20010629	H04L 12/54
WO 0203622 A1	20020110	EP0006115	20000630	H04L 12/56
WO 0203623 A1	20020110	EP0104331	20010412	H04L 12/56
WO 0203624 A1	20020110	EP0106091	20010528	H04L 12/56
WO 0203625 A1	20020110	GB0101916	20010501	H04L 12/56
WO 0203626 A2	20020110	IB0101135	20010626	H04L 12/56
WO 0203627 A2	20020110	IB0100998	20010607	H04L 12/56
WO 0203628 A2	20020110	US0120034	20010622	H04L 12/56
WO 0203629 A2	20020110	US0120840	20010629	H04L 12/56
WO 0203630 A1	20020110	NL0000474	20000706	H04L 12/58
WO 0203634 A1	20020110	SE0001441	20000705	H04L 12/66
WO 0203635 A2	20020110	IB0101143	20010627	H04L 25/00
WO 0203639 A1	20020110	US0018247	20000630	H04L 27/00
WO 0203642 A1	20020110	US0120580	20010628	H04L 27/30
WO 0203643 A1	20020110	US0018243	20000630	H04L 27/38
WO 0203644 A2	20020110	US0120133	20010621	H04L 29/00
WO 0203645 A2	20020110	US0120411	20010627	H04L 29/00
WO 0203646 A2	20020110	US0141198	20010629	H04L 29/00
WO 0203647 A1	20020110	EP0006114	20000630	H04L 29/06
WO 0203648 A1	20020110	EP0006272	20000704	H04L 29/06
WO 0203649 A1	20020110	EP0009581	20000929	H04L 29/06
WO 0203650 A1	20020110	EP0106314	20010602	H04L 29/06
WO 0203651 A1	20020110	EP0106644	20010612	H04L 29/06
WO 0203652 A2	20020110	EP0107122	20010622	H04L 29/06
WO 0203653 A2	20020110	GB0102833	20010626	H04L 29/06
WO 0203655 A2	20020110	US0119428	20010615	H04L 29/06
WO 0203656 A1	20020110	GB0102939	20010703	H04L 29/12
WO 0203658 A2	20020110	FR0102140	20010704	H04M
WO 0203659 A2	20020110	IL0100610	20010702	H04M
WO 0203660 A2	20020110	US0120314	20010626	H04M
WO 0203661 A2	20020110	US0120841	20010629	H04M
WO 0203662 A2	20020110	AT0100214	20010702	H04M 1/00
WO 0203663 A2	20020110	IB0101691	20010705	H04M 1/00
WO 0203671 A1	20020110	US0120060	20010621	H04M 7/16
WO 0203672 A1	20020110	US0120896	20010629	H04M 11/00
WO 0203673 A1	20020110	SE0001432	20000705	H04M 11/08
WO 0203674 A2	20020110	SE0101570	20010704	H04M 17/00
WO 0203675 A2	20020110	IL0100612	20010703	H04N
WO 0203676 A2	20020110	US0120058	20010621	H04N
WO 0203677 A2	20020110	US0120059	20010621	H04N
WO 0203678 A2	20020110	US0141235	20010630	H04N
WO 0203681 A1	20020110	GB0102915	20010629	H04N 1/40
WO 0203683 A2	20020110	US0114862	20010615	H04N 5/00
WO 0203684 A2	20020110	US0114863	20010618	H04N 5/00
WO 0203689 A1	20020110	US0120281	20010625	H04N 5/928
WO 0203691 A1	20020110	DE0102400	20010627	H04N 7/10
WO 0203692 A1	20020110	FR0101981	20010622	H04N 7/14
WO 0203693 A1	20020110	US0116501	20010627	H04N 7/14
WO 0203699 A1	20020110	JP0103433	20010423	H04N 7/173
WO 0203702 A1	20020110	US0141178	20010628	H04N 7/18
WO 0203703 A1	20020110	EP0107094	20010622	H04N 7/24

1			2		3
WO	0203704 A1	20020110	US0119365	20010614	H04N 7/24
WO	0203706 A1	20020110	US0120478	20010628	H04N 7/24
WO	0203707 A2	20020110	US0119956	20010621	H04N 7/26
WO	0203708 A2	20020110	US0120048	20010621	H04N 7/26
WO	0203709 A2	20020110	US0120115	20010621	H04N 7/26
WO	0203710 A1	20020110	US0140999	20010615	H04N 7/50
WO	0203712 A1	20020110	US0119473	20010618	H04N 07/18
WO	0203717 A2	20020110	SE0101571	20010705	H04Q 7/00
WO	0203718 A2	20020110	US0111598	20010410	H04Q 7/00
WO	0203719 A2	20020110	US0120876	20010629	H04Q 7/00
WO	0203720 A2	20020110	US0121077	20010702	H04Q 7/00
WO	0203721 A2	20020110	US0141050	20010618	H04Q 7/00
WO	0203722 A1	20020110	US0118552	20010608	H04Q 7/20
WO	0203724 A1	20020110	EP0006200	20000703	H04Q 7/22
WO	0203725 A1	20020110	EP0006275	20000704	H04Q 7/22
WO	0203727 A1	20020110	EP0107237	20010625	H04Q 7/22
WO	0203728 A1	20020110	EP0107239	20010625	H04Q 7/22
WO	0203729 A1	20020110	EP0107240	20010625	H04Q 7/22
WO	0203730 A1	20020110	FI0100617	20010628	H04Q 7/22
WO	0203731 A1	20020110	EP0107397	20010628	H04Q 7/24
WO	0203732 A1	20020110	KR0101134	20010703	H04Q 7/24
WO	0203733 A1	20020110	EP0107549	20010702	H04Q 7/32
WO	0203734 A1	20020110	US0118693	20010607	H04Q 7/32
WO	0203736 A1	20020110	SE0101529	20010703	H04Q 7/34
WO	0203737 A1	20020110	CA0100976	20010628	H04Q 7/38
WO	0203738 A1	20020110	EP0107013	20010620	H04Q 7/38
WO	0203739 A1	20020110	JP0105695	20010702	H04Q 7/38
WO	0203740 A2	20020110	US0120797	20010629	H04Q 7/38
WO	0203743 A1	20020110	SE0002652	20001228	H04Q 11/04
WO	0203745 A2	20020110	US0120776	20010629	H04Q 11/04
WO	0203746 A2	20020110	DK0100455	20010629	H04R
WO	0203750 A2	20020110	US0120328	20010626	H04R
WO	0203752 A2	20020110	IB0101166	20010702	H04R 1/40
WO	0203753 A1	20020110	DK0100462	20010702	H04R 3/00
WO	0203754 A1	20020110	SG0000098	20000703	H04R 3/00
WO	0203756 A1	20020110	CH0000356	20000630	H04R 25/00
WO	0203757 A1	20020110	US0120522	20010628	H04R 25/00
WO	0203758 A1	20020110	SG0000099	20000705	H04R 29/00
WO	0203759 A1	20020110	CA0001147	20001006	H05B 3/14
WO	0203760 A1	20020110	GB0102655	20010615	H05B 6/80
WO	0203761 A1	20020110	FR0102118	20010702	H05B 33/02
WO	0203762 A1	20020110	FR0102119	20010703	H05B 41/16
WO	0203763 A2	20020110	US0120263	20010626	H05H 1/00
WO	0203765 A2	20020110	US0120453	20010625	H05K 3/00
WO	0203766 A2	20020110	US0120252	20010626	H05K 3/04
WO	0203767 A1	20020110	US0030007	20001031	H05K 3/42
WO	0203768 A2	20020110	US0120826	20010629	H05K 5/00
WO	0203770 A2	20020110	US0120049	20010621	H05K 7/20

A1 - zgłoszenie międzynarodowe (z międzynarodowym sprawozdaniem z poszukiwań)
A2 - zgłoszenie międzynarodowe (bez międzynarodowego sprawozdania z poszukiwań)

Wykaz zawiera informacje o dokumentach opublikowanych w 1 i 2 tygodniu 2002 roku.

WYKAZ ZGŁOSZEŃ MIĘDZYNARODOWYCH (PCT), KTÓRE WESZŁY W FAZĘ KRAJOWĄ

Numer publikacji międzynarodowej	Numer zgłoszenia krajowego
1	2
WO01/03369	346646
WO01/05059	346622
WO0 1/05079	346620
WO0 1/05608	346613
WO0 1/05892	346715
WO0 1/06499	346652
WO0 1/06512	346639
WO0 1/07286	346777
WO0 1/07727	346779
WO0 1/07744	346780
WO99/57117	346840
WO00/01588	346761
WO00/01668	346762
WO00/08948	346642
WO00/09130	346842
WO00/09166	346758
WO00/09179	346653
WO00/09419	346705
WO00/09543	346626
WO00/10526	346764
WO00/10543	346643
WO00/10551	346843
WO00/10553	346759
WO00/10599	346645
WO00/10616	346773
WO00/10832	346644
WO00/10877	346707
WO00/10889	346641
WO00/11033	346703
WO00/11144	346704
WO00/11200	346650
WO00/11391	346708
WO00/11769	346706
WO00/12022	346765
WO00/12223	346829
WO00/14020	346619
WO00/14066	346648

Numer publikacji międzynarodowej	Numer zgłoszenia krajowego
1	2
WO00/14458	346841
WO00/15027	346697
WO00/15067	346621
WO00/15163	346689
WO00/15196	346618
WO00/15198	346798
WO00/15218	346763
WO00/15219	346769
WO00/15229	346661
WO00/15230	346660
WO0O/15255	346651
WO00/15262	346768
WO0O/15281	346690
WO00/15401	346663
WO00/15431	346638
WO00/15495	346649
WO00/15540	346692
WO00/15573	346610
WO00/15574	346609
WO00/15597	346608
WO00/15598	346640
WO00/15658	346781
WO00/15679	346611
WO00/15702	346694
WO00/15703	346696
WO00/15704	346695
WO00/15737	346662
WO00/15807	346698
WO00/15914	346607
WO00/15991	346623
WO00/15998	346616
WO00/16017	346624
WO00/16145	346614
WO00/16296	346647
WO00/16474	346693
WO00/16629	346776
WO00/16644	346657

1	2
WO00/16647	346655
WO00/16669	346701
WO00/16723	346770
WO00/16729	346837
WO00/16745	346774
WO00/16749	346714
WO00/16801	346796
WO00/16810	346709
WO00/16843	346831
WO00/16906	346832
WO00/16926	346771
WO00/16933	346833
WO00/16934	346612
WO00/16956	346691
WO00/16957	346625
WO00/16973	346702
WO00/17066	346658
WO00/17090	346664
WO00/17091	346659
WO00/17098	346750
WO00/17140	346752
WO00/17159	346797
WO00/17163	346795
WO00/17165	346830
WO00/17167	346838
WO00/17173	346699
WO00/17174	346666

1	2
WO00/17177	346778
WO00/17199	346656
WO00/17200	346617
WO00/17203	346700
WO00/17230	346665
WO00/17245	346757
WO00/17290	346755
WO00/17292	346615
WO00/17343	346772
WO00/17404	346835
WO00/17424	346713
WO00/17425	346710
WO00/17438	346654
WO00/17466	346753
WO00/17588	346712
WO00/17871	346839
WO00/18187	346751
WO00/18554	346711
WO00/18637	346834
WO00/19016	346760
WO00/19033	346775
WO00/19708	346754
WO00/19836	346756
WO00/21852	346766
WO00/22642	346836
WO00/35914	346767

INFORMACJE DOTYCZĄCE ZGŁOSZEŃ WYNALAZKÓW I WZORÓW UŻYTKOWYCH, O KTÓRYCH OGŁOSZENIE UKAZAŁO SIĘ POPRZEDNIO W BIULETYNACH URZĘDU PATENTOWEGO

Nr zgłoszenia macierzystego	Numer BUP, w którym ogłoszono o zgłoszeniu macierzystym	Symbol MKP pod którym ogłoszono o zgłoszeniu macierzystym	Nr zgłoszenia wydzielonego	Symbol MKP zgłoszenia wydzielonego
1	**2**	**3**	**4**	**5**
323132	06/98	A61K 7/13	351727	C07D 231/38

B. OGŁOSZENIA O ZGŁOSZONYCH W POLSCE ZNAKACH TOWAROWYCH

Cyfrowe kody identyfikujące (wg normy WIPO ST. 60), które poprzedzają informacje o zgłoszonych do uzyskania prawa ochronnego znakach towarowych

(210) - numer zgłoszenia znaku towarowego

(220) - data zgłoszenia znaku towarowego

(300) - dane dotyczące pierwszeństwa z wystawy (data i oznaczenie wystawy)

(310) - numer zgłoszenia priorytetowego

(320) - data zgłoszenia priorytetowego (data pierwszeństwa)

(330) - kraj, w którym dokonano zgłoszenia priorytetowego (kod kraju)*

(511) - wskazane przez zgłaszającego klasy towarów (wg Klasyfikacji Nicejskiej)

(531) - klasy elementów obrazowych (wg Klasyfikacji Wiedeńskiej)

(540) - znak, jeżeli został przedstawiony w podaniu w postaci liter, cyfr lub napisu

(731) - nazwisko i imię lub nazwa zgłaszającego oraz miejsca zamieszkania lub siedziby i kraj (kod kraju)*

*) nie podaje się kodu PL

ZNAKI TOWAROWE ZGŁOSZONE W TRYBIE KRAJOWYM

(210)239545 (220) 2001 08 11
(731) HOUSE of PRINCE POLAND SA, Jawornik
(540) 20 ROCKETS
(531)27.5
(511)34

(210)239546 (220) 2001 08 13
(731) SAFE COMPUTING Sp.z o.o., Warszawa
(540) SAFE COMPUTING www.safecomp.com
(531)27.5,29.1
(511)35

(210) 239547 (220) 2001 08 13
(731) SAFE COMPUTING Sp.z o.o., Warszawa
(540) SAFE COMPUTING Sp.z o.o. DOSTAWCA USŁUG I TECHNOLOGII OCHRONY INFORMACJI www safecomp.com
(531)27.5,29.1
(511)35

(210) 239548 (220) 2001 08 13
(731) SAFE COMPUTING Sp.z o.o., Warszawa
(540) CHRONIMY TWOJE INFORMACJE
(531)27.5
(511)35

(210) 239549 (220) 2001 08 13
(731) Telewizja Polska SA, Warszawa
(540) Małe Ojczyzny
(531)27.5
(511) 9, 16, 28, 35, 38, 41, 42

(210) 239550 (220) 2001 08 13
(731) Telewizja Polska SA, Warszawa
(540) TV POLONIA
(531)26.4,27.5,29.1
(511)9,16,28,35,38,41,42

(210)239551 (220) 2001 08 13
(731) Telewizja Polska SA, Warszawa
(540) Wielka Gra
(531)27.5,29.1
(511)9,16,28,35,38,41,42

(210)239552 (220) 2001 08 13
(731) Telewizja Polska SA, Warszawa
(540) decyzja należy do ciebie
(531)26.4,27.5,29.1
(511)9,16,28,35,38,41,42

(210)239553 (220) 2001 08 13
(731) Telewizja Polska SA, Warszawa
(540) ZWYCZAJNI niezwyczajni
(531)2.1,27.5,29.1
(511)9, 16,28,35,38,41,42

(210)239554 (220) 2001 08 13
(731) Emig Sp.z o.o., Warszawa
(540) Thaiti
(531)1.3,26.4,27.5,29.1
(511)32

(210) 239555 (220) 2001 08 13
(731) COBERT Sp.z o.o., Warszawa
(540) galactic wars
(511)9,28

(210)239556 (220) 2001 08 13
(731) COBERT Sp.z o.o., Warszawa
(540) wojny galaktyczne
(511)9,28

(210) 239557 (220) 2001 08 13
(731) RUDIX Sp.z o.o., Zygmuntowo
(540) RUDIX Pierogi z serem Smacznego
(531) 4.5, 25.7, 26.1, 26.4, 27.5, 29.1
(511)30

(210) 239558 (220) 2001 08 13
(731) RUDIX Sp.z o.o., Zygmuntowo
(540) RUDIX Placki ziemniaczane Smacznego
(531) 4.5, 25.7, 26.1, 26.4, 27.5, 29.1
(511)29

(210)239559 (220) 2001 08 13
(731) RUDLX Sp.z o.o., Zygmuntowo
(540) RUDIX Kluski śląskie Smacznego
(531) 4.5, 25.7, 26.1, 26.4, 27.5, 29.1
(511)30

(210) 239560 (220) 2001 08 13
(731) RUDIX Sp.z o.o., Zygmuntowo
(540) RUDIX Pierogi z grzybami Smacznego
(531) 4.5, 25.7, 26.1, 26.4, 27.5, 29.1
(511)30

(210)239561 (220) 2001 08 13
(731) RUDIX Sp.z o.o., Zygmuntowo
(540) RUDIX Pierogi ruskie Smacznego
(531) 4.5, 25.7, 26.1, 26.4, 27.5, 29.1
(511)30

(210) 239562 (220) 2001 08 13
(731) Centrum Handlu Internetowego Spółka z o.o., Warszawa
(540) Vendi.pl Centrum Handlu Internetowego
(531) 26.2, 26.4, 26.7, 27.5, 29.1
(511) 9, 16, 35, 36, 37, 38, 39, 41, 42

(210) 239563 (220) 2001 08 13
(731) Centrum Handlu Internetowego Spółka z o.o., Warszawa
(540) vendi.pl
(511)9, i6, 35, 36, 37, 38, 39, 41, 42

(210) 239564 (220) 2001 08 13
(731) Centrum Handlu Internetowego Spółka z o.o., Warszawa
(540) vendi
(511) 9, 16, 35, 36, 37, 38, 39, 41, 42

(210)239565 (220) 2001 08 13
(731) IDG POLAND S.A., Warszawa
(540) CXO
(511)9,16,35,38,41

(210) 239566 (220) 2001 08 13
(731) IDG POLAND S.A., Warszawa
(540) CIO
(511)9, 16,35,38,41

(210) 239567 (220) 2001 08 13
(731) ROCKWOOL POLSKA Spółka z o.o., Cigacice
(540) TOPROCK
(531)27.5,29.1
(511)17,19

(210) 239568 (220)2001 08 13
(731) ROCKWOOL POLSKA Spółka z o.o., Cigacice
(540) TERMOROCK
(531)27.5,29.1
(511)17,19

(210)239569 (220) 2001 08 13
(731) STELS Spółka z o.o., Warszawa
(540) STELS
(531)26.2,27.5,29.1
(511)9,11,16,35,36,37,41,42

(210)239570 (220) 2001 08 13
(731) Master SC, Warszawa
(540) Master-computers
(511)9, 11,35,37,38,41,42

(210)239571 (220) 2001 08 13
(731) ANN RENT A CAR /POLAND/ S.A., Warszawa
(540) ANN RENT A CAR
(531)27.5,29.1
(511)35,39,42

(210) 239572 (220) 2001 08 13
(731) DATIL Spółka z o.o., Warszawa
(540) Zielnik... cafe
(531)27.5
(511)42

(210) 239573 (220) 2001 08 13
(731) DATIL Spółka z o.o., Warszawa
(540) ZIELNIK
(511)42

(210) 239574 (220) 2001 08 14
(731) TVN Spółka z o.o., Warszawa
(540) Wieczór wyborczy
(511) 3, 9, 16, 25, 28, 35, 38, 41, 42

(210) 239575 (220) 2001 08 14
(731) TVN Spółka z o.o., Warszawa
(540) Wieczór wyborczy w TVN
(511)3,9,16,25,28,35,38,41,42

(210) 239576 (220) 2001 08 14
(731) Leszczyński Wojciech URSAE Nieruchomości, Warszawa
(540) URSAE REAL ESTATE
(531)7.1,27.5,29.1
(511)36,42

(210) 239578 (220) 2001 08 14
(731) Żurawski Krzysztof CONSULTA, Kobyłka
(540) OLIWKA PÓŁNOCY
(511)29,30

(210)239579 (220) 2001 08 14
(731) YAZAMCO POLAND Spółka z o.o., Warszawa
(540) śpiewający kelnerzy
(511)35,36,38,39,41,42

(210) 239580 (220) 2001 08 14
(731) YAZAMCO POLAND Spółka z o.o., Warszawa
(540) WARSZAWA - JEROZOLIMA Restauracja & Pub ŚPIEWAJĄCYCH KELNERÓW
(531) 2.1, 2.3, 5.1, 7.1, 24.17, 27.5, 29.1
(511)35,36,38,39,41,42

(210) 239582 (220) 2001 08 14
(731) Jeliński Bogusz IVOX, Poznań
(540) WIELKOPOLSKA OFERTA NIERUCHOMOŚCI
(511)16

(210) 239583 (220) 2001 08 14
(731) Grous Jadwiga EASYCOM, Warszawa
(540) SZUZ - SZOP
(531)3.5,26.1,27.5,29.1
(511)25

(210) 239584 (220) 2001 08 14
(731) RAINBOWS Spółka z o.o., Warszawa
(540) IntegroMusic
(531)27.5
(511)9,15, 16,35,36,38,41,42

(210)239585 (220) 2001 08 14
(731) Rainbows Spółka z o.o., Warszawa
(540) IntegroSport
(531)27.5,29.1
(511) 12, 16,25, 28, 35, 36, 38, 39, 41, 42

(210)239587 (220) 2001 08 14
(731) MANAGEMENT SOLUTIONS Spółka z o.o., Warszawa
(540) e E-LEARNING.PL
(531)26.1,26.4,27.5
(511)41,42

(210) 239588 (220) 2001 08 14
(731) INNOVA S.A., Warszawa
(540) INNOVA Profit
(511)9

(210) 239589 (220) 2001 08 14
(731) INNOVA S.A., Warszawa
(540) INNOVA Market
(511)9

(210)239590 (220) 2001 08 14
(731) Belvedere Dystrybucja Spółka z o.o., Warszawa
(540) SIMEON Chardonnay DRY WHITE WINE VINEX 1898 ESTATE BOTTLED BULGARIAN WINE PRIVATE ESTATE SIMEON I LE GRAND VINTED AND BOTTLED BY VINEX SLAVYANTSI VINEX SLAVYANTSI BULGARIAN
(531) 2.1, 2.9, 5.7, 26.1, 26.4, 26.13, 27.5, 29.1
(511)33

(210)239591 (220) 2001 08 14
(731) Belvedere Dystrybucja Spółka z o.o., Warszawa
(540) SIMEON Merlot DRY RED WINE VINEX 1898 ESTATE BOTTLED BULGARIAN WINE PRIVATE ESTATE SYMEON I LE GRAND VINTED AND BOTTLED BY VINEX SLAVYANTSI VINEX SLAVYANTSI BULGARIAN
(531) 2.1, 2.9, 5.7, 24.9, 26.1, 26.4, 26.13, 27.5, 29.1
(511)33

(210) 239592 (220) 2001 08 14
(731) Jack Daniel's Properties Inc. (a Delaware corporation), San Rafael, US
(540) JACK DANIEL'S
(511)42

(210) 239593 (220) 2001 08 14
(310) 30109989.8/41 (320) 2001 02 14 (330) DE
(731) Verein zur Forderung der internationalen Standardisierung von Automatisierungs-und MeBsystemen (ASAM) e.V., Monachium, DE
(540) ASAM
(511)41,42

(210) 239594 (220) 2001 08 14
(731) Bioglan Pharma pic, Hitchin, GB
(540) SOLARAZE
(511)5

(210) 239595 (220) 2001 08 14
(731) Schenectady International nc. (a New York corporation), Schenectady, US
(540) ISOSOLVE
(511)1

(210) 239596 (220) 2001 08 14
(731) CASINO GUICHARD PERRACHON, Saint Etienne, FR
(540) GEANT KREDYT
(511)9,16,36

(210) 239597 (220) 2001 08 14
(731) UNIP01NT ELECTRIC MFG.CO.,LTD., Taipei, TW
(540) UNIP01NT
(531)26.4,27.5,29.1
(511)12

(210) 239598 (220) 2001 08 14
(731) Exxon Mobil Corporation, Irving, US
(540) ExxonMobil Aviation
(531)27.5,29.1
(511)4,35,36,37,39

(210) 239599 (220) 2001 08 14
(731) R.P.Scherer Corporation a Delaware corporation, St. Petersburg, US
(540) ZYDIS
(511)5

(210)239600 (220) 2001 08 14
(310) 2284321 (320) 2001 07 03 (330) EM
(731) CREATIVE AGE COMMUNIATIONS,Inc., Van Nuys, US

(540) NAILPRO
(511)16,35,38,41

(210) 239601 (220) 2001 08 13
(731) Zakłady Chemiczne Organika-Sarzyna Spółka Akcyjna, Nowa Sarzyna
(540) faworyt
(511)1,5

(210) 239602 (220) 2001 08 13
(731) Zakłady Chemiczne Organika-Sarzyna Spółka Akcyjna-, Nowa Sarzyna
(540) opAl (511)1,5

(210) 239603 (220) 2001 08 13
(731) Zakłady Chemiczne Organika-Sarzyna Spółka Akcyjna, Nowa Sarzyna
(540) ekonom
(511)1,5

(210)239604 (220) 2001 08 13
(731) Zakłady Chemiczne Organika-Sarzyna Spółka Akcyjna, Nowa Sarzyna
(540) akord
(511)1,5

(210)239605 (220) 2001 08 13
(731) Binkowska Wiesława, Binkowska Dorota ZPC ZŁÓTY KŁOS, Kielce
(540) leśny dwór
(511)42

(210)239606 (220) 2001 08 13
(731) Lubelskie Zakłady Przemysłu Spirytusowego i Drożdżowego POLMOS S.A., Lublin
(540) cocktail wiśniowy kama
(511)33

(210)239607 (220) 2001 08 13
(731) Biuro Finansowo Prawne INKASO Spółka z o.o., Wrocław
(540) BFP INKASO
(531)3.7,17.3,27.5,29.1
(511)35,41,42

(210)239608 (220) 2001 08 13
(731) Walentukiewicz Mirosława Przedsiębiorstwo Produkcyjno Handlowe MIRANA, Gorzyczki
(540) Kocham
(511)30

(210)239609 (220) 2001 08 13
(731) Walentukiewicz Mirosława Przedsiębiorstwo Produkcyjno Handlowe MIRANA, Gorzyczki
(540) Michałki staropolskie
(511)30

(210) 239610 (220) 2001 08 13
(731) Walentukiewicz Mirosława Przedsiębiorstwo Produkcyjno Handlowe MIRANA, Gorzyczki
(540) Mieszanka cieszyńska
(511)30

(210)239611 (220) 2001 08 13
(731) Walentukiewicz Mirosława Przedsiębiorstwo Produkcyjno Handlowe MIRANA, Gorzyczki
(540) Dziękuję
(511)30

(210) 239612 (220) 2001 08 13
(731) Walentukiewicz Mirosława Przedsiębiorstwo Produkcyjno Handlowe MIRANA, Gorzyczki
(540) BIG FRUIT
(531)27.5
(511)30

(210) 239613 (220) 2001 08 13
(731) STOKROTKA Spółka z o.o., Rzeszów
(540) STOKROTKA
(531)5.5,27.5,29.1
(511)25

(210) 239614 (220) 2001 08 13
(731) Kowalewski Bogdan ROLNIK, Stawiszce
(540) OGÓRKI kanapkowe Premium ROLNIK PRODUKT POLSKI
(531)2.1,6.7,27.5,29.1
(511)29,31

(210)239615 (220) 2001 08 13
(731) Otwiaska Andrzej EUROFLORA, Nowe Skalmierzyce
(540) EUROFLORA
(531)5.1,26.1,27.5,29.1
(511)1,8,16,17,21,31

(210)239616 (220) 2001 08 13
(731) Nowak Robert, Nowak Waldemar, Jaroś Mirosław RASTER S.C., Kielce
(540) raster
(511)16,35,42

(210)239617 (220) 2001 08 13
(731) TEX-HURT Spółka z o.o., Kraków
(540) CSZ
(531)26.4,27.5,29.1
(511)25,42

(210)239618 (220) 2001 08 13
(731) Grotowski Szymon, Grotowska Sylwia F.H. "Przyprawy u Szymona" S.C., Kalisz
(540) PRZYPRAWY u Szymona
(531)27.5,29.1
(511)29,30,35

(210) **239619** (220) 2001 08 13
(731) Golińska Maria, Goliński Kazimierz Krawiectwo Ogólne, Chorzów
(540) M.K.
(531) 2.5, 2.9, 25.5, 26.1, 27.5, 29.1
(511)25

(210) 239620 (220) 2001 08 14
(731) MASPEX WADOWICE Spółka z o.o., Wadowice
(540) Roolsy - lekkie chrupanie na okrągło
(511)30

(210) **239621** (220) 2001 08 14
(731) MASPEX WADOWICE Spółka z o.o., Wadowice
(540) MR BAKER ONION ROOLSY ZŁOCISTE KRĄŻKI CHLEBOWE
(531)5.7,5.9,26.1,27.5,29.1
(511)29,30,32

(210) **239622** (220) 2001 08 14
(731) MASPEX WADOWICE Spółka z o.o., Wadowice
(540) Lemonka
(511)30,32

(210) **239623** (220) 2001 08 14
(731) MASPEX WADOWICE Spółka z o.o., Wadowice
(540) MR BAKER CHEESE ROOLSY ZŁOCISTE KRĄŻKI CHLEBOWE
(531)5.7,8.3,26.1,27.5,29.1
(511)29,30,32

(210)239624 (220) 2001 08 14
(731) MASPEX WADOWICE Spółka z o.o., Wadowice
(540) MR BAKER GARLIC ROOLSY ZŁOCISTE KRĄŻKI CHLEBOWE
(531)5.7,5.9,26.1,27.5,29.1
(511)29,30,32

(210)239625 (220) 2001 08 14
(731) MASPEX WADOWICE Spółka z o.o., Wadowice
(540) MR BAKER PAPRIKA ROOLSY ZŁOCISTE KRĄŻKI CHLEBOWE
(531)5.7,5.9,26.1,27.5,29.1
(511)29,30,32

(210)239626 (220) 2001 08 14
(731) YAK Spółka z o.o., Wrocław
(540) artica
(511)12

(210) **239627** (220) 2001 08 14
(731) Fabryka Cukiernicza KOPERNIK Spółka Akcyjna, Toruń
(540) TORUŃSKIE PIERNIKI
(511)30

(210) **239628** (220) 2001 08 14
(731) ZIAJA Ltd Zakład Produkcji Leków Spółka z o.o., Gdańsk-Matarnia
(540) mintperfekt
(511)3,5

(210) **239629** (220) 2001 08 14
(731) Szpakowski Mirosław Przedsiębiorstwo Wielobranżowe "Szpakowski", Ludwikowice
(540) P. W. Szpakowski
(531)26.1,26.11,27.5,29.1
(511)19,35,39

(210) **239630** (220) 2001 08 14
(731) ALMA INTERNET S.A., Poznań
(540) net info
(531)27.5,29.1
(511)42

(210) **239631** (220) 2001 08 14
(731) ALMA INTERNET S.A., Poznań
(540) net office
(531)3.1,27.5,29.1
(511)9

(210) **239632** (220) 2001 08 14
(731) ALMA INTERNET S.A., Poznań
(540) ALM@ internet
(531)26.4,26.11,27.5,29.1
(511)42

(210) **239633** (220) 2001 08 14
(731) Jędrasik Robert Firma JĘDRASIK, Łódź
(531)4.1,10.1,18.1
(511)12,35

(210) **239638** (220) 2001 08 14
(731) Cieciórski Waldemar Przedsiębiorstwo Produkcyjno Handlowo Usługowe INTERGRĄD, Grądy
(540) INTER GRĄD
(531)7.1,27.5,29.1
(511)19

(210) **239639** (220) 2001 08 14
(731) AXIA Spółka z o.o., Łódź
(540) axia
(511)35,36,41

(210)239640 (220) 2001 08 14
(731) AXIA Spółka z o.o., Łódź

(540) czek szczęścia
(511)28,35,41

(210) **239641** (220) 2001 08 14
(731) AXIA Spółka z o.o., Łódź
(540) czek świąteczny
(511)28,35,41

(210) **239642** (220) 2001 08 14
(731) AXIA Spółka z o.o., Łódź
(540) magiczny czek
(511)28,35,41

(210) **239643** (220) 2001 08 14
(731) Walentukiewicz Mirosława Przedsiębiorstwo Produkcyjno Handlowe MIRANA, Gorzyczki
(540) słodkie co nie co
(511)30

(210) **239644** (220) 2001 08 14
(731) Towarzystwo Wzgórz Strzelińskich, Strzelin
(540) TWS
(531)6.1,27.5,29.1
(511)16,25

(210) **239645** (220) 2001 08 14
(731) Towarzystwo Wzgórz Strzelińskich, Strzelin
(531)2.1,3.3,26.1
(511)16,25

(210) **239646** (220) 2001 08 16
(731) VEGA - TOURS Spółka z o.o., Warszawa
(540) mewa TOURS
(531)1.5,3.7,27.5,29.1
(511)39,41,42

(210)239647 (220) 2001 08 16
(731) Kobus Ignacy, Kobus Sławomir, Kobus Aleksandra PIEKARNIA S.C., Kobyłka
(540) KOBUS
(531)8.1,27.5,29.1
(511)11,29,30,39,42

(210)239648 (220) 2001 08 16
(731) Specjalistyczne Przedsiębiorstwo TAWI-ECO Spółka z o.o., Poznań
(540) ECO
(511)1,2, 3, 4, 5, 6, 8, 9, 10, 11, 13, 17, 18, 19, 20, 21, 24, 25, 27, 28, 29, 30, 31, 32, 35, 37, 41, 42

(210) **239649** (220) 2001 08 16
(731) Zakłady Przemysłu Tłuszczowego w Warszawie S.A., Warszawa
(540) Masło Roślinne familijne
(531)5.5,27.5,29.1
(511)29

(210) **239650** (220) 2001 08 16
(731) Zakłady Przemysłu Tłuszczowego w Warszawie S.A., Warszawa
(540) Masło Roślinne familijne
(531)5.5,5.9,8.1,26.1,27.5,29.1
(511)29

(210) **239651** (220) 2001 08 16
(731) Zakłady Przemysłu Tłuszczowego w Warszawie S.A., Warszawa
(540) MR MASŁO roślinne
(531)5.5,27.5,29.1
(511)29

(210) **239652** (220) 2001 08 16
(731) Wyciechowski Jacek OCEANUS, Warszawa
(540) oceanus
(531)27.5
(511)29,30,39

(210) **239653** (220) 2001 08 16
(731) Mokate Spółka Akcyjna, Ustroń
(540) CAFE MOKATE Delikatna
(531) 8.7, 9.1, 11.3, 19.3, 27.5, 29.1 (przestrzenny)
(511)30

(210) **239654** (220) 2001 08 16
(731) Mokate Spółka Akcyjna, Ustroń
(540) MOKATE CAFE Mocna
(531) 8.7, 9.1, 11.3, 19.3, 27.5, 29.1 (przestrzenny)
(511)30

(210) **239655** (220) 2001 08 16
(731) Szewczyk Bogdan Fabryka Mebli BODZIO, Goszcz
(540) MAGDALENA
(531)27.5,29.1
(511)20

(210) **239656** (220) 2001 08 16
(731) Szewczyk Bogdan Fabryka Mebli BODZIO, Goszcz
(540) FINEZJA
(531)27.5,29.1
(511)20

(210)239657 (220) 2001 08 16
(731) Szewczyk Bogdan Fabryka Mebli BODZIO, Goszcz
(540) BODZIOSYSTEM
(531)27.5,29.1
(511)20

(210) **239658** (220) 2001 08 16
(731) MOFA Spółka z o.o., Zielona Góra

(540) niebieska jakość
(511)7,8, 11, 12

(210) **239659** (220) 2001 08 16
(731) MOF A Spółka z o.o., Zielona Góra
(540) zielona cena
(511)7,8,11,12

(210)239660 (220) 2001 08 16
(731) Wyciechowski Jacek OCEANUS, Warszawa
(540) OCEAN dla ciebie z najczystszych wód
(531)1.15,26.2,27.5,29.1
(511)29,30,39

(210) **239661** (220) 2001 08 16
(731) Przybylski Tadeusz TADMAR, Warszawa
(540) TADMAR
(531)26.4,27.5,29.1
(511)7,9,35,39

(210)239662 (220) 2001 08 16
(731) Prządka Jolanta,Prządka Lucjan Przedsiębiorstwo Produkcyjno Handlowe COPEX, Zbąszyń
(540) copex
(531)27.5,29.1
(511)16,35

(210) **239663** (220) 2001 08 16
(731) Prządka Jolanta, Prządka Lucjan Przedsiębiorstwo Produkcyjno Handlowe COPEX, Zbąszyń
(540) co dwie... to nie jedna
(511)16,35

(210) **239664** (220) 2001 08 16
(731) Prządka Jolanta, Prządka Lucjan Przedsiębiorstwo Produkcyjno Handlowe COPEX, Zbąszyń
(540) koperta inna niż wszystkie
(511)16,35

(210) **239665** (220)2001 08 16
(731) Prządka Jolanta, Prządka Lucjan Przedsiębiorstwo Produkcyjno Handlowe COPEX, Zbąszyń
(540) DB DOUBLE bag
(531)20.5,27.5,29.1
(511)16,35

(210) **239666** (220)2001 08 16
(731) Mroziński Artur ARTEK Centrum Dystrybucji Mięsa, Wędlin i Drobiu, Zielona Góra
(540) artek
(531)26.1,27.5,29.1
(511)29

(210) **239667** (220) 2001 08 16
(731) IQ Connection Spółka z .o., Wrocław
(540) tlenowy
(511) 3, 5, 6, 7, 9, 10, 16, 17, 19, 35, 36, 37, 41, 42

(210) **239668** (220) 2001 08 16
(731) Hudyka Dawid, Hudyka Artur ETA S.C., Chełmiec
(540) UV STOPPER
(531)27.5
(511)25

(210) **239669** (220) 2001 08 16
(731) Hudyka Dawid, Hudyka Artur ETA S.C., Chełmiec
(540) Sote
(531)27.5
(511)25

(210) **239670** (220) 2001 08 16
(731) Hudyka Artur, Hudyka Dawid ETA S.C., Chełmiec
(540) LIZARD
(531)27.5
(511)25

(210) **239671** (220) 2001 08 16
(731) Knorr-Naehrmittel Aktiengesellschaft, Thayngen, CH
(540) 1..2...Enjoy
(511)29,30

(210) **239672** (220) 2001 08 16
(731) Gabriel Paweł, Stasiak Ryszard, Frankowska Joanna PROTERIANS S.C., Gdynia
(540) PROTERIANS
(511)9,35,38,39,41,42

(210) **239673** (220) 2001 08 16
(731) The Ritz - Carlton Hotel Company,LLC, Maryland, US
(531)3.1,24.9
(511)42

(210) **239674** (220) 2001 08 16
(731) The Ritz - Carlton Hotel Company,LLC, Maryland, US
(540) THE RITZ-CARLTON
(531)3.1,24.9,27.5
(511)42

(210) **239675** (220) 2001 08 16
(731) The Ritz - Carlton Hotel Company,LLC, Maryland, US
(540) RITZ-CARLTON
(511)42

(210) **239676** (220) 2001 08 16
(731) KEINU,S.L., Vizcaya, ES
(540) LEKI BABUNI
(511)9,16,35,38,41

(210) **239677** (220) 2001 08 17
(310) 76/239349 (320) 2001 04 12 (330) US
(731) Intelsat,Ltd. (a Bermuda corporation), Hamilton, BM
(540) I
(531)27.5,26.2,26.13
(511)38

(210) **239678** (220) 2001 08 14
(731) CADBURY WEDEL Spółka z o.o., Warszawa
(540) KAWUŚ
(511)30

(210)239679 (220) 2001 08 14
(731) Przedsiębiorstwo Zagraniczne INTER FRAGRANCES Spółka z o.o., Poznań
(540) Oligoaquavita INTER FRAGRANCES if
(531)26.4,27.5,29.1
(511)3,5

(210)239680 (220) 2001 08 17
(731) Sochaczewski Maciej "BEST IDEA SERVICES SOCHACZEWSKI MACIEJ", Belsk Duży
(540) apla
(531)5.7,26.1,27.5,29.1
(511)3,29,30,31,32,33,35,42

(210)239681 (220) 2001 08 17
(731) Sochaczewski Maciej "BEST IDEA SERVICES SOCHACZEWSKI MACIEJ", Belsk Duży
(540) MUSIC TELEVISION
(531)27.5,29.1
(511) 3, 9, 14, 29, 30, 31, 32, 33, 34, 35, 41, 42

(210) **239682** (220) 2001 08 17
(731) Sochaczewski Maciej "BEST IDEA SERVICES SOCHACZEWSKI MACIEJ", Belsk Duży
(540) MUSIC CHANNEL
(531)27.5,29.1
(511) 3, 9, 14, 16, 29, 30, 31, 32, 33, 34, 35, 41, 42

(210) **239684** (220) 2001 08 17
(731) Centralny Instytut Ochrony Pracy, Warszawa
(531)26.4,24.13,24.15,29.1
(511)42

(210) **239685** (220) 2001 08 17
(731) ROCKWOOL POLSKA Spółka z o.o., Cigacice
(540) ROCKTERM
(531)27.5,29.1
(511)17,19

(210) **239686** (220) 2001 08 17
(731) Cieślik Andrzej Firma Produkcyjno Handlowa CONTIMAX, Bochnia
(540) contimax
(511)29,30

(210) **239687** (220) 2001 08 17
(731) Cieślik Andrzej Firma Produkcyjno Handlowa CONTIMAX, Bochnia
(540) CONTIMAX Filety rybne w sosie salsa
(531)26.1,27.5,29.1
(511)29

(210) **239688** (220) 2001 08 17
(731) MEDIA COM Spółka Akcyjna, Łowicz
(540) MC media com
(531)27.5,29.1
(511)9,16,35,36,38,41,42

(210) **239689** (220) 2001 08 17
(731) Liebrecht And Wood Polska Spółka z o.o., Warszawa
(540) LIEBRECHT & WOOD
(531)26.11,27.5,29.1
(511)35,36

(210) **239690** (220) 2001 08 17
(731) Ostaszewski Andrzej Lecznicza Położniczo-Chirurgiczna TROS, Warszawa
(540) IATROS
(531)26.4,27.5
(511)42

(210) **239691** (220) 2001 08 17
(731) David S. Smith (Holdings) PLC, Londyn, GB
(540) D S SMITH
(511)7,16,17,19

(210)239692 (220) 2001 08 17
(731) NTN CORPORATION, Osaka, JP
(540) NTN
(531)27.5
(511)7,12

(210) **239693** (220) 2001 08 17
(731) Unilever N.V., Rotterdam, NL
(540) RAMA CREMEFINE
(511)29,30

(210) **239694** (220) 2001 08 17
(731) PTK Centertel Spółka z o.o., Warszawa
(540) TARYFA MALEJĄCA SMS
(511)9,38

(210) 239695 (220) 2001 08 17
(731) PTK Centertel Spółka z o.o., Warszawa
(540) PAKIET BEZPŁATNYCH MINUT
(511)9,38

(210) 239696 (220) 2001 08 17
(731) FELIX The Nut Company GmbH & Co. KG, Schwerte, DE
(540) P Pittjes
(531)26.4,27.5
(511)29,30,31

(210) 239697 (220) 2001 08 17
(731) PepsiCo,Inc., Purchase, US
(540) WILD CHERRY PEPSI
(531)26.1,27.5,29.1
(511)32

(210) 239698 (220) 2001 08 17
(731) National Geographic Society District of Columbia, Waszyngton, US
(540) THE NATIONAL GEOGRAPHIC TRAVELER
(531)26.4,27.5,29.1
(511)16

(210) 239699 (220) 2001 08 14
(731) Uno Fresco Tradex Sp.z.o., Mosciska
(540) BAKALLA
(531)27.5
(511)30

(210) 239700 (220) 2001 08 15
(731) Klima Jarosław, Klima Dorota, Ziaja Mirosław Przedsiebiorstwo Produkcyjno Handlowe DARKOP s.c, Chrzanów
(540) DARKOP
(531)26.1,26.5,27.5,29.1
(511)6,7,9,12,35,37,40,42

(210) 239701 (220) 2001 08 16
(731) STUDIO MAK Sp.z o.o., Wrocław
(540) studio mak
(531)26.4,27.5,29.1
(511)35

(210)239702 (220) 2001 08 16
(731) Nowicz Jerzy Przedsiębiorstwo ProdukcyjnoHandlowo Usługowe JOLITA, Konstantynów
(540) goliat
(511)25,35,40,42

(210)239703 (220) 2001 08 16
(731) Nowicz Jerzy Przedsiębiorstwo Produkcyjno Handlowo Usługowe JOLITA, Konstantynów
(540) J
(531)26.7,27.1,27.5,29.1
(511)25,35,40,42

(210) 239704 (220) 2001 08 16
(731) Sławski Zakład Przetwórstwa Mięsa i Drobiu "Balcerzak i spółka", Wróblów
(540) SPECJAŁY Z BABCINEJ SPIŻARNI
(511)29

(210) 239705 (220) 2001 08 16
(731) Przedsiębiorstwo Farmaceutyczne "Jelfa" SA, Jelenia Góra
(540) NOOPIL
(511)5

(210)239706 (220) 2001 08 16
(731) Przedsiębiorstwo Farmaceutyczne"Jelfa" SA, Jelenia Góra
(540) NOPIL
(511)5

(210) 239707 (220) 2001 08 16
(731) MEGANA Sp.z o.o., Kraków
(540) żuczek
(511) 3, 5, 11, 16, 21, 24, 25, 28, 29, 30, 31, 32, 33, 34, 35, 42

(210) 239708 (220) 2001 08 16
(731) NAVIMAR ENTERPRISES Ltd., Gdańsk
(540) NAVIMAR
(531)3.7,26.11,27.5,29.1
(511)1,12

(210)239710 (220) 2001 08 16
(731) GRZEŚMLECZ Spółka Akcyjna, Bielsko-Biała
(540) MASŁO PRODUKT POLSKI OSEŁKOWE
(531)26.4,27.5,29.1
(511)29

(210)239711 (220) 2001 08 16
(731) Bagińska Stanisława TOLEK Rehabilitacyjne Rowery Trójkołowe, Choceń
(540) tolek
(511)12,37

(210) 239712 (220) 2001 08 16
(731) AUTO GAZ ŚLĄSK Sp.z o.o., Katowice
(540) AUTO GAZ ŚLĄSK
(531)27.5,29.1
(511)6,9,17,35,37,41,42

(210) 239713 (220) 2001 08 16
(731) Bank Śląski SA w Katowicach, Katowice
(540) karta luz
(511)18,36

(210) **239715** (220) 2001 08 16
(731) Bank Śląski SA w Katowicach, Katowice
(540) karta spoko
(511)16,18,36

(210) 239716 (220) 2001 08 16
(731) Bank Śląski SA w Katowicach, Katowice
(540) konto z lwem luz
(511)18,36

(210) **239717** (220) 2001 08 16
(731) Bank Śląski SA w Katowicach, Katowice
(540) konto z lwem spoko
(511)16,18,36

(210) **239718** (220) 2001 08 16
(731) Caputa Ryszard Firma Handlowo Produkcyjr Jaworze Górne
(540) KANDA
(531)27.5
(511)25

(210) **239719** (220) 2001 08 16
(731) Grycuk Tomasz GT-TECH, Białystok
(540) KORZEŃ NA KLIENTA ŻYCZENIE LEJEMY PIWO Z KORZENIEM Wysokosłodzona Zaprawa Korzenna Doskonała do Piwa
(531)5.11,11.3,27.5,29.1
(511)31,32,33

(210) **239720** (220) 2001 08 17
(731) Przedsiębiorstwo Produkcyjno Handlowo Usługowe ORPAK ORBASZEWSKI I SYN Spółka Jawna, Szpiegowo
(540) OR PAK
(531) 26.3, 26.4, 26.7, 27.5, 29.1
(511)16

(210)239721 (220) 2001 08 17
(731) Siejka Zbigniew, Kraków
(540) GE01NVERS
(511)36,41,42

(210) **239722** (220) 2001 08 17
(731) Mazurkiewicz Andrzej Przedsiębiorstwo Produkcyjne ELKA, Słupca
(540) ELKA
(531)3.7,27.5,29.1
(511)25,40,42

(210) **239723** (220) 2001 08 17
(731) ROBERT RADOMSKI AG, Kalisz
(540) stalples
(511)12,36,37

(210)239724 . (220) 2001 08 17
(731) ROBERT RADOMSKI AG, Kalisz
(540) konstA1 (511) 12,36,37

(210) **239726** (220) 2001 08 17
(731) Stachoń Piotr Michał, Mierzyn
(540) DR LINDE
(531)5.1,27.5
(511)3,35,37,39

(210) **239727** (220) 2001 08 17
(731) Przedsiębiorstwo Pszczelarskie APIPOL-KRAKÓW Sp.z o.o., Brzączowice
(540) APIMELLO
(511)5,30

(210) **239728** (220) 2001 08 17
(731) Przedsiębiorstwo Pszczelarskie APIPOL-KRAKÓW Sp.z o.o., Brzączowice
(540) APIMEL
(511)5,30

(210) **239729** (220) 2001 08 17
(731) TOTAL GRUPA CONSULTINGOWA SA, Poznań
(540) ?? Dostarczamy rozwiązań
(531)24.17,26.4,27.5,29.1
(511)35

(210) **239730** (220) 2001 08 17
(731) Fabryka Sprzętu Elektrotechnicznego KONTAKT SA, Czechowice-Dziedzice
(540) DEJ-1
(511)9

(210) **239731** (220) 2001 08 17
(731) Fabryka Sprzętu Elektrotechnicznego KONTAKT SA, Czechowice-Dziedzice
(540)DED-1
(511)9

(210) **239732** (220) 2001 08 17
(731) Fabryka Sprzętu Elektrotechnicznego KONTAKT SA, Czechowice-Dziedzice
(540)DET-1
(511)9

(210) 239733 (220) 2001 08 17
(731) Fabryka Sprzętu Elektrotechnicznego KONTAKT SA, Czechowice -Dziedzice
(540) DEM-1
(511)9

(210) **239734** (220) 2001 08 17
(731) Fabryka Sprzętu Elektrotechnicznego KONTAKT SA, Czechowice-Dziedzice
(540) samba
(511)9

(210) **239735** (220) 2001 08 17
(731) Fabryka Sprzętu Elektrotechnicznego KONTAKT SA, Czechowice-Dziedzice
(540) mamba
(511)9

(210) **239736** (220) 2001 08 17
(731) Fabryka Sprzętu Elektrotechnicznego KONTAKT SA, Czechowice-Dziedzice
(540) twist
(511)9

(210) **239737** (220) 2001 08 17
(731) Fabryka Sprzętu Elektrotechnicznego KONTAKT SA, Czechowice-Dziedzice
(540) suita
(511)9

(210) **239738** (220) 2001 08 17
(731) Fabryka Sprzętu Elektrotechnicznego KONTAKT SA, Czechowice-Dziedzice
(540) S 101
(511)9

(210) **239739** (220) 2001 08 17
(731) Fabryka Sprzętu Elektrotechnicznego KONTAKT SA, Czechowice-Dziedzice
(540) K
(531)24.15,27.1,27.5,29.1
(511)9,11,20

(210) **239740** (220) 2001 08 17
(731) Fabryka Sprzętu Elektrotechnicznego KONTAKT SA, Czechowice-Dziedzice
(540) K
(531)24.15,27.1,27.5,29.1
(511)9,11,20

(210) **239741** (220) 2001 08 17
(731) Fabryka Sprzętu Elektrotechnicznego KONTAKT SA, Czechowice-Dziedzice
(540) KONTAKT
(531)27.5,29.1
(511)9,11,20

(210) **239742** (220) 2001 08 17
(731) Rybicki Edward, Romanowski Mirosław, Szczepański Józef, Wilczak Marek MEDIS Prywatny Ośrodek Leczniczy s.c, Katowice
(540) MEDIS
(531)24.13,27.5,29.1
(511)35,42

(210) **239743** (220) 2001 08 17
(731) TANDEM Spółka z o.o., Będzin
(540) TANDEM AUTO Sosnowski & Majcherek
(531)27.5,29.1
(511)12,35,36,37,39,42

(210) **239744** (220) 2001 08 17
(731) W.M.-ProCAD Studio Sp.z o.o., Gdańsk
(540) ProCAD
(511) 9, 16, 35, 36, 37, 38, 40, 41, 42

(210) **239745** (220) 2001 08 17
(731) W.M. Pracownia Projektowania Miasta Sp.z o.o., Gdańsk
(540) dom piękny i prosty
(511)16,35,36,37,38,40,42

(210) **239746** (220) 2001 08 17
(731) W.M. Pracownia Projektowania Miasta Sp.z o.o., Gdańsk
(540) standard program dyby
(511)9,16,35,36,38,40,41,42

(210) **239747** (220) 2001 08 17
(731) W.M. Pracownia Projektowania Miasta Sp.z o.o., Gdańsk
(531)7.3
(511) 9, 16, 28, 35, 36, 37, 38, 40, 41, 42

(210) **239748** (220) 2001 08 17
(731) Kowalski Sylwester MEDIA GROUP CONSULTING Polska, Szczecin
(540) BEZPIECZNE DZIECKO
(511)35,41,42

(210)239749 (220) 2001 08 17
(731) Kowalski Sylwester MEDIA GROUP CONSULTING Polska, Szczecin
(540) BEZPIECZNA KOBIETA
(511)35,41,42

(210)239750 (220) 2001 08 17
(731) Kowalski Sylwester MEDIA GROUP CONSULTING Polska, Szczecin
(540) KOBIETA BEZPIECZNA
(511)35,41,42

(210) **239751** (220) 2001 08 17
(731) Bank Przemysłowo-Handlowy SA, Kraków
(540) BPH PBK
(511)9,35,36,38

(210) **239752** (220) 2001 08 17
(731) Bank Przemysłowo Handlowy SA, Kraków
(540) BANK PRZEMYSŁOWO HANDLOWY PBK
(511)9,35,36,38

(210) **239753** (220) 2001 08 17
(731) Fita Tadeusz P.U.H. "TaFi", Kraków
(540) Kanapka ZIMNY KOT

(531)27.5
(511)30

(210) **239754** (220) 2001 08 17
(731) Fita Tadeusz P.U.H. "TaFi", Kraków
(540) COLD CAT Sandwich
(531)27.5
(511)30

(210) **239755** (220) 2001 08 17
(731) OPTIMUS COMFORT Sp.z o.o., Rzeszów
(540) OPTipass
(531)27.5,29.1
(511)9,38

(210) **239756** (220) 2001 08 17
(731) Hubert-Walczak Barbara POD PALETĄ, Poznań
(540) Pod Paletą
(531)20.1,27.5
(511)35,40,41

(210) **239758** (220) 2001 08 17
(731) POLYTEX Sp.z o.o., Łódź
(540) Royal CARPETS
(531)5.5,27.5,29.1
(511)27,35

(210) **239759** (220) 2001 08 17
(731) Ciupinski Stanisław, Grzelak Grzegorz, Klemm Piotr, Walczak Andrzej Wytwórnia Klejów i Zapraw Budowlanych ATLAS s.c, Łódź
(540) dolinka
(511)1,2,19

(210) **239760** (220) 2001 08 17
(731) Ciupiński Stanisław, Grzelak Grzegorz, Klemm Piotr, Walczak Andrzej Wytwórnia Klejów i Zapraw Budowlanych ATLAS sc, Łódź
(540) uniplast
(511)1,2,3

(210) **239761** (220) 2001 08 17
(731) Ciupiński Stanisław, Grzelak Grzegorz, Klemm Piotr, Walczak Andrzej Wytwórnia Klejów i Zapraw Budowlanych ATLAS s.c, Łódź
(540)bonet
(511)1,2,3,17,19

(210) **239762** (220) 2001 08 17
(731) Ciupiński Stanisław, Grzelak Grzegorz, Klemm Piotr, Walczak Andrzej Wytwórnia Klejów i Zapraw Budowlanych ATLAS s.c, Łódź
(540) motyw
(511)1,2,3,17,19

(210) **239763** (220) 2001 08 17
(731) Ciupiński Stanisław, Grzelak Grzegorz, Klemm Piotr, Walczak Andrzej Wytwórnia Klejów i Zapraw Budowlanych ATLAS s.c, Łódź
(540) gryf
(511)1,2,3,17,19

(210) **239764** (220) 2001 08 17
(731) Ciupiński Stanisław, Grzelak Grzegorz, Klemm Piotr, Walczak Andrzej Wytwórnia Klejów i Zapraw Budowlanych ATLAS s.c, Łódź
(540) atlas lux
(511)1,2,19

(210) **239765** (220) 2001 08 17
(731) Ciupinski Stanisław, Grzelak Grzegorz, Klemm Piotr, Walczak Andrzej Wytwórnia Klejów i Zapraw Budowlanych ATLAS s.c, Łódź
(540) gipsar fan
(511)17,19

(210) **239766** (220) 2001 08 17
(731) Ciupiński Stanisław, Grzelak Grzegorz, Klemm Piotr, Walczak Andrzej Wytwórnia Klejów i Zapraw Budowlanych ATLAS s.c, Łódź
(540) gipsar top
(511)1,2,3,17,19

(210)239767 (220) 2001 08 17
(731) Ciupiński Stanisław, Grzelak Grzegorz, Klemm Piotr, Walczak Andrzej Wytwórnia Klejów i Zapraw Budowlanych ATLAS s.c, Łódź
(540) gipsar lux
(511)1,2,3,17,19

(210) **239768** (220) 2001 08 17
(731) Ciupiński Stanisław, Grzelak Grzegorz, Klemm Piotr, Walczak Andrzej Wytwórnia Klejów i Zapraw Budowlanych ATLAS s.c, Łódź
(540) atlas top
(511)1,2,19

(210) **239770** (220) 2001 08 17
(731) Wolak Ireneusz SEWERA POLSKA CHEMIA, Katowice
(540) SUPER GRUNT
(531)27.5
(511)2

(210) **239771** (220) 2001 08 17
(731) Lenartowicz Wojciech, Erdmann Roman, Nowak Andrzej Przedsiębiorstwo Produkcyjno Usługowe BELiN Zakład Pracy Chronionej Spółka Jawna, Poznań
(540) sylwetka
(511)5,30

(210) 239772 (220) 2001 08 17
(731) Pakulski Ryszard Przedsiębiorstwo Produkcji Spożywczej SANTA Zakład Pracy Chronionej, Września
(540) neurosocjologia
(511)16

(210) 239773 (220) 2001 08 20
(731) SYNTEZA S.A., Kędzierzyn-Koźle
(540) Synteza S.A. Grupa Petro Carbo Chem.
(531)27.5,29.1
(511)1,35,36,39

(210) 239774 (220) 2001 08 20
(731) Zaremba Kamil EPARTNER.PL, Wrocław
(540) edysk
(531)2.1,26.1,27.5
(511)9,16,35,38,42

(210) 239775 (220) 2001 08 20
(731) Zakład Produkcji Preparatów Dietetycznych i Ziołowych CENTURIA S.J., Łomianki
(531)5.5,29.1
(511)5

(210) 239776 (220) 2001 08 20
(731) Zakład Produkcji Preparatów Dietetycznych i Ziołowych CENTURIA S.J., Łomianki
(540) CENTURIA
(531)27.5
(511)5

(210) 239777 (220) 2001 08 20
(731) Zakład Produkcji Preparatów Dietetycznych i Ziołowych CENTURIA S.J., Łomianki
(540) LEWITAN
(531)27.5
(511)5

(210) 239778 (220) 2001 08 20
(731) Zakład Produkcji Preparatów Dietetycznych i Ziołowych CENTURIA S.J., Łomianki
(540) LEWIPOLLEN
(531)27.5
(511)5

(210) 239779 (220) 2001 08 20
(731) Trebicka Alicja, Trebicki Jakub "cztery ściany i dach", Henryków-Urocze
(540) cztery ściany i dach
(531)26.3,26.4,26.7,27.5,29.1
(511)1,2,6,8,9,11,16,17,19,27,37

(210) 239780 (220) 2001 08 20
(731) LAVIO Spółka z o.o., Warszawa
(540) its services
(511)41,42

(210) 239781 (220) 2001 08 20
(731) LAVIO Spółka z o.o., Warszawa
(540) pst
(511)41,42

(210) 239782 (220) 2001 08 20
(731) PHONES AT Spółka z o.o., Warszawa
(540) XLASKI
(511)35,38,42

(210) 239783 (220) 2001 08 20
(731) Pharmacia Polska Spółka z o.o., Warszawa
(540) PHARMACIA
(531)27.5,29.1
(511) 3, 5, 8, 9, 10, 16, 30, 35, 39, 41, 42

(210) 239790 (220) 2001 08 20
(731) Zakład Produkcyjno Handlowo Usługowy DELIC-POL Spółka z o.o., Lindów
(540) DELIC-POL
(531)4.3,27.5,29.1
(511)19, 29, 30, 32, 34, 35, 36, 37, 39, 42

(210) 239791 (220) 2001 08 20
(731) B.I.P. Byars Industries Poland Spółka z o.o., Michałów Reginów
(540) SAFE CORK SWISS PACKAGING SOLUTION
(531)26.11,27.5
(511)6,16,20,21,40

(210) 239792 (220) 2001 08 20
(731) B.I.P. Byars Industries Poland Spółka, Michałów Reginów
(540) SAFE CAP SWISS PACKAGING SOLUTION
(531)26.11,27.5
(511)6,16,20,21,40

(210) 239793 (220) 2001 08 20
(731) Panorama Polska Spółka z o.o., Warszawa
(540) Panorama Firm łączy sprzedających i kupujących
(511)9,16,35,38,41,42

(210) 239794 (220) 2001 08 20
(731) Krajowa Rada Drobiarstwa - Izba Gospodarcza Warszawa, Warszawa
(540) JUNGE POLNISCHE HAFERMASTGANS
(511)22,29

(210) 239795 (220) 2001 08 20
(731) Krajowa Rada Drobiarstwa - Izba Gospodarcza Warszawa, Warszawa
(540) MŁODA POLSKA GĘŚ OWSIANA
(511)22,29

(210) **239796** (220) 2001 08 20
(731) The Coca-Cola Company, Atlanta, US
(540) KAŻDEGO DNIA DLA TW01CH BLISKICH
(511)32

(210) **239797** (220) 2001 08 20
(731) The Coca-Cola Company, Atlanta, US
(540) DASANI
(511)32

(210) **239799** (220) 2001 08 20
(310) 2111094 (320) 2001 02 21 (330) EM
(731) Genzyme Corporation, Cambridge, US
(540) CARTICEL
(511)5,42

(210) **239800** (220) 2001 08 20
(310) 2111078 (320) 2001 02 21 (330) EM
(731) Genzyme Corporation, Cambridge, US
(540) EPICEL
(511)5,42

(210) **239801** (220) 2001 08 20
(310) 2120780 (320) 2001 02 27 (330) EM
(731) Genzyme Corporation, Cambridge, US
(540) EPICEL ASAProgram
(511)5,42

(210) **239802** (220) 2001 08 20
(731) Genzyme Corporation, Cambridge, US
(540) GENZYME
(511)1,5,42

(210) **239803** (220) 2001 08 20
(310)2262178 (320) 2001 02 23 (330) GB
(731) SmithKline Beecham Biologicals S.A., Rixensart, BE
(540) CLAMYDRIX
(511)5

(210) **239804** (220) 2001 08 20
(731) Novartis AG, Bazylea, CH
(540) NOVICRIT
(511)5

(210)239805 (220) 2001 08 19
(731) Przedsiębiorstwo Usług Technicznych Nafta-Gaz -Serwis Spółka z o.o., Sanok
(540) NAFTA GAZ SERWIS
(531)1.15,27.5,29.1
(511)37,40,42

(210) **239806** (220) 2001 08 20
(731) NOMI S.A., Kielce
(540) EKONOMI
(531)27.5,29.1
(511)1,2,27

(210) **239807** (220) 2001 08 20
(731) NOMI S.A., Kielce
(540) ECONOMI
(531)27.5,29.1
(511) 1, 2, 3, 4, 6, 7, 8, 9, 11, 12, 16, 17, 19, 20, 21, 27,31

(210) **239808** (220) 2001 08 20
(731) NOMI S.A., Kielce
(540) NOMI
(531)27.5,29.1
(511)1,2, 3, 4, 5, 6, 7, 8, 9, 11, 17, 19, 20, 21, 22, 24, 27,31,39

(210) **239809** (220) 2001 08 20
(731) BIOWET PUŁAWY Spółka z o.o., Puławy
(540) IMMUNOVIT
(511)5

(210) **239810** (220) 2001 08 20
(731) BIOWET PUŁAWY Spółka z o.o., Puławy
(540) LECYFORT
(511)5

(210) **239811** (220) 2001 08 20
(731) BIOWET PUŁAWY Spółka z o.o., Puławy
(540) GINSENOVIT
(511)5

(210) **239812** (220) 2001 08 21
(731) CEDRIC INT. Spółka z o.o., Sękocin Nowy
(540) CEDRIC
(531)26.1,26.4,27.5,29.1
(511)8,9,10,11,18,21,24,25,28

(210) **239813** (220) 2001 08 21
(731) Centrum Konferencji Wystaw Medycznych EXPO MEDICA Spółka z o.o., Toruń
(540) expo medica
(531)26.4,27.5
(511)35,41

(210) **239814** (220) 2001 08 21
(731) Witomski Tomasz, Witomska Julita Przedsiębiorstwo GOURMET FOODS, Warszawa
(540) GOURMET FOODS
(531)11.3,26.1,27.5,29.1
(511)30,35,42

(210)239815 (220) 2001 08 21
(731) Witomski Tomasz, Witomska Julita Przedsiębiorstwo GOURMET FOODS, Warszawa
(540) GOURMET FOODS
(511)30,35,42

(210) **239816** (220) 2001 08 21
(310)2.119.238 (320) 2001 03 02 (330) EM
(731) Etablissements Norprotex,Societe Anonyme, Le Pontet, FR
(540) L LONGBOARD
(531)5.5,26.1,27.5,29.1
(511)18,25

(210) **239817** (220) 2001 08 21
(731) Rosa Andrzej, Rosa Monika Royal Collection, Warszawa
(540) Royal Collection
(531)27.5,
(511)25,35,36

(210)239818 (220) 2001 08 21
(731) Telewizja Polska Spółka Akcyjna, Warszawa
(540) Pierwszy krzyk
(511)9,16,28,35,38,41,42

(210) **239819** (220) 2001 08 21
(731) Telewizja Polska Spółka Akcyjna, Warszawa
(540) Bezludna wyspa
(511)9,16,28,35,38,41,42

(210) **239820** (220) 2001 08 21
(731) Telewizja Polska Spółka Akcyjna, Warszawa
(540) Miej oczy szeroko otwarte
(511)9, 16,28,35,38,41,42

(210)239821 (220) 2001 08 21
(731) Telewizja Polska Spółka Akcyjna, Warszawa
(540) Czas na dokument
(511)9,16,28,35,38,41,42

(210)239822 (220) 2001 08 21
(731) Telewizja Polska Spółka Akcyjna, Warszawa
(540) Od przedszkola do Opola
(511)9,16,28,35,38,41,42

(210) **239823** (220) 2001 08 21
(731) Telewizja Polska Spółka Akcyjna, Warszawa
(540) Kocham kino
(511)9,16,28,35,38,41,42

(210)239824 (220) 2001 08 21
(731) MONDO PROMO Spółka z o.o., Warszawa
(540) mondo promo TEXTILE PROFILE
(531)27.5,29.1
(511)25,27,35

(210) **239825** (220) 2001 08 21
(731) MONDO PROMO Spółka z o.o., Warszawa
(540) TEAK WOOD replace-me-not
(531)5.1,27.5,29.1
(511)25,27,35

(210) 239826 (220) 2001 08 21
(731) MONDO PROMO Spółka z o.o., Warszawa
(540) all over [bullet proof]
(531)24.15,27.5,29.1
(511)25,27,35

(210) **239827** (220) 2001 08 21
(731) Młyny SouffletPolska Spółka z o.o., Poznań
(540) Twój Młyn
(531)5.7,7.1,26.1,27.5,29.1
(511)30,31

(210) **239828** (220) 2001 08 21
(731) Młyny Soufflet Polska Spółka z o.o., Poznań
(540) Twój Młyn KASZA MANNA
(531) 5.7, 6.19, 7.1, 26.1, 27.5, 29.1
(511)30,31

(210) **239829** (220) 2001 08 21
(731) Młyny Soufflet Polska Spółka z o.o., Poznań
(540) Twój Młyn mąka TORTOWA
(531) 5.7, 6.19, 7.1, 26.1, 27.5, 29.1
(511)30,31

(210)239830 (220) 2001 08 21
(731) Młyny Soufflet Polska Spółka z o.o., Poznań
(540) Twój Młyn mąka KRUPCZATKA
(531)5.7,6.19,7.1,26.1,27.5,29.1
(511)30,31

(210)239831 (220) 2001 08 21
(731) Młyny Soufflet Polska Spółka z o.o., Poznań
(540) Twój Młyn mąka LUKSUSOWA
(531)5.7,6.19,7.1,27.5,29.1
(511)30,31

(210) **239832** (220) 2001 08 21
(731) Młyny Soufflet Polska Spółka z o.o., Poznań
(540) Twój Młyn mąka POZNAŃSKA
(531) 5.7, 6.19, 7.1, 26.1, 27.5, 29.1
(511)30,31

(210) **239833** (220) 2001 08 21
(731) Młyny Soufflet Polska Spółka z o.o, Poznań
(540) Twój Młyn mąka WROCŁAWSKA
(531)5.7,6.19,7.1,26.1,27.5,29.1
(511)30,31

(210) **239834** (220) 2001 08 21
(731) Polska Telefonia Cyfrowa Spółka z o.o., Warszawa
(540) Era Biznes I osiągniesz więcej
(511)9,35,36,37,38,41

(210)239835 (220) 2001 08 21
(731) INCENTI S.A., Warszawa

(540) INCENTI
(531)27.5
(511)38,42

(210) 239836 (220) 2001 08 21
(731) Ziębińska Ewa, Ziębiński Jan Przedsiębiorstwo Usługowe Ziębiccy, Warszawa
(540) elka
(531)27.5
(511)41

(210) 239837 (220) 2001 08 21
(731) Ferrosan A/S Spółka Akcyjna Przedstawicielstwo w Polsce, Warszawa
(540) Multi tabs Multitabiś
(531)4.5,27.5,29.1
(511)5

(210) 239846 (220) 2001 08 21
(731) Piechanow Jerzy SOLPHARM, Warszawa
(540) MEDIBALM
(511)3

(210) 239847 (220) 2001 08 21
(731) Piechanow Jerzy SOLPHARM, Warszawa
(540) DERMOCARE
(511)3

(210)239848 (220) 2001 08 21
(731) Spółdzielnia Wydawnicza CZYTELNIK, Warszawa
(540) CZY TEL NIK
(531)27.5,29.1
(511)16

(210) 239849 (220) 2001 08 21
(731) URBUD BUDOWLANE Przedsiębiorstwo Wielobranżowe S.C., Kutno-Piwki
(540) URBUD
(531)26.15,27.5,29.1
(511)19,37,39,42

(210)239850 (220) 2001 08 21
(731) EFEKT Studia Profesjonalnej Wiedzy, Szczecin
(540) efekt
(531)26.7,27.5,29.1
(511)35,41

(210)239851 (220) 2001 08 21
(731) EFEKT Studio Profesjonalnej Wiedzy, Szczecin
(540) EFEKT
(531)2.3,27.5
(511)35,41

(210) 239852 (220) 2001 08 21
(731) Król Aleksander, Warszawa
(540) sam sam
(531)26.1,27.5,29.1
(511)20

(210) 239853 (220) 2001 08 21
(731) Król Aleksander, Warszawa
(540) studio Twoja Kuchnia
(531)26.1,27.5,29.1
(511)20

(210) 239854 (220) 2001 08 21
(731) e-point Spółka Akcyjna, Warszawa
(540) Active Content
(511)35,38,41,42

(210) 239855 (220) 2001 08 21
(731) Toruńskie Zakłady Materiałów Opatrunkowych Spółka Akcyjna, Toruń
(540) bella cotton
(531)9.1,27.5,29.1
(511)3,5

(210) 239856 (220) 2001 08 21
(731) SŁAW-POL Spółka z o.o., Mińsk Mazowiecki
(540) its technology
(511)9,35,38,42

(210) 239857 (220) 2001 08 21
(731) SŁAW-POL Spółka z o.o., Mińsk Mazowiecki
(540) its
(511)9,35,38,42

(210) 239858 (220) 2001 08 21
(731) AICE POLSKA S.A., Warszawa
(540) CALL SERVICE
(531)26.13,27.5,29.1
(511)35

(210) 239859 (220) 2001 08 21
(731) Rachwał Tomasz, Rachwał Kazimierz Firma Produkcyjno Handlowa SEZAMSTYL S.C., Libertów
(540) Sezamstyl
(531)7.1,27.5,29.1
(511)6,8,19

(210) 239860 (220) 2001 08 21
(731) Irlik Krzysztof, Gramatyka Jarosław, Tasior Paweł Przedsiębiorstwo STOFF S.C., Kraków
(540) STOFF
(511)17

(210)239861 (220) 2001 08 21
(731) Mars,Inc., McLean, US
(540) Masterfoods

(531)26.11,27.5,29.1
(511)29,30,31,32,42

(210) **239862** (220) 2001 08 21
(731) LIQUID FUELS Spółka z o.o., Kielce
(540) LF LTD
(531)27.5,29.1
(511)11,37,42

(210) **239863** (220) 2001 08 21
(731) House of Prince A/S, Sborg, DK
(540) MistrA1 (531)1.15,26.1,27.5
(511)34

(210) **239864** (220) 2001 08 21
(310)2100683 (320) 2001 02 22 (330) EM
(731) Vogel Verlag und Druck GmbH & Co. KG, Wuerzburg, DE
(540) MM.biz
(531)27.5
(511)9,16,41

(210) **239865** (220) 2001 08 21
(731) Colgate-Palmolive Company, New York, US
(540) COLGATE FRESH CONFIDENCE XTREME
(511)3

(210)239866 (220) 2001 08 21
(731) Ben Sherman Group Limited, Lurgan, IE
(540) BS
(531)27.5
(511)25

(210)239867 (220) 2001 08 21
(731) Safeskin Corporation, San Diego, US
(540) SAFESKIN
(511)9

(210) **239868** (220) 2001 08 21
(310)2097459 (320) 2001 02 21 (330) EM
(731) LAND ROVER, Warwick, GB
(540) Td6
(511)7,12

(210)239869 (220) 2001 08 21
(731) Laboratoires UPS A, Agen, FR
(540) ALERTUM
(511)5

(210) **239870** (220) 2001 08 22
(731) Poliwoda Rafał, Poliwoda Ryszard, Jatkiewicz Helena, Pawliszyn Jarosław Przedsiębiorstwo Wielobranżowe "Arcon-Pol II" s.c., Opole
(540) Media Image Agency
(531)2.1,27.5,29.1
(511)35

(210) **239871** (220) 2001 08 22
(731) Staniuk Michał Zakład Wyrobów Metalowych STAKO, Słupsk
(540) STAKO
(531)26.11,27.5,29.1
(511)1,2,3,6,7,8,9, 10, 11, 12, 13, 16, 17, 18,19, 20, 21, 22, 23, 24, 25, 26, 27, 29, 30, 31, 32, 33, 34, 35, 37, 39, 40, 42

(210) **239872** (220) 2001 08 22
(731) Jeruzal Rafał, Pudelski Adam Firma Produkcyjno Usługowo Handlowa RADAKS, Włynków
(540) RADAKS
(531)26.1,27.5,29.1
(511)6,11,16,17,19,35,37,40

(210) **239873** (220) 2001 08 22
(731) Instytut Zootechniki Zootechniczny Zakład Doświadczalny, Koługa Wielka
(540) gęś biała kołudzka
(531)3.7,27.5,29.1
(511)31,42

(210) **239874** (220) 2001 08 22
(731) ROSHEN -POLSKA Sp.z o.o., Rzeszów
(540) roshen
(511)30

(210) **239875** (220) 2001 08 22
(731) Peszko Stanisław Przedsiębiorstwo Produkcyjno Handlowe SEZAM, Łańcut
(540) sezam
(511)42

(210) **239876** (220) 2001 08 22
(731) Peszko Stanisław Przedsiębiorstwo Produkcyjno Handlowe SEZAM, Łańcut
(540) sezam dla dzieci
(511) 3, 5, 10, 11, 12, 16, 18, 20, 21, 25, 28

(210) **239877** (220) 2001 08 22
(731) Górniak Irena, Górniak Michał Przetwórstwo Owoców i Warzyw GOMAR, Lipsko
(540) GOMAR PIŃCZÓW
(531)5.7,27.5,29.1
(511)29,32,37

(210) **239878** (220) 2001 08 22
(731) M & S OKNA I DRZWI Sp.z o.o., Gdańsk
(540) M & S OKNA
(531)24.17,27.5,29.1
(511)6,19

(210) **239879** (220) 2001 08 22
(731) M & S OKNA I DRZWI Sp.z o.o., Gdańsk
(540) M & S OKNA TYTANOWE

(531)24.17,27.5,29.1
(511)6, 19

(210) **239880** (220) 2001 08 22
(731) M & S OKNA I DRZWI Sp.z o.o., Gdańsk
(540) M & S OKNA I DRZWI
(531)24.17,27.5,29.1
(511)6,19,35,37,42

(210) **239881** (220) 2001 08 22
(731) M & S OKNA I DRZWI Sp.z o.o., Gdańsk
(540) M & S POMORSKA FABRYKA OKIEN
(531).24.17,27.5,29.1
(511)6,19,35,37,42

(210) **239882** (220) 2001 08 22
(731) Gepert Karol Przedsiębiorstwo Usługowo Transportowe HERMES, Katowice
(540) EXOR
(531)27.5
(511) 6, 8, 9, 14, 16, 18, 20, 21, 25, 34, 35

(210) **239883** (220) 2001 08 22
(731) Ośrodek Badań i Certyfikacji Opakowań Sp.z o.o., Kraków
(540) COBICO
(531)24.15,26.1,27.5,29.1
(511)41,42

(210) **239884** (220) 2001 08 22
(731) Poznańskie Wodociągi i Kanalizacja Sp.z o.o., Poznań
(531)1.15,26.7,29.1
(511)6,17,36,37,39,40,41,42

(210) **239885** (220) 2001 08 22
(731) Firma Usługowo Handlowa "Delikatesy CENTRUM" Sp.z o.o., Krosno
(540) DC
(531)26.1,27.5,29.1
(511)3,16,29,30,32,35,42

(210) **239886** (220) 2001 08 22
(731) Firma Usługowo handlowa "Delikatesy CENTRUM" Sp.z o.o., Krosno
(540) DC DELIKATESY CENTRUM
(531)26.1,27.5,29.1
(511)3, 16,29,30,32,35,42

(210) **239887** (220) 2001 08 22
(731) Okarma Urszula, Okarma Dariusz, Misiołek Mirosław Zakład Produkcyjno Handlowy i Kuchmistrzowski KUCHCIK Spólka Jawna, Zarzecze
(540) KUCHCIK-OKARMA, MISIOŁEK
(511) 16,32,35,39

(210) **239888** (220) 2001 08 22
(731) Rosa Andrzej, Rosa Monika Royal Collection, Warszawa
(540) Royal Collection
(531)27.5,29.1
(511)25,35,36

(210) **239889** (220) 2001 08 22
(731) POLOmarket Sp.z o.o., Giebnia
(540) Rolki Kuchenne
(531)5.5,25.7,27.5,29.1
(511)16

(210) **239890** (220) 2001 08 22
(731) POLOmarket Sp.z o.o., Giebnia
(540) Rino pomarańczowy
(531)5.3,5.7,27.5,29.1
(511)32

(210) **239891** (220) 2001 08 22
(731) POLOmarket Sp.z o.o., Giebnia
(540) MLEKO UHT
(531)2.3,3.4,27.5,29.1
(511)29

(210) **239892** (220) 2001 08 22
(731) BIZNES STUDIO Sp.z o.o., Kraków
(540) BIZNES STUDIO
(531)27.5,29.1
(511)35

(210) **239893** (220) 2001 08 22
(731) URODA SA, Warszawa
(540) sport travel
(511)3

(210) **239894** (220) 2001 08 22
(731) URODA SA, Warszawa
(540) bols sport travel
(511)3

(210) **239895** (220) 2001 08 22
(731) URODA SA, Warszawa
(540) vitalinea
(511)3

(210) **239896** (220) 2001 08 22
(731) URODA SA, Warszawa
(540) vitalinea pharma
(511)3

(210) **239897** (220) 2001 08 22
(731) KONCERZ Sp.z o.o., Kraków
(540) Koncerz
(531)23.1,27.5,28.17,29.1
(511)36,39,42

(210) **239899** (220) 2001 08 22
(731) Trouw Nutrition Polska Sp.z o.o., Grodzisk Mazowiecki
(540) Milkivit
(531)26.1,27.5,29.1
(511)31,42

(210) **239900** (220) 2001 08 22
(731) SENZOR Polska Sp.z o.o., Chorzów
(540) Senzor POLSKA
(531)27.5,29.1
(511)35,36,37,39

(210) **239902** (220) 2001 08 22
(731) Kwiatkowski Mirosław, Kwiatkowska Janina Przedsiębiorstwo Produkcyjno Handlowo Usługowe EUREKA, Koziegłowy
(540) ALFA
(511)11,17

(210) **239903** (220) 2001 08 22
(731) Jeronimo Martins Dystrybucja Sp.z o.o., Poznań
(540) vivid
(511)3

(210) **239904** (220) 2001 08 22
(731) JERONIMO MARTINS DYSTRYBUCJA Sp. z o.o., Poznań
(540) eden
(511)3

(210) **239905** (220) 2001 08 22
(731) JERONIMO MARTINS DYSTRYBUCJA Sp.z o.o., Poznań
(540) fasti
(511)29

(210) **239906** (220) 2001 08 22
(731) JERONIMO MARTINS DYSTRYBUCJA Sp.z o.o., Poznań
(540) janosik
(511)29

(210) **239907** (220) 2001 08 22
(731) JERONIMO MARTINS DYSTRYBUCJA Sp.z o.o., Poznań
(540) vitamiks
(511)29

(210) **239908** (220) 2001 08 22
(731) Witomski Tomasz, Witomska Julita Przedsiębiorstwo GOURMET FOODS, Warszawa
(540) gourmet foods
(511)30,35,42

(210) **239909** (220) 2001 08 22
(731) IGLOTEX M.T. Włodarczyk Sp.z o.o., Skórcz
(540) pizza maestro
(511)30

(210) **239910** (220) 2001 08 22
(731) Hudyka Dawid, Hudyka Artur ETA s.c, Chełmiec
(540) LESKO
(531)27.5
(511)25

(210) **239911** (220) 2001 08 22
(731) Hudyka Dawid, Hudyka Artur ETA s.c, Chełmiec
(540) souvenir
(531)27.5
(511)25

(210) **239912** (220) 2001 08 22
(731) Hudyka Dawid, Hudyka Artur ETA s.c, Chełmiec
(540) MABO
(531)27.5
(511)25

(210) **239913** (220) 2001 08 22
(731) SODEXHO PASS POLSKA Sp.z o.o., Warszawa
(540) e-voucher
(511) 3, 5, 8, 9, 11, 14, 15, 16, 19, 20, 21, 22, 24, 25, 26, 27, 28, 29, 30, 31, 32, 33, 34, 2, 6, 7, 12, 17, 18, 39, 37,41,38,42

(210) **239914** (220) 2001 08 22
(731) Sodexho Pass Polska Sp.z o.o., Warszawa
(540) e-zakupy
(511) 3, 5, 8, 9, 11, 14, 15, 16, 19, 20, 21, 22, 24, 25, 26, 27, 28, 29, 30, 31, 32, 33, 34, 2, 6, 7, 12, 17, 18, 39, 37,41,38,42

(210) **239915** (220) 2001 08 22
(731) SODEXHO PASS POLSKA Sp.z o.o., Warszawa
(540) i-bon
(511) 3, 5, 8, 9, 11, 14, 15, 16, 19, 20, 21, 22, 24, 25, 26, 27, 28, 29, 30, 31, 32, 33, 34, 2, 6, 7, 12, 17, 18, 39, 37,41,38,42

(210) **239916** (220) 2001 08 22
(731) SODEXHO PASS POLSKA Spółka z o.o., Warszawa
(540) e-bony
(511)2,3,5,6,7,8,9, 11, 12,14, 15,16,17,18,19, 20, 21, 22, 24, 25, 26, 27, 28, 29, 30, 31, 32, 33, 34, 37, 38,39,41,42

(210) **239917** (220) 2001 08 22
(731) SODEXHO PASS POLSKA Spółka z o.o., Warszawa
(540) e-bon
(511)2, 3, 5, 6, 7, 8, 9, 11, 12, 14, 15, 16, 17, 18, 19, 20, 21, 22, 24, 25, 26, 27, 28, 29, 30, 31, 32, 33, 34, 37, 38,39,41,42

(210) **239918** (220) 2001 08 22
(731) SODEXHO PASS POLSKA Spółka z o.o., Warszawa
(540) i-kupony
(511)2,3,5,6,7,8,9,11, 12, 14, 15, 16, 17, 18, 19, 20, 21, 22, 24, 25, 26, 27, 28, 29, 30, 31, 32, 33, 34, 37, 38,39,41,42

(210) **239919** (220) 2001 08 22
(731) SODEXHO PASS POLSKA Spółka z o.o., Warszawa
(540) i-kupon
(511) 2, 3, 5, 6, 7, 8, 9, 11, 12, 14, 15, 16, 17, 18, 19, 20, 21, 22, 24, 25, 26, 27, 28, 29, 30, 31, 32, 33, 34, 37, 38,39,41,42

(210) **239920** (220) 2001 08 22
(731) SODEXHO PASS POLSKA Spółka z o.o., Warszawa
(540) e-kupony
(511) 2, 3, 5, 6, 7, 8, 9, 11, 12, 14, 15, 16, 17, 18, 19, 20, 21, 22, 24, 25, 26, 27, 28, 29, 30, 31, 32, 33, 34, 37, 38,39,41,42

(210) **239921** (220) 2001 08 22
(731) SODEXHO PASS POLSKA Spółka z o.o., Warszawa
(540) e-kupon
(511) 2, 3, 5, 6, 7, 8, 9, 11, 12, 14, 15, 16, 17, 18, 19, 20, 21, 22, 24, 25, 26, 27, 28, 29, 30, 31, 32, 33, 34, 37, 38,39,41,42

(210) **239922** (220) 2001 08 22
(731) SODEXHO PASS POLSKA Spółka z o.o., Warszawa
(540) i-bony
(511) 2, 3, 5, 6, 7, 8, 9, 11, 12, 14, 15, 16, 17, 18, 19, 20, 21, 22, 24, 25, 26, 27, 28, 29, 30, 31, 32, 33, 34, 37, 38,39,41,42

(210) **239923** (220) 2001 08 22
(731) Przedsiębiorstwo Produkcyjno Handlowe Paola Spółka z o.o., Bielany Wrocławskie
(540) yovita
(511)32

(210) **239924** (220) 2001 08 22
(731) Przedsiębiorstwo Produkcyjno Handlowe Paola Spółka z o.o., Bielany Wrocławskie
(540) słoneczny poranek
(511)32

(210) **239925** (220) 2001 08 22
(731) Dłużewska Marzenna, Dłużewski Paweł, Marszałek Ewa, Marszałek Bogdan COBRA Spółka Jawna, Milanówek
(540) CUBE
(531)26.4,27.5,29.1
(511)25

(210) **239926** (220) 2001 08 22
(731) Grupa Wydawnicza INFOR Spółka z o.o., Warszawa
(540) Księgowy Roku 200... INFOR
(531)27.5,29.1
(511)16,35,36,41,42

(210) **239927** (220) 2001 08 22
(731) Archive Management Solutions Spółka z o.o., Szeligi k/Warszawy
(540) DOCU GUARD
(511)35,36,39

(210) **239928** (220) 2001 08 22
(731) Archive Management Solutions Spółka z o.o., Szeligi k/Warszawy
(540) IRON MOUNTAIN
(511)35,36,39

(210) **239929** (220) 2001 08 22
(731) Archive Management Solutions Spółka z o.o., Szeligi k/Warszawy
(540) ŻELAZNA GÓRA
(511)35,36,39

(210)239930 (220) 2001 08 22
(731) Cholewicka-Goździk Krystyna Centrum Informacji Menedżera, Warszawa
(540) CIM
(531)27.5
(511)9,16,41,42

(210) **239931** (220) 2001 08 22
(731) Przedsiębiorstwo Chemiczne CHEMAN S.A., Warszawa
(540) ULTRANA1 (511)1

(210) **239932** (220) 2001 08 22
(731) Popiołkowski Piotr Cukiernia SZWEDKA, Warszawa
(540) Pieczemy dla Ciebie Szwedka
(531)5.7,26.1,27.5,29.1
(511) 16, 17,30,39

(210) **239933** (220) 2001 08 22
(731) Popiołkowski Piotr Cukiernia SZWEDKA, Warszawa
(540) Popieraj lokalny sklep jest najbliżej domu Szwedka
(531)5.7,26.1,27.5,29.1
(511)16,17,30,39

(210) 239934 (220) 2001 08 22
(731) Pipiołkowski Piotr Cukiernia SZWEDKA, Warszawa
(540) Szwedka Jakość warta swojej ceny
(531)5:7,26.1,27.5,29.1
(511)16, 17,30,39

(210) 239935 (220) 2001 08 22
(731) Popiołkowski Piotr Piekarnia SZWEDKA, Warszawa
(540) Pieczemy dla Ciebie całą noc Szwedka
(531)5.7,26.1,27.5,29.1
(511)16,17,30,39

(210) 239936 (220) 2001 08 22
(731) The British Broadcasting Corporation, Londyn, GB
(540) TWEENIES
(511)3,9, 16,25,28,30,41

(210) 239937 (220) 2001 08 22
(731) Kabushiki Kaisha Access (Also Trading As Access Co.,Ltd.), Tokio, JP
(540) NetFront
(511)9

(210)239938 (220) 2001 08 22
(731) Amersham plc, Little Chalfont, GB
(540) Amersham Health
(531)24.17,26.1,26.3,27.5
(511)1,5,9,10,41,42

(210) **239939** (220) 2001 08 22
(731) Berentzen Distillers International GmbH, Haselunne, DE
(540) Calvera
(511)33

(210) **239940** (220) 2001 08 22
(731) Altium Ltd., Frenchs Forest, AU
(540) ALTIUM
(511)9,16

(210)239941 (220) 2001 08 22
(731) PTK Centertel Spółka z o.o., Warszawa
(540) IDEA PARK SMS
(511)9,38

(210) **239942** (220) 2001 08 22
(731) Koninklijke Gazelle B.V., Dieren, NL
(540) GAZELLE
(511) 12

(210) **239943** (220) 2001 08 22
(310) 30116268.9 (320) 2001 03 12 (330) DE
(731) Geissler und Mehlhorn KG, Immenhausen-Marienhof, DE
(540) FUEGO
(511)4

(210) **239944** (220) 2001 08 22
(731) Netto A/S, Hojbjerg, DK
(540) NETTO
(511)35

(210) **239945** (220) 2001 08 21
(731) Southern Wine & Spirits OfAmerica,Inc., Miami, US
(540) SOUTHERN WINE & SPIRITS OF AMERICA,INC.
(531)27.5
(511)39

(210) **239946** (220) 2001 08 22
(731) HDN Development Corporation (Kentucky corporation), Florence, US
(540) KRISPY KREME
(511)30,42

(210) **239947** (220) 2001 08 23
(731) Tabiś Andrzej,Tabiś Krzysztof Tabiś i Tabiś CPV, Świebodzice
(540) Cinema PRO VISION
(531)26.1,27.5,29.1
(511)20,39,42

(210) **239948** (220) 2001 08 23
(731) Zakłady Mięsne M.M. Duda Spółka z o.o., Sosnowiec
(540) DUDA
(531)26.1,27.5,29.1
(511)29

(210) **239949** (220) 2001 08 23
(731) Agata Maślankiewicz JM & M, Warszawa
(540) NTN NIEZALEŻNY TEST NARCIARSKI MAGAZYN NOWOŚCI
(531)27.5,29.1
(511)16

(210) 239950 (220) 2001 08 23
(731) MORRISON OUTLETS Polska Spółka z o.o., Warszawa
(540) C THE OUTLET COMPANY

(531)27.5,29.1
(511)35,36,37,39,42

(210) **239951** (220) 2001 08 23
(731) Agencja Wydawnicza TECHNOPOL Spółka z o.o., Częstochowa
(540) 100
(531)27.7
(511)16

(210) **239952** (220) 2001 08 23
(731) Agencja Wydawnicza TECHNOPOL Spółka z o.o., Częstochowa
(540) 200
(531)27.7
(511)16

(210) **239953** (220) 2001 08 23
(731) Agencja Wydawnicza TECHNOPOL Spółka z o.o., Częstochowa
(540) 300
(531)27.7
(511)16

(210) **239954** (220) 2001 08 23
(731) Agencja Wydawnicza TECHNOPOL Spółka z o.o., Częstochowa
(540) 400
(531)27.7
(511)16

(210) **239955** (220) 2001 08 23
(731) Agencja Wydawnicza TECHNOPOL Spółka z o.o., Częstochowa
(540) 500
(531)27.7
(511)16

(210) **239956** (220) 2001 08 23
(731) Agencja Wydawnicza TECHNOPOL Spółka z o.o., Częstochowa
(540) 600
(531)27.7
(511)16

(210)239957 (220) 2001 08 23
(731) Agencja Wydawnicza TECHNOPOL Spółka z o.o., Częstochowa
(540) 700
(531)27.7
(511)1.6

(210) 239958 (220) 2001 08 23
(731) Agencja Wydawnicza TECHNOPOL Spółka z o.o., Częstochowa
(540) 800
(531)27.7
(511)16

(210) **239959** (220) 2001 08 23
(731) Agencja Wydawnicza TECHNOPOL Spółka z o.o., Częstochowa
(540) 900
(531)27.7
(511)16

(210) **239960** (220) 2001 08 23
(731) Agencja Wydawnicza TECHNOPOL Spółka z o.o., Częstochowa
(540) 1000
(531)27.7
(511)16

(210) **239961** (220) 2001 08 23
(731) Agencja Wydawnicza TECHNOPOL Spółka z o.o., Częstochowa
(540) 101
(531)27.7
(511)16

(210) **239962** (220) 2001 08 23
(731) Agencja Wydawnicza TECHNOPOL Spółka z o.o., Częstochowa
(540) 1001
(531)27.7
(511)16

(210) **239963** (220) 2001 08 23
(731) Agencja Wydawnicza TECHNOPOL Spółka z o.o., Częstochowa
(540) 150
(531)27.7
(511)16

(210) **239964** (220) 2001 08 23
(731) Agencja Wydawnicza TECHNOPOL Spółka z o.o., Częstochowa
(540) 250
(531)27.7
(511)16

(210) **239965** (220) 2001 08 23
(731) Agencja Wydawnicza TECHNOPOL Spółka z o.o., Częstochowa
(540)350
(531)27.7
(511)16

(210) **239966** (220) 2001 08 23
(731) Agencja Wydawnicza TECHNOPOL Spółka z o.o., Częstochowa
(540) 111

(531)27.7
(511) 16

(210) **239967** (220) 2001 08 23
(731) Agencja Wydawnicza TECHNOPOL Spółka z o.o., Częstochowa
(540) 222
(531)27.7
(511)16

(210)239968 (220) 2001 08 23
(731) Agencja Wydawnicza TECHNOPOL Spółka z o.o., Częstochowa
(540) 333
(531)27.7
(511) 16

(210) **239969** (220) 2001 08 23
(731) Agencja Wydawnicza TECHNOPOL Spółka z o.o., Częstochowa
(540) 555
(531)27.7
(511)16

(210) **239970** (220) 2001 08 23
(731) Agencja Wydawnicza TECHNOPOL Spółka z o.o., Częstochowa
(540) 999
(531)27.7
(511)16

(210) **239971** (220) 2001 08 23
(731) Zakład Produkcyjno Handlowo Usługowy DELIC-POL Spółka z o.o., Lindów
(540) herbatniki serdeczne
(531)27.7
(511)30

(210) **239972** (220) 2001 08 23
(731) Nowakowska Wiktoria,Cichoński Jósef Hotel Restauracja Pod Złotym Linem, Werzbica
(540) Pod Złotym Linem
(511)42

(210) **239977** (220) 2001 08 23
(731) RUDIX Spółka z o.o., Zygmuntowo
(540) RUDIX Pierogi z truskawkami
(531)2.5,5.7,26.4,27.5,29.1
(511)30

(210) 239978 (220) 2001 08 23
(731) RUDIX Spółka z o.o., Zygmuntowo
(540) Rudix Pierogi z jagodami
(531)2.3,5.7,26.4,27.5,29.1
(511)30

(210) **239979** (220) 2001 08 23
(731) DOMEX OKNA I DRZWI Spółka z o.o., Białystok
(540) www.domex.com.pl
(511)19,20,35,37,40,42

(210) **239980** (220) 2001 08 23
(731) DOMEX OKNA I DRZWI Spółka z o.o., Białystok
(540) domex okna i drzwi
(511)19,20,35,37,40,42

(210) **239981** (220) 2001 08 23
(731) Polska Grupa Farmaceutyczna Spółka Akcyjna, Łódź
(540) dbam o zdrowie
(531)24.13,26.4,27.5,29.1
(511)3,5,9,10

(210) **239982** (220) 2001 08 23
(731) Bojanowicz Zbigniew Przedsiębiorstwo Produkcyjno Handlowe ZBYSZKO, Białobrzegi
(531) 19.7, 23.3 (przestrzenny)
(511)32

(210)239983 (220) 2001 08 21
(310)146893 (320) 2001 02 21 (330) IL
146892 2001 02 21 IL
146891 2001 02 21 IL
146877 2001 02 21 IL
(731) ESC MEDICAL SYSTEM LTD., Yokneam, IL
(540) LUMENIS
(511)9,10,37,42

(210) **239984** (220) 2001 08 23
(731) Cegielski Adam XCOM Communications Polska, Malbork
(540) netenergy
(511) 9, 16, 18, 20, 21, 25, 28, 35, 36, 38, 39, 41, 42

(210) **239985** (220) 2001 08 23
(731) Cegielski Adam XCOM Communications Polska, Malbork
(540) xcomgroup
(531)24.13,26.4,27.5,29.1
(511) 9, 16, 18, 20, 21, 25, 28, 35, 36, 38, 39, 41,42

(210) **239986** (220) 2001 08 23
(731) Cegielski Adam XCOM Communications Polska, Malbork
(540) www.xcom.pl
(511) 9, 16, 18, 20, 21, 25, 28, 35, 36, 38, 39, 41, 42

(210) **239987** (220) 2001 08 23
(731) Top Farms "Głubczyce" Kombinat Rolny Sp.z o.o., Głubczyce
(540) NATURA PRODUKT POLSKI

(531)26.1,27.5,29.1
(511)31,39

(210) **239988** (220) 2001 08 23
(731) Cagara Mirosław DOMICIL, Gdańsk
(540) DOMICIL
(531)27.5
(511)9, 16,35

(210) **239989** (220) 2001 08 23
(731) Kośniewski Leszek K & K KOŚNIEWSKI Import-Export, Opole
(540) K & K KOŚNIEWSKI IMPORT EXPORT
(531) 24.17, 27.5, 29.1
(511)24,35,38,42

(210) **239990** (220) 2001 08 23
(731) Stefanko Jolanta P.P.H.U. MOPEX HIS Import-Export, Zieleniec
(540) MOPEX HIS
(531)27.5
(511)21,35

(210) **239991** (220) 2001 08 23
(731) PCE Sp.z o.o., Dzierżoniów
(540) vemer
(511)9,35,39

(210) 239992 (220) 2001 08 23
(731) PCE Sp.z o.o., Dzierżoniów
(540) bremas
(511)9,35,39

(210)239993 (220) 2001 08 23
(731) PCE Sp.z o.o., Dzierżoniów
(540) kalthoff
(511)9,35,39

(210) **239994** (220) 2001 08 23
(731) ACCESS.COM Sp.z o.o., Wrocław
(540) ONECARD
(511)9, 16,35,36,38,39,41,42

(210) **239995** (220) 2001 08 23
(731) ACCESS.COM Sp.z o.o., Wrocław
(540) OneCard
(511)9,16,35,36,38,39,41,42

(210) **239996** (220) 2001 08 23
(731) ACCESS.COM Sp.z o.o., Wrocław
(540) OneCard
(531)27.5,29.1
(511)9,16,35,36,38,39,41,42

(210)239997 (220) 2001 08 23
(731) ACCESS.COM Sp.z o.o., Wrocław
(540) OneCard
(531)25.7,27.5,29.1
(511)9,16,35,36,38,39,41,42

(210) **239998** (220) 2001 08 23
(731) ACCESS.COM Sp.z o.o., Wrocław
(540) C
(531)27.5
(511)9,16,35,36,38,39,41,42

(210) **239999** (220) 2001 08 23
(731) ACCESS.COM Sp.z o.o., Wrocław
(540) CARDONE
(511)9,16,35,36,38,39,41,42

(210) **240000** (220) 2001 08 23
(731) ACCESS.COM Sp.z o.o., Wrocław
(540) CARD ONE
(511)9,16,35,36,38,39,41,42

(210) **240001** (220) 2001 08 23
(731) ACCESS.COM Sp.z o.o., Wrocław
(540) 1 card
(511)9,16,35,36,38,39,41,42

(210) **240002** (220) 2001 08 23
(731) ACCESS.COM Sp.z o.o., Wrocław
(540) 1card
(511)9,16,35,36,38,39,41,42

(210) **240003** (220) 2001 08 23
(731) ACCESS.COM Sp.z o.o., Wrocław
(540) 1-card
(511)9,16,35,36,38,39,41,42

(210) **240004** (220) 2001 08 23
(731) ACCESS.COM Sp.z o.o., Wrocław
(540) ONE-CARD
(511)9,16,35,36,38,39,41,42

(210) **240005** (220) 2001 08 23
(731) ACCESS.COM Sp.z o.o., Wrocław
(540) CARD-ONE
(511)9,16,35,36,38,39,41,42

(210) **240006** (220) 2001 08 23
(731) AMERICAN EYE-LASER CENTER Sp.z o.o., Wrocław
(540) EYE LASER
(531)2.9,26.1,27.5
(511)9, 10,35,36,42

(210) **240007** (220) 2001 08 23
(731) Opyrchał Mirosław Firma Obuwnicza DRAGON, Kalwaria Zebrzydowska
(540) DRAGONNET
(531)4.3,27.5,29.1
(511)18,25

(210) **240008** (220) 2001 08 23
(731) Skóbel Krzysztof Azzurro Design Studio, Wrząsowice
(540) Kuchnie Azzurro-kuchnie szczęśliwe
(511)20,42

(210) **240009** (220) 2001 08 23
(731) Skóbel Krzysztof Azzurro Design Studio, Wrząsowice
(540) Azzurro-produkujemy zadowolonych klientów
(511)20,42

(210) **240010** , (220) 2001 08 23
(731) Bank Śląski SA w Katowicach, Katowice
(540) konto lew
(511)36

(210) **240011** (220) 2001 08 23
(731) Bank Śląski SA w Katowicach, Katowice
(540) lwie konto
(511)36

(210) **240012** (220) 2001 08 23
(731) Bank Śląski SA w Katowicach, Katowice
(540) bankowy lew
(511)36

(210) **240013** (220) 2001 08 23
(731) Bank Śląski SA w Katowicach, Katowice
(540) rachunek z lwem
(511)36

(210) **240014** (220) 2001 08 23
(731) Bank Śląski SA w Katowicach, Katowice
(540) kredyt z lwem
(511)36

(210) **240015** (220) 2001 08 23
(731) Bank Śląski SA w Katowicach, Katowice
(540) konto z lwem w godle
(511)36

(210) **240016** (220) 2001 08 23
(731) Bank Śląski SA w Katowicach, Katowice
(540) konto pod znakiem lwa
(511)36

(210)240017 (220) 2001 08 23
(731) Bąkiewicz Anna MEDYS, Poznań
(540) MEDYS
(531)24.7,27.5,29.1
(511)3,5,29,30,31,35,39,42

(210)240018 (220) 2001 08 21
(731) Ciupiński Stanisław, Grzelak Grzegorz, Klemm Piotr, Walczak Andrzej Wytwórnia Klejów i Zapraw Budowlanych ATLAS s.c, Łódź
(540) certon
(511)1,2,3,17,19

(210) **240019** (220) 2001 08 21
(731) Ciupiński Stanisław, Grzelak Grzegorz, Klemm Piotr, Walczak Andrzej Wytwórnia Klejów i Zapraw Budowlanych ATLAS s.c, Łódź
(540) woder
(511)1,17

(210) **240020** (220) 2001 08 21
(731) Ciupinski Stanisław, Grzelak Grzegorz, Klemm Piotr, Walczak Andrzej Wytwórnia Klejów i Zapraw Budowlanych ATLAS s.c, Łódź
(540) atlas deko
(511)1,2

(210) **240021** (220) 2001 08 21
(731) Ciupiński Stanisław, Grzelak Grzegorz, Klemm Piotr, Walczak Andrzej Wytwórnia Klejów i Zapraw Budowlanych ATLAS s.c, Łódź
(540) atlas
(511)42

(210) **240022** (220) 2001 08 21
(731) Piątkowski Dariusz Przedsiębiorstwo Produkcyjno Handlowo Usługowe PETER, Aleksandrów Łódzki
(540) Clarita PETER
(511)25

(210) **240023** (220) 2001 08 23
(731) Wielkopolska Giełda Rolno-Ogrodnicza MRS Sp.z o.o., Poznań
(540) G MRS
(531)26.3,27.5,29.1
(511)35,36,39,41,42

(210) **240024** (220) 2001 08 23
(731) Polskie Hurtownie Budowlane Sp.z o.o., Kielce
(540) PHB
(531)26.4,27.5,29.1
(511)1,2,6,7,8,9,16,17,19,37,42

(210)240025 (220) 2001 08 23
(731) Pawelak Marian ELPLAST PPHU, Jastrzębie Zdrój
(540) Jedyna naturalna przyprawa do potraw Bez dodatków chemicznych ANIMAR
(531)5.9,9.1,19.1,27.5,29.1
(511)30

(210) **240026** (220) 2001 08 23
(731) Zięba Maria Przedsiębiorstwo Usług Wielobranżowych SALMA, Kraków
(540) MAG MAR

(531)3.7,27.5,29.1
(511)12,22,39,42

(210) **240027** (220) 2001 08 23
(731) POLOmarket sp.z o.o., Giebnia
(540) Rino napój niegazowany wieloowocowy
(531)9.7,27.5,29.1
(511)32

(210) **240028** (220) 2001 08 23
(731) POLOmarket Sp.z o.o., Giebnia
(540) MLEKO UHT
(531)2.3,3.4,27.5,29.1
(511)29

(210) **240029** (220) 2001 08 23
(731) Tyrcha Wojciech Biuro Usług Informacyjnych, Poznań
(540) CERBER
(511)42

(210) **240030** (220) 2001 08 23
(731) Woźniak Jan Przedsiębiorstwo Wielobranżowe WOMAX, Częstochowa
(540) meglio LO SGRASSATORE
(531)7.15,18.1,25.5,27.5,29.1
(511)3

(210)240031 (220) 2001 08 23
(310)76/215967 (320) 2001 02 26 (330) US
76/216147 2001 02 26 US
76/216307 2001 02 26 US
(731) INTERLOGIX Inc.(Delaware corporation), Tualatin, US
(540) INTERLOGIX
(511)9

(210) **240032** (220) 2001 08 23
(310)78/062105 (320) 2001 05 04 (330) US
(731) Pharmacia & Upjohn Company (Delaware corporation), Peapack, US
(540) VYKTRA
(511)5

(210) **240033** (220) 2001 08 23
(731) Allergan,Inc. (aDelaware corporation), Irvine, US
(540) COMBIGAN
(511)5

(210) **240034** (220) 2001 08 23
(731) ONTRACK Data International,Inc. (a Minnesota corporation), Eden Prairie, US
(540) ONTRACK DATA RECOVERY
(511)9,42

(210) **240035** (220) 2001 08 23
(731) ONTRACK Data International,Inc.(a Minnesota corporation), Eden Prairie, US
(540) ONTRACK
(511)9,42

(210) **240036** (220) 2001 08 23
(731) GelTex Pharmaceuticals,Inc. (a Massachusetts corporation), Waltham, US
(540) RENAGEL
(511)5

(210) **240037** (220) 2001 08 23
(731) Badaro Investments B.V., Amsterdam, NL
(540) Aleric
(531)26.2,27.5,29.1
(511)5

(210) **240038** (220) 2001 08 23
(731) Casio Keisanki Kabushiki Kaisha (Casio Computer Co.,Ltd.), Tokio, JP
(540) OCEANUS
(511)14

(210) **240039** (220) 2001 08 23
(731) Casio Keisanki Kabushiki Kaisha (Casio ComputerCo.,Ltd.), Tokio, JP
(540) PELA
(511)14

(210) **240040** (220) 2001 08 23
(731) Casio Keisanki Kabushiki Kaisha (Casio Computer Co.,Ltd.), Tokio, JP
(540) FILM WATCH
(511)14

(210) 240041 (220) 2001 08 23
(731) Polfon Sp.z o.o., Warszawa
(540) Inkasent
(511)9,16,35,36,37,38

(210) **240043** (220) 2001 08 24
(731) Bugajski Mirosław, Szewczyk Dariusz Agencja Handlowo Uługowa ESPECTO S.C., Limanowa
(540) ESPECTO
(531)27.5,29.1
(511)35,41

(210) **240044** (220) 2001 08 24
(731) Polifarb Cieszyn Wrocław S.A., Wrocław
(540) OGÓLNOPOLSKIE MISTRZOSTWA PARKIECIARZY
(531)7.15,27.5,29.1
(511)2

(210) **240045** (220) 2001 08 24
(731) Dąbrowski Edward EDPOL Przedsiębiorstwo Produkcyjno Handlowe Export Import, Łomża
(540) edpol
(511)3,5,29,30,31,35,36

(210) **240046** (220) 2001 08 24
(731) Kujawianka Spółka z.o.o., Włocławek
(540) Kujawianka
(531)26.1,27.5,29.1
(511)29,30

(210) **240047** (220) 2001 08 24
(731) Lightcom Sp. z.o.o., Lublin
(540) Teleplus
(531)27.5,29.1
(511)36,38,41

(210) **240048** (220) 2001 08 24
(731) ROMA Przedsiębiorstwo Usługowo Handlowe, Gródek
(540) ROMA BUDUJ Z NAMI
(531)7.3,26.3,26.4,27.5,29.1
(511)37,39,42

(2 1 0) **240049** (220) 2001 08 24
(731) Judkowiak Maria, Judkowiak Paweł,Judkowiak Piotr, Judkowiak Michał Przedsiębiorstwo Handlowo Usługowe BUDMAR S.C., Baranowo
(540) BUDMAR
(531)7.3,27.5,29.1
(511)19,37,39

(210) 240050 (220) 2001 08 24
(731) Łukaszyk Wiesław, Łukaszyk Szymon, Marek Joanna Agencja Rzecznikowska Wima Patent S.C., Siemianowice Śląskie
(540) Wima-Patent
(531)27.5,29.1
(511)35,42

(210)240051 (220) 2001 08 24
(731) Woszkowski Jarosław Sky Adventure, Katowice
(540) SKY ADVENTURE
(531)18.5,26.4,27.5,29.1
(511)12,35,39,41

(210) **240052** (220) 2001 08 24
(731) MULTIVITA Spółka z o.o., Warszawa
(540) multi Vita NATURALNA WODA ŹRÓDLANA LEKKO NASYCONA DWUTLENKIEM WĘGLA
(531)6.1,27.5,29.1
(511)32

(210) **240053** (220) 2001 08 24
(731) Rogińska Maria, Warszawa
(540) VIN Wino WINE winnice Francji i Świata
(531)27.5,29.1
(511)16

(210) **240054** (220) 2001 08 24
(731) INTERMIK Spółka z o.o., Warszawa
(540) MAISOL
(511)30

(210) 240055 (220) 2001 08 24
(731) INTERMIK Spółka z o.o., Warszawa
(540) MAICON
(511)30

(210) **240056** (220) 2001 08 24
(731) INTERMIK Spółka z o.o., Warszawa
(540) SOLCON
(511)30

(210) **240057** (220) 2001 08 24
(731) INTERMIK Spółka z o.o., Warszawa
(540) ISOPRO
(511)30

(210) **240058** (220) 2001 08 24
(731) INTERMIK Spółka z o.o., Warszawa
(540) SOYTEX
(511)30

(210) **240059** (220) 2001 08 24
(731) INTERMIK Spółka z o.o., Warszawa
(540) TSP
(511)30

(210) **240060** (220) 2001 08 24
(731) Kazimierczak Paweł Hotel STARY DWÓR, Krze Duże
(540) OSOWIECKI DWÓR
(511)42

(210) **240061** (220) 2001 08 24
(731) Kazimierczak Paweł Restauracja STARY DWÓR, Krze Duże
(540) Dwór Osowiecki
(511)42

(210) **240062** (220) 2001 08 24
(731) Przedsiębiorstwo Budowlano Instalacyjne BUDMAX MONTAŻ Spółka z o.o., Warszawa
(540) BUDMAX-MONTAŻ
(531)27.5,29.1
(511)01,06,09, 11, 17, 19,37,42

(210) **240063** (220) 2001 08 24
(731) DERMIKA Laboratorium Kosmetyków Nowej Generacji Spółka z o.o., Warszawa
(540) D
(531)3.7,27.5,29.1
(511)1,3,5,35,39,41,42

(210) **240064** (220) 2001 08 24
(731) DERMIKA Laboratorium Kosmetyków Nowej Generacji Spółka z o.o., Warszawa
(540) DERMIKA KOSMETYKI NOWEJ GENERACJI Inspiracja
(531)27.5,29.1
(511)1,3,5,35,39,41,42

(210) **240065** (220) 2001 08 24
(731) DERMIKA Laboratorium Kosmetyków Nowej Generacji Spółka z o.o.., Warszawa
(540) DERMIKA SALON KOSMETYKI NOWEJ GENERACJI
(531)27.5,29.1
(511) 1,3,5,35,39,41,42

(210) **240066** (220) 2001 08 24
(731) DERMIKA Laboratorium Kosmetyków Nowej Generacji Spółka z o.o., Warszawa
(540) DERMIKA KOSMETYKI NOWEJ GENERACJI
(531)27.5,29.1
(511)1,3,5,35,39,41,42

(210) **240067** (220) 2001 08 24
(731) DERMIKA Laboratorium Kosmetyków Nowej Generacji Spółka z o.o., Warszawa
(540) SilicaVitA1 (511)1,3,5,35,39,41,42

(210) **240068** (220) 2001 08 24
(731) CARMAN PLSKA Społka z o.o., Katowice
(540) CLARUS
(531)7.5,27.5,29.1
(511)37

(210) **240069** (220) 2001 08 24
(731) Carman Polska Spółka z o.o., Katowice
(531)7.5,27.5,29.1
(511)35,36,37,42

(210)**240070** (220) 2001 08 24
(731) Initative Media Warszawa Spółka z o.o., Warszawa
(540) MAGNA
(531) 1.5,26.3,27.5,29.1
(511)35,36,38,41,42

(210) **240071** (220) 2001 08 24
(731) Initiative Media Warszawa Spółka z o.o., Warszawa
(540) Magna GlobA1 (511)35,36,38,41,42

(210) **240072** (220) 2001 08 24
(731) RAPSOL Sp z o.o., Warszawa
(540) Bio ON
(531)25.5,26.7,27.5,29.1
(511)1,2,4,29

(210) **240073** (220) 2001 08 24
(731) E&M World Tobacco and Computers Spółka Z O.O., Warszawa
(540) PAL MNIEJ
(531)1.15,27.5,29.1
(511)34

(210) **240074** (220) 2001 08 24
(731) RAPSOL Spółka z o.o., Warszawa
(540) BIOKOMPONENTY
(531)27.5,29.1
(511)1,2,4,29

(210) **240075** (220) 2001 08 24
(731) Philip Morris Polska Spółka Akcyjna, Kraków
(540) aura lokal z dobrą atmosferą
(531)26.1,26.2,27.5,29.1
(511) 11, 16, 30, 32, 33, 34, 35, 36, 37, 42

(210)240076 (220) 2001 08 24
(731) WM.WRIGLEY JR. COMPANY (a Delaware Corporation), Chicago, US
(531)4.2,5.5,29.1
(511)30

(210) **240077** (220) 2001 08 24
(310)2162717 (320) 2001 04 04 (330) EM
(731) LAND ROVER, Warwick, GB
(540) Td4
(511)7,12

(210) **240078** (220) 2001 08 24
(731) Colgate-Palmolive Company, Nowy Jork, US
(540) COLGATE XL CLEAN
(511)21

(210) **240079** (220) 2001 08 24
(731) Colgate-Palmolive Company, Nowy Jork, US
(540) TRIPLE ACTION
(511)21

(210) **240099** (220) 2001 08 24
(731) GE Capital Bank S.A., Gdańsk
(540) NON STOP

(531)27.5,27.7,29.1
(511)36

(210) **240100** (220) 2001 08 24
(731) GE Capital Bank S.A., Gdańsk
(540) NON STOP
(531)27.5,27.7
(511)36

(210) **240149** (220) 2001 08 22
(731) Przedsiębiorstwo Odlewniczo-Mechaniczne KIGEMA Spółka z o.o., Wrocław
(540) KIGEMA
(531)27.5,29.1
(511)7,40

(210) **240194** (220) 2001 08 24
(731) GE Capital Bank S.A., Gdańsk
(540) NON STOP
(531)27.5
(511)36

(210) **240195** (220) 2001 08 24
(731) GE Capital Bank S.A., Gdańsk
(540) NON STOP
(511)36

(210) **240994** (220) 2001 08 24
(731) Rączyński Adam, Rączyński Piotr APART Spółka Jawna Wytwórnia Biżuterii Artystycznej, Suchy Las
(540) splend'oro
(511)14

(210)241031 **(220) 2001 08 24**
(731) Trasa Świętokrzyska, Warszawa
(531)7.11,29.1
(511)35,41,42

INFORMACJA O DOKONANIU PRZEZ BIURO MIĘDZYNARODOWE (WIPO) REJESTRACJI MIĘDZYNARODOWEJ ZNAKU TOWAROWEGO Z WYZNACZENIEM POLSKI (PRZED BADANIEM)

R 340150 Elawox 05,
R 462911 CAMARGUE 06, 11, 19,20,21,24, 27,
R 462913 SWTNGCOLOR 01,02 ,03,07,08,16,
R 464933 GARDOL 01,06 ,07,08,12,19, 31,
471133 CRAFTOMAT 06,07,08,12, 16,20,
R 569019 GABOL 18,
656129 Kitty Friend
CFE: 03.01, 27.05, 19,31,
701330 Ricar
CFE: 02.01, 03.03,26.04, 27.05, 30, 35,
714611 QUARYL 01, 11, 17, 19,20,
749525 JACK IN THE BOX 12,20,22,35,
761725 GEO REISEN
CFE: 27.03, 27.05, 16, 36, 39, 42,
763531 POLYPET 01,17,
764354 Hamtaro 09, 16,25,28, 30, 32,
764451 Castell Miquel 33,
769825 HYDRO
CFE: 26.11, 27.05, 05, 30, 32,
769826 COLLAGENIST 03,
769828 WASCOSA 12,39,
769830 DATALOGIC
CFE: 26.02, 27.05, 09,16,37,
769831 CFE: 26.04, 26.11, 29.01, 05,
769833 Fa FRESH BODYCARE
CFE: 01.15, 05.03, 25.01, 26.11,27.05, 03,05,21,
769834 LEGU 03,21,26,42,
769836 EQUIPLUS 05,31,
769838 CFE: 28.05, 03, 35, 39,
769842 CFE: 24.03, 24.05, 27.05, 09, 11, 30,
769843 D EANNO 1753
CFE: 24.03, 24.05, 27.05, 29.01, 09, 11, 30,
769848 NIMEAN 05,
769850 ANOTHER WORLD 09,
769852 BX3.4 03,05,09, 10,
769853 CFE: 28.05, 32,
769865 MY FUNDS SICAV MY FORTUNE, MY FUTURE
CFE: 27.03, 27.05, 29.01, 36,
769866 THINS 30,
769867 msc
CFE: 27.05, 37, 39,
769868 benvado
CFE: 27.05, 10,25,
769870 CFE: 26.02, 11,
769871 BODYWORK U,
769875 EXPOSE 03,
769876 360° FINANCE
CFE: 27.05, 27.07, 36,
769880 access:Seven 36, 37, 38, 42,
769881 7 access:Seven
CFE: 24.17, 26.01, 27.05, 27.07,29.01, 36, 37, 38, 42,
769884 SPARTEO 09,11,12,
769885 Reflexion 17,24,25,
769886 AMILO 09, 35, 38, 39, 42,
769887 Computer Logy Com Technology
CFE: 26.04, 27.05, 09, 35, 37, 42,
769893 MERRYDOWN 32, 33,
769894 BMC BIANCA MARIA CASELLI
CFE: 05.13, 27.05, 18,25,
769895 FiberSolutions
CFE: 27.05, 29.01, 16,17,21,23,24,
769896 ANTONIO MARRAS 03, 18,25,
769897 DIGIPASS 09, 38, 42,
769898 FIN-FORCE
CFE: 27.05, 29.01, 35,
769900 Deva
CFE: 02.09, 25.03, 27.05, 29, 30,
769901 Deva
CFE: 02.05, 26.04, 27.05, 29.01, 29, 30,
769903 MERIDIAN 05, 10,
769905 ORTHOPLANE 05, 10,
769912 Berjer
CFE: 02.03, 25.01, 27.05, 29.01, 25,
769914 TASK FORCE SIGHT AND LIFE ARBEITSKREIS SEHEN UND LEBEN GROUPE DE TRAVAIL V01R ET VIVRE GRUPO DE TRABAJO VERY VIVIR
CFE: 26.07, 05,16,41,42,
769915 B M R
CFE: 26.04, 27.05, 29.01, 06, 07, 09,
769916 Industrial Tuber 01,05,31,42,
769919 Sistemi Indinvest
CFE: 26.01, 27.05, 06,
769924 snooker world cup
CFE: 21.03, 26.15, 27.05, 29.01, 09, 14, 16, 18, 21, 25, 28, 41,
769925 LYSI
CFE: 26.01, 27.05, 05,29,
769926 LA CASA DEL HABANO
CFE: 10.01,25.03,27.05, 29.01, 16,18,21,25,
769929 VM MOTOR
CFE: 26.04, 27.05, 06,12,37,40,41,
769930 Studio, Mannequins et Photos de Pie 09,16,35,41,
769932 SOMBRA
CFE: 09.01, 27.05, 18,20,24,
769940 BRUNO S
CFE: 26.04, 27.05, 14, 18,
769941 Elsam
CFE: 26.07, 27.05, 04, 09, 11, 37, 42,

769942 RTCHARD CLAYDERMAN 09, 28, 35, 38,41,42,
769943 Liquidur 19,
769946 GOODLINE
CFE: 27.05, 07, 08 09, 11,21,28,
769947 EURO MASIV 07, 08, 09,
769948 SIG
CFE: 26.01, 27.05, 07, 16, 17,42,
769950 STREPTUSS 05,
769951 POLIFILL 22,
769953 COOKIES & MORE
CFE: 24.17, 27.05, 39,
769954 PICCOLO 17,
769955 HOMEFAST 09, 36, 38,
769956 Law - Now
CFE: 20.05, 26.13, 42,
769957 CLA 1000
CFE: 19.11, 25.01, 27.05, 27.07, 05,
769961 AKFIX
CFE: 27.05, 01,02,17,
769967 The Leading Hotels of the World RELAIS & CHATEAUX LUXURY ALLIANCE
CFE: 05.05, 26.04, 27.05, 35, 42,
769968 IBC
CFE: 25.01, 26.01, 26.04, 27.05, 07, 12,
769969 IBC 07, 12,
769973 SpaceChecker 09, 35, 38, 42,
769977 BEAUTIFUL MORNING 03,
769980 Kludi-Zip 09, 11, 40,
769981 Kludi touch-free 09, 11, 40,
769983 MALE INSTINCT 03,
769984 DREAMLIFE 03,
769985 YASSOU COOLSPARK 03,
769986 CERAN SUPREMA 11,
769987 MAN - OnLine 12, 35, 38, 42,
769993 LA LANIDOR
CFE: 27.05, 25, 35, 39,
769997 CFE: 05.05, 25.07, 29.01, 03, 05,
769998 CFE: 05.05, 25.07, 29.01, 03, 05,
769999 LIQUITS 03,
770000 Grow in 09, 11, 34,
770003 PontMeyer 06, 11, 19,20,
770014 POLIBAR 05,
770017 IDM
CFE: 26.11, 27.03, 27.05, 16,35,39,
770021 SCHWEDEN - BOMBE 30,
770025 CANTORI
CFE: 27.05, 11, 20, 24,
770027 CFE: 28.05, 07, 12,
770032 LuK ASG 12,
770033 ASG 12,
770035 METALAN 05,
770036 MAGNESIA sparkling Special Natural Mineral Water
CFE: 24.01, 25.01, 27.05, 29.01, 32,
770037 MAGNESIA 32,
770038 MERCK
CFE: 26.11, 27.05, 29.01, 01, 02, 03, 05, 09, 10,16,29, 30, 35, 42,
770039 CFE: 25.05, 26.15, 29.01, 03, 05,
770040 CFE: 25.05, 26.15,29.01, 03, 05,
770041 CFE: 25.05, 26.15, 29.01, 03, 05,
770042 CFE: 25.05, 26.15, 29.01, 03, 05,
770043 CFE: 25.05, 26.15, 29.01, 03, 05,
770044 CFE: 25.05, 26.15, 29.01, 03,05,
770049 locomotion CAPITAL
CFE: 27.05, 29.01, 16,36,37,39,42,
770050 locomotion SERVICE
CFE: 27.05, 29.01, 16,36,37,39,42,
770054 maviland
CFE: 26.04, 27.05,29.01, 25, 35,
770056 CESMO 09, 35,36,38,41,42,
770061 CFE: 24.15, 26.01, 01, 02, 03, 04, 05, 06, 07,08,09, 10, 11, 12, 13, 14,15,16,17,18, 19, 20,21,22,23,24, 25, 26, 27, 28, 29, 30, 31, 32, 33, 34, 35, 36, 37, 38,39,40,41,42,
770063 HC
CFE: 27.05, 01, 09, 19,35,37,40, 41,42,
770064 SISCRO 35, 36,
770065 Parlis.com
CFE: 04.05, 27.05, 16,38,
770067 HiSPACE
CFE: 16.01,29.01, 09, 16, 38,
770068 LEASYS 12,35,36,37,39,
770070 Aqua Stop 09,
770071 FluoArc 09,
770073 Freddoccino 30, 32,
770081 SiebertHead 42,
770084 Casalina di Siziano 33,
770098 FROMALP XL
CFE: 25.01, 27.05, 29,30,31,
770102 YOSOL 09, 38,
770104 LOY'S 25, 35,
770109 ZOKLIK 05, 10,
770110 TOPART 05, 10,
770111 STYLAISE 05, 10,
770112 M
CFE: 26.11, 27.05, 01, 02,03,05,09,10, 16,29,30,35,42,
770113 M
CFE: 27.05, 01, 02,03,05,09,10, 16,29,30,35,42,
770114 MERCK
CFE: 27.05, 01, 02,03,05,09, 10, 16,29,30,35,42,
770115 MERCK
CFE: 27.05, 29.01, 01, 02,03,05,09,10, 16,29,30,35,42,
770116 MERCK
CFE: 26.11, 27.05, 01, 02,03,05,09, 10, 16,29,30,35,42,
770117 Bominflot
CFE: 26.11, 27.05, 29.01, 01, 04, 39,
770119 SIEGER 07,08,20,21,
770120 TACTIPEN 05, 10,
770121 PROCLIK 05,10,
770122 CLICKSET 05, 10,
770123 CFE: 25.01, 26.11, 09, 25,
770124 Warsteiner 42,
770128 OLSEN 09, 12, 14,16,20,21, 24,28,

770140 TEC AN HAEMOTYPER 09,10,
770141 SUPRALIGN 09,
770144 CORODUR Verschleiss-Schutz 06,07,40,
770145 ORIGINAL HANAU SUNCARE
CFE: 01.03, 04.05, 25.01,
27.05, 09,10,11,
770146 SEMOPAC 06,20,21,
770147 BBOGNER
CFE: 26.01, 27.05, 14,16,21,
770148 LEKOSYS 09,
770153 LF speedway 06,09,19,
770157 GRUPPO PROFILATI
CFE: 26.11, 27.05, 06,14,20,
770158 CFE: 26.11, 06, 14,20,
770159 FIAMMA COLLECTION
CFE: 01.05, 25.01, 27.05, 29.01, 25,
770161 ORIACHOVTTZA 33,
770165 CareLine 10,24,25,
770166 win SA
CFE: 26.01, 27.05, 19,20,
770169 MONTES 06 37,40,42,
770180 Alpenglühen 31,

SPIS TREŚCI

A. OGŁOSZENIA O ZGŁOSZONYCH W POLSCE WYNALAZKACH I WZORACH UŻYTKOWYCH

I. WYNALAZKI

DZIAŁA PODSTAWOWE POTRZEBY LUDZKIE 2
DZIAŁ B RÓŻNE PROCESY PRZEMYSŁOWE; TRANSPORT 13
DZIAŁ C CHEMIA I METALURGIA 27
DZIAŁ D WŁÓKIENNICTWO I PAPIERNICTWO **40**
DZIAŁ E BUDOWNICTWO, GÓRNICTWO; KONSTRUKCJE ZESPOLONE **41**
DZIAŁ F MECHANIKA; OŚWIETLENIE; OGRZEWANIE; UZBROJENIE; TECHNIKA MINERSKA 44
DZIAŁ G FIZYKA **49**
DZIAŁ H ELEKTROTECHNIKA 53

II. WZORY UŻYTKOWE

DZIAŁ A PODSTAWOWE POTRZEBY LUDZKIE **58**
DZIAŁ B RÓŻNE PROCESY PRZEMYSŁOWE; TRANSPORT 60
DZIAŁ E BUDOWNICTWO, GÓRNICTWO; KONSTRUKCJE ZESPOLONE **65**
DZIAŁ F MECHANIKA; OŚWIETLENIE; OGRZEWANIE; UZBROJENIE; TECHNIKA MINERSKA 69

III. WYKAZY

WYKAZ NUMEROWY WYNALAZKÓW ZGŁOSZONYCH W TRYBIE KRAJOWYM 70

WYKAZ NUMEROWY WZORÓW UŻYTKOWYCH ZGŁOSZONYCH W TRYBIE KRAJOWYM 72

INFORMACJA O DOKONANIU, PRZEZ MIĘDZYNARODOWE BIURO WIPO, PUBLIKACJI ZGŁOSZEŃ MIĘDZYNARODOWYCH, W KTÓRYCH ZGŁASZAJĄCY UBIEGA SIĘ O UZYSKANIE PATENTU NA WYNALAZEK LUB PRAWA OCHRONNEGO NA WZÓR UŻYTKOWY W POLSCE 73

WYKAZ ZGŁOSZEŃ MIĘDZYNARODOWYCH (PCT), KTÓRE WESZŁY W FAZĘ KRAJOWĄ 120

INFORMACJE DOTYCZĄCE ZGŁOSZEŃ WYNALAZKÓW I WZORÓW UŻYTKOWYCH, O KTÓRYCH OGŁOSZENIE UKAZAŁO SIĘ POPRZEDNIO W BIULETYNACH URZĘDU PATENTOWEGO **121**

B. OGŁOSZENIA O ZGŁOSZONYCH W POLSCE ZNAKACH TOWAROWYCH

ZNAKI TOWAROWE ZGŁOSZONE W TRYBIE KRAJOWYM 124

INFORMACJA O DOKONANIU PRZEZ BIURO MIĘDZYNARODOWE WIPO REJESTRACJI MIĘDZYNARODOWEJ ZNAKU TOWAROWEGO Z WYZNACZENIEM POLSKI (PRZED BADANIEM) 153

KOMUNIKAT

Departament Wydawnictw
- Sekcja Rozpowszechniania Wydawnictw -

informuje, że ukazała się drukiem publikacja zatytułowana:

" K O D E K S
WŁASNOŚCI INTELEKTUALNEJ FRANCJI"

Cena jednego egzemplarza wynosi 26,00 zł.

Wszystkich zainteresowanych zapraszamy do Urzędu Patentowego **pok.** 3 **lub** prosimy **o** składanie zamówień:

- w formie pisemnej na adres Urzędu
- faxem na numer 875-06-80
- via e-mail: wydawnictwa@uprp.pl